ფასადი "1-9" ღერძებში

მ 1:200



მ 1:160

ფასადი "ა-ბ" ღერძებში

მ 1:200

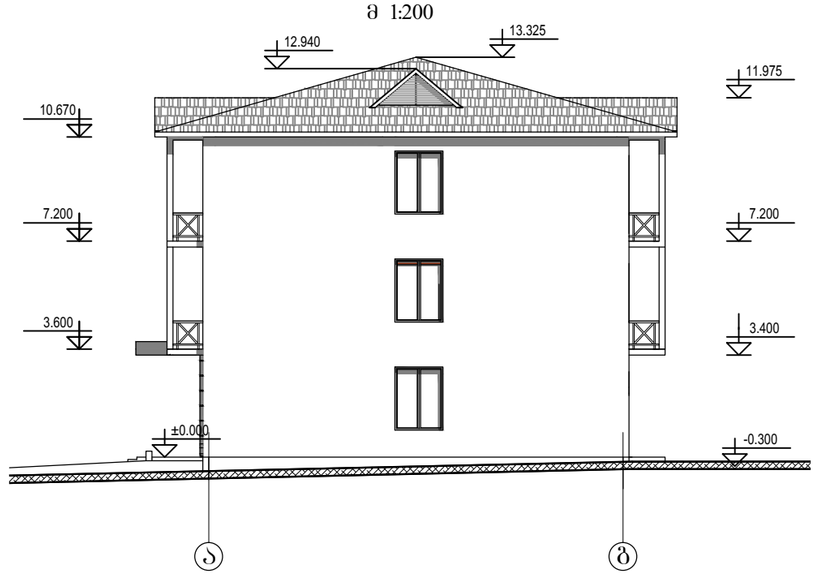

ფასადი "9-1" ღერძებში

მ 1:200

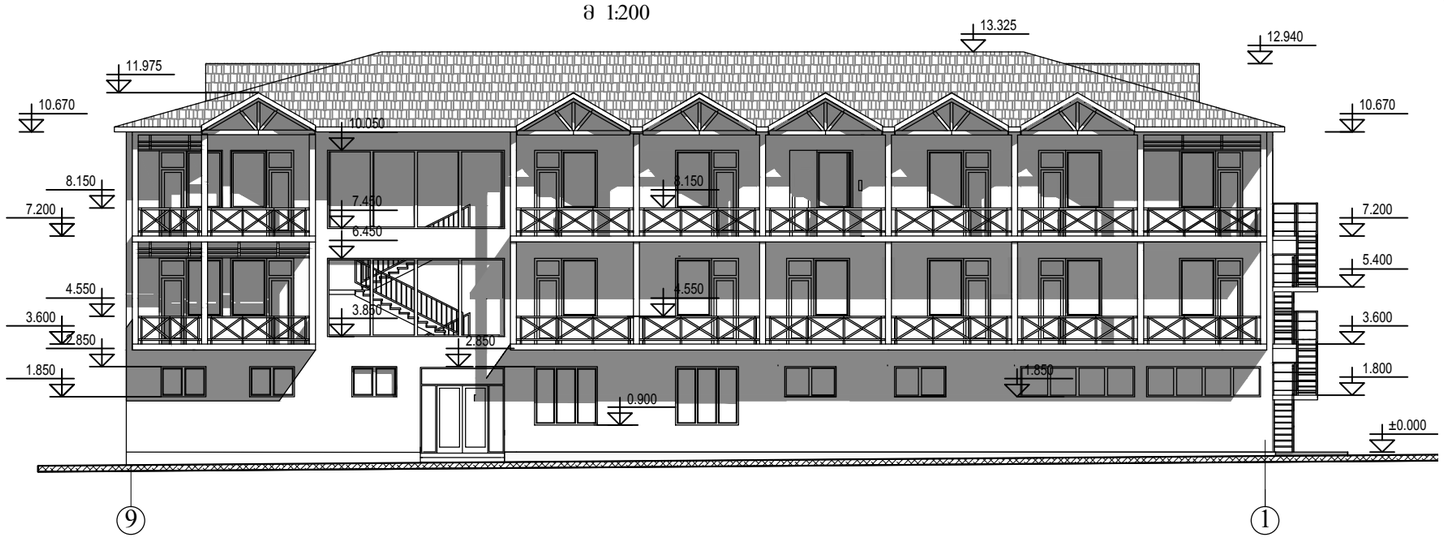

ფასადი "ბ-ა" ღერძებში

მ 1:200

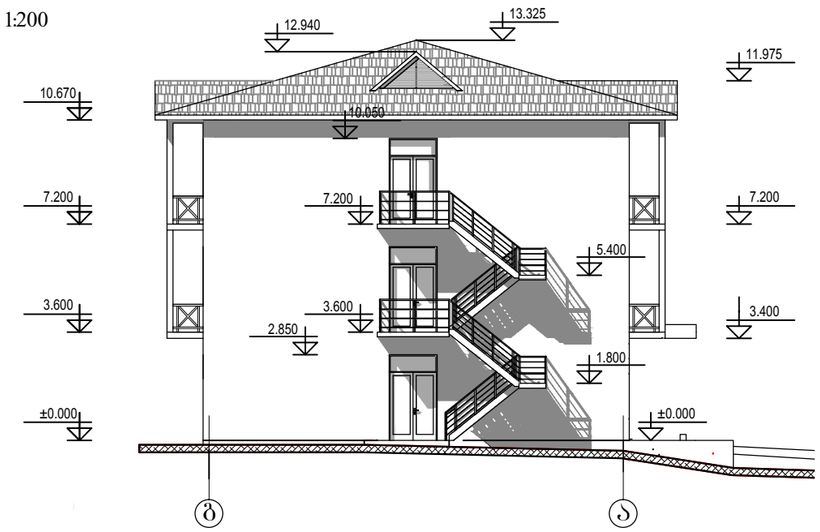

თანამდებობა	გვარი	ხელმოწერა	თარიღი	ლოკომოტივის სარაბაო კომპლექსი. სასტუმრო 52 ადგილზე	სტადია	ფურც.	ფურცლები
					მ.პ.	ა-	
პრ.მთ.არქ.	მ.ნათაძე						
შეასრულა	მ. ნათაძე			ფასადი "1-9"."ა-ბ" "9-1". "ბ-ა"	მასშტაბი 1:200	ასოციაცია "ატუ"	
შეამოწმა	ბ.ბერიშვილი						

ფასადი "1-5" ღერძებში

მ 1:100

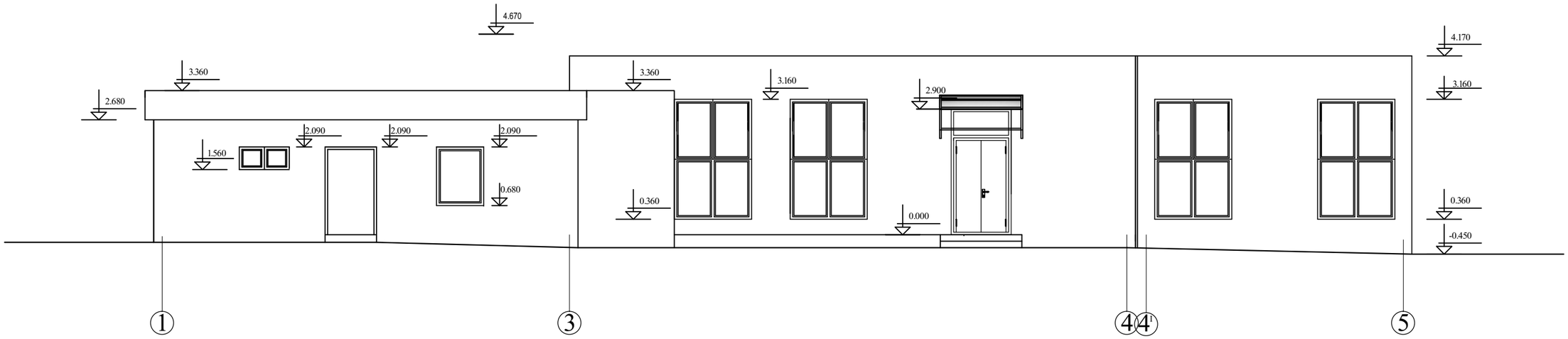

ფასადი "ა-გ" ღერძებში

მ 1:100

მეტალოპლასტმასის ფანჯრები (ორთრი ფერის)

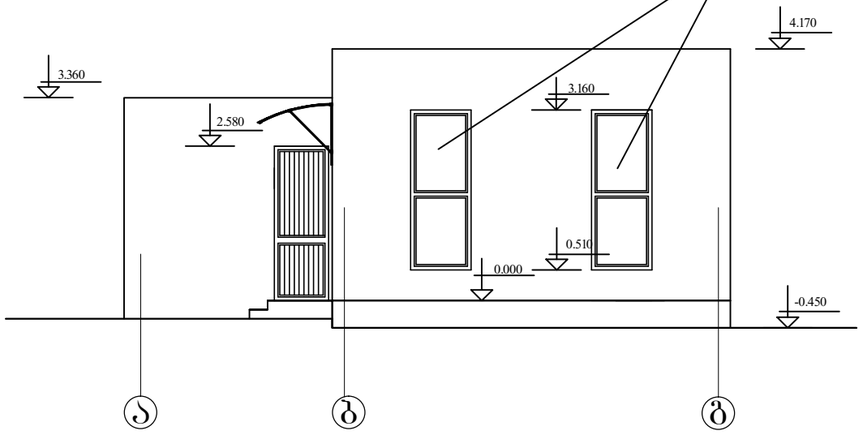

თანამდებობა	გვარი	ხელმოწერა	თარიღი	ქ.ლოკომოტივის სარაბაო კომპლექსი. არსებული სასადილოს კორექტირება	სტადია	ფურც.	ფურცლები
					მ. პ.	ა-	
პრ.მთარქიტექ.	მ. ნათაძე			ფასადი "1-5" "ა-გ" ღერძებში	ასოციაცია "ატუ"		
შეამოწმა	ბ. ბერიშვილი						

ფასადი "1-11" ღერძებში
მ 1:150



ფასადი "ა-კ" ღერძებში
მ 1:150

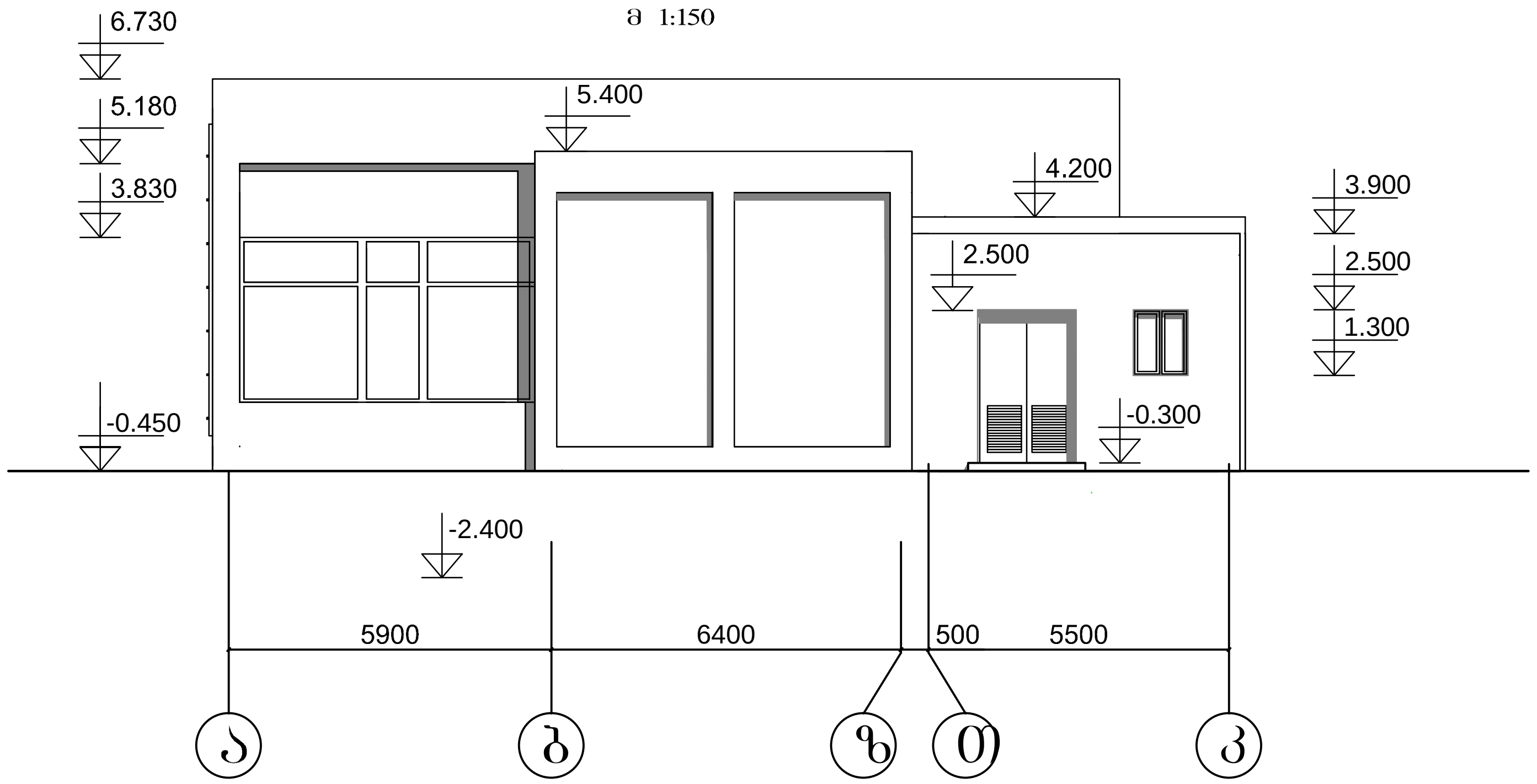

თანამდებობა	გვარი	ხელმოწერა	თარიღი	ლოკომოტივის სარაგბო კომპლექსი. სავარჯიშო დარბაზი, საუნა, გასახდელები, საცურაო აუზი და საქვაბე	სტადია	ფურც.	ფურცლები
					მ. პ.	ა-	
პრ.მთარქიტექ.	მ. ნათაძე			ფასადი "1-11". "ა-კ" ღერძებში	ასოციაცია "ატუ"		
შეამოწმა	ბ. ბერიშვილი						

ფასადი "11-1" ღერძებში
მ 1:150

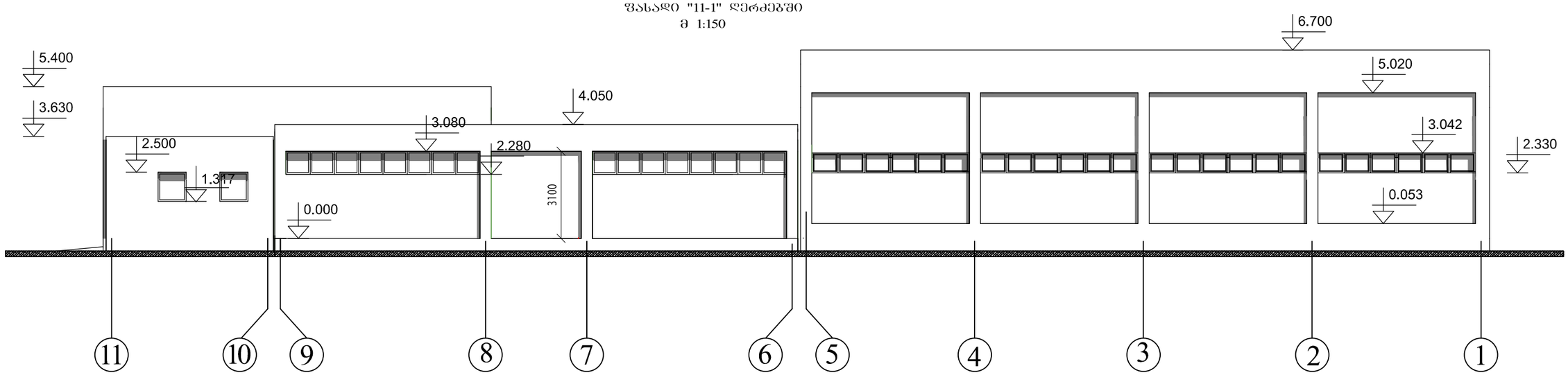

ფასადი "0-ა" ღერძებში
მ 1:150

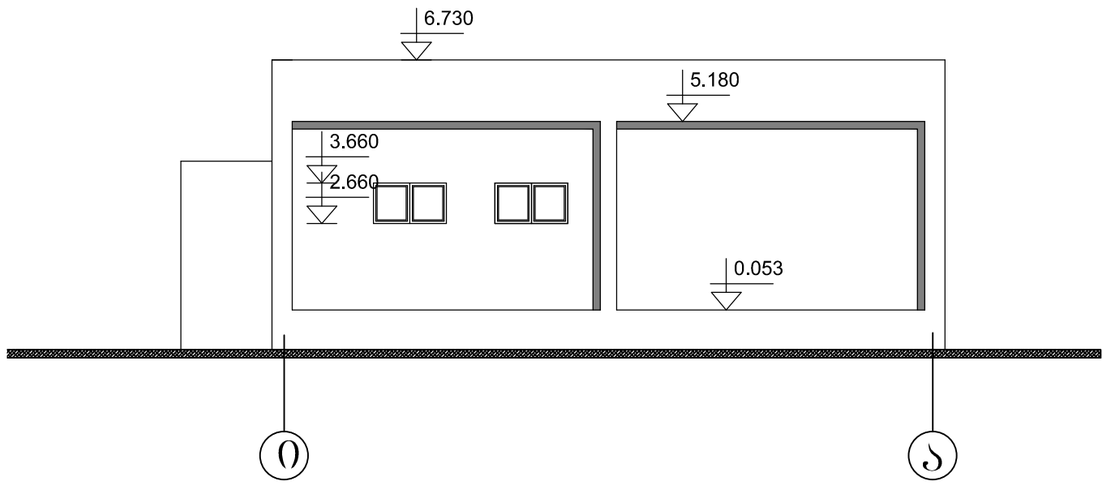

თანამდებობა	გვარი	ხელმოწერა	თარიღი	ლოკომოტივის სარაბაო კომპლექსი. საავარჯიშო დარბაზი, საშნა, გასახდელები, საცურაო აუზი და საძვაბე	სტადია	ფურც.	ფურცლები
					მ. პ.	ა-	
არქიტექტ.	მ. ნათაძე			ფასადი "11-1". "0-ა" ღერძებში	ასოციაცია "ატუ"		
შემოწმა	ბ. ბერიშვილი						

ფასადი "ა-ბ" ღერძებში
მ 1:100

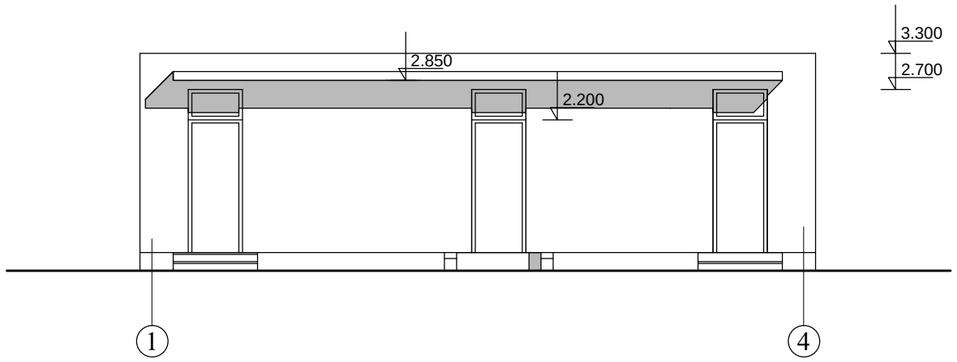

ფასადი "ბ-ა" ღერძებში
მ 1:100

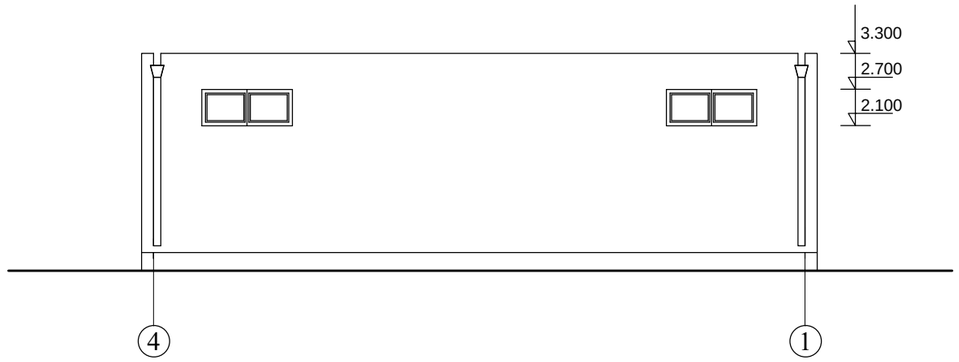

ფასადი "ა-ბ" ღერძებში
მ 1:100

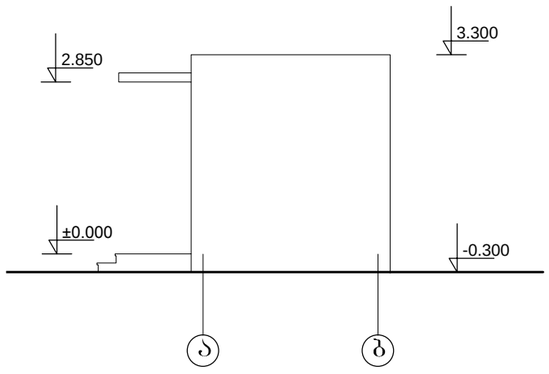

ფასადი "ბ-ა" ღერძებში
მ 1:100

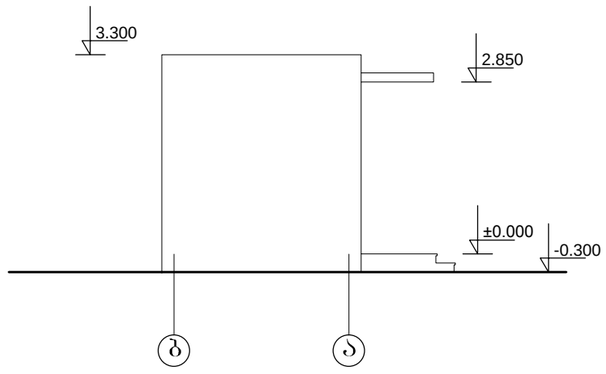

თანამდებობა	გვარი	ხელმოწერა	თარიღი	ლოკომოტივის სარაბაო კომპლექსი. საზოგადოებრივი ტუალეტი		სტადია	ფურც.	ფურცლები
						მ.პ.	ა-	
პრ.მთ.არქ.	მ.ნათაძე			ფასადი "1-4". "4-1". "ა-ბ". "ბ-ა"	მასშტაბი	ასოციაცია "ატუ"		
შეასრულა	მ.ნათაძე							
შეამოწმა	ბ.ბერიშვილი							

ფასადი "1-2" ღერძებში
მ 1:50

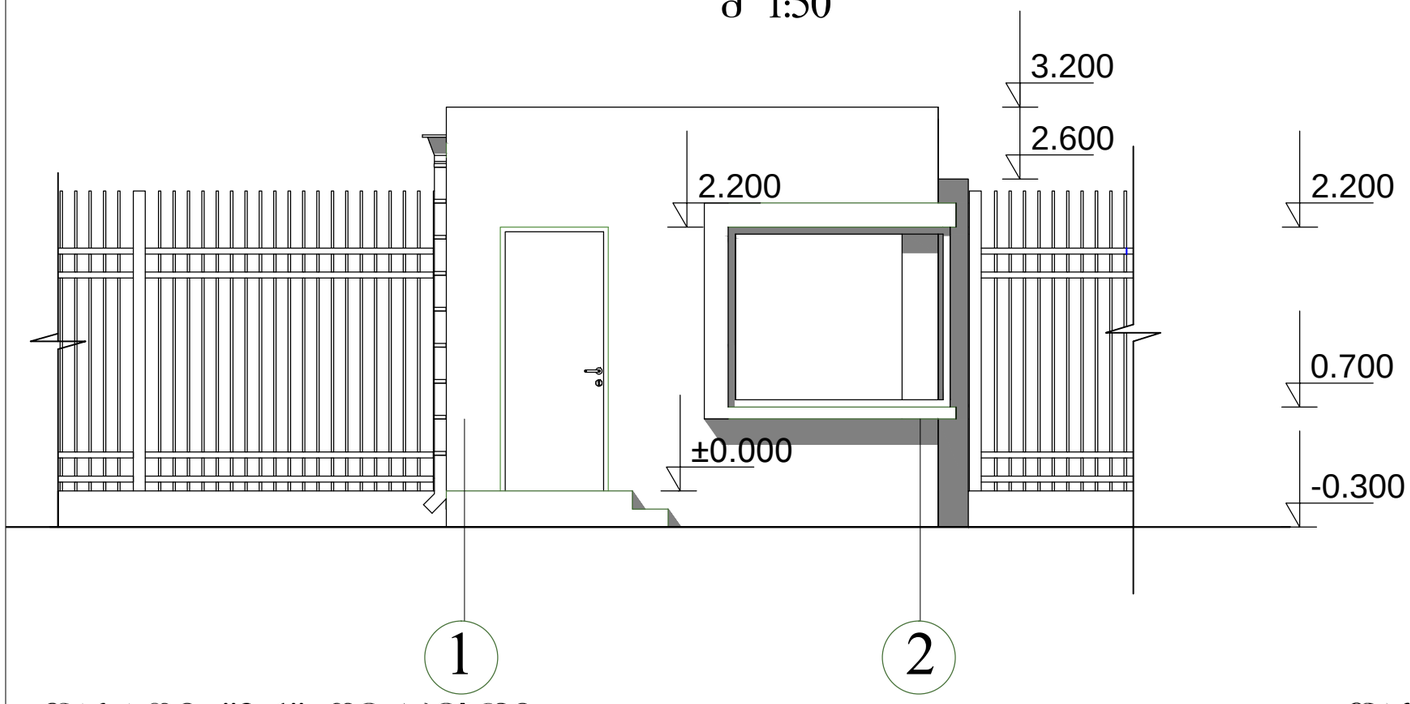

ფასადი "ბ-ა" ღერძებში
მ 1:50

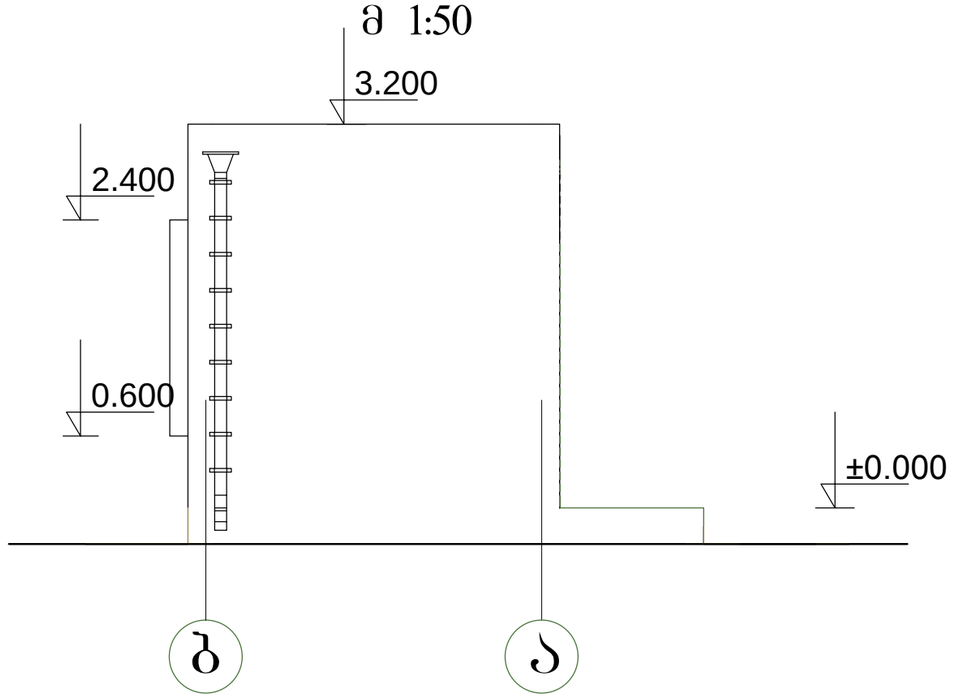

ფასადი "2-1" ღერძებში
მ 1:50

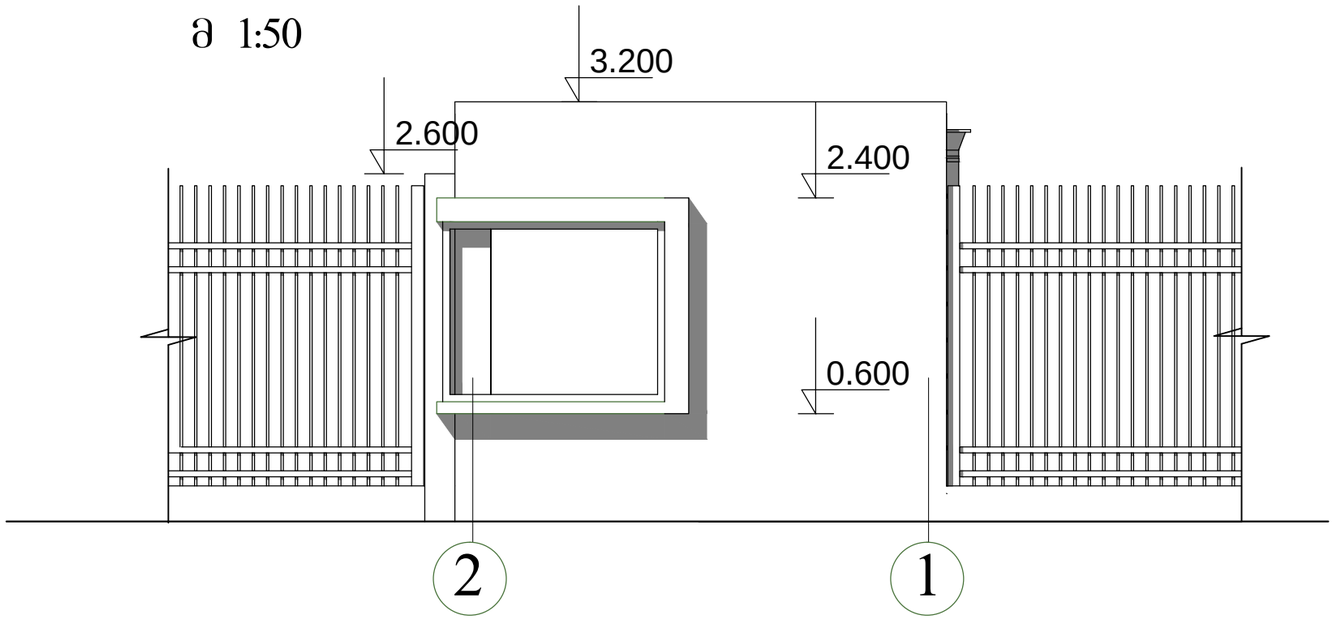

ფასადი "ა-ბ" ღერძებში
მ 1:50

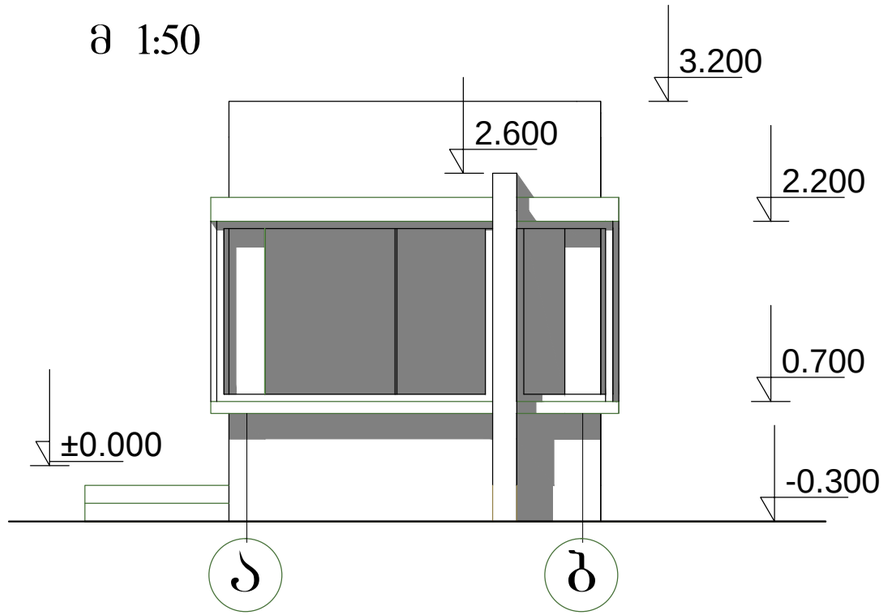

თანამდებობა	გვარი	ხელმოწერა	თარიღი	ლოკომოტივის სარაბაო კომპლექსი. დაცვის ჯიხური.	სტადია	ფურც.	ფურცლები
					მ.პ.	ა-	
არ.მთ.არქ.	მ.ნათაძე						
შესრულა	მ.ნათაძე			ფასადი "1-2". "ბ-ა". "2-1". "ა-ბ"	მასშტაბი 1 : 50	ასოციაცია "ატუ"	
შეამოწმა	ბ. ბერიშვილი						