წარმოგიდგენთ დამატებით მოთხოვნილ დოკუმენტაციას.საკითხზე მსჯელობისას გთხოვთ გაითვალისწინოთ:

1.მომსახურების მაღალი ხარისხის და ზოგადად ბრენდის სანდოობის ზრდის გათვალისწინებით, გაიზრდილია საფოსტო მომსახურებაზე მოთხოვნა, რის გამოც, სულ უფრო მეტი მოქალაქე სარგებლობს სერვისცენტრების მომსახურებით. კორესპოდენციის და ამანათების გაზრდილი რაოდენობის გამო კომპანიის სერვისცენტრებში ხშირად ფიქცირდება რიგები.

2.არსებულ სერვისცენტრში მოუწესრიგებელი შიდა ინფრასტრუქტურა დამატებით პრობლემებს იწვევს მომხმარებელთან. „საქართველოს ფოსტა“-მ გამონახა ფინანსური შესაძლებლობა, რათა მოახდინოს არსებული სერვისცენტრის, თანამედროვე სტანდარტებთან და მომხმარებლის გაზრდილ რაოდენობასთან შესაბამისობაში მოყვანა.წარმოდგენილი შიდა და გარე ვიზუალი სრულად შეესატყვისება ქალაქის სხვა რაიონებში არსებულ სერვისცენტრებს.

3.არსებული შენობის მთელ გაყოლებაძე პირველი სართული (საქრთველის ბანკი და სხვა კომერციული ფართები) საპროექტო ვიზუალით მთლიანად ერდგვაროვან სახეს იღებს.შიდა ფართის კი თუნდაც მცირედი მატება, შიდა განლაგებისთვის ძალინ მნიშვნელოვანია(იხ.საპროექტო გეგმა)

4.რაც შეეხება სარგებლობით გაცემულ ფართს წარმოგიდგენთ ხელშეკრულების გაწყვეტის წერილს.

ზემოთ მოყვანილი არგუმენტების გათვალისწინებით გთხოვთ მოგვცეთ წარმოდგენილი სახით პროექტის განხორციელების თანხმობა.


2.423 $2.450
2.810 €2.870


#ბანკი
რომელიც
სანდოა
2.423 $2.450
2.810 €2.870


საბანკო
ოფისი
0137
საბანკო ოფისი
საბანკო ოფისი
საბანკო ოფისი



GEORGIAN POST
სავალუტო
ყიდვა გაყიდვა
$ 2.450
2.810 € 2.870
კოდაკ ექსპრესი
ციფრული ფოტო


2.423 $2.450
2.810 €2.870



0137
www.gpost.ge
საქართველოს ფოსტა
GEORGIAN POST
სავალუტო
ყიდვა გაყიდვა
$ 2.420 2.445
€ 2.960 3.015
₽ 0.400 0.440
Desktop.ge

საქართველოს ფოსტა

POST 18 00015554

13/07/2018

ფ/პ იზა ბეჟანიშვილს (პ/ნ 01029002454)

შპს ,,საქართველოს ფოსტის" მოიჯარეს
(საიჯარო ხელშეკრულება N 1/439 (11.08.2016წ.)
მის: ქ. თბილისი, მოსკოვის გამზირი N44 (37 სერვის ცენტრი)

ქალბატონო ლიანა,

ჩვენს შორის 2016 წლის 11 აგვისტოს გაფორმებული N 1/439 საიჯარო ხელშეკრულების 7.3 პუნქტის შესაბამისად მეიჯარეს უფლება აქვს მისი საქმიანობის აუცილებლობიდან გამომდინარე მოითხოვოს მოიჯარის მიერ დაკავებული ფართის დაბრუნება და შესაბამისად ხელშეკრულების შეწყვეტა ვადაზე ადრე, რის შესახებაც მოიჯარემ უნდა აცნობოს ერთი თვით ადრე. აღნიშნულიდან გამომდინარე 2018 წლის 18 აგვისტოდან ცალმხრივად შეგიწყდებათ ჩვენს შორის 2016 წლის 11 აგვისტოს გაფორმებული N 1/439 საიჯარო ხელშეკრულება.
გთხოვთ, გაითვალისწინოთ.

პატივისცემით,

ლევან ჩიკვაიძე
გენერალური დირექტორი

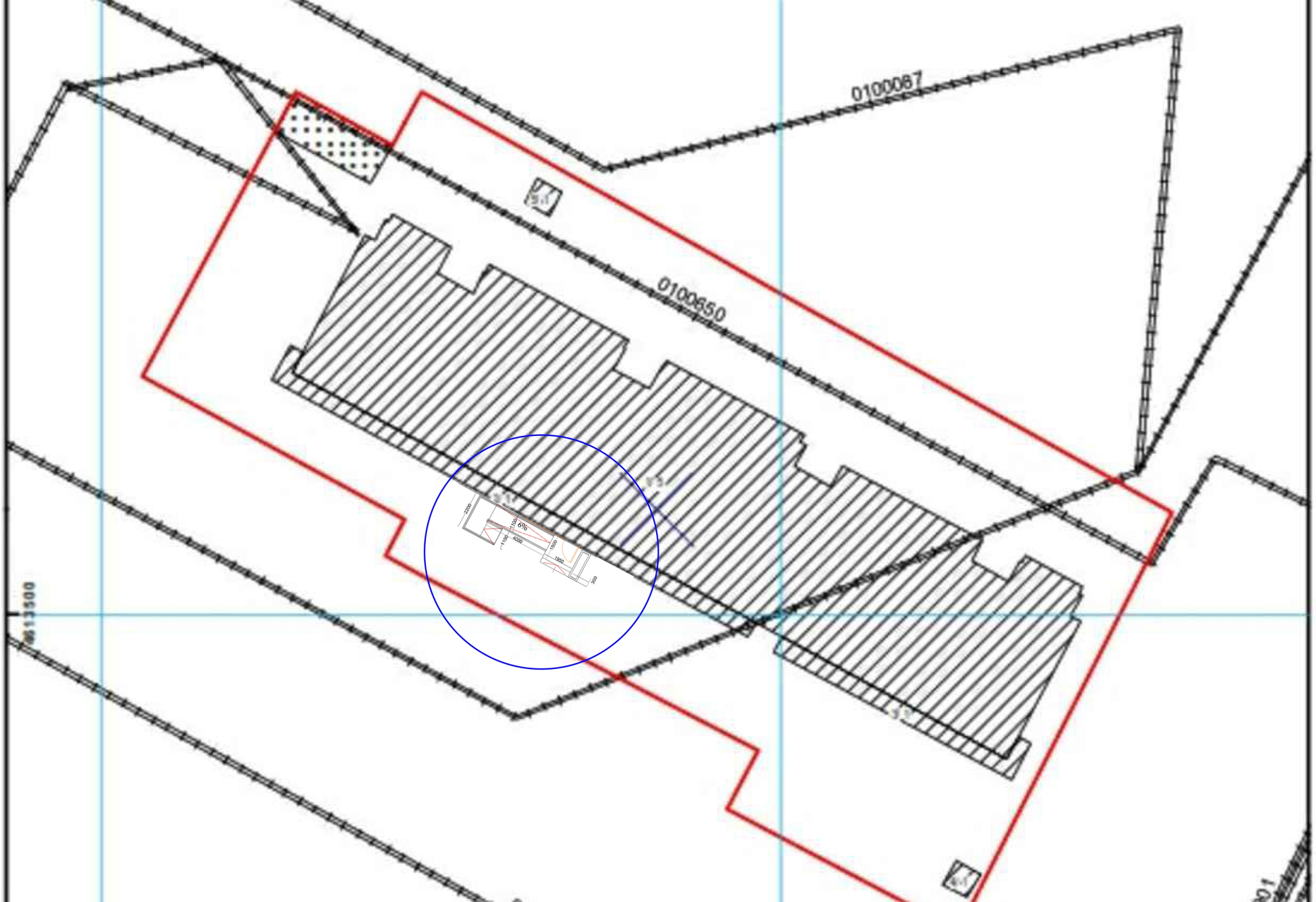
0100687
0100650
2200
1400
4000
1600
1950
300

აზომვითი ნახაზი

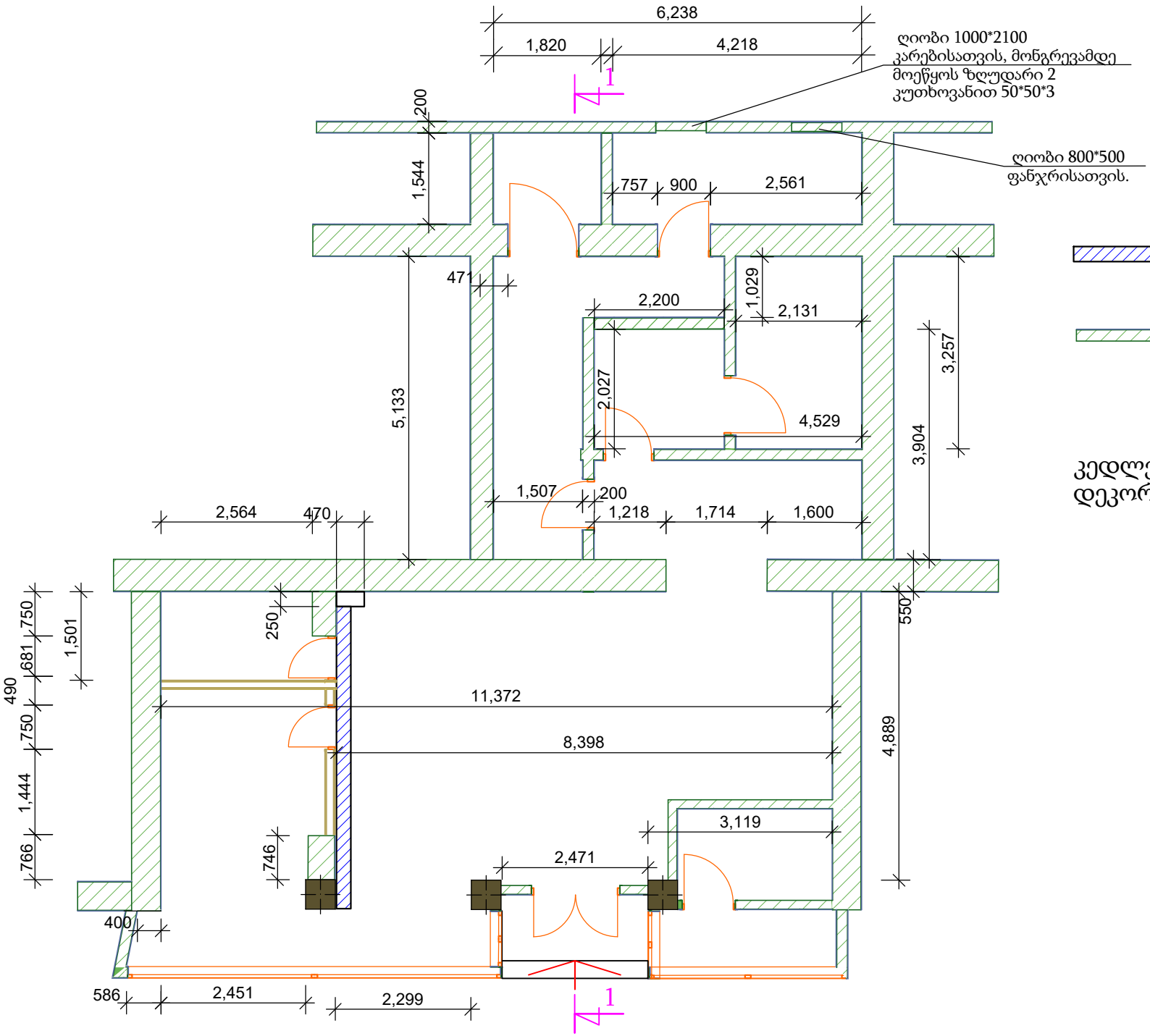

გეგმა

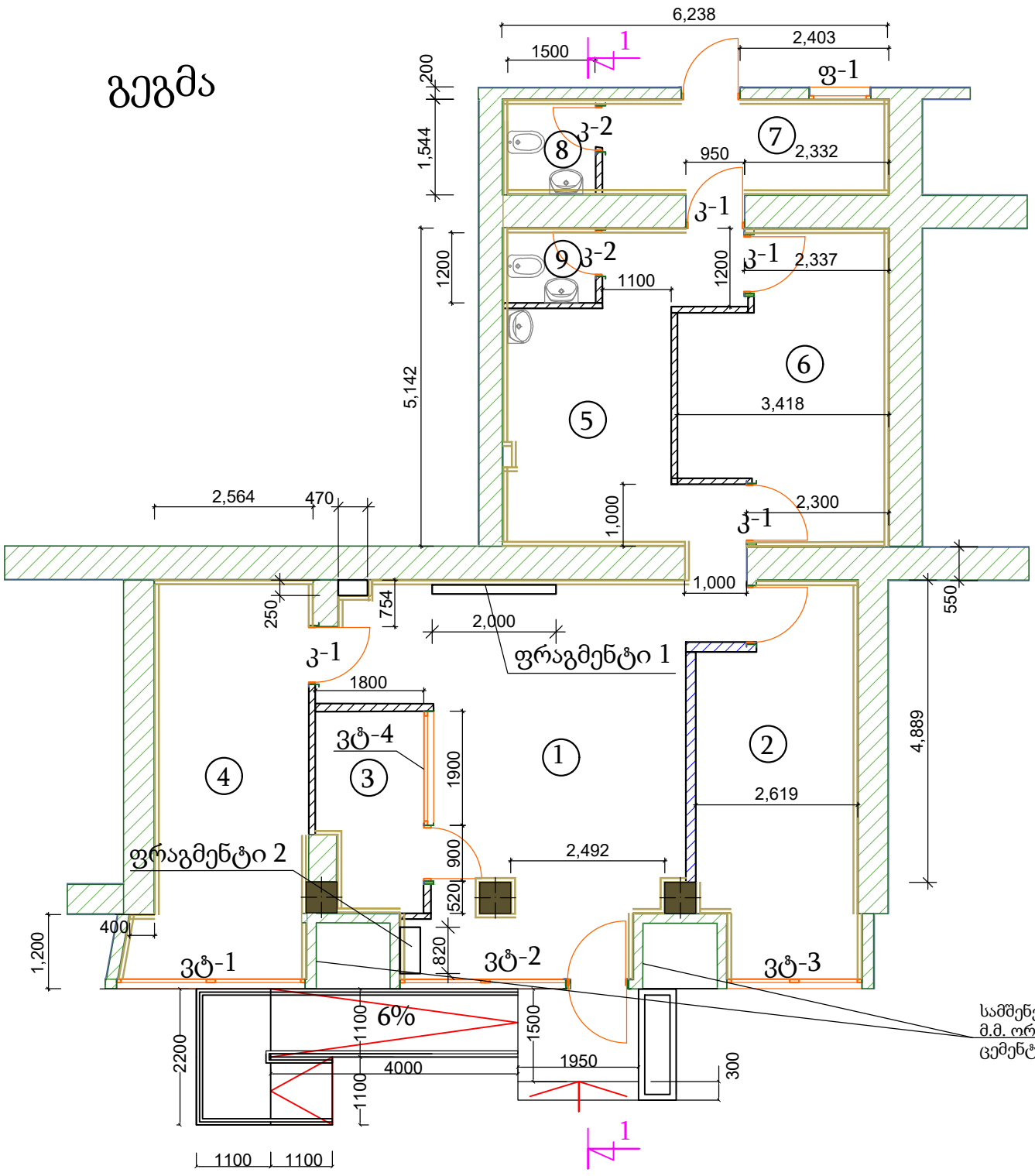

დეკორატიული კედელი

ქვა ბამბით დათბუნებული ნესტგამძლე გიფსო კარდონის ტიხარი

ცალმხრივი ქვა ბამბით დათბუნებული ნესტგამძლე გიფსოკარდონის კედელი

ცალმხრივი გიფსოკარდონის კედელი

ჭერზე მოვაწყოთ გიფსო კარდონის შეკიდული ჭერი. ჭერის სიმაღლე 3 მ. იატაკიდან

1. მომსახურების დარბაზი	30,5 კვ.მ.
2. უკანა მხარე	15,5 კვ.მ.
3. მენეჯერის ოთახი	5,2 კვ.მ.
4. კურიერების ოთახი	16,5 კვ.მ.
5. სამზარეულოს ოთახი	14,5 კვ.მ.
6. კურიერების ოთახი	14,5 კვ.მ.
7. საქვაბე	6,7 კვ.მ.
8. ტვალეტი	2,25 კვ.მ.
9. ტვალეტი	1,8 კვ.მ.
სულ:	107,45 კვ.მ.

სამშენებლო ბლოკის კედელი სისქით 150 მ.მ. ორივე მხრიდან შელესილი ქვიშა ცემენტის ხსნარით.

არსებული ჭრილი 1-1

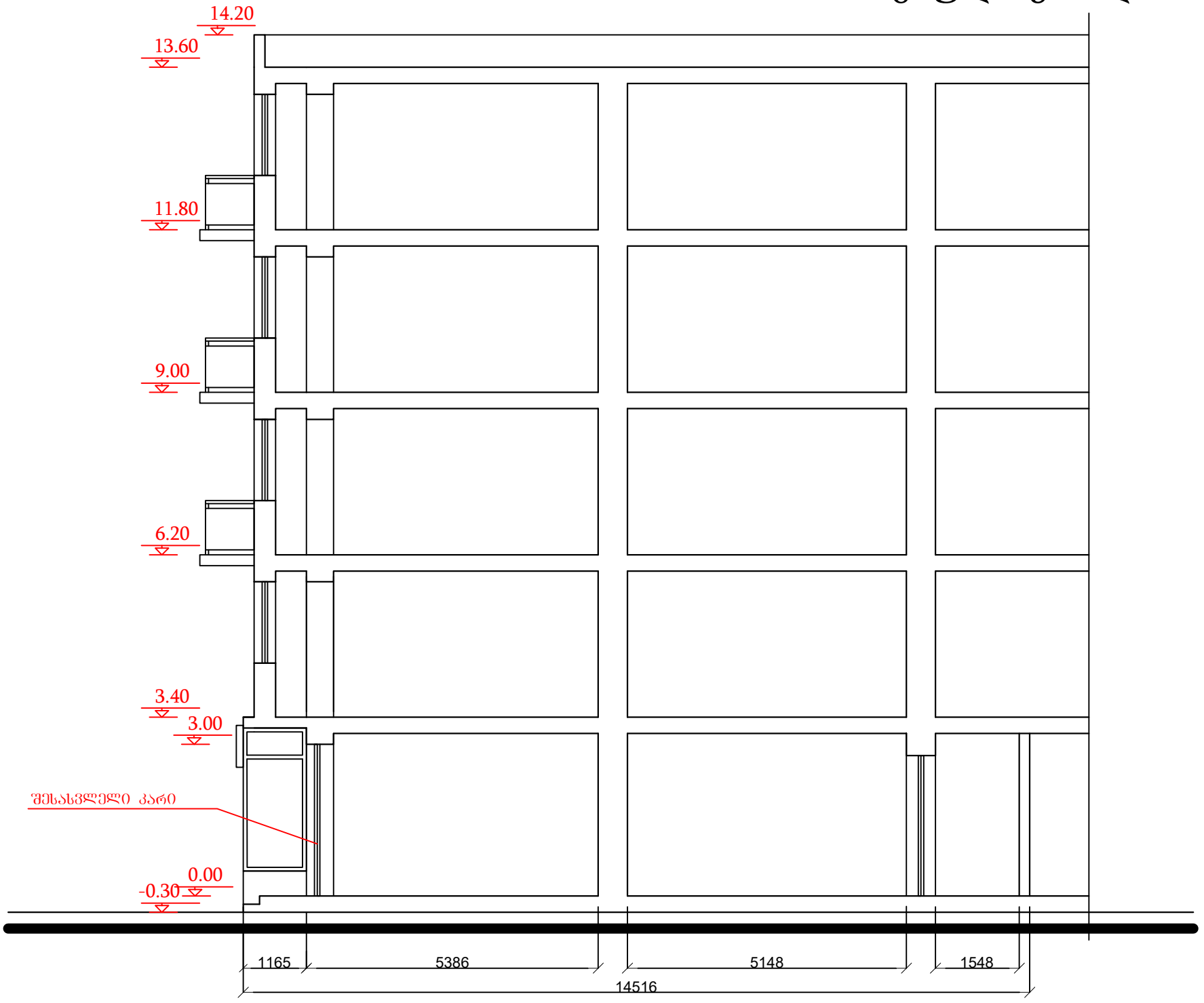

საპროექტო ჭრილი 1-1

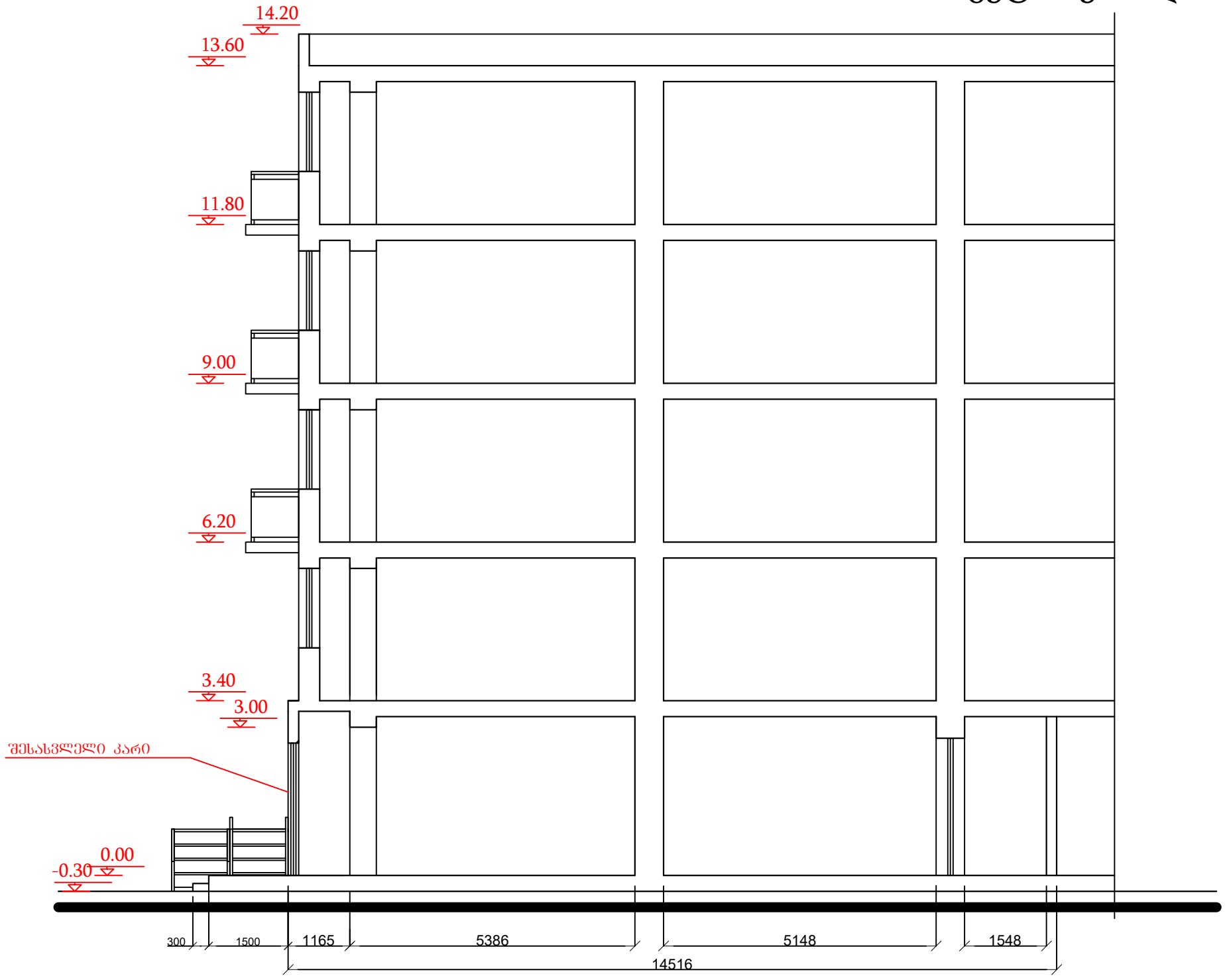

ფასადი

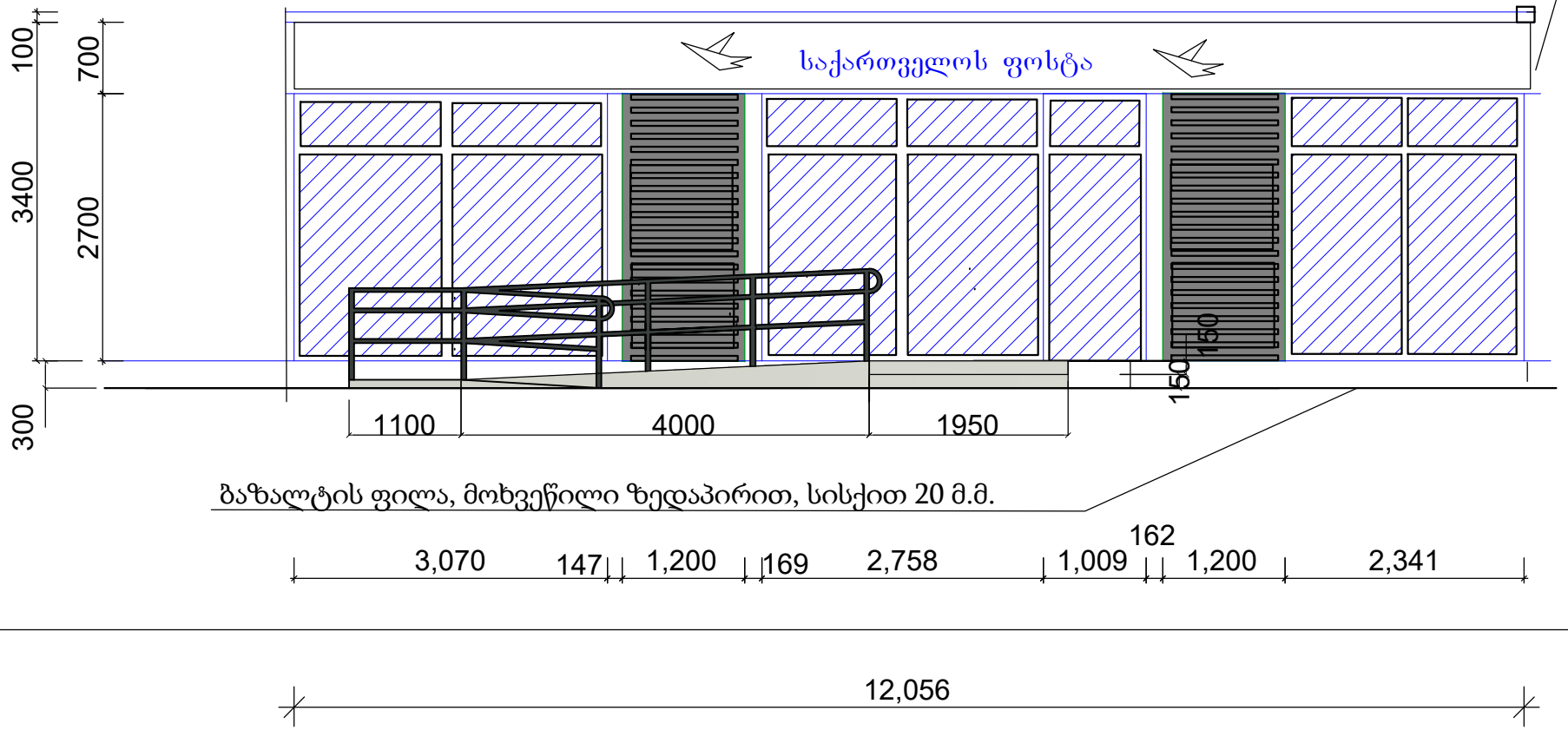
საწვიმარი მილი
საქართველოს ფოსტა
100
700
3400
2700
300
150
150
1100
4000
1950
ბაზალტის ფილა, მოხვეწილი ზედაპირით, სისქით 20 მ.მ.
162
3,070
147
1,200
169
2,758
1,009
1,200
2,341
12,056

კიბისა და პანდუსის მოწყობა

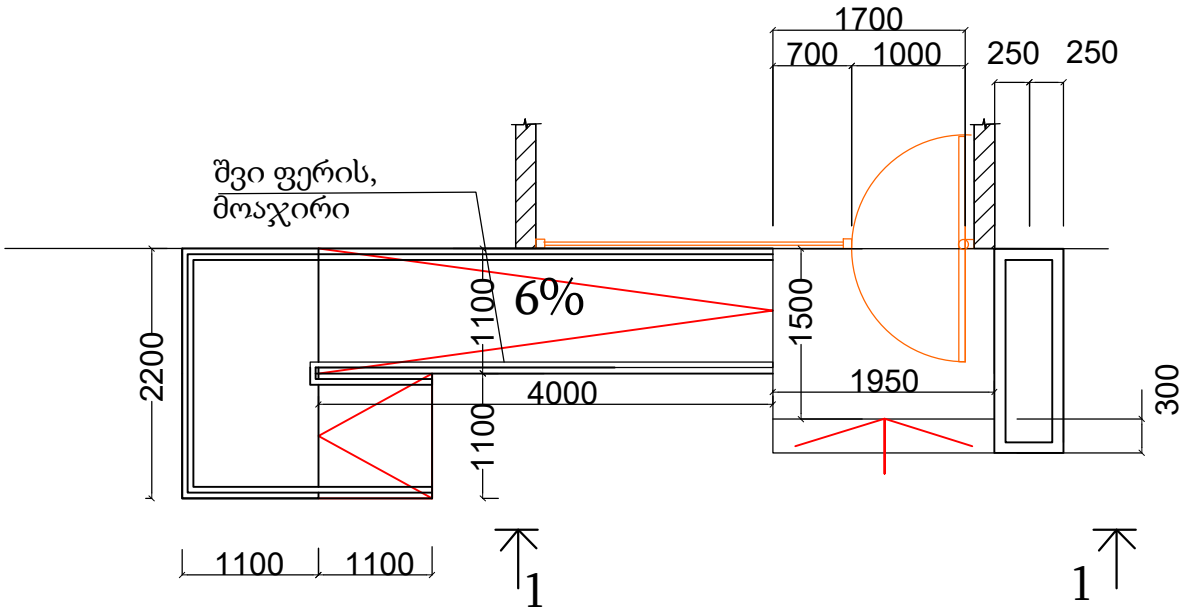

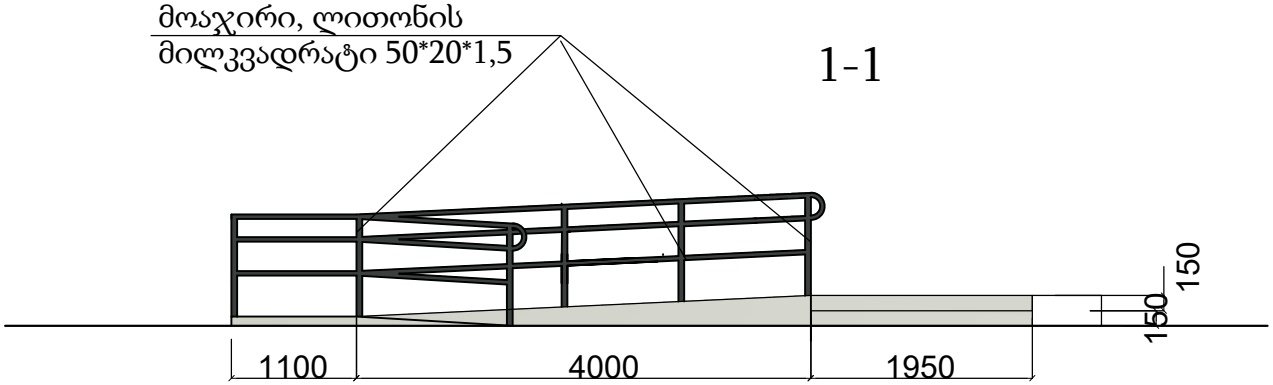

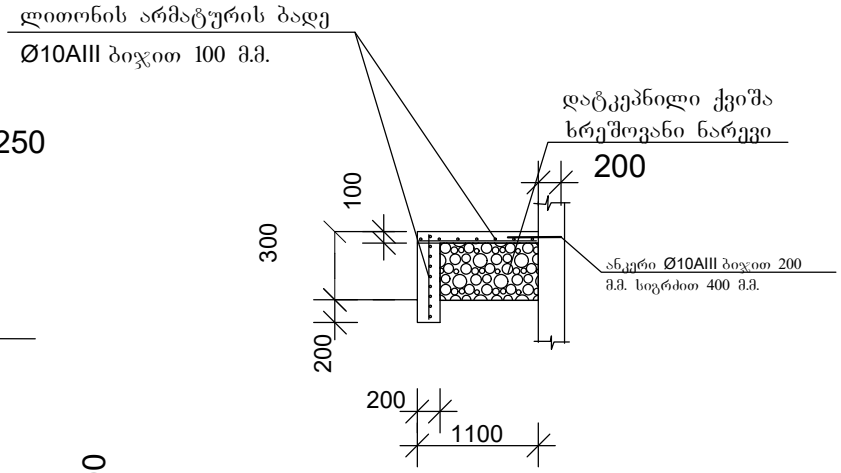

ბაქნისა და პანდუსის არმირება


ფასადი
საწვიმარი მილი
www.gpost.ge
1800
საქართველოს ფოსტა
GEORGIAN POST
www.gpost.ge
1800
100
600
3400
2800
450
12.056
ბაზალტის ფილა, მოხვეწილი ზედაპირით, სისქით 20 მ.მ.
162
3,070
147
1,200
169
2,758
1,009
1,200
2,341
Desktop.ge
შენიშვნა: ფასადი მოწყობილია საქართველოს ფოსტის ერთიანი კონცეფციის ფარგლებში.
ფსურს ფასადის გაკეთილშობილება ისევე როგორც ყველა სერვისცენტრში საქართველოს მასშტაბით. რეკლამა განთავსებულია ფასადის 20 პროცენტზე.