ფორმატი A - 3

თბილისი 2012 წ.

დაკვეთა №

ექსპლიკაცია:

პირობითი ნიშნები

4.52 — არქიტექტურული ნიშნული

— საკადასტრო წითელი ხაზი

შენიშვნები:

1. ნახაზზე ზომები მოცემულია სანტიმეტრებში

2. ნახაზზე საპროექტო შენობის ნული შეესაბამება აბსოლიტურ ნიშნულს - 1128.3

ჭრილი ა _ ა მ. 1:100

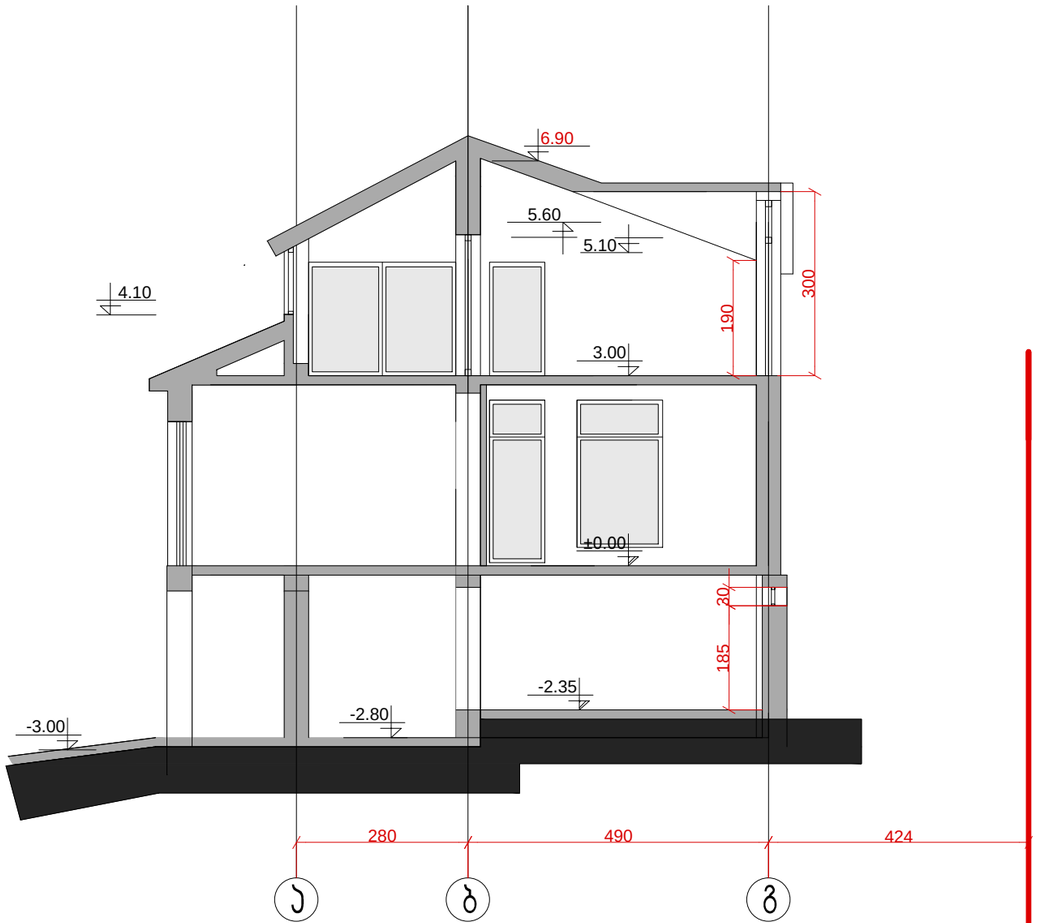

შპს. „ჩერონი“	
ქ. თბილისი, ვაჟა-ფშაველას V ცარტალი, II კორპუსი ბინა№9	
შეთანხმებულია დამკვეთთან	ხელმოწერა

პროექტის სახელწოდება

საცხოვრებელი სახლების კომპლექსი „ჩერონი“

№8 ნაკვეთზე, მდ.ლაქა დავით მაკალათიას ინდივიდუალური საცხოვრებელი სახლის პროექტი

შეთანხმებული პროექტის კორექტირება

		ი/მ ირაკლი ფირანაშვილი	
თანამდებობა	გვარი	ხელმოწერა	თარიღი
კორექტირებულია ავტორი	ი. ფირანაშვილი		
დაამუშავა	ი. ფირანაშვილი		
მასშტაბი	1 : 100	ჭრილი ა – ა	
თარიღი			
სტადია		ფურცლები	ფურცელი
პროექტი		13	ა-12

ჭრილი ბ _ ბ მ. 1:100

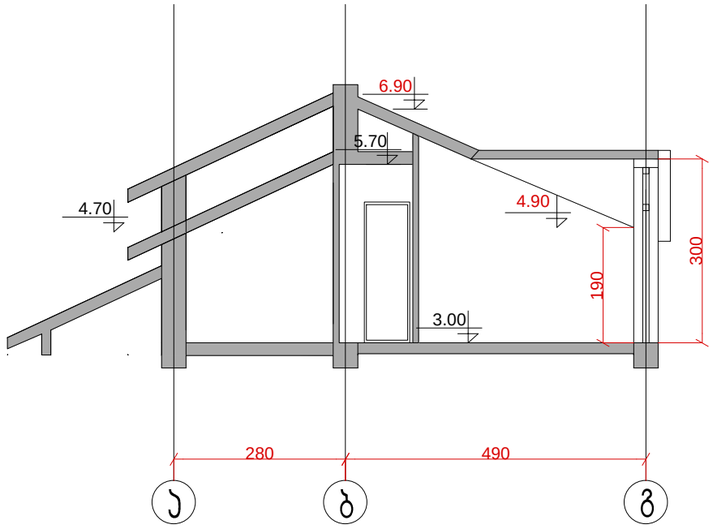

ფორმატი A - 3

თბილისი 2012 წ.

დაკვეთა №

ექსპლიკაცია:

პირობითი ნიშნები

4.52 — არქიტექტურული ნიშნული

— საკადასტრო წითელი ხაზი

შენიშვნები:

1. ნახაზზე ზომები მოცემულია სანტიმეტრებში

2. ნახაზზე საპროექტო შენობის ნული შეესაბამება აბსოლიტურ ნიშნულს - 1128.3

შპს. „ჭერონი“

ქ. თბილისი, ვაჟა-ფშაველას ქვარტალი, II კორპუსი ბინა№9

შეთანხმებულია დამკვეთთან

ხელმოწერა

პროექტის სახელწოდება

საცხოვრებელი სახლების კომპლექსი „ჭერონი“

№8 ნაკვეთზე მოქცეული დაბალ მაკალათიან ინდივიდუალური საცხოვრებელი სახლის პროექტი

შეთანხმებული პროექტის კორექტირება

		ი/მ ირაკლი ფირანაშვილი	
თანამდებობა	გვარი	ხელმოწერა	თარიღი
კორექტირებულიპრ. ავტორი	ი. ფირანაშვილი		
დაამუშავა	ი. ფირანაშვილი		
მასშტაბი	1 : 100	ჭრილი ბ – ბ	
თარიღი			
სტადია		ფურცლები	ფურცელი
პროექტი		13	ა-13