ჭრილი 2-2

მ 1:100

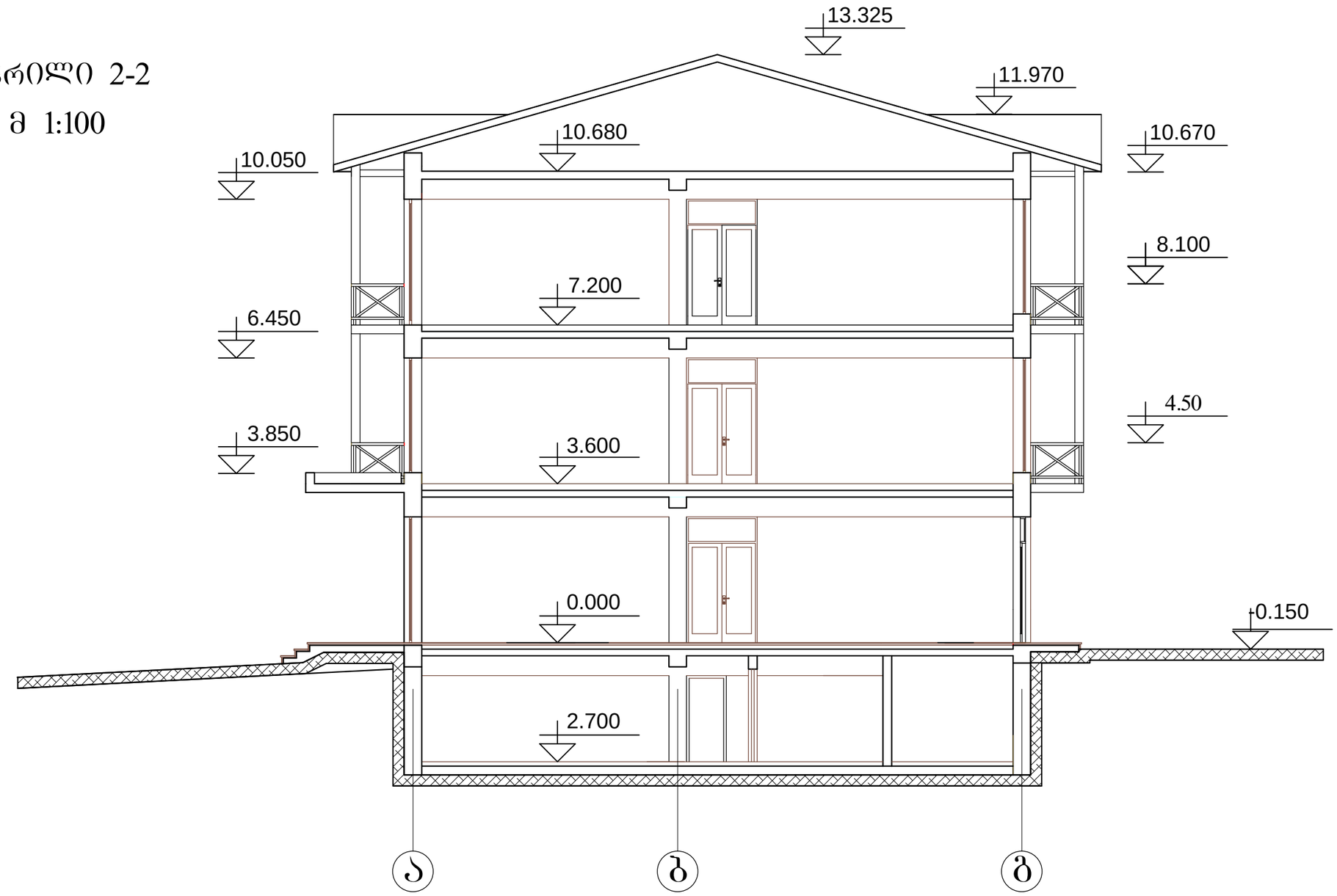

თანამდებობა	გვარი	ხელმოწერა	თარიღი	ლოკომოტივის სარაბაო კომპლექსი. სასტუმრო 52 ადგილზე	სტადია	ფურც.	ფურცლები
					მ.პ.	ა-	
არ.მთ.არქ.	მ.ნათაძე						
შეასრულა	მ. ნათაძე			ჭრილი 2-2	მასშტაბი 1:100	ასოციაცია "ატუ"	
შეამოწმა	ბ.ბერიშვილი						

ჭრილი 4-4
მ 1:150

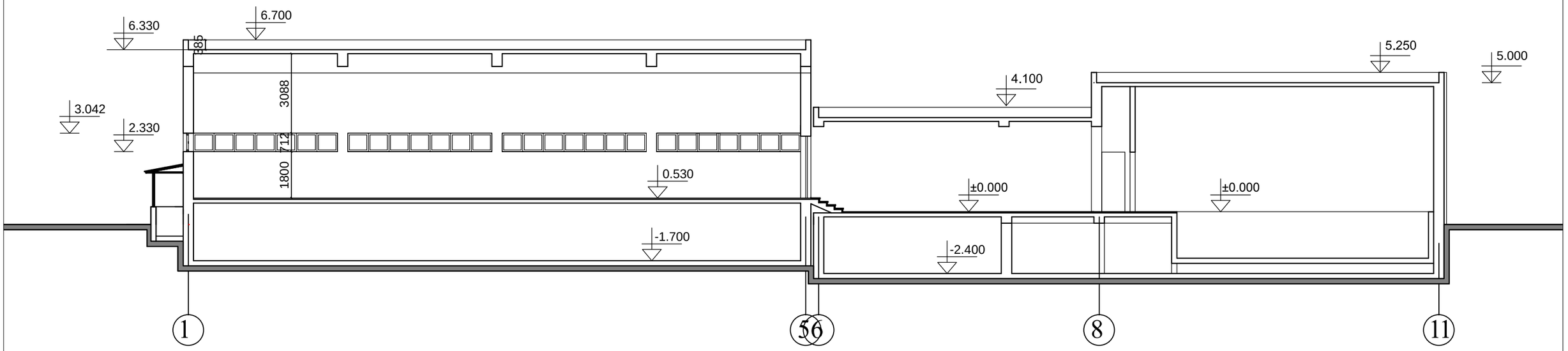

თანამდებობა	გვარი	ხელმოწერა	თარიღი	ლოკომოტივის სარაბგო კომპლექსი. საავარჯიშო დარბაზი, საუნა, გასახდელები, საცურაო აუზი და საძვაბე	სტადია	ფურც.	ფურცლები
					მ. პ.	ა-	
არქიტექტ.	მ. ნათაძე			ჭრილი 4-4	ასოციაცია "ატუ"		
შეამოწმა	ბ. ბერიშვილი						

ჭრილი 1-1 მ 1:50

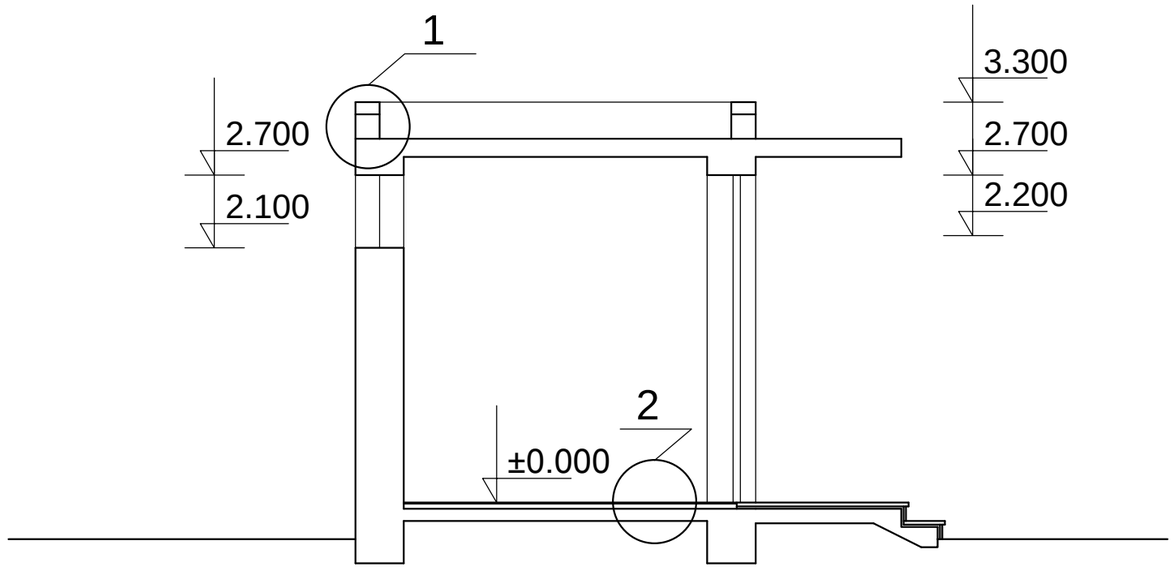

თანამდებობა	გვარი	ხელმოწერა	თარიღი	ლოკომოტივის სარაბგო კომპლექსი. საზოგადოებრივი ტუალეტი		სტადია	ფურც.	ფურცლები
						მ.პ.	ა-	
პრ.მთ.არქ.	მ.ნათაძე			ჭრილი 1-1	მასშტაბი	ასოციაცია "ატუ"		
შეასრულა	მ.ნათაძე							
შეამოწმა	ბ.ბერიშვილი							

ჭრილი 1-1
მ 1:50

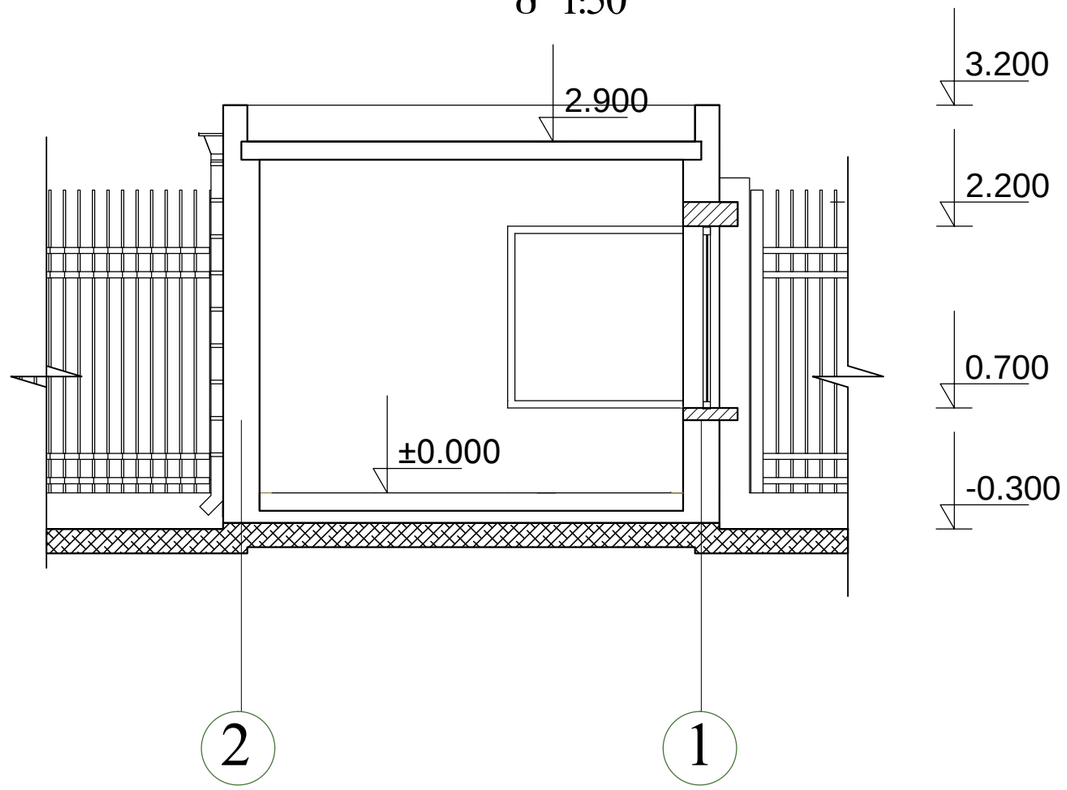

თანამდებობა	გვარი	ხელმოწერა	თარიღი	ლოკომოტივის სარაბაო კომპლექსი. დასვის ჯიხური.		სტადია	ფურც.	ფურცლები
						მ.პ.	ა-	
არ.მთ.არქ.	მ.ნათაძე							
შეასრულა	მ.ნათაძე			ჭრილიი 1-1	მასშტაბი	ასოციაცია "ატუ"		
შეამოწმა	ბ. ბერიშვილი				1 : 50			