შ.პ.ს. "საქართველოს ტექნიკური ჯგუფი"

ქ. თბილისში, ლიბერთი ბანკის კრწანისის ფილიალის რეკონსტრუქციის პროექტი
ღიობის გაფართოება

კონსტრუქციული ნაწილი

დირექტორი გ. ნოზაძე

თბილისი 2018

შ.პ.ს. "საქართველოს ტექნიკური ჯგუფი"

ქ. თბილისში, ლიბერთი ბანკის კრწანისის ფილიალის რეკონსტრუქციის პროექტი
ღიობის გაფართოება

კონსტრუქციული ნაწილი

თბილისი 2018

შენობის კონსტრუქციული აღწერილობა, კონსტრუქციული ღონისძიება

პროექტი მოიცავს ქალაქ თბილისში, ლიბერთი ბანკის კრწანისის ფილიალის რეკონსტრუქციის ფარგლებში ხდება შენობის შიგნით არსებულ ბეტონის კედელში არსებული ღიობის გაფართოება. არსებული ღიობის სიგანე 0.9 მეტრია, რომლის გაფართოება უნდა მოხდეს 3.0 მეტრამდე. ღიობში ეწყობა სამი კარები.

შენობა აშენებულია მე-20 საუკუნის 70-იან წლებში.

სახლი შედგება 8 სართულისა და სარდაფისაგან. შენობას გააჩნია ბეტონის ლენტური საძირკველი. შენობის კონსტრუქცია კარკასულ-პანელოვანია. შენობის სართულშუა გადახურვები მოწყობილია ღრუტანიანი ასაწყობი რკინაბეტონის ფილებით.

შენობას არ აღენიშნება ჯდენები და დაზიანებები. შენობაზე აღინიშნება რეკონსტრუქციის კვალი.

რეკონსტრუქცია მიმდინარეობს შენობის პირველ სართულზე. კედელი, რომელშიც ხდება არსებული ღიობის გაფართოება წარმოადგენს ბეტონის მონოლითურ კედელს. კედელში განთავსებულია სავენტილაციო არხები. კედლის ბეტონის მარკა შეესაბამება ბ-15-ს. კედელი არმირებული არ არის, შესაბამისად კედელი არ წარმოადგენს დიაფრაგმას. აღნიშნული კედლის აყოლებაზე ყველა სართულზე დამონტაჟებულია სავეტილაციო პანელები.

კედელში ღიობის გაფართოება უნდა განხორციელდეს წარმოდგენილი ნახაზების მიხედვით.

სამუშაოების განხორციელების დროს დაცული უნდა იქნეს შემდეგი მიმდევრობა:

1. ბეტონის კედელში ლითონის ჩარჩოს მონტაჟისათვის წინასწარ მოეწყოს ღარები;
2. ღარებში დამონტაჟდეს ლითონის პროფილები ორივე მხრიდან და მოხდეს მათი ერთმანეთზე დაქაჩვა ჭანჭიკებით;
3. ლითონის ჩარჩოს ვერტიკალური და ჰორიზონტალური ელემენტები დადუღდეს ერთმანეთზე;
4. მხოლოდ ამის შემდეგ მოხდეს კედლის ეტაპობრივი დემონტაჟი და პარალელურად ლითონის დგარების მონტაჟი;
5. ლითონის ელემენტები ერთმანეთთან დაკავშირდეს ლითონის ფურცლების და კუთხოვანების საშუალებით;
6. ლითონის ელემენტები გაიწმინდოს და შეიღებოს ანტიკოროზიული საღებავით;
7. ბეტონის კედელსა და ლითონის ელემენტებს შორის სიცარიელეები ამობეტონდეს წვრილმარცვლოვანი ბეტონით.

შ.პ.ს. "საქართველოს ტექნიკური ჯგუფი"					
ქ. თბილისში, ლიბერთი ბანკის კრწანისის ფილიალის რეკონსტრუქციის პროექტი ღიობის გაფართოება					
დირექტორი		გ. ნოზაძე	საშენებლო-სარემონტო სამუშაოები	ფურცელი	კ-4
			შენობის კონსტრუქციული აღწერილობა, კონსტრუქციული ღონისძიება	თარიღი	2018 წ.
				მასშტაბი	ასოციით

ფოტოფიქსაცია













შ.პ.ს. "საქართველოს ტექნიკური ჯგუფი"					
ქ. ობილისში, ლიბერთი ბანკის ქრწანისის ფილიალის რეკონსტრუქციის პროექტი ღიობის გაფართოება					
დირექტორი		გ. ნოზაძე	საკონსტრუქციო-სარემონტო სამუშაოები	ფურცელი	კ-5
			ფოტოფიქსაცია	თარიღი	2018 წ.
				მასშტაბი	პროგრამით

არსებული ღიობი

მ: 1-50

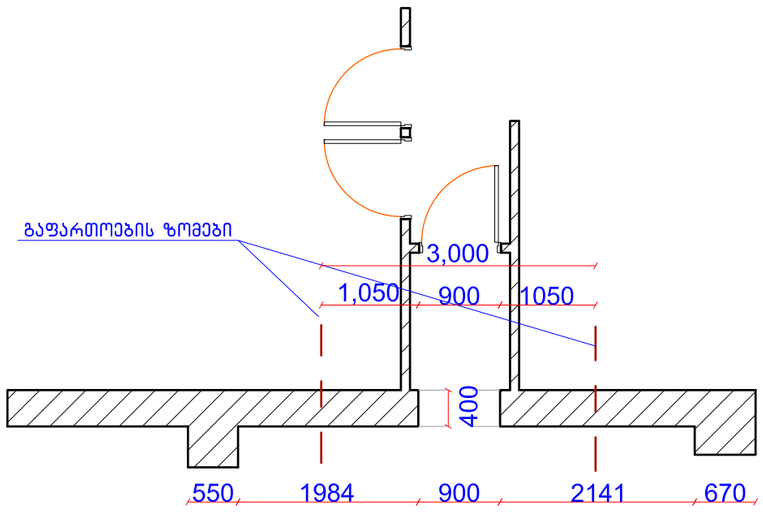

საპროექტო ღიობი

მ: 1-50

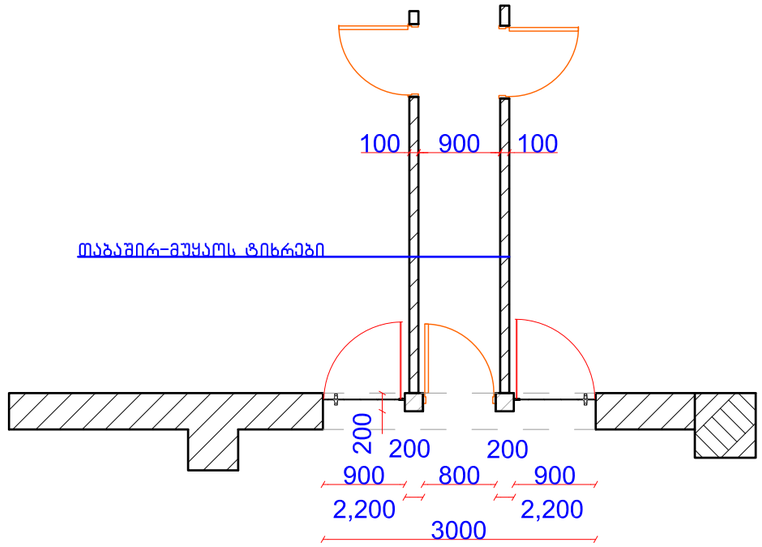

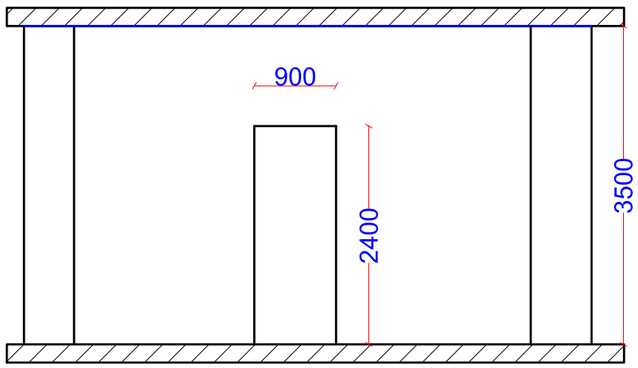

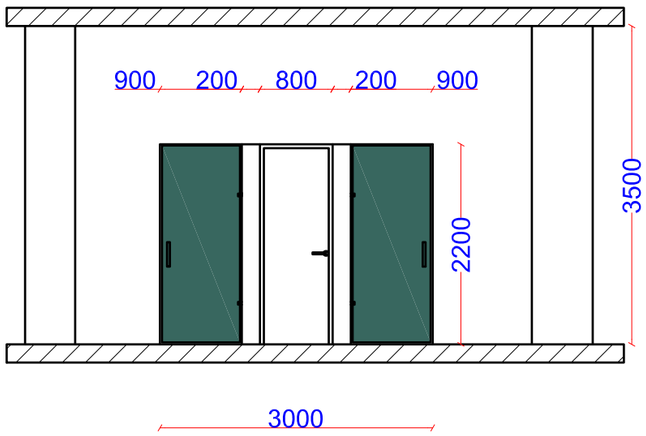

ზომები მოცემულია მილიმეტრებში

პროექტის დასახელება

ლიბერთი ბანკის კრწანისის ფილიალის რეკონსტრუქციის პროექტი

შენიშვნა:

1. შედუღება მოხდეს ხელით E 42 ტიპის ელექტროდით;
2. ლითონის ელემენტები საპროექტო მდგომარეობაში მონტაჟის შემდეგ გაიწმინდოს და შეიღებოს ანტიკოროზიული საღებავით;

პირობითი აღნიშვნები

არსებული კედელი

მ/მ ტიხრები

შ.პ.ს. "საქართველოს ტექნიკური ჯგუფი"					
ქ. თბილისში, ლიბერთი ბანკის კრწანისის ფილიალის რეკონსტრუქციის პროექტი ღიობის გაფართოება					
დირექტორი		გ. ნოზაძე	სამშენებლო-სარემონტო სამუშაოები	შკრებელი	კ-8
			არსებული ღიობი, საპროექტო ღიობი	თარიღი	2018 წ.
				მასშტაბი	პირობითი

არსებული ღიობის რეკონსტრუქცია

მ: 1-50

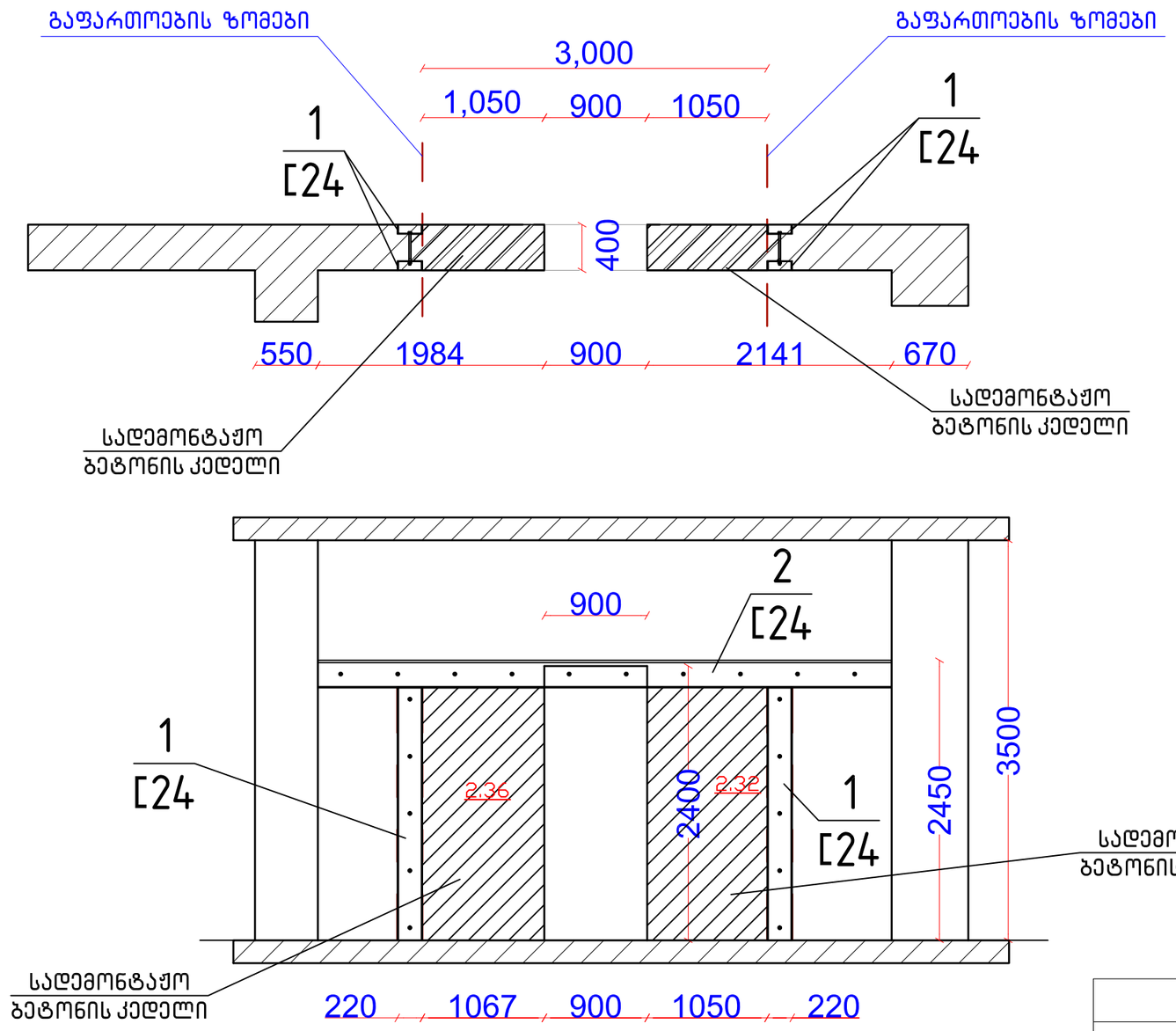

ზომები მოცემულია მილიმეტრებში

პროექტის დასახელება

ლიბერთი ბანკის კრწანისის ფილიალის რეკონსტრუქციის პროექტი

შენიშვნა:

1. შედუღება მოხდეს ხელით E 42 ტიპის ელექტროდით;
2. ლითონის ელემენტები საპროექტო მდგომარეობაში მონტაჟის შემდეგ გაიწმინდოს და შეიღებოს ანტიკოროზიული საღებავით;

პირობითი აღნიშვნები

არსებული კედელი

მ/მ ტიხრები

შ.პ.ს. "საქართველოს ტექნიკური ჯგუფი"					
ქ. თბილისში, ლიბერთი ბანკის კრწანისის ფილიალის რეკონსტრუქციის პროექტი ღიობის გაფართოება					
დირექტორი		გ. ნოზაძე	სამშენებლო-სარემონტო სამუშაოები	ფურცელი	კ-9
			არსებული ღიობის რეკონსტრუქცია	თარიღი	2018 წ.
				მასშტაბი	პროპორციით

საპროექტო ღიობი

მ: 1-50

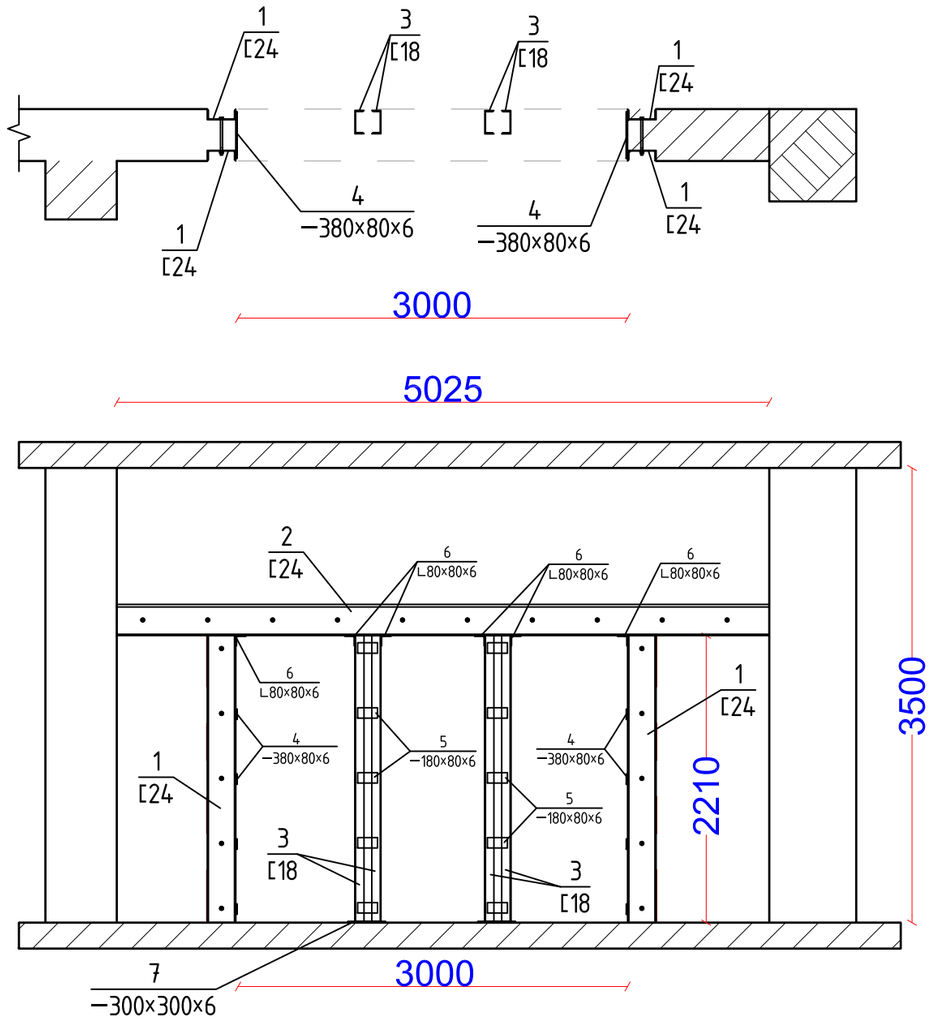

ს პ ე ც ი ფ ი კ ა ც ი ა

კონსტრუქციის დასახელება	პოზიციის №	კვეთი მმ	რაოდენობა ცალი	სიგრძე მმ	საერთო სიგრძე მ	წონა კგ
გადახურვის ფარდული	1	[24	4	2210	8.8	212
	2	[24	2	5025	10.1	241
	3	[18	4	2210	8.84	144
	4	-80x6	14	380	5.32	95
	5	-80x6	20	180	3.60	64
	6	L80x6	6	380	2.28	17
	7	-300x10	4	300	1.20	28
	8	ჭანჭიკი M16	15	350	5.25	20
					Σ	822

პროექტის დასახელება

ლიბერთი ბანკის კრწანისის ფილიალის რეკონსტრუქციის პროექტი

შენიშვნა:

1. შედუღება მოხდეს ხელით E 42 ტიპის ელექტროდით;
2. ლითონის ელემენტები საპროექტო მდგომარეობაში მონტაჟის შემდეგ გაიწმინდოს და შეიღებოს ანტიკოროზიული საღებავით;

პირობითი აღნიშვნები

შ.პ.ს. "საქართველოს ტექნიკური ჯგუფი"					
ქ. თბილისში, ლიბერთი ბანკის კრწანისის ფილიალის რეკონსტრუქციის პროექტი ღიობის გაფართოება					
დირექტორი		გ. ნოზაძე	საამშენებლო-სარემონტო სამუშაოები	ფურცელი	კ-10
			საპროექტო ღიობი	თარიღი	2018 წ.
				მასშტაბი	პირობითი