საქართველოს კულტურული მემკვიდრეობის დაცვის ეროვნული სააგენტო
Georgian National Agency for Cultural Heritage Preservation

KA990183797404118

№19/4465 14 / ნოემბერი / 2018 წ.

სს სტადიუმ ჰოტელის დირექტორს
ბატონ დავით გელბახიანს
პ/ნ 01008020328
მის.: დ.აღმაშენებლის გამზ.N178

გ ა ფ რ თ ხ ი ლ ე ბ ა

სსიპ - საქართველოს კულტურული მემკვიდრეობის დაცვის ეროვნულ სააგენტოში შემოვიდა ინფორმაცია, ქ. თბილისში, დ.აღმაშენებლის გამზ.#178-ში (ს/კ 01.13.07.024.002) მდებარე კულტურული მემკვიდრეობის ძეგლზე მიმდინარე უნებართვო სამუშაოებთან დაკავშირებით. თქვენს მიერ, განხორციელებული ქმედების გამოსწორებისა და შესრულებული სამუშაოების მოქმედ კანონმდებლობასთან შესაბამისობაში მოყვანის მოთხოვნით, "კულტურული მემკვიდრეობის შესახებ" საქართველოს კანონის 30-ე მუხლის საფუძველზე, გეძლევათ ეს წერილობითი გაფრთხილება, რომლის საფუძველზეც ვალდებული ხართ:

· ერთი თვის ვადაში უზრუნველყოთ, ქალაქ თბილისის მუნიციპალიტეტის მერიიდან ძეგლზე სამუშაოების ნებართვის მოპოვება;

წინამდებარე გაფრთხილების შეუსრულებლობა „საქართველოს ადმინისტრაციულ სამართალდარღვევათა კოდექსის“ 88-ე მუხლის პირველი პუნქტის თანახმად, გამოიწვევს ფიზიკური პირის დაჯარიმებას 5 000 ლარით, ხოლო იურიდიული პირის ან ამხანაგობის დაჯარიმებას 10 000 ლარით, ამ მუხლით განსაზღვრული დაჯარიმების საფუძვლების აღმოუფხვრელობის შემთხვევაში შესაბამისი ძეგლის მესაკუთრეს (კანონიერი მოსარგებლეს) ყოველ 6 თვეში ეკისრება წინა ჯარიმით განსაზღვრული თანხის სამმაგი ოდენობა.

გაფრთხილება შეიძლება გასაჩივრდეს საქართველოს განათლების, მეცნიერების, კულტურისა და სპორტის სამინისტროში (მის: ქალაქი თბილისი, სანაპიროს ქ. N4) ერთი თვის ვადაში.

უფროსის მოვალეობის შემსრულებელი ხელმოწერილია/შტამპდასმულია ელექტრონულად გიორგი სანდოძე

ქ. თბილისის მუნიციპალიტეტის
მერიის ეკოლოგიისა და გამწვანების
საქალაქო სამსახური

KA980119722115716

№25/273917

18 / ოქტომბერი / 2016 წ.

შპს „ჯორჯიან ჰოტელ მენეჯმენტი“-ს დირექტორს
ბატონ დავით გელბახიანს
მის: დ.აღმაშენებლის მე-12 კმ

თქვენი 2016 წლის 13 ოქტომბრის (#374099/07) განცხადების პასუხად, რომლითაც ითხოვთ თქვენს კუთვნილ ტერიტორიაზე (აღმაშენებლის გამზ N178 ს/კ 01.13.07.024.002) მშენებლობის განხორციელების მიზნით მწვანე ნარგავების მოჭრის ნებართვას, გაცნობებთ, რომ ქალაქ თბილისის მუნიციპალიტეტის მერიის ეკოლოგიისა და გამწვანების საქალაქო სამსახურის მიერ, ზოგადი ადმინისტრაციული კოდექსის 96-ე და 97-ე მუხლების მოთხოვნათა დაცვით განხორციელდა ადმინისტრაციული წარმოება, შესწავლილი იქნა თქვენს მიერ წარმოდგენილი დოკუმენტები, სპეციალისტების მიერ დათვალიერდა განცხადებაში და თქვენს მიერ წარმოდგენილ დასკვნაში მითითებული მწვანე ნარგავების მდგომარეობა, რის შედეგადაც მიღებული იქნა შემდეგი გადაწყვეტილება:

საქართველოს ზოგადი ადმინისტრაციული კოდექსის მე-9 მუხლის თანახმად, ქალაქ თბილისის მუნიციპალიტეტის მერიის ეკოლოგიისა და გამწვანების საქალაქო სამსახური გაძლევთ დაპირებას, რომ თანახმაა „ქალაქ თბილისის საზღვრებში და მიმდებარე ტერიტორიაზე არსებული მწვანე ნარგავებისა და სახელმწიფო ტყის ფონდის განსაკუთრებული დაცვის შესახებ“ საქართველოს კანონის მე-2 თავის მე-6 მუხლის მე-6 პუნქტის „ბ“ ქვეპუნქტის შესაბამისად გასცეს დასკვნაში მითითებული მწვანე ნარგავების მოჭრის ნებართვა (აღმაშენებლის გამზ N178 ს/კ 01.13.07.024.002),სათანადო წესით გაცემული მშენებლობის ნებართვის არსებობის შემთხვევაში.

ეკოლოგიისა და გამწვანების საქალაქო სამსახურის უფროსი

ნიწო სულხანიშვილი

8/29/2016 192.168.1.11/nomfileserver/GetFile?file_id=957566233200664020810&obj_name=A&SessValue=IXZv9sUfU4WVUZeWvmU9oU3UCAruSxhHQPGIZ8mf3rh...

TBILISI MUNICIPALITY
LEGAL ENTITY OF PUBLIC LAW

PROPERTY MANAGEMENT AGENCY

ქ. თბილისის მუნიციპალიტეტის საჯარო
სამართლის იურიდიული პირი

ქონების მართვის სააგენტო

KA980188851328216

თბილისი შარტავას ქუჩა #7 ტელ: (+995 32) 37 81 27 Email: auction@tbilisi.gov.ge

www.auction.tbilisi.gov.ge

www.iauction.ge

№01-8/5917

23 - აგვისტო - 2016 წ.

შპს "ჯორჯიან ჰოტელ მენეჯმენტი"-ს დირექტორს,
ბატონ დავით გელბახიანს
მის. ქ. თბილისი, დავით აღმაშენებლის მე-12 კმ
ტელ. 599212020

ბატონო დავით,

ქ. თბილისის მუნიციპალიტეტის სსიპ - ქონების მართვის სააგენტომ განიხილა თქვენი #01/7531-8 წერილი, რომელიც შეეხება ქ. თბილისში, დავით აღმაშენებლის გამზ. 182-ში მდებარე თანასაკუთრებაში არსებული 9083 კვ. მ მიწის ნაკვეთის (ს/კ: 01.13.07.024.028) მხრიდან, დავით აღმაშენებლის გამზ. 178-ში მდებარე შპს "ჯორჯიან ჰოტელ მენეჯმენტი"-ს საკუთრებაში არსებულ 2298 კვ.მ მიწის ნაკვეთზე (ს/კ: 01.13.07.024.002) განთავსებული შენობა-ნაგებობის ღიობებისა და აივნების მოწყობაზე თანხმობის გაცემას.

პასუხად გაცნობებთ, რომ ქ. თბილისის მუნიციპალიტეტის სსიპ - ქონების მართვის სააგენტო, თავისი კომპეტენციის ფარგლებში, არ არის წინააღმდეგი, მოწყობილ იქნას ზემოაღნიშნული ღიობები და აივნები სსიპ - ქალაქ თბილისის მუნიციპალიტეტის არქიტექტურის სამსახურის მიერ დამტკიცებული პროექტის შესაბამისად. ამასთან, ღიობებისა და აივნების მოწყობის შედეგად ქ. თბილისის მუნიციპალიტეტს არ უნდა წარმოეშვას რაიმე სახის ვალდებულება.

პატივისცემით,

სსიპ ქონების მართვის სააგენტოს უფროსი

კარლო ლაფერაძე

http://192.168.1.11/nomfileserver/GetFile?file_id=957566233200664020810&obj_name=A&SessValue=ixZv9sUfU4WVUZeWvmU9oU3UCAruSxhHQPGIZ8mf3rhY 1/1

შპს ,,აქტივების მართვისა და განვითარების კომპანია“
ASSETS MANAGEMENT AND DEVELOPMENT COMPANY LTD

№ 366 „22“ 08 2016 წ.

შპს ,,ჯორჯიან ჰოტელ მენეჯმენტი“

თქვენი 2016 წლის 08 აგვისტოს პასუხად გაცნობებთ, რომ შპს ,,აქტივების მართვისა და განვითარების კომპანია“ არ არის წინააღმდეგი ქ. თბილისში, დ. აღმაშენებლის გამზ. N182-ში მდებარე თანასაკუთრებაში არსებულ 9083 კვ.მ. მიწის ნაკვეთის (ს/კ 01.13.07.024.028) მხრიდან, დ. აღმაშენებლის გამზ. N178-ში მდებარე თქვენს საკუთრებაში არსებულ 2298 კვ.მ. მიწის ნაკვეთზე (ს/კ 01.13.07.024.002) განთავსებულ შენობა-ნაგებობაში ღიობების და აივნების მოწყობაზე.

ამასთან, აღნიშნულმა არ უნდა გამოიწვიოს შპს ,,აქტივების მართვისა და განვითარების კომპანიის“ რეგისტრირებულ მონაცემებში რაიმე სახის ცვლილება ან ქონების დაზიანება.

დირექტორი

დავით გიორგაძე

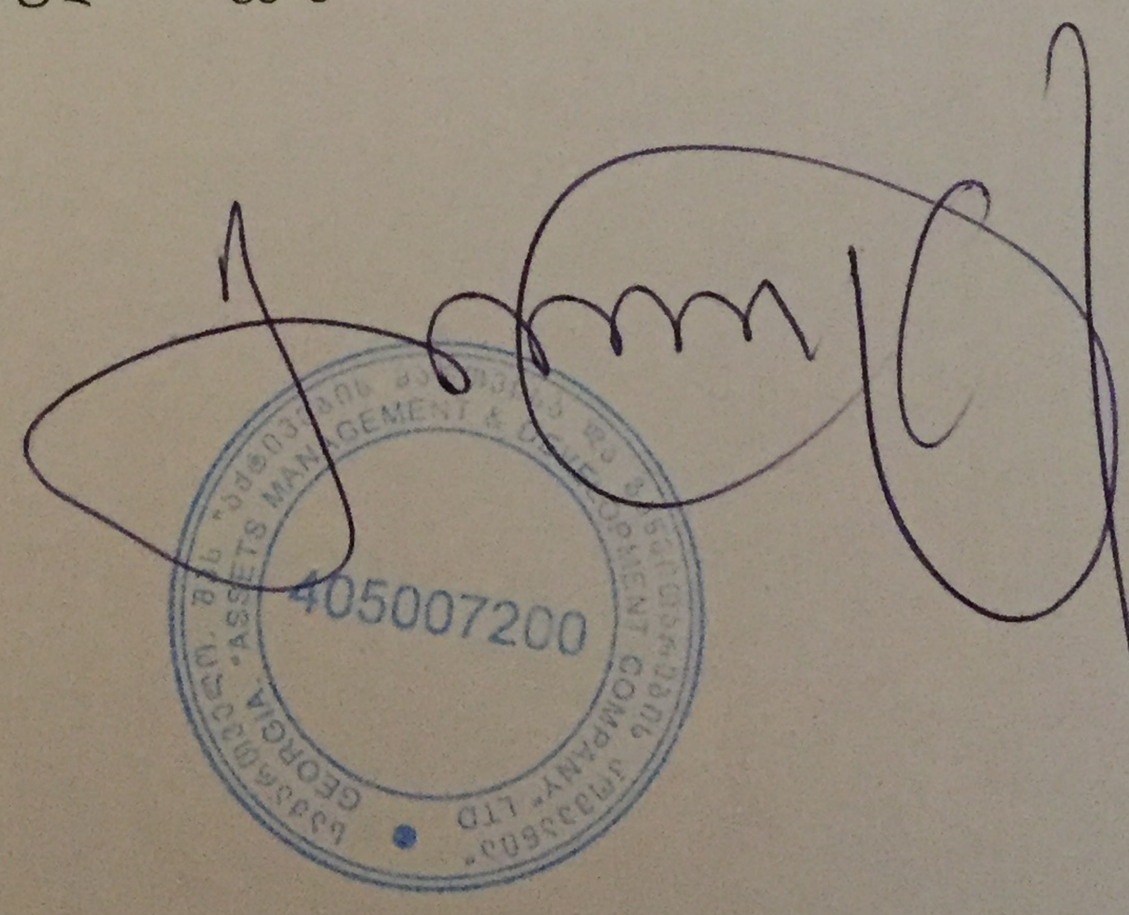

KA021720320164915

სახელმწიფო ქონების
ეროვნული სააგენტო

თბილისი 0108, გ.ჭანტურიას ქ.12

NATIONAL AGENCY
OF STATE PROPERTY

12 G.Chanturia Str.,0108 Tbilisi,Georgia

N5/60249

12 / ოქტომბერი / 2015 წ.

შპს „ჯორჯიან ჰოტელ მენეჯმენტის“ დირექტორს
გ-ნ.დ. გელბახიანს

სსიპ - სახელმწიფო ქონების ეროვნულმა სააგენტომ განიხილა თქვენი 08.10.2015წ. №84304/04 და 09.10.2015წ. N74936/04 წერილები, ქ. თბილისში, დ.აღმაშენებლის გამზ. N182-ში მდებარე თანასაკუთრებაში არსებულ 9083.0 კვ.მ მიწის ნაკვეთის (ს/კ N01.13.07.024.028) მხრიდან, დ. აღმაშენებლის გამზ. N178-ში მდებარე შპს „ჯორჯიან ჰოტელ მენეჯმენტის“ საკუთრებაში არსებულ 2298.0 კვ.მ მიწის ნაკვეთზე (ს/კ N01.13.07.024.002) განთავსებულ შენობა-ნაგებობაში ღიობების და აივნების მოწყობაზე თანხმობის გაცემის შესახებ.

გაცნობებთ, რომ თქვენს 08.10.2015წ. №84304/04 წერილზე თანდართული სსიპ - თბილისის ვასო აბაშიძის სახელობის მუსიკალური კომედიისა და დრამის სახელმწიფო თეატრის 06.10.2015წ. N335 წერილის გათვალისწინებით სსიპ - სახელმწიფო ქონების ეროვნული სააგენტო თავისი კომპეტენციის ფარგლებში არ არის წინააღმდეგი ქ. თბილისში, დ.აღმაშენებლის გამზ. N182-ში მდებარე თანასაკუთრებაში არსებულ 9083.0 კვ.მ მიწის ნაკვეთის (ს/კ N01.13.07.024.028) მხრიდან, დ. აღმაშენებლის გამზ. N178-ში მდებარე შპს „ჯორჯიან ჰოტელ მენეჯმენტის“ საკუთრებაში არსებულ 2298.0 კვ.მ მიწის ნაკვეთზე (ს/კ N01.13.07.024.002) განთავსებულ შენობა-ნაგებობაში მოწყობილი იქნას ღიობები და აივნები წარმოდგენილი ესკიზური ნახაზის და ქ. თბილისის მუნიციპალიტეტის არქიტექტურის სამსახურის მიერ დამტკიცებული პროექტის მიხედვით, იმ პირობით თუ ანალოგიური თანხმობა შპს „ჯორჯიან ჰოტელ მენეჯმენტის“ მიერ გაცემული იქნება სახელმწიფოს მოთხოვნის შემთხვევაში.

ამასთან ერთად გაცნობებთ, რომ ქ. თბილისში, დ.აღმაშენებლის გამზ. N178-ში მდებარე შპს „ჯორჯიან ჰოტელ მენეჯმენტის“ საკუთრებაში არსებულ 2298.0 კვ.მ მიწის ნაკვეთზე (ს/კ N01.13.07.024.002) განთავსებულ შენობა-ნაგებობაში ღიობების და აივნების მოწყობის შედეგად სახელმწიფოს არ უნდა წარმოეშვას რაიმე სახის ვალდებულება.

წერილთან ერთად გიბრუნებთ სსიპ - თბილისის ვასო აბაშიძის სახელობის მუსიკალური კომედიისა და დრამის სახელმწიფო თეატრის 06.10.2015წ. N335 წერილს.

დანართი: 1 ფურცელი.

სსიპ-სახელმწიფო ქონების ეროვნული
სააგენტოს თავმჯდომარე

ეკატერინე სისაური

თბილისის ვასო აბაშიძის სახელობის მუსიკალური კომედიისა და დრამის პროფესიული სახელმწიფო თეატრი
L.L.P.L. TBILISI VASO ABASHIDZE MUSICAL COMEDY AND DRAMA PROFESSIONAL STATE THEATRE

№ 335

6 ოქტომბერი 2015 წელი

სსიპ „თბილისის ვასო აბაშიძის სახელობის მუსიკალური კომედიისა და დრამის პროფესიული სახელმწიფო თეატრი" (მის.: ქ. თბილისი, დ. აღმაშენებლის გამზირი #182; ს/კ 201948928) წარმოდგენილი სამხატვრო ხელმძღვანელის/დირექტორის მოვალეობის შემსრულებლის დავით დოიაშვილის (პ/ნ 01009004807) მიერ, თანხმობას ვაცხადებ, 01.13.07.024.002 საკადასტრო ერთეულზე დაგეგმილ საპროექტო შენობას გაუკეთდეს ჩვენს სარგებლობაში არსებული ნაკვეთზე გამომავალი ღიობები და აივნები.

დავით დოიაშვილი

05.10.2015

თბილისი 0112, დავით აღმაშენებლის გამზირი №182 182, DAVID AGMASHENEBELI AVE., TBILISI, 0112 GEORGIA
Tel: (+995 32) 234 80 90; (+995 32) 235 75 01. www musictheatre.ge; E-mail: musictheatre@info.ge

მიწის (უძრავი ქონების) საკადასტრო კოდი **N 01.13.07.024.028**

ამონაწერი საჯარო რეესტრიდან

განცხადების რეგისტრაცია
N 882016281669 - 05/05/2016 16:39:08

მომზადების თარიღი
06/05/2016 15:33:53

საკუთრების განყოფილება

ზონა	სექტორი	კვარტალი	ნაკვეთი
თბილისი	დიღუბე		
01	**13**	**07**	**024/028**

მისამართი: ქალაქი თბილისი , დ. აღმაშენებლის გამზირი N182

ნაკვეთის საკუთრების ტიპი: თანასაკუთრება
ნაკვეთის დანიშნულება: არასასოფლო სამეურნეო
დაზუსტებული ფართობი: 9083.00 კვ.მ.
ნაკვეთის წინა ნომერი:
შენობა-ნაგებობის ჩამონათვალი: N1, N2, N3, N4, N5, N6, N7 N8,N9, N10 N11, N12, N13 და მშენებარე ნაგებობა
შენობა-ნაგებობ(ებ)ის საერთო ფართი: 11734.00

მესაკუთრის განყოფილება

განცხადების რეგისტრაცია : ნომერი 882013425791 , თარიღი 04/09/2013 14:11:09
უფლების რეგისტრაცია: თარიღი 09/09/2013

უფლების დამადასტურებელი დოკუმენტი:

- ხელშეკრულება უძრავი ქონების უსასყიდლოდ საკუთრებაში გადაცემის შესახებ , გაფორმების თარიღი:04/12/2012 , საქართველოს იუსტიციის სამინისტროს საჯარო რეესტრის ეროვნული სააგენტო
- ბრძანება N1-1/53 , დამოწმების თარიღი:30/08/2013 ,შპს ,,სახელმწიფო მომსახურების ბიურო"
- ქ. თბილისის მერიის ქალაქმშენებლობის და სივრცითი მოწყობის სამსახურის მიერ 2004 წლის 22 ოქტომბერს გაცემული მიწის ნაკვეთის გეგმა
- საქართველოს ეკონომიკური განვითარების სამინისტროს 2004 წლის 10 სექტემბრის წერილი N16/171

მესაკუთრეები:
შპს ,,აქტივების მართვისა და განვითარების კომპანია", ID ნომერი:405007200
სსიპ ქალაქ თბილისის მუნიციპალიტეტი, ID ნომერი:204521794
სახელმწიფო

მესაკუთრე:	აღწერა:
სსიპ ქალაქ თბილისის მუნიციპალიტეტი	
შპს ,,აქტივების მართვისა და განვითარების კომპანია"	შენობა-ნაგებობა N6-ში მე-IV სართული,სხვენი 9.28 კვ.მ.; შენობა ნაგებობა N2-ში მე-2 სართული, სხვენი 7.54 კვ.მ.; შენობა ნაგებობა N4-ში მე2 სართული, ტერასა 6,0 კვ.მ.
სახელმწიფო	შენობა-ნაგებობები: N1, N2, N4, N5, N6,N9, N11, N12, N13 (გარდა შენობა-ნაგებობა N6-ში მე-IV სართული,სხვენი 9.28 კვ.მ.; შენობა ნაგებობა N2-ში მე-2 სართული, სხვენი 7.54 კვ.მ.; შენობა ნაგებობა N4-ში მე2 სართული, ტერასა 6,0 კვ.მ.)

იპოთეკა

საგადასახადო გირავნობა:

რეგისტრირებული არ არის

სარგებლობა

განცხადების რეგისტრაციის ნომერი 882011640721 თარიღი 29/12/2011 18:00:30

დამქირავებელი: შპს "ჯეოსელი" 203841940;
მესაკუთრე: შპს ,,აქტივების მართვისა და განვითარების კომპანია"405007200;
საგანი:ფართი 10.54კვ.მ;
ვადა:5 წელი;

უფლების რეგისტრაცია: თარიღი 05/01/2012

ქირავნობის ხელშეკრულება , დამოწმების თარიღი29/12/2011, საქართველოს იუსტიციის სამინისტროს საჯარო რეესტრის ეროვნული სააგენტო ,

განცხადების რეგისტრაციის ნომერი 882016272023 თარიღი 28/04/2016 14:46:38

მოიჯარე: შპს მობიტელი 204450584;
მესაკუთრე: შპს ,,აქტივების მართვისა და განვითარების კომპანია"405007200;
საგანი:ფართი: 12.28 კვ.მ. ;
ვადა:5 წელი;

უფლების რეგისტრაცია: თარიღი 06/05/2016

იჯარის ხელშეკრულება N 2050/11, დამოწმების თარიღი30/12/2011, სსიპ საქართველოს იუსტიციის სამინისტრო საჯარო რეესტრის ეროვნული სააგენტო ,

შეთანხმება, დამოწმების თარიღი28/04/2016, სსიპ საქართველოს იუსტიციის სამინისტრო საჯარო რეესტრის ეროვნული სააგენტო

შეზღუდული სარგებლობა

განცხადების რეგისტრაციის ნომერი 882016281669 თარიღი 05/05/2016 16:39:08

მოსარგებლე: სსიპ "საქართველოს ეროვნული მუსიკალური ცენტრი";
მესაკუთრე: სახელმწიფო;
საგანი:შენობა-ნაგებობები: N1, N2, N4, N5, N6,N9, N11, N12, N13 (გარდა შენობა-ნაგებობა N6-ში მე-IV სართული,სხვენი 9.28 კვ.მ.; შენობა ნაგებობა N2-ში მე-2 სართული, სხვენი 7.54 კვ.მ.; შენობა ნაგებობა N4-ში მე2 სართული, ტერასა 6,0 კვ.მ.);
სოსარგებლის არსებობის ვადით;

უფლების რეგისტრაცია: თარიღი 06/05/2016

ბრძანება, რეესტრის ნომერი N21, დამოწმების თარიღი28/04/2016, სსიპ "საქართველოს ეროვნული მუსიკალური ცენტრი",

ბრძანება, რეესტრის ნომერი N2-ს/10, დამოწმების თარიღი03/05/2016, სსიპ თბილისის ვასო აბაშიძის სახელობის მუსიკალური კომედიისა და დრამის სახელმწიფო თეატრი,

ვალდებულება

ყადაღა/აკრძალვა:

რეგისტრირებული არ არის

მოვალეთა რეესტრი:

რეგისტრირებული არ არის

"ფიზიკური პირის მიერ 2 წლამდე ვადით საკუთრებაში არსებული მატერიალური აქტივის რეალიზაციისას, აგრეთვე საგადასახადო წლის განმავლობაში 1000 ლარის ან მეტი ღირებულების ქონების საჩუქრად მიღებისას საშემოსავლო გადასახადი გადახდას ექვემდებარება საანგარიშო წლის მომდევნო წლის 1 აპრილამდე, რის შესახებაც აღნიშნული ფიზიკური პირი იმავე ვადაში წარუდგენს დეკლარაციას საგადასახადო ორგანოს. აღნიშნული ვალდებულების შეუსრულებლობა წარმოადგენს საგადასახადო სამართალდარღვევას, რაც იწვევს პასუხისმგებლობას საქართველოს საგადასახადო კოდექსის XVIII თავის მიხედვით."

- დოკუმენტის ნამდვილობის გადამოწმება შესაძლებელია საჯარო რეესტრის ეროვნული სააგენტოს ოფიციალურ ვებ–გვერდზე www. napr.gov.ge;
- ამონაწერის მიღება შესაძლებელია ვებ–გვერდზე www. napr.gov.ge, ნებისმიერ ტერიტორიულ სარეგისტრაციო სამსახურში, იუსტიციის სახლებსა და სააგენტოს ავტორიზებულ პირებთან;
- ამონაწერში ტექნიკური ხარვეზის აღმოჩენის შემთხვევაში დაგვიკავშირდით: 2 405405 ან პირადად შეავსეთ განაცხადი ვებ–გვერდზე;
- კონსულტაციის მიღება შესაძლებელია იუსტიციის სახლის ცხელ ხაზზე 2 405405;
- საჯარო რეესტრის თანამშრომელთა მხრიდან უკანონო ქმედების შემთხვევაში დაგვიკავშირდით ცხელ ხაზზე: 08 009 009 09
- თქვენთვის საინტერესო ნებისმიერ საკითხთან დაკავშირებით მოგვწერეთ ელ-ფოსტით: info@napr.gov.ge

საქართველოს კულტურული მემკვიდრეობის დაცვის ეროვნული სააგენტო
National Agency for Cultural Heritage Preservation of Georgia

№ 10/10/934 "11" 05 2016წ.

შპს ჯორჯიან ჰოტელ მენეჯმენტის დირექტორს
ბატონ დავით გელბახიანს

ბატონო დავით,

საქართველოს კულტურული მემკვიდრეობის დაცვის ეროვნულ სააგენტოში შემოსული თქვენი 2016 წლის 6 მაისის №759 წერილის პასუხად გაცნობებთ, რომ ქ. თბილისში, დ.აღმაშენებლის გამზ. №178-ში (ბრძანებაში იდენთიფიცირებული ქ. თბილისი, აღმაშენებლის გამზ. №180-თან) მდებარე დანართში მითითებულ შენობა N1-ს საქართველოს კულტურის, ძეგლთა დაცვისა და სპორტის მინისტრის 2007 წლის 1 ოქტომბრის №3/181 ბრძანების საფუძველზე მინიჭებული აქვს კულტურული მემკვიდრეობის უძრავი ძეგლის სტატუსი.

აქვე გაცნობებთ, რომ აღნიშნულ ს.კ 01.13.07.024.002-ში შემავალი შენობა-ნაგებობები N2, N3, N4, N5 წარმოადგენს ძეგლის არაღირებულ ნაწილს, თუმცა მასზეც ვრცელდება ძეგლის მიმართ დადგენილი სამართლებრივი რეჟიმები.

დანართი: 1(ერთი) ფურცელი

პატივისცემით,
გენერალური დირექტორის
მოადგილე

პაატა გაფრინდაშვილი

დანართი:

კულტურული მემკვიდრეობის უძრავი ობიექტის/ძეგლის საალრიცხვო ბარათი № 010101097



1. სახელწოდება - პედაგოგთა კვალიფიკ. ამაღლების და გადამზ. ინსტიტ.
2. ადგილმდებარეობა / მისამართი - საქართველო, ქ. თბილისი, დავით აღმაშენებლის გამზირი 180
3. სახეობა - არქიტექტურის
4. თარიღი - მე-20 საუკუნის დასაწყისი

ნომერი:	0824/306	
დედანის #	1/106	
სახეობა:	წერილი	
თარიღი:	24-08-2016 00:00	
ვადა:	02-09-2016 00:00	
მიმართულება:	შემოსული	
გვერდები:	2	
დანართი:	1	
ინიციატორი:		
ავტორები:	შპს ,,ქსელმშენი 2008,,	
ადრესატები:	გვანცა ციკოლია	ტექნიკური და საინვესტიციო საქმიანობის სამმართველო წამყვანი სპეციალისტი / დირექტორის თანაშემწე
	ზვიადი ვაშაკიძე	ტექნიკური და საინვესტიციო საქმიანობის სამმართველო ტექნიკური დირექტორის მოადგილე
სათაური:	პროექტის შეთანხმება	

შ.პ.ს."ჭსელმშენი 2008"

პროექტი №0810/021

ქ. თბილისი, დ. აღმაშენებლის გამზირი №178
შ.პ.ს. "ჯორჯიან ჰოტელ მენეჯმენტ"-ის ფართიდან
ნაკვეთი №01.13.07.024.002.
ს.ს. "თელასი"-ს კუთვნილი
ნკშ. საკაბელო ჭსელის გამოტანა

ელექტროტექნიკური ნაწილი

დამკვეთი - შ.პ.ს. "ჯორჯიან ჰოტელ მენეჯმენტ"
დირექტორი _____ დ. გელახიანი

შემსრულებელი შ.პ.ს."ჭსელმშენი 2008"
დირექტორი _____ დ. გეგოიძე
ინჟინერი _____ ზ. კაპანაძე

თბილისი
2016 წელი

შ.პ.ს. "ქსელმშენი 2008"

პროექტი №0810/021

ქ. თბილისი, დ. აღმაშენებლის გამზირი №178
შ.პ.ს. "ჯორჯიან ჰოტელ მენეჯმენტ"-ის ფართიდან
ნაკვეთი №01.13.07.024.002.
ს.ს. "თელასი"-ს კუთვნილი
6კვ. საკაბელო ქსელის გამოტანა

ელექტროტექნიკური ნაწილი

შინაარსი		
1	პროექტის პირველი გვერდი	1.
2	განმარტებითი ბარათი	2.
3	ძირითადი მასალა, კაბელების ტრანშეაში ჩადების წესი	3.
4	არსებული და საპროექტო ქსელის გეგმა	4-5.
	დანართი: ს.ს. "თელასი"-ს წერილი, ნახაზი, ორთო, ტოპო	

პროექტი შეთანხმებულია
სს „თელასი"-ს საპროექტო სამსახური
№ 309 თარიღი 25 '08 2016წ.

პროექტის შემადგენლობა შეთანხმებულია
წამყვ. ინჟ. პროექტანტი: [illegible]
25.08.2016წ.

პროექტი №0810/021 ელექტროტექნიკური ნაწილი		
თბილისი, დ. აღმაშენებლის გამზირი №178 შ.პ.ს. "ჯორჯიან ჰოტელ მენეჯმენტ"-ის ფართიდან (ნაკვეთი №01.13.07.024.002.) ს.ს. "თელასი"-ს კუთვნილი 6კვ. საკაბელო ქსელის გამოტანა		
დამკვეთი შ.პ.ს. "ჯორჯიან ჰოტელ მენეჯმენტ"	შემსრულებელი შ.პ.ს. "ქსელმშენი 2008"	
პირველი გვერდი		
თანამდებობა	გვარი	ხელმოწ
დამკვ. დირექტორი	დ. ბელბახიანი	
შემსრ. დირექტორი	დ. ბებოიძე	
ინჟინერი	ზ. კაკანაძე	
ფურც. რაოდ-ბა	ფურც. №	სტადია
5	1	მ. პრ

განმარტებითი ბარათი

პროექტი №0810/021 დამუშავებულია შ.პ.ს. "ჩხელმშენი 2008"-ს ელ ინჟინერის ზ. კაპანაძის მიერ

პროექტირების საგანია:

პროექტირების საგანს წარმოადგენს:

შ.პ.ს. "ჯორჯიან ჰოტელ მენეჯმენტ"-ის კუთვნილ მიწის ფართიდან ს.ს. "თელასი"-ს გაშენებული (არსებული) ნკვ. ჩხელის გამოტანა

პროექტირების წყარო:

1 ახალი ჩხელის მშენებლობის პროექტი შემუშავებულია შ.პ.ს. "ჯორჯიან ჰოტელ მენეჯმენტ"-ის ადმინისტრაციის მოთხოვნის მიხედვით

2 პროექტი დამუშავებულია ს.ს. "თელასი"-ს მიერ გაცემული **№0810/021** წერილის შესაბამისად ადგილზე მოკვლევის სამუშაოების შედეგებზე და ს.ს. "თელასი"-ს საექსპლოატაციო უბნის თანამშრომლებთან ჩატარებულ კონსულტაციებზე დაყრდნობით

3 ელ. ჩხელის გაანგარიშება და ნახაზების დამუშავება განხორციელებულია სადღეისოდ მოქმედი **BCH59-88** საზოგადოებრივი შენობა-ნაგებობების მშენებლობის ელექტრომომწყობილობების პროექტირების ნორმების შესაბამისად.

4 პროექტი წარედგინება შესათანხმებლად ელ. ჩხელის მეპატრონის (ს.ს "თელასი") შესაბამის სამსახურებს

არსებული სიტუაცია

1 დამკვეთის (შ.პ.ს. "ჯორჯიან ჰოტელ მენეჯმენტ") მიწის ფართის საკადასტრო კოდი **№01.13.07.024.002.**

2 დამკვეთის მიწის ნაკვეთში სადღეისოდ გატარებულია ს.ს. "თელასი"-ს კუთვნილი ნკვ საკაბელო ჩხელი:

2-1. ს.ძ №2327 - ს.ძ №2067 **გადასატანია**

2-2. ს.ძ №2327 - ს.ძ №2023 **გადასატანია**

2-3. ს.ძ №2327 - ს.ძ №ა1632 **გადასატანია**

ზემოხსენებული საკაბელო ჩხელი შეუძლებელს ხდის დამკვეთის ტერიტორიაზე რაიმე მშენებლობის წარმოებას.

მიღებული იქნა გადაწყვეტილება ჩხელების მეპატრონეებთან და ქ. თბილისის შესაბამის სამსახურებთან შეთანხმებით დამკვეთის ტერიტორიიდან ხელისშემშლელი ჩხელის გადატანის თაობაზე

შესაფრთხოების წესების მოთხოვნილებებიდან გამომდინარე:

ა) ელ. მოწყობილობებს, დანადგარებს, საჭრდენებს უნდა გააჩნდეს დაცვის I ან II კლასი

ბ) ელექტრო მოწყობილობების, დანადგარების და საჭრდენების ქვეშა ლითონის არა დენგამტარი ნაწილი უნდა იყოს დამიწებული

გ) ელ მოწყობილობების, დანადგარების და საჭრდენების დამიწების კონტურის წინაღობა არ უნდა აღემატებოდეს 10 ომს.

დ) საჰაერო ჩხელის მშენებლობისას გათვალისწინებული იქნასრომ ჩხელის შენგად დასახლებულ არეალში და შესაბამისად გამოყენებული იქნას თვითმზიდი იზოლირებულსადენიანი გამტარები

შენიშვნა 1: სამუშაოების დაწებამდე გაეცნოს შეტყობინება ს.ს. "თელასი"-ს შესაბამის სამსახურს სამუშაოების დაწყების შესახებ

ძირითადი მიმართულებები:

I ნკვ. საკაბელო ჩხელის (ს/ძ №2327 - ს/ძ №2067) მონაკვეთის გამოტანა დამკვეთის ტერიტორიიდან

I-1 გაითხაროს საპროექტო არეალში №2327 ს.ძ-დან "ა" წერტილამდე საკაბელო არხი (ტრანშეა) ერთი კაბელისათვის

I-2 მოეწყოს ტრანშეაში კაბელების საწოლის ქვედა შენა სილით H =10სმ

I-3 ჩალაგდეს ტრანშეაში კაბელების დამცავი მილები (იხილე ჩხელის გეგმა, მასალების სპეციფიკაცია კაბელის ტრანშეაში ჩადების წესი)

I-4 გაიჭრას არსებული კაბელები "ა" წერტილში

I-5 ჩაიხსნას №2327 ს/ძ-ის ნკვ. ძაბვის გამამნაწილებელში ზემოხსენებული მიმართულების კაბელი

I-6 ჩაიდოს №2327 ს/ძ-დან კაბელის გადაჭრის ადგილამდე შესაბამისი ტიპისა და კვეთის კაბელი და მიერთდეს №2067 ს/ძ-ისკენ მიმავალ კაბელის მონაკვეთზე საჰირო ჟუროების მეშვეობით

I-7 დაიშაროს კაბელი სილის შენით H =10სმ (საკაბელო საწოლის ზედა შენა)

I-8 დაეყაროს სილის შენას წხვიერი მიწა H =15სმ და დაიტკეპნოს

I-9 დაეშაროს წხვიერი მიწის შენას სასიგნალო გამაფრთხილებელი ლენტა

I-10 ამოიშალოს ტრანშეები შესაბამისი მასალით და აღდგეს დაზიანებული ასფალტის და ქვაფენის საფარი

II ნკვ. საკაბელო ჩხელის (ს/ძ №2037 - ს/ძ №2023 და ს/ძ №2037 - ს/ძ №ა1632) მონაკვეთის გამოტანა დამკვეთის ტერიტორიიდან

II-1 გაითხაროს საპროექტო არეალში №2327 ს.ძ-დან "გ" წერტილამდე საკაბელო არხი (ტრანშეა) ორი კაბელისათვის

II-2 მოეწყოს ტრანშეაში კაბელების საწოლის ქვედა შენა სილით H =10სმ

II-3 ჩალაგდეს ტრანშეაში კაბელების დამცავი მილები (იხილე ჩხელის გეგმა, მასალების სპეციფიკაცია კაბელის ტრანშეაში ჩადების წესი)

II-4 გაიჭრას არსებული კაბელები "გ" წერტილში და "გ" წერტილიდან ორი მეტრის დაშორებით №2327 ს/ძ-დან №2023 ს/ძ-კენ და №2327 ს/ძ-დან №ა1632 ს/ძ-კენ მიმავალი კაბელები

II-5 ჩაიხსნას №2327 ს/ძ-ის ნკვ. ძაბვის გამამნაწილებელში ზემოხსენებული მიმართულების ორი კაბელი

II-6 ჩაიდოს №2327 ს/ძ-დან კაბელების გადაჭრის ადგილამდე შესაბამისი ტიპისა და კვეთის კაბელი და მიერთდეს №2023 და №ა1632 ს/ძ-ებისკენ მიმავალ კაბელების მონაკვეთზე საჰირო ჟუროების მეშვეობით

II-7 დაიშაროს კაბელები სილის შენით H =10სმ (საკაბელო საწოლის ზედა შენა)

II-8 დაეყაროს სილის შენას წხვიერი მიწა H =15სმ და დაიტკეპნოს

II-9 დაეშაროს წხვიერი მიწის შენას სასიგნალო გამაფრთხილებელი ლენტა

II-10 ამოიშალოს ტრანშეები შესაბამისი მასალით და აღდგეს დაზიანებული ასფალტის და ქვ

შენიშვნა 4: ქვეშა სამონტაჟო სამუშაოები განხორციელებული იქნას საპროექტო არეალში ძაბვის მოხსნის პირობებში ს.ს. თელასი"-ს შესაბამის დანაყოფის თანამშრომლების ზედამხედველობით

ჩხელის ძირითადი ელ. პარამეტრები და მიერთების სქემა არ იცვლება შესაბამისად არ საჰიროებს ახალი ცალხაზოვან სქემას

ჩხელის გეოგრაფია შეთანხმებული იქნას ქალაქის შესაბამის სამსახურებთან

ქვეშა სამუშაო შესრულებული იქნას უსაფრთხოების წესების და სადღეისოდ საქართველოში მოქმედი ემმწ-ს (ПУЭ-ს) შესაბამისი კუნქტების დაცვით

პროექტი №0810/021
ელექტროტექნიკური ნაწილი

თბილისი, დ. აღმაშენებლის გამზირი №178
შ.პ.ს. "ჯორჯიან ჰოტელ მენეჯმენტ"-ის ფართიდან (ნაკვეთი №01.13.07.024.002.)
ს.ს. "თელასი"-ს კუთვნილი
ნკვ. საკაბელო ჩხელის გამოტანა

დამკვეთი	შემსრულებელი
შ.პ.ს. "ჯორჯიან ჰოტელ მენეჯმენტ"	შ.პ.ს. "ჩხელმშენი 2008"

განმარტება

თანამდებობა	გვარი	ხელმოწ
დამკვ. დირექტორი	დ. გელბახიანი	
შემსრ. დირექტორი	დ. გეგოიძე	
ინჟინერი	ზ. კაპანაძე	

ფურც. რაოდ-ბა	ფურც. №	სტადია
5	2	მ. პრ

№	დასახელება	ტიპი, მარკა	ერთ.	რაოდ.	შენიშვნა
		საკაბელო ხაზი			
1	კაბელი 10 კვ ძაბვაზე 3X150მ^2 კვეთის	NA2XSEY 3X150 RM/25	მ	160	
2	კაბელი 10 კვ ძაბვაზე 3X120მ^2 კვეთის	NA2XSEY 3X120 RM/16	მ	78	
3	ძაბრო შემაერთებელი 10 კვ. ძაბვაზე 3X150მმ^2 კვეთის კაბელისათვი	TRAJ -12/3 150-240	ცალი	2	
4	ძაბრო შემაერთებელი 10 კვ. ძაბვაზე 3X120მმ^2 კვეთის კაბელისათვი	TRAJ -12/3 70-120	ცალი	1	
5	ძაბრო საბოლო 10კვ. ძაბვაზე	POLT-12D/3X1-H1, L12B	ცალი	2	
6	ძაბრო საბოლოს დამიწების არმატურა	EAKT -1657	ცალი	2	
7	ძაბრო საბოლო 10კვ. ძაბვაზე	POLT-12D/3X1-H1, L12A	ცალი	1	
8	ძაბრო საბოლოს დამიწების არმატურა	EAKT -1656	ცალი	1	
9	მილი სძელკედლიანი ძნელადწვადი მასალის	D=110	მ	14	
10	სასიგნალო ლენტა	B=150	მ	180	
11	ქვიშა		მ^3	3,5	
12	ქვიშა-ხრეში	შრაქცია ≤40	მ^3	14,8	
13	ღორღი	შრაქცია ≤40	მ^3	2,5	
14	გაუთვალისწინებელი (დამატებითი) დამხმარე მასალა	სხვადასხვა	კგ	15	

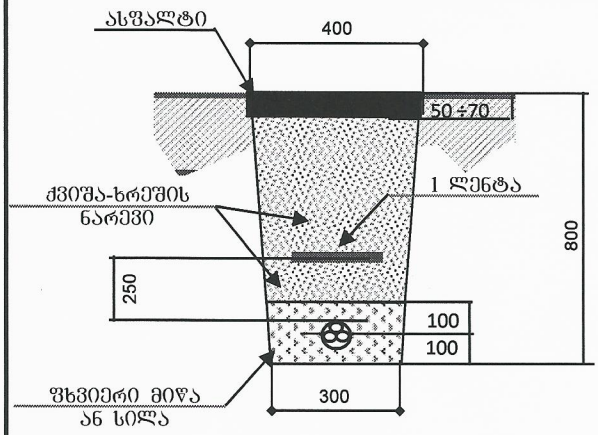

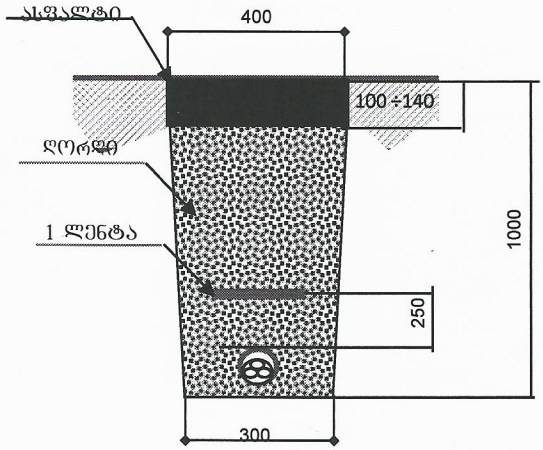

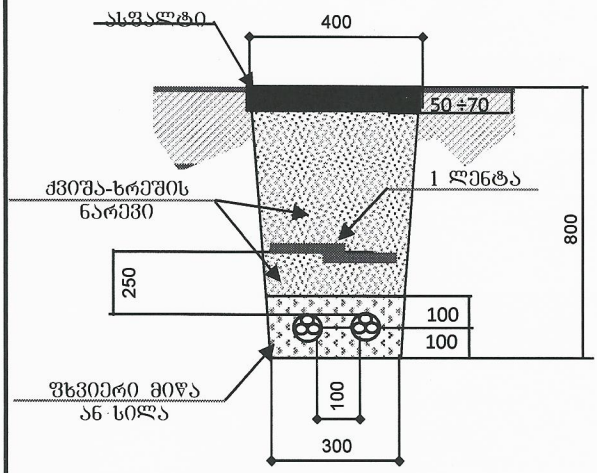

პროექტი №0810/021
ელექტროტექნიკური ნაწილი

თბილისი, დ. ალმაშენებლის გამზირი №178
შ.პ.ს. "ჯორჯიან ჰოტელ მენეჯმენტ"-ის
შართიდან (ნაკვეთი №01.13.07.024.002.)
ს.ს. "თელასი"-ს კუთვნილი
ნკვ. საკაბელო ხაზის გამოტანა

დამკვეთი	შემსრულებელი
შ.პ.ს. "ჯორჯიან ჰოტელ მენეჯმენტ"	შ.პ.ს. "ხაზელმშენი 2008"

ძირითადი მასალა, კაბელის ტრანშეაში ჩადების წესი

თანამდებობა	გვარი	ხელმოწ
დამკვ. დირექტორი	დ. გელაბაიანი	
შემსრ. დირექტორი	დ. გეგიაძე	
ინჟინერი	ზ. კაპანაძე	
ფურც. რაოდ-ბა	ფურც. №	სტადია
5	3	მ. პრ

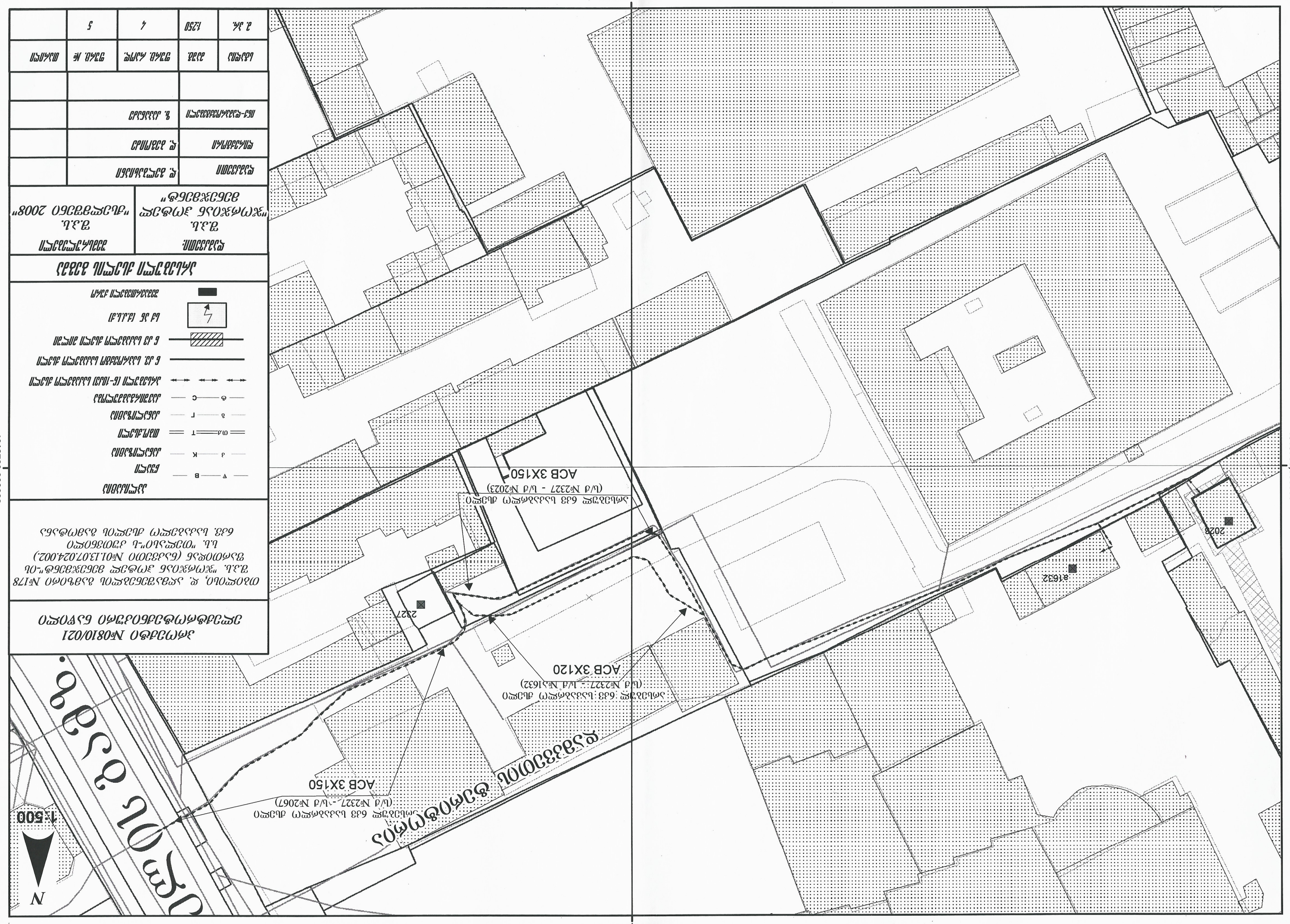

Условные обозначения

Граница земельного участка	
Граница земельного участка (ЕГРН)	
Граница земельного участка (ЕГРН)	
Граница земельного участка (ЕГРН)

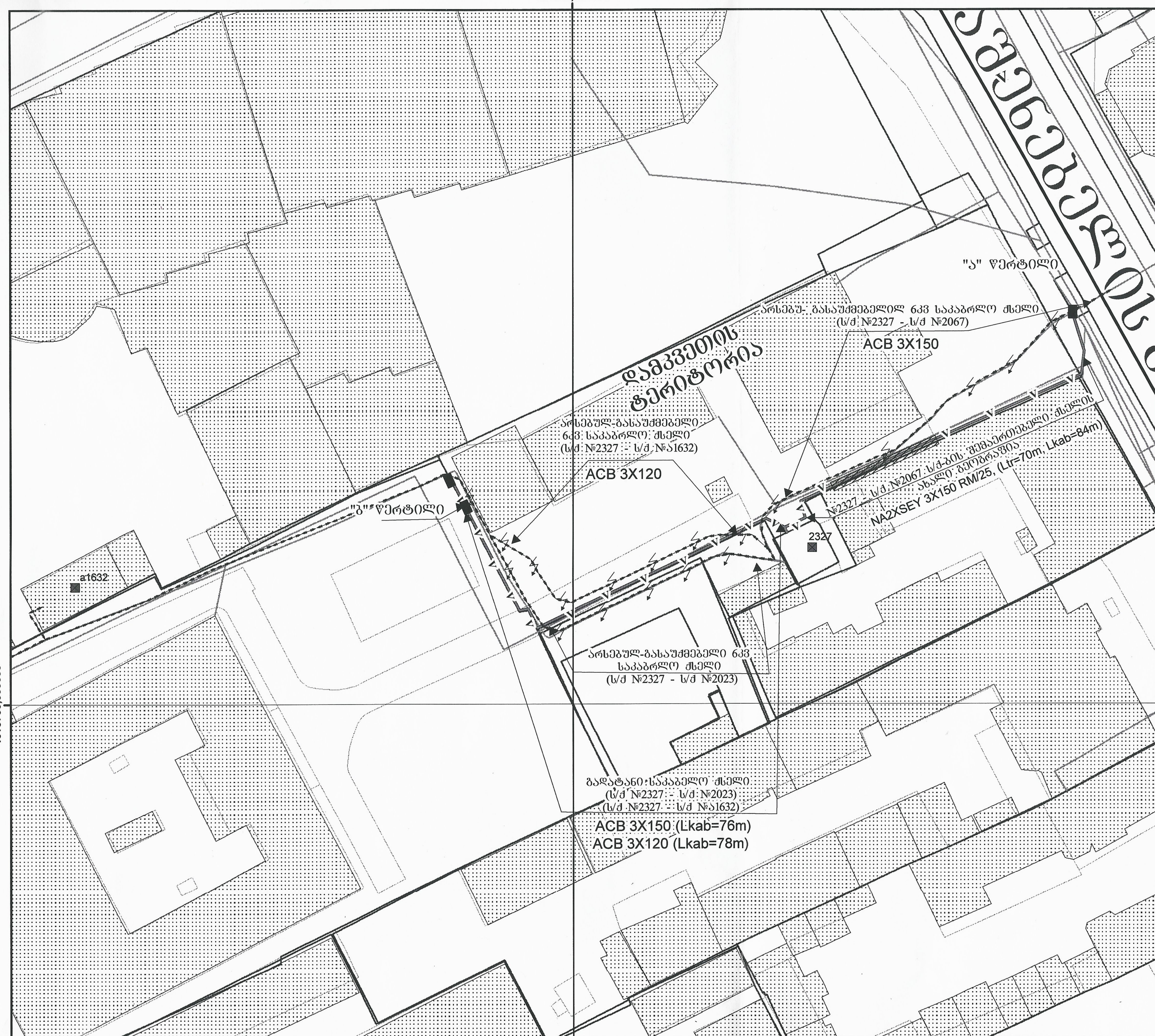

პროექტი №0810/021
ელექტროტექნიკური ნაწილი

თბილისი, დ. აღმაშენებლის გამზირი №178
შ.პ.ს. "ჯორჯიან ჰოტელ მენეჯმენტ"-ის
ზართიდან (ნაკვეთი №01.13.07.024.002.)
ს.ს. "თელასი"-ს კუთვნილი
6კვ. საკაბელო ქსელის გამოტანა

პირობითი

- წყალი
- კანალიზაცია
- თბოქსელი
- კანალიზაცია
- კავშირგაბმულობა
- არსებული (6-10კვ) საკაბელო ქსელი
- 6 კვ. საპროექტო საკაბელო ქსელი
- 6 კვ საკაბელო ქსელი მილში
- ქვ ან (გ.კ.ს.პ)
- შემაერთებელი ქურო

საპროექტო ქსელის გეგმა

დამკვეთი:	შემსრულებელი
შ.პ.ს. "ჯორჯიან ჰოტელ მენეჯმენტ"	შ.პ.ს. "ქსელმშენი 2008"

დამკვეთი	დ. გელაშვილი	
დირექტორი	დ. გეგეჭკორი	
ინჟ-დამპროექტებელი	ზ. კაკაჩია	

სახეობა	მას.	ფურც. რაოდ.	ფურც. №	თარიღი
ე. პრ.	1:250	5	5	