განმარტებითი ბარათი კონსტრუქციულ ნაწილზე

მოცემული პროექტი დამუშავებულია არქიტექტურული პროექტის და საინჟინრო გეოლოგიური დასკვნის საფუძველზე და ითვალისწინებს ქალაქ თბილისში წურწუმიას №14-ში სასტუმროს მშენებლობას.

სამშენებლო მოედნის სეისმიურობა - 8 ბალი
გათვლები შესრულებულია საანგარიშო კომპლექს ЛИРА САПР 2014 R3 გამოყენებით

მიწის სამუშაოების დაწყებამდე საჭიროა ნებართვის მიღება სპეციალური სამსახურიდან, რომლებიც პასუხისმგებელი იქნებიან კომუნიკაციის ხაზების უსაფრთხოებაზე.
ქვაბულის დამუშავების დროს, თუ შეიქმნა რაიმე პრობლემები რაც არ არის აღწერილი გეოლოგიურ კვლევაში აუცილებლად უნდა ეცნობოს საპროექტო ორგანიზაციას, რომ საძირკვლის ნახაზებში მოხდეს ცვლილება. ქვაბულის მიღება გეოლოგის მიერ აუცილებელია სათანადო აქტით, დამკვეთის წარმომადგენლის თანდასწრებით

ქვაბულის ფერდოს მაქსიმალური დასაშვები დახრა უბანზე გავრცელებული გრუნტებისათვის მიღებული უნდა იქნეს ს.ნ. და წ. 3.02.01-87-ის 3.11, 3.12, 3.15 პუნქტების გათვალისწინებით და ს.ნ. და წ.III-4-80 მე-9 თავის მიხედვით. ქვაბულის ვერტიკალურად მოჭრის შემთვევაში მოხდეს ქვაბულის ფერდისგამაგრება.

ყველა ფარულ სამუშაოებზე შედგეს სათანადო აქტით

შენობის საპროექტო ნიშნული +-0.00= 442.92

შენობის კონსტრუქციული სქემა წარმოდგენილია რკინაბეტონის კარკასის გამოყენებით. რკინაბეტონის პილონები, მონ. კედლები, რიგელები, გადახურვის ფილა და კიბის უჯრედი შეადგენს ერთიან სივრცულ კონსტრუქციას, ქმნის ჰორიზონტალურ ხისტ დისკს, რაც აუცილებელია სეისმიური გადმოწვეული დატვირთვების მისაღებად

მშენებლობისთვის მიღებულია ბეტონი B-25 კლასის,
არმატურად მიღებულია A500c კლასი
ქვაბულის მიღება გეოლოგის მიერ აუცილებელია სათანადო აქტით
საძირკველი წარმოდგენილია რკინაბეტონის ფილის სახით, სისქით 80 სმ.

რ.ბ.-ის რიგელები მიღებულია კვეთით 40X50, 30-50 სმ

რ.ბ.-ის სვეტები მიღებულია კვეთით 40X80, 40-40 სმ

რ.ბ.-ის მონოლითური კედლები სისქით 30 სმ

გადახურვის ფილები მონოლითური რკინაბეტონისაა სისქით 20 სმ

სამუშაოთა წარმოებისას დაცული იქნას უსაფრთხოების წესები და ნორმები რესპუბლიკაში მოქმედი ნორმატიული აქტების შესაბამისად
კედლის შემავსებლად გამოყენებულია ბეტონის წვრილი სასკედლე ბლოკები სისქით 20 სმ,მოცულობითი წონით 600 კგ/კუბ.მ.-თან. გარე კედლების მოეწყოს მზიდი საკედლე ბლოკით (400X200X200). კედლების წყობის დროს ყოველ 60სმ-ში ჩაიდოს არმატურის ბადეები Ø6 I/200, რომელიც დამაგრდება შენობის კარკასზე.

ნაგებობის ტერიტორიასთან მიბმა განხორციელდეს არქიტექტურული ნახაზების მიხედვით

საძირკვლები დაცული იქნას ატმოსფერული ნალექებისაგან, შენობის გარშემო დრენაჟის და სარინელის მოწყობით
სამუშაოების დაწყების წინ აუცილებელია სამშენებლო მოედნიდან გადატანილი იქნას ყველა საკომუნიკაციო ქსელები და ხაზები

შეასრულა: ნ. ჩხარტიშვილი

საძირკვლის ფილის საყალიბე გეგმა

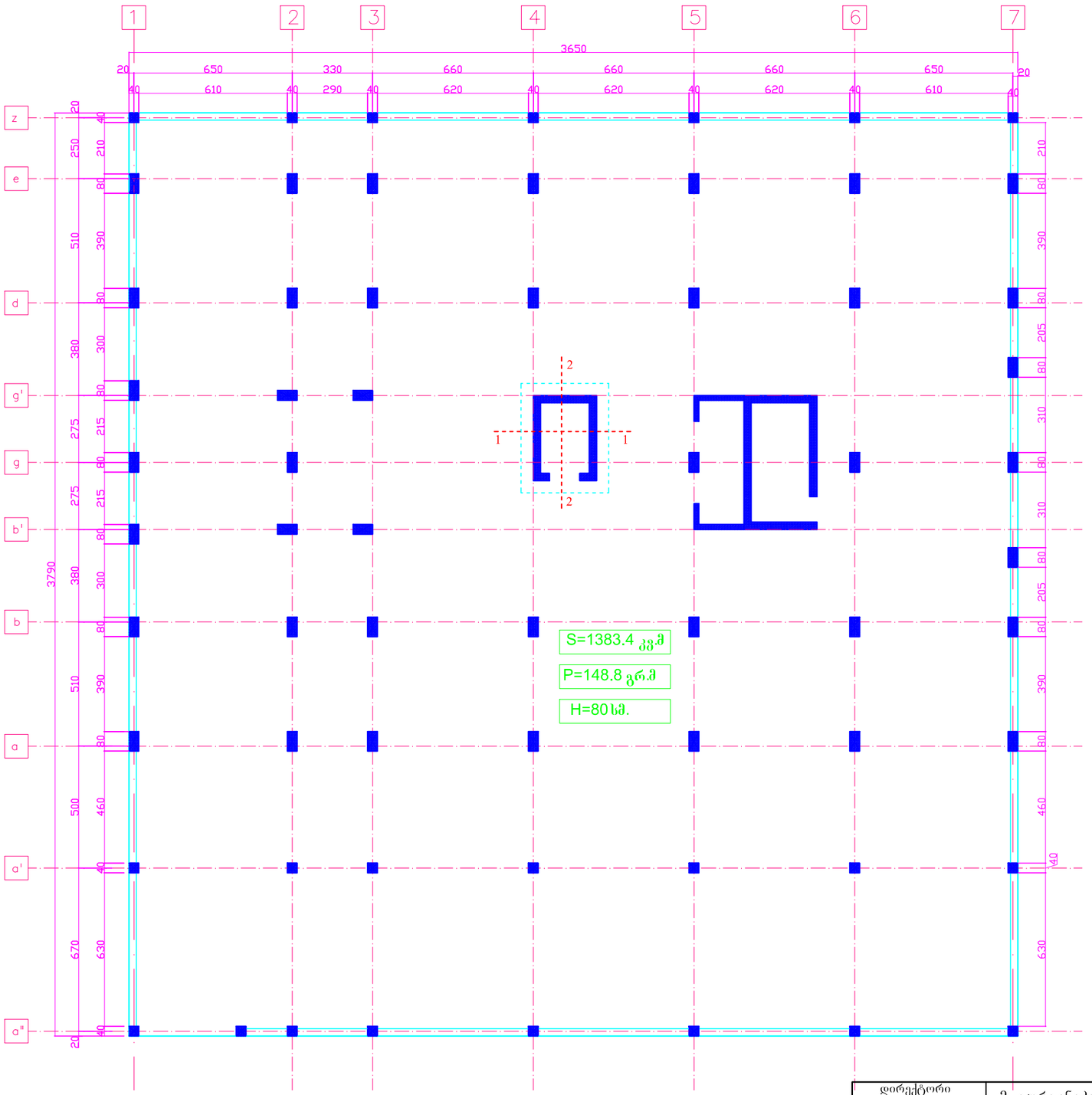

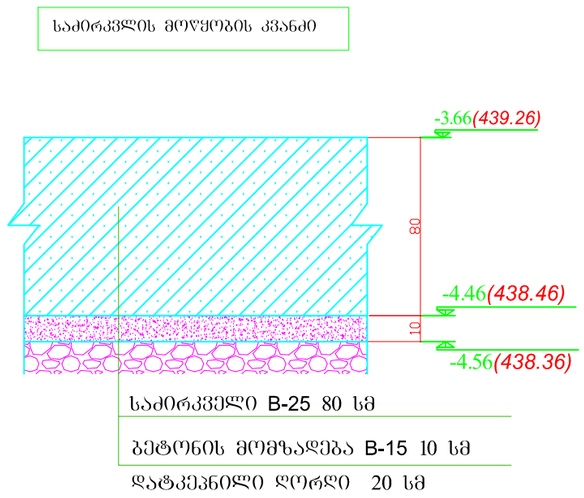

1. მოსამზადებელი ფენა სისქით 10 სმ, მოეწყოს B-10 კლასის ბეტონისაგან ბეტონის ხარჯი: - - - 138.0 კუბ.მ.
2. საძირკვლის ფილა სისქით 80 სმ, მოეწყოს B-25 კლასის ბეტონისაგან ბეტონის ხარჯი: - - - 1126.0 კუბ.მ.

დირექტორი	მ. გურგენიძე		დამ: შპს " აისი " მის: ქ. თბილისი, წურწუმიას ქუჩა №14 სასტუმრო კომპლექსი	GRAPPA	
არქიტექტორი	ლ. გურგენიძე				
არქიტექტორი	თ. ჩხაიძე				
რესტავრატორი	რ. შავიაშვილი		კონსტრუქციული ნაწილი		
კონსტრუქტორი	ნ. ჩხარტიშვილი		საძირკვლის ფილის საყალიბე გეგმა	სტადია	ფურცელი / რაოდენობა
				პ	კ -1

საძირკვლის ფილის ქვედა შრის ძირითადი ბადის არმირების გეგმა

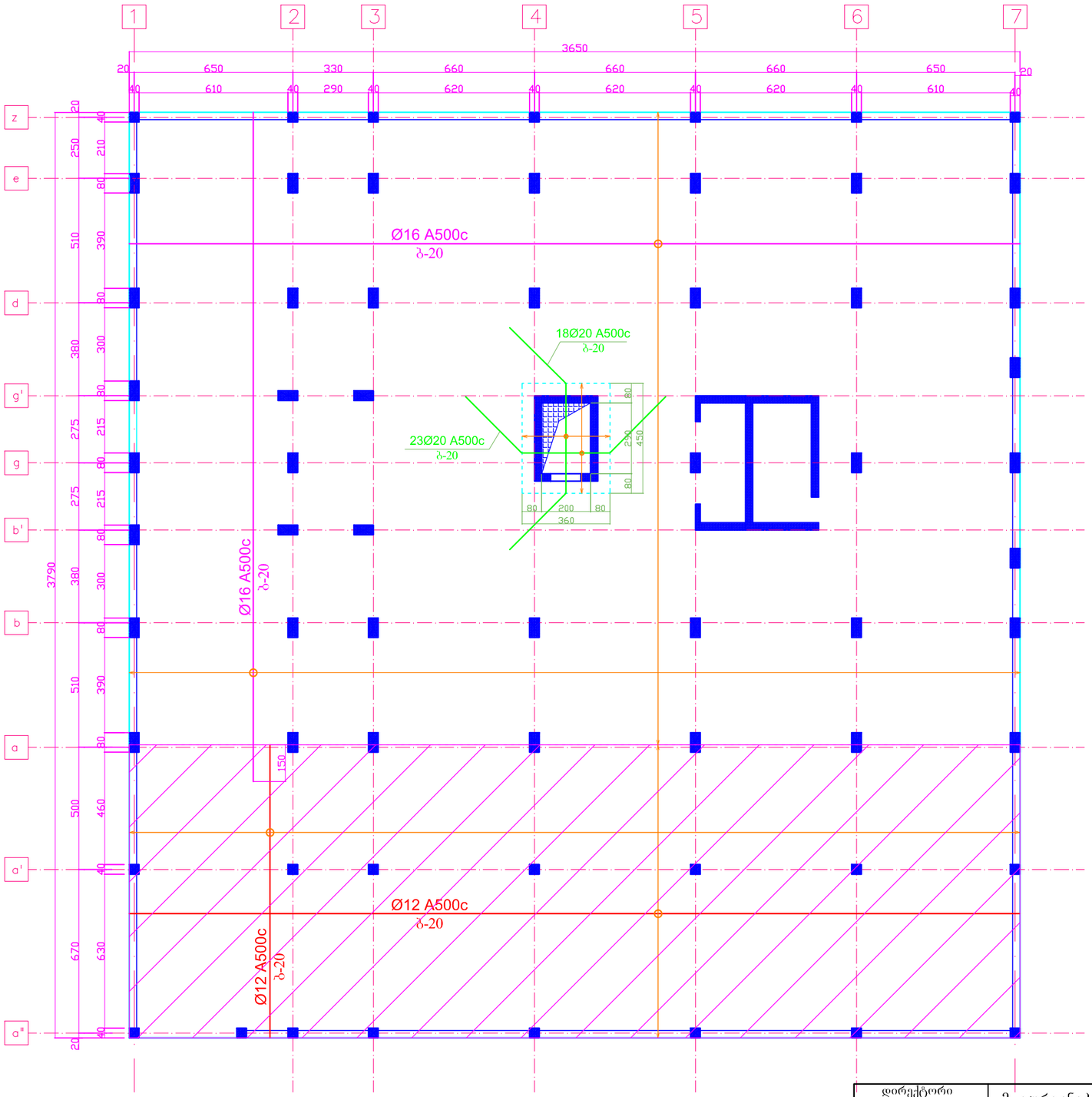

არმატურის შენაცვლებითი გადაბმის კვანძი გეგმაში

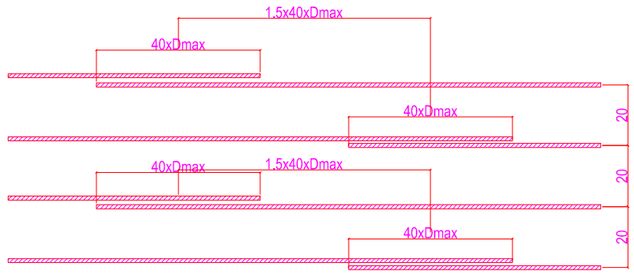

რ.ბ.-ის საძირკვლის ფილაში ბადეების განლაგების ჭრილი

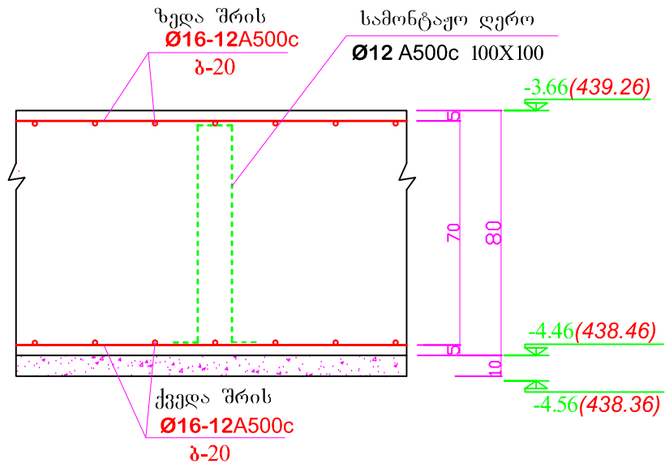

ქვედა შრის ძირითადი არმირების □□□□

Ø12 A500c --- 4350კგ.

Ø16 A500c --- 16640 კგ.

Ø20 A500c --- 980 კგ.

დირექტორი	მ. გურგენიძე		დამ: შპს " აისი " მის: ქ. თბილისი, წერწუმიას ქუჩა №14 სასტუმრო კომპლექსი	GRAPPA	
არქიტექტორი	ლ. გურგენიძე				
არქიტექტორი	თ. ჩხაიძე				
რესტავრატორი	რ. შავიაშვილი		კონსტრუქციული ნაწილი		
კონსტრუქტორი	ნ. ჩხარტიშვილი		საძირკვლის ფილის ქვედა შრის ძირითადი ბადის არმირების გეგმა	სტადია	ფურცელი	რაოდენობა
				პ	კ -2	

საძირკვლის ფილის ქვედა შრის დამატებითი ღეროების არმირების გეგმა X ღერძის მიმართულებით

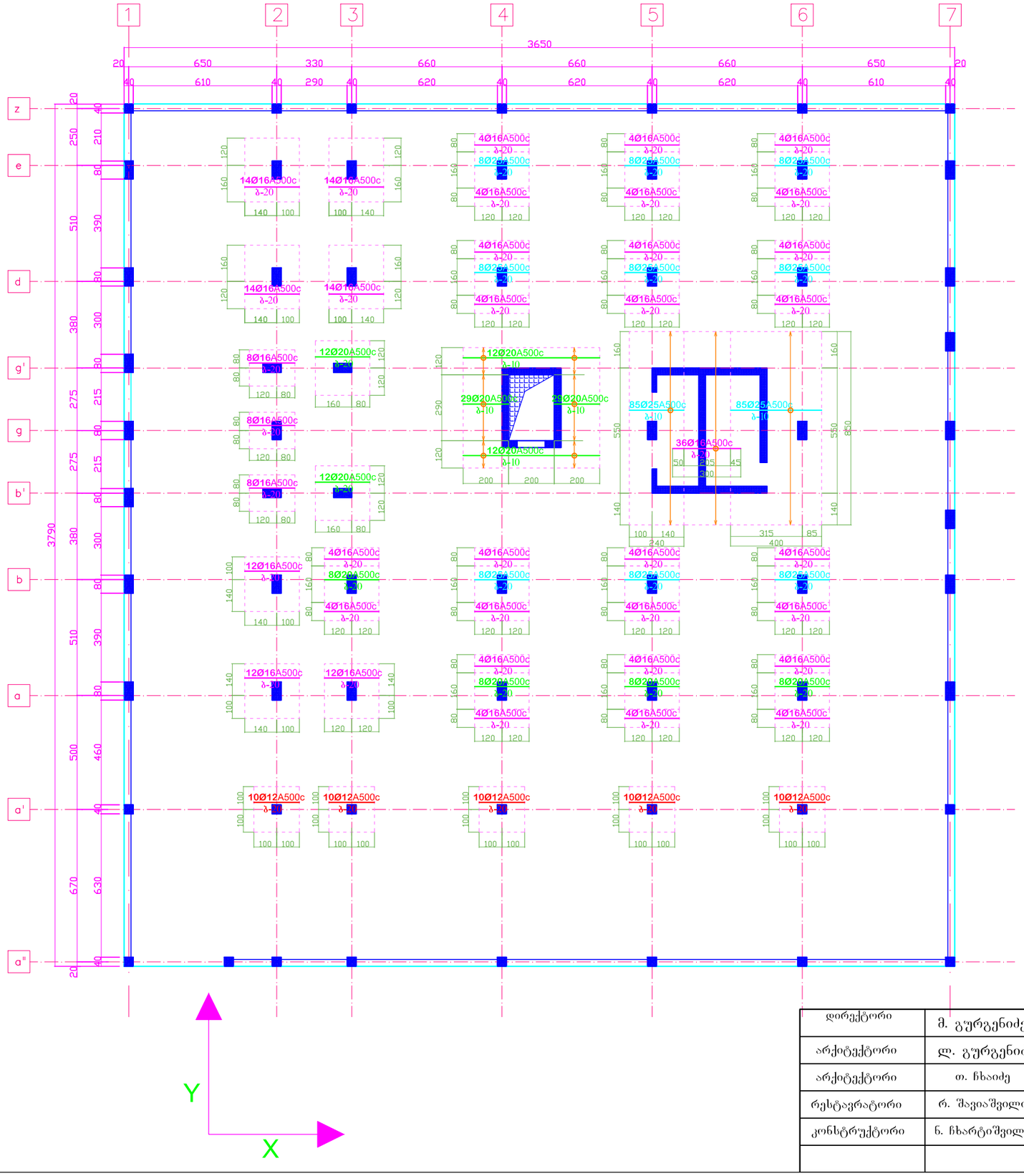

ქვედა შრის ძირითადი არმირების დამატებითი ღეროების არმატურის ხარჯი X-ღერძზე

Ø12 A500c --- 100 კგ.
Ø16 A500c --- 1060 კგ.
Ø20 A500c --- 1560 კგ.
Ø25 A500c --- 700 კგ.

დირექტორი	მ. გურგენიძე		დამ: შპს " აისი " მის: ქ. თბილისი, წურწუმიას ქუჩა №14 სასტუმრო კომპლექსი	GRAPPA		
არქიტექტორი	ლ. გურგენიძე					
არქიტექტორი	თ. ჩხაიძე					
რესტავრატორი	რ. შავიაშვილი		კონსტრუქციული ნაწილი			
კონსტრუქტორი	ნ. ჩხარტიშვილი		საძირკვლის ფილის ქვედა შრის დამატებითი ღეროების არმირების გეგმა X ღერძის მიმართულებით	სტადია	ფურცელი	რაოდენობა
				პ	კ -3	

საძირკვლის ფილის ქვედა შრის დამატებითი ღეროების არმირების გეგმა Y ღერძის მიმართულებით

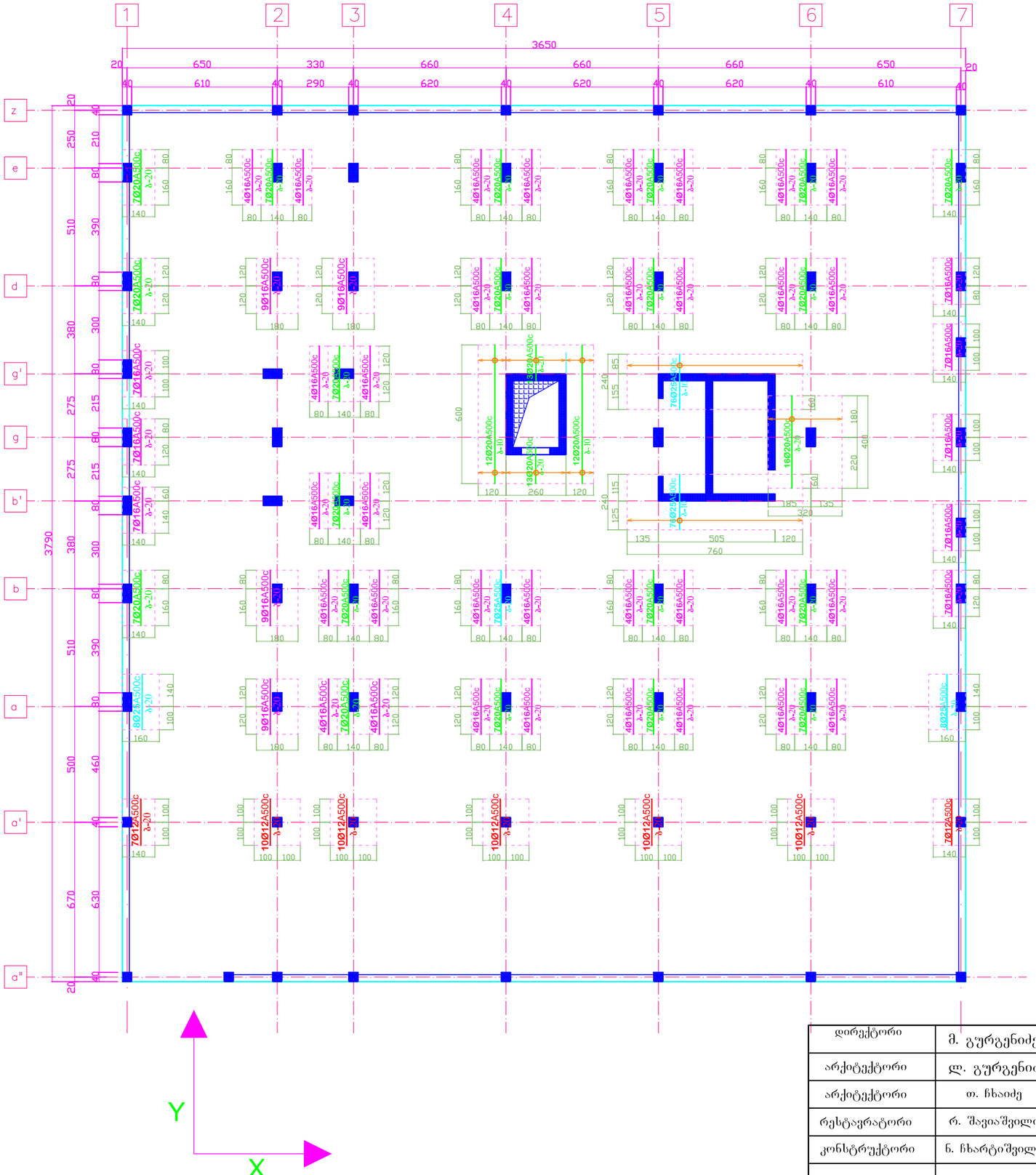

ქვედა შრის ძირითადი არმირების დამატებითი ღეროების არმატურის ხარჯი X-ღერძზე — Ø12 A500c --- 120 კგ.
Ø16 A500c --- 920 კგ.
Ø20 A500c --- 880 კგ.
Ø25 A500c --- 1650 კგ.

დირექტორი	მ. გურგენიძე		დამ: შპს " აისი "	GRAPPA	
არქიტექტორი	ლ. გურგენიძე		მის: ქ. თბილისი, წურწუმიას ქუჩა №14		
არქიტექტორი	თ. ჩხაიძე		სასტუმრო კომპლექსი		
რესტავრატორი	რ. შავიაშვილი		კონსტრუქციული ნაწილი		
კონსტრუქტორი	ნ. ჩხარტიშვილი		საძირკვლის ფილის ქვედა შრის დამატებითი ღეროების არმირების გეგმა Y ღერძის მიმართულებით	სტადია	ფურცელი	რაოდენობა
				პ	კ -4	

საძირკვლის ფილის ზედა შრის ძირითადი ბადის არმირების გეგმა

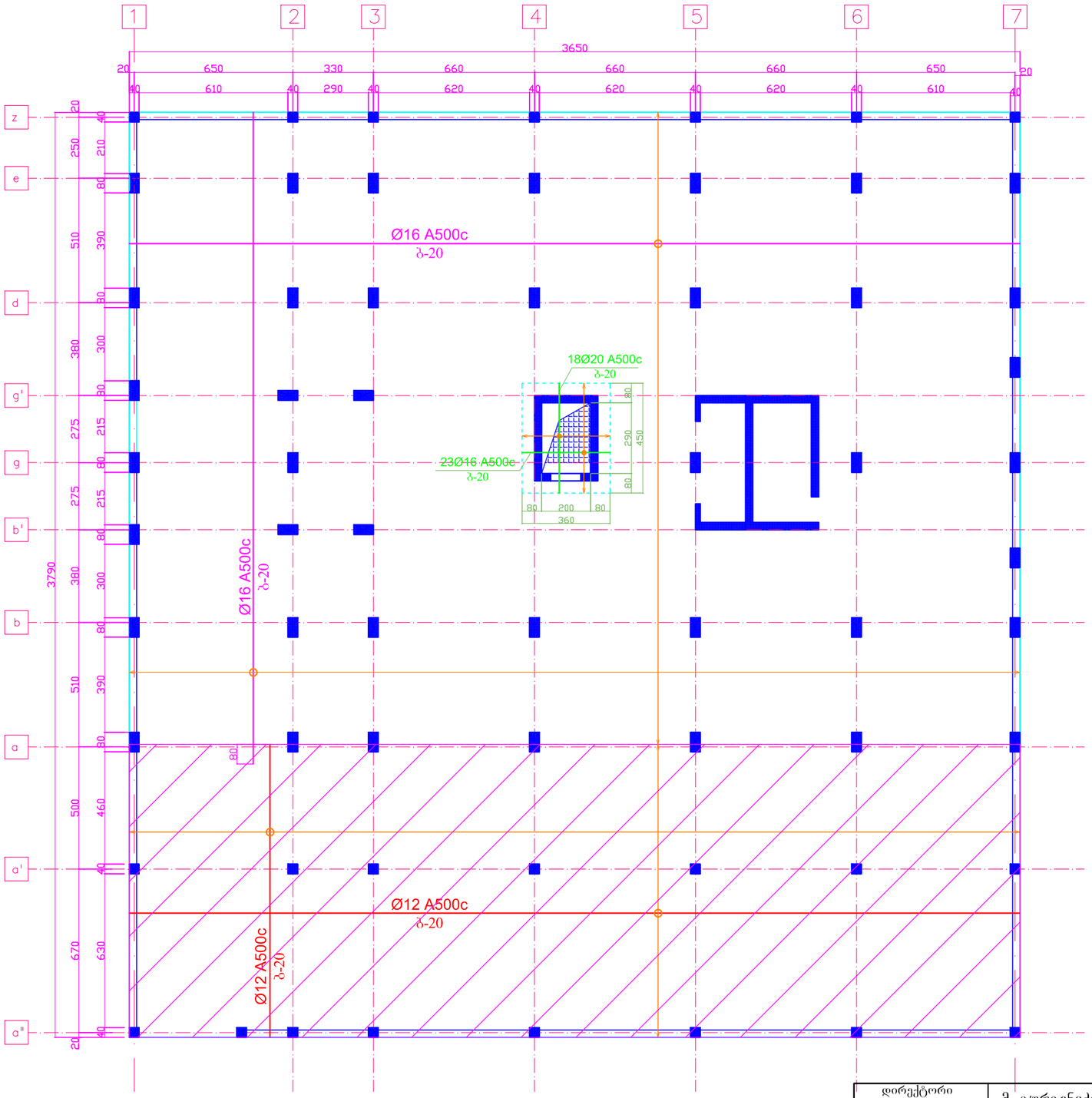

არმატურის შენაცვლებითი გადაბმის კვანძი ბეტონში

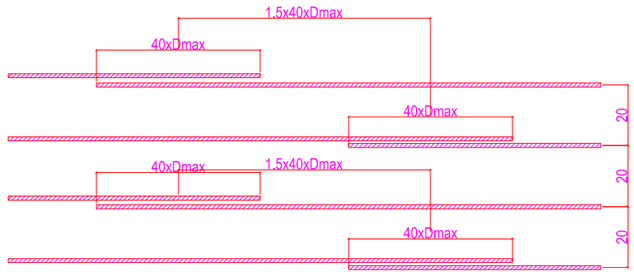

რ.ბ.-ის საძირკვლის ფილაში ბადეების გადაფარვის ზონა

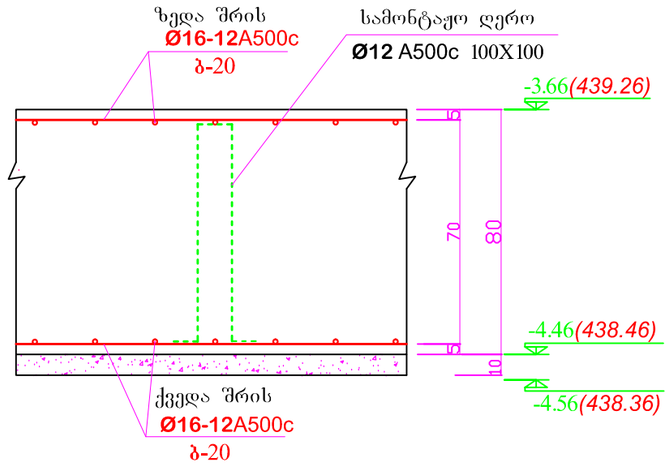

ზედა შრის ძირითადი არმირების □□□□

Ø12 A500c --- 4350კგ.

Ø16 A500c --- 16640 კგ.

Ø20 A500c --- 430 კგ.

დირექტორი	მ. გურგენიძე		დამ: შპს " აისი " მის: ქ. თბილისი, წურწუმიას ქუჩა №14 სასტუმრო კომპლექსი	GRAPPA	
არქიტექტორი	ლ. გურგენიძე				
არქიტექტორი	თ. ჩხაიძე				
რესტავრატორი	რ. შავიაშვილი		კონსტრუქციული ნაწილი		
კონსტრუქტორი	ნ. ჩხარტიშვილი		საძირკვლის ფილის ზედა შრის ძირითადი ბადის არმირების გეგმა	სტადია	ფურცელი	რაოდენობა
				პ	კ -5	

אופקיות מתכת	ג. עיתיאן בקרן			
אופקיות בטון	ד. קיסריה בקרן			
אופקיות אספלט	ה. הרצליה בקרן			
קונסטרוקציות מתכת	ו. שער העמקים בקרן			
תכנון קונסטרוקציות מתכת	ז. שער העמקים בקרן			
אופקיות מתכת	ח. קיסריה בקרן			

საძირკვლის ფილის ზედა შრის დამატებითი
ღეროების არმირების გეგმა X ღერძის მიმართულებით

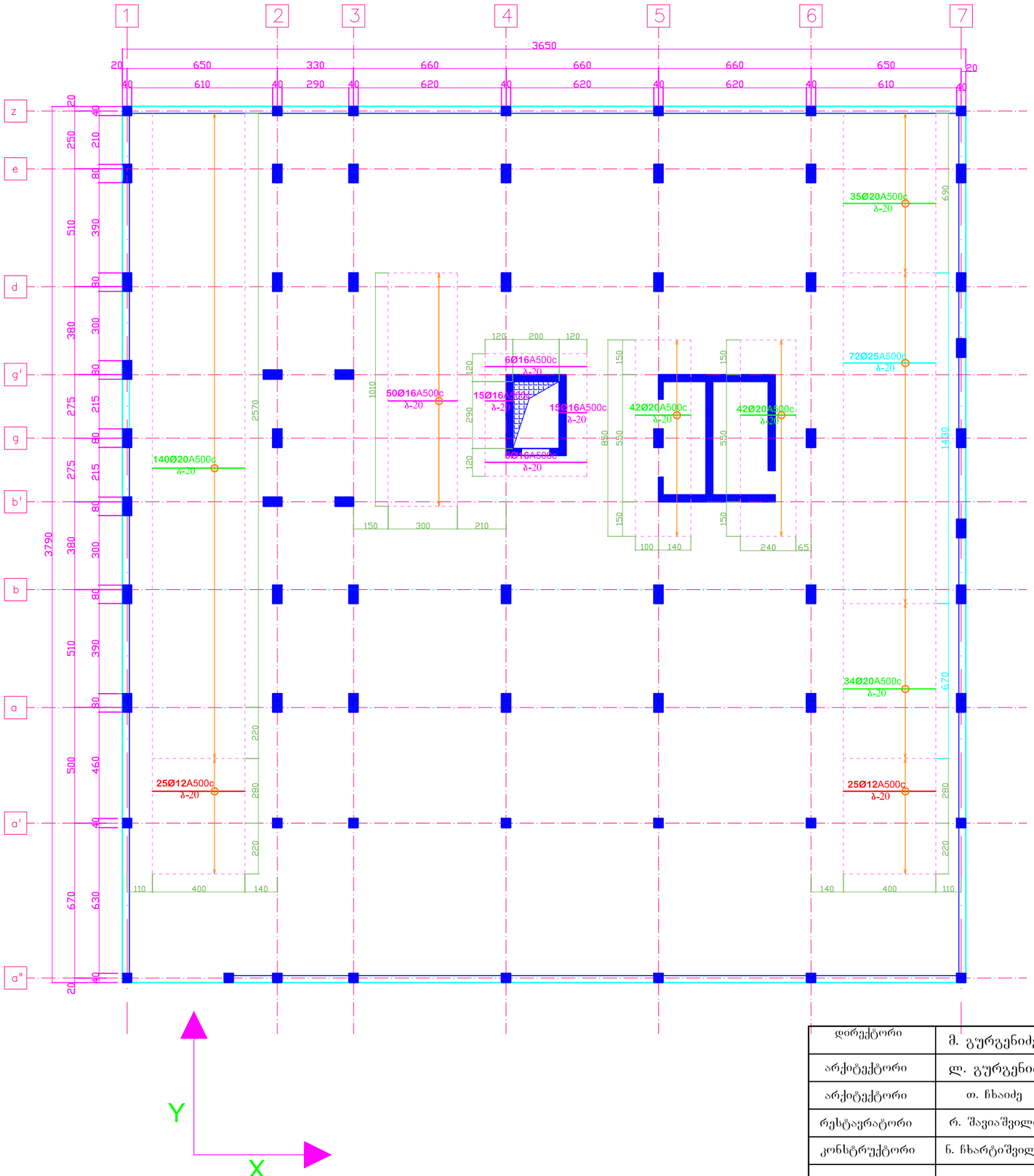

ზედა შრის ძირითადი არმირების დამატებითი ღეროების არმატურის ხარჯი X-ღერძზე — Ø12 A500c --- 180 კგ.
Ø16 A500c --- 460 კგ.
Ø20 A500c --- 2620 კგ.
Ø25 A500c --- 1140 კგ.

დირექტორი	მ. გურგენიძე		დამ: შპს " აისი " მის: ქ. თბილისი, წურწუმიას ქუჩა №14 სასტუმრო კომპლექსი	GRAPPA	
არქიტექტორი	ლ. გურგენიძე				
არქიტექტორი	თ. ჩხაიძე				
რესტავრატორი	რ. შავიაშვილი		კონსტრუქციული ნაწილი		
კონსტრუქტორი	ნ. ჩხარტიშვილი		საძირკვლის ფილის ზედა შრის დამატებითი ღეროების არმირების გეგმა X ღერძის მიმართულებით	სტადია	ფურცელი	რაოდენობა
				პ	კ -7	

საძირკვლის ფილაში ვერტიკალური ღეროების განლაგების გეგმა

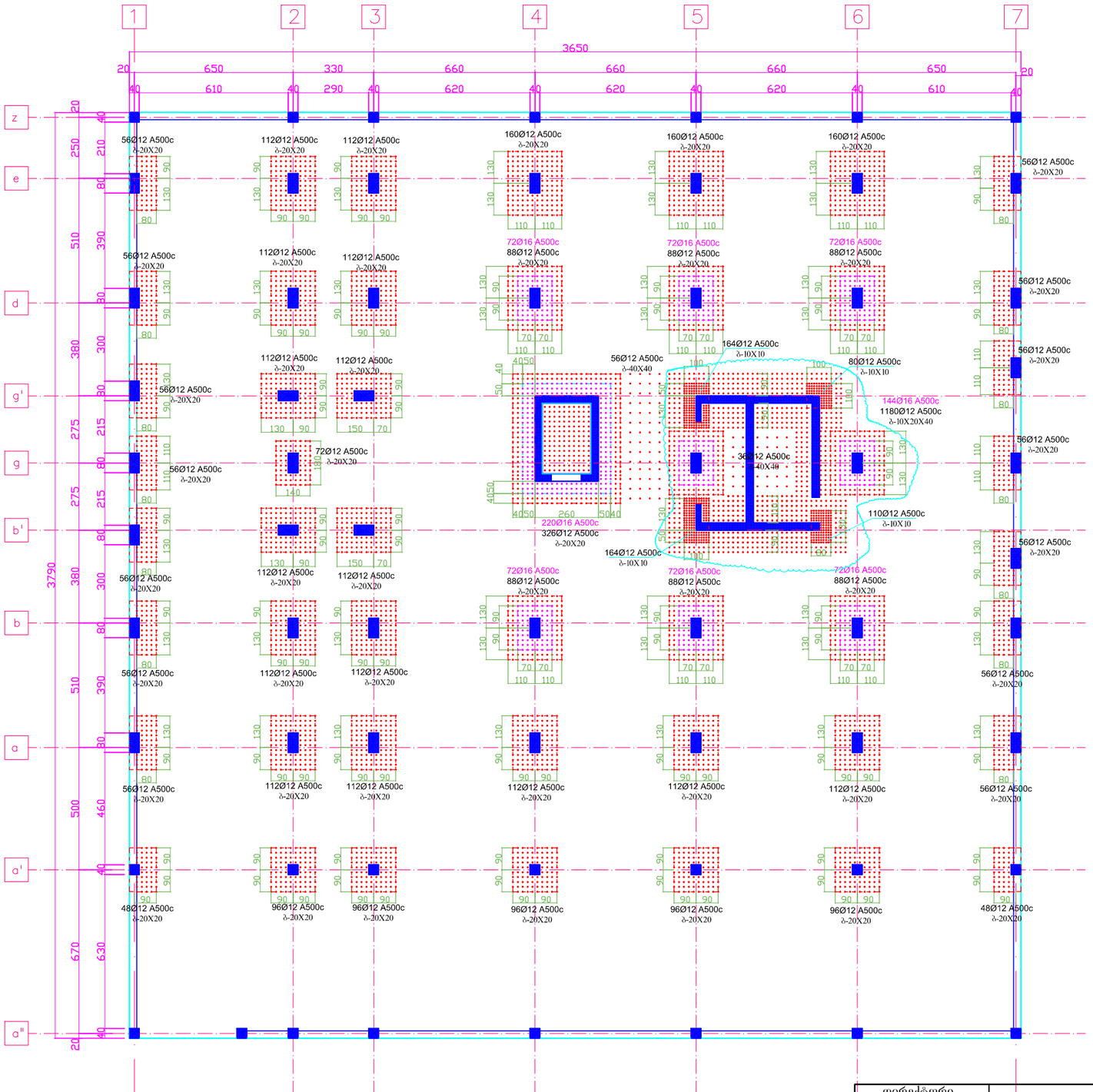

საკიდების მოწყობის კვანძი

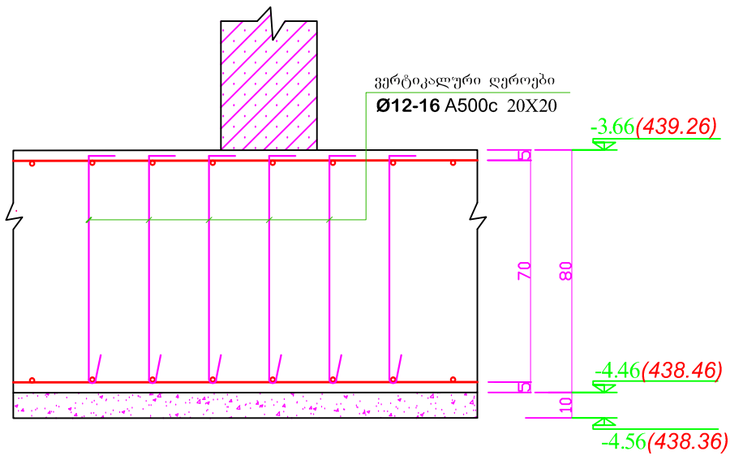



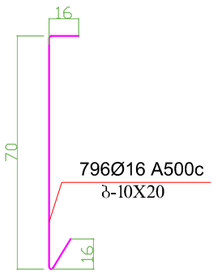

ვერტიკალური ღეროების არმირების ხარჯი —

Ø16 A500c --- 1350 კგ.

Ø12 A500c --- 4680 კგ.

დირექტორი	მ. გურგენიძე		დამ: შპს " აისი "	GRAPPA	
არქიტექტორი	ლ. გურგენიძე		მის: ქ. თბილისი, წურწუმიას ქუჩა №14		
არქიტექტორი	თ. ჩხაიძე		სასტუმრო კომპლექსი		
რესტავრატორი	რ. შავიაშვილი		კონსტრუქციული ნაწილი		
კონსტრუქტორი	ნ. ჩხარტიშვილი		საძირკვლის ფილაში ვერტიკალური ღეროების განლაგების გეგმა	სტადია	ფურცელი / რაოდენობა
				პ	კ -8

ჭრილი 1 - 1 არმირება

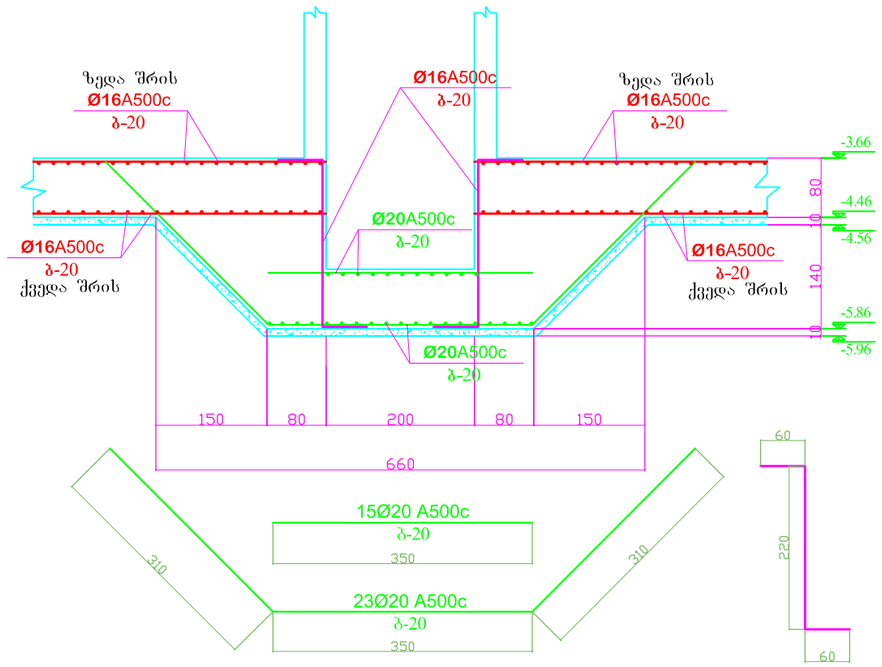

ჭრილი 1 - 1

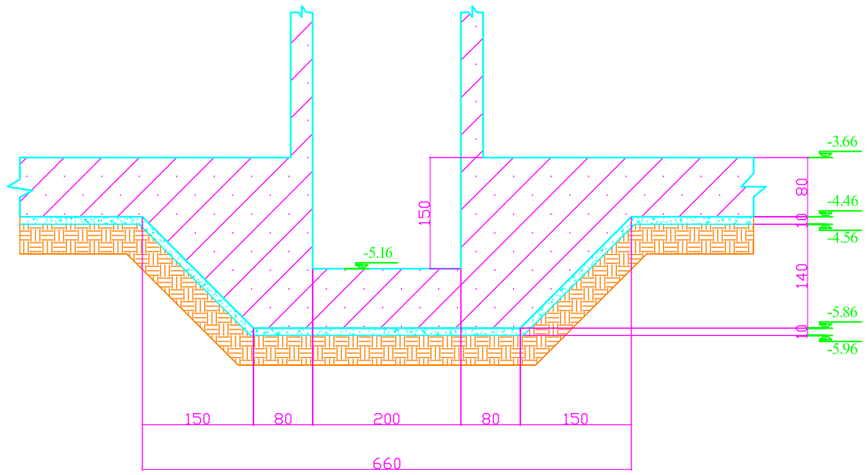

ჭრილი 2 - 2 არმირება

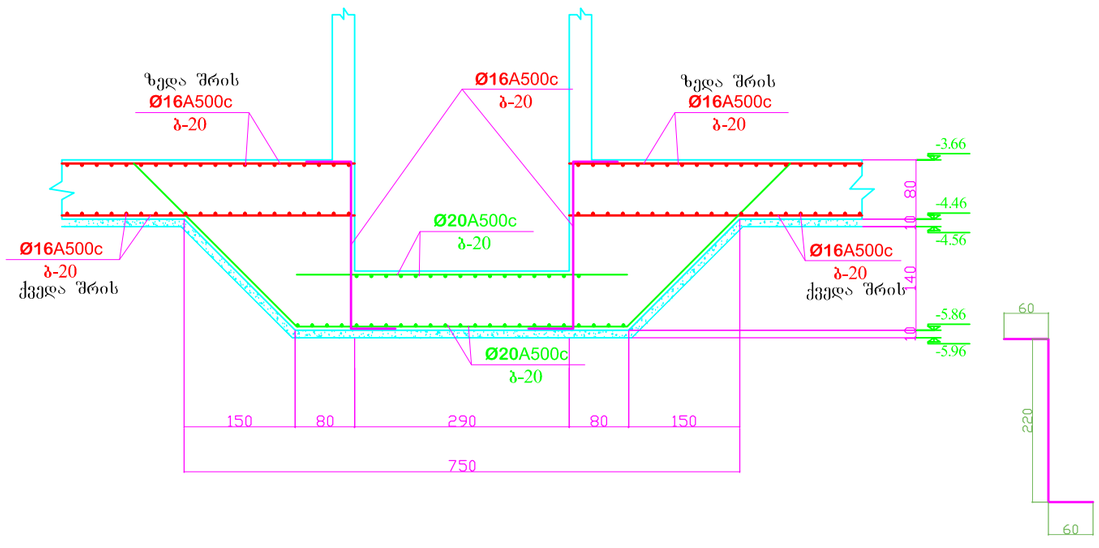

ჭრილი 2 - 2

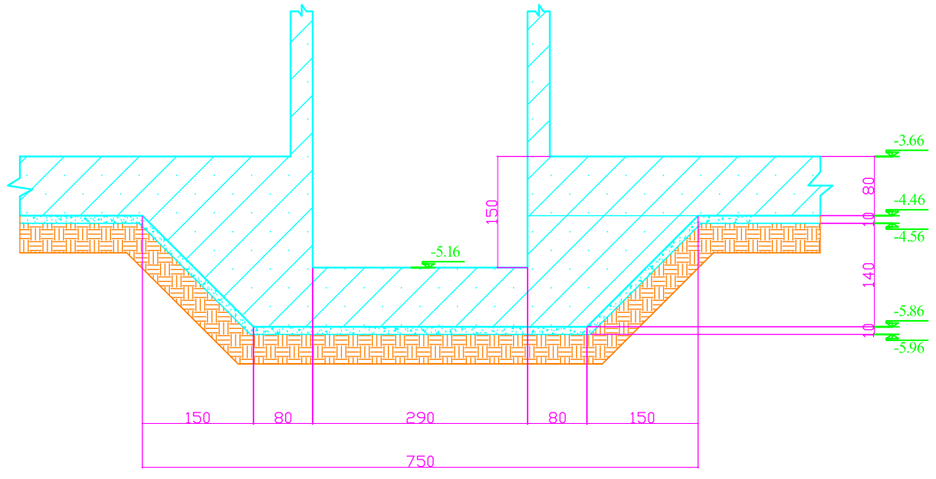

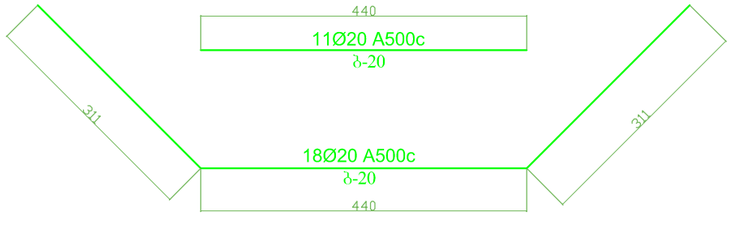

დირექტორი	მ. გურგენიძე		დამ: შპს " აისი " მის: ქ. თბილისი,წურწუმიას ქუჩა №14 სასტუმრო კომპლექსი	GRAPPA	
არქიტექტორი	ლ. გურგენიძე				
არქიტექტორი	თ. ჩხაიძე				
რესტავრატორი	რ. შავიაშვილი		კონსტრუქციული ნაწილი		
კონსტრუქტორი	ნ. ჩხარტიშვილი		არმირების ჭრილი 1 - 1 არმირების ჭრილი 2 - 2	სტადია	ფურცელი	რაოდენობა
				პ	კ -9	

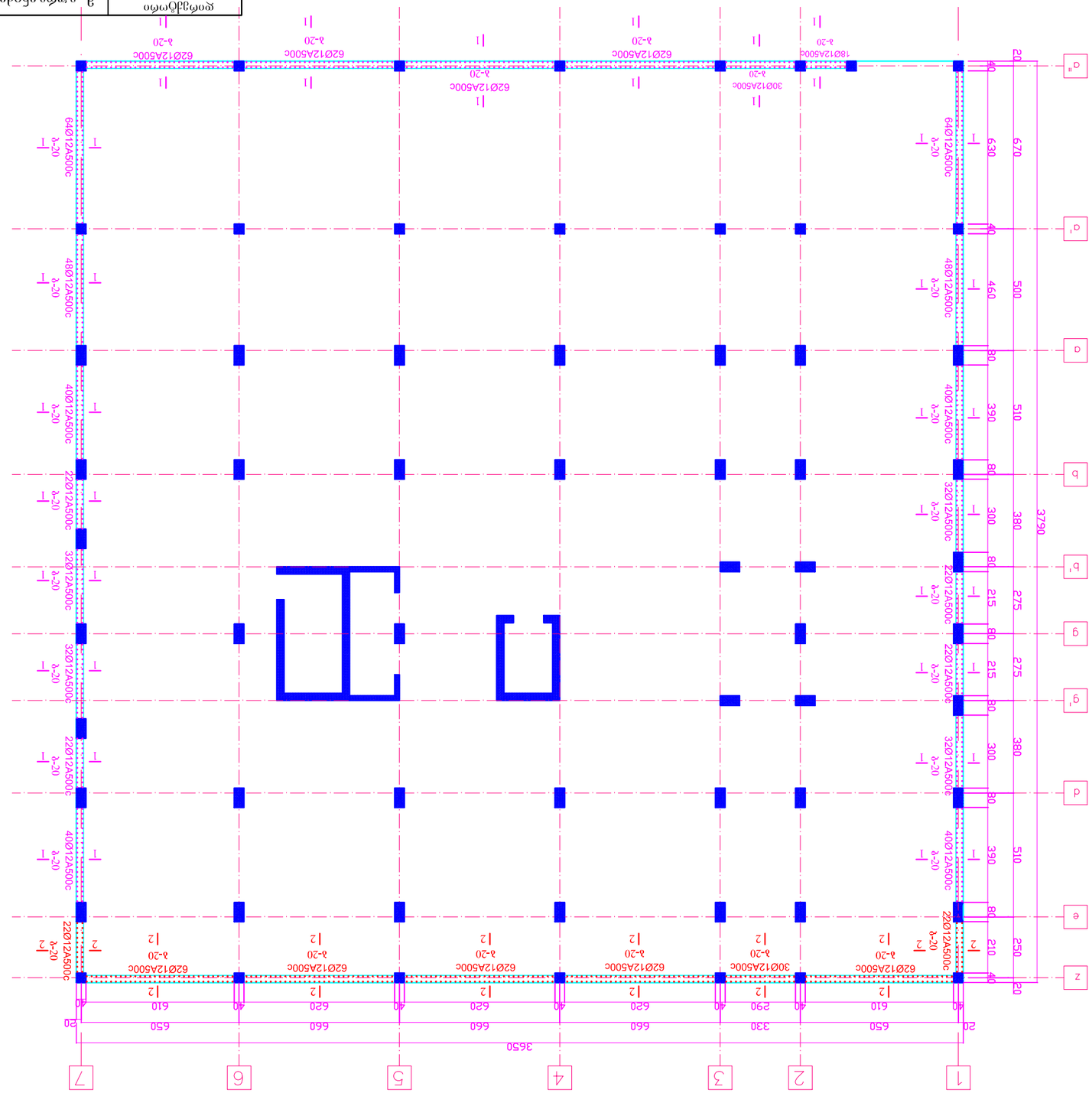
1
2
3
4
5
6
7
A
B
C
D
E
F
G
1
2
3
4
5
6
7
A"
A'

სარდაფის კედლის არმირების ჭრილი 1 - 1

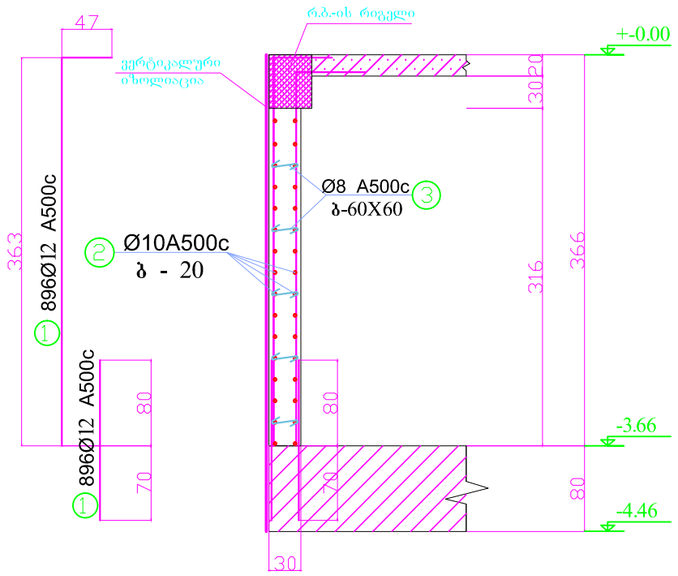

სარდაფის კედლის არმირების ჭრილი 2 - 2

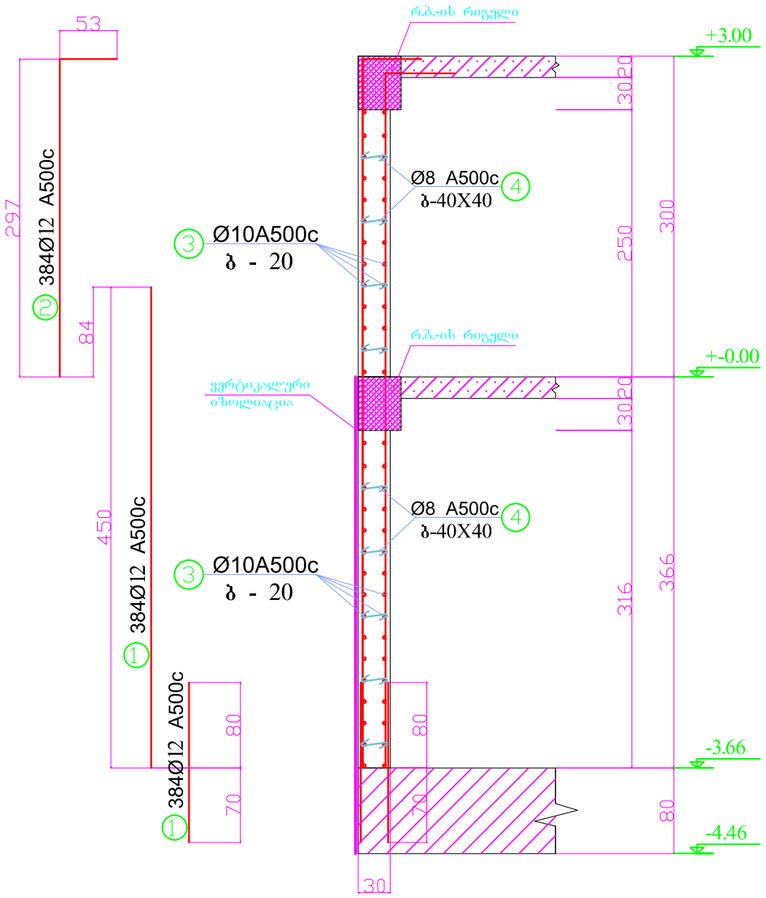

სარდაფის კედლის სპეციფიკაცია

ელემენ. მარკა	პოზ. №	კვეთი	რაოდ.	Ф მმ.	L სმ.	საერთო წონა კგ	ბეტონის მარკა და მოცულობა
ბლოკი1-1	1		-	Ø12 A500c	5020 გრ.მ	4520	B-25 კლ. ბეტ. 82.4 კუბ.მ.
	2	დაიჭ. ადგილზე	-	Ø10 A500c	3240 გრ.მ.	2100	
	3		-	Ø8 A500c	365 გრ.მ.	150	
ბლოკი2-2	1		-	Ø12 A500c	2300 გრ.მ	2070	B-25 კლ. ბეტ. 64.4 კუბ.მ.
	2		-	Ø12 A500c	1345 გრ.მ	1210	
	3	დაიჭ. ადგილზე	-	Ø10 A500c	2500 გრ.მ.	1625	
	4		-	Ø8 A500c	260 გრ.მ.	105	
ჯ ა მ ი				Ø8 A500c - - - 255 კგ. Ø10 A500c - - - 3725 კგ. Ø12 A500c - - - 7800 კგ.			B-25 კლ. ბეტ. 146.8 კუბ.მ.

შენიშვნა:

1. სარდაფის კედლების ჩამოსხმა მოხდეს რ.ბ.ის სვეტებთან ერთად.
2. სარდაფის კედლები მოეწყოს წყალგაუმტარი ბეტონისაგან, გარე კედლები დამუშავდეს ბიტუმინის ხნასარით, ორჯერ შეღებვით.

დირექტორი	მ. გურგენიძე		დამ: შპს " აისი "		
არქიტექტორი	ლ. გურგენიძე		მის: ქ. თბილისი, წურწუმიას ქუჩა №14		
არქიტექტორი	თ. ჩხაიძე		სასტუმრო კომპლექსი		
რესტავრატორი	რ. შავიაშვილი		კონსტრუქციული ნაწილი		
კონსტრუქტორი	ნ. ჩხარტიშვილი		სარდაფის კედლების არმირების ჭრილი 1-1; 2-2;	სტადია	ფურცელი	რაოდენობა
				პ	კ -10*	

სვეტების და მონ. კედლების განლაგების გეგმა
-3.66 ნიშ.-დან +-0.00 ნიშ.-ზე

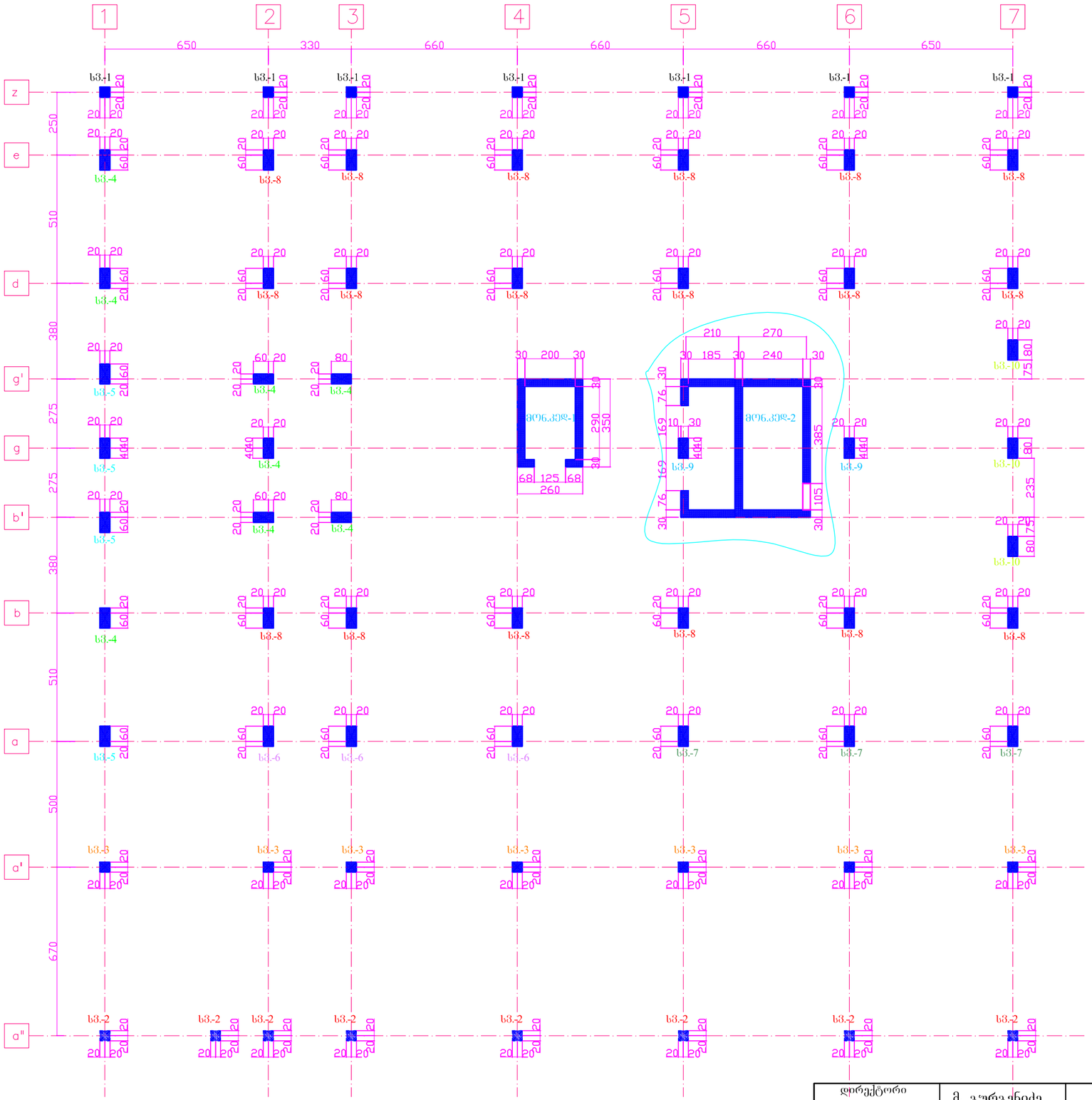

დირექტორი	მ. გურგენიძე		დამ: შპს " აისი " მის: ქ. თბილისი,ფურფურიას ქუჩა №14 სასტუმრო კომპლექსი	GRAPPA
არქიტექტორი	ლ. გურგენიძე			
არქიტექტორი	თ. ჩხაიძე			
რესტავრატორი	რ. შავიაშვილი		კონსტრუქციული ნაწილი	
კონსტრუქტორი	ნ. ჩხარტიშვილი		სვეტების და მონ. კედლების განლაგების გეგმა -3.66 ნიშ.-დან +-0.00 ნიშ.-ზე	სტადია: პ; ფურცელი: კ -11; რაოდენობა:

სგ.-1 (7-ც)

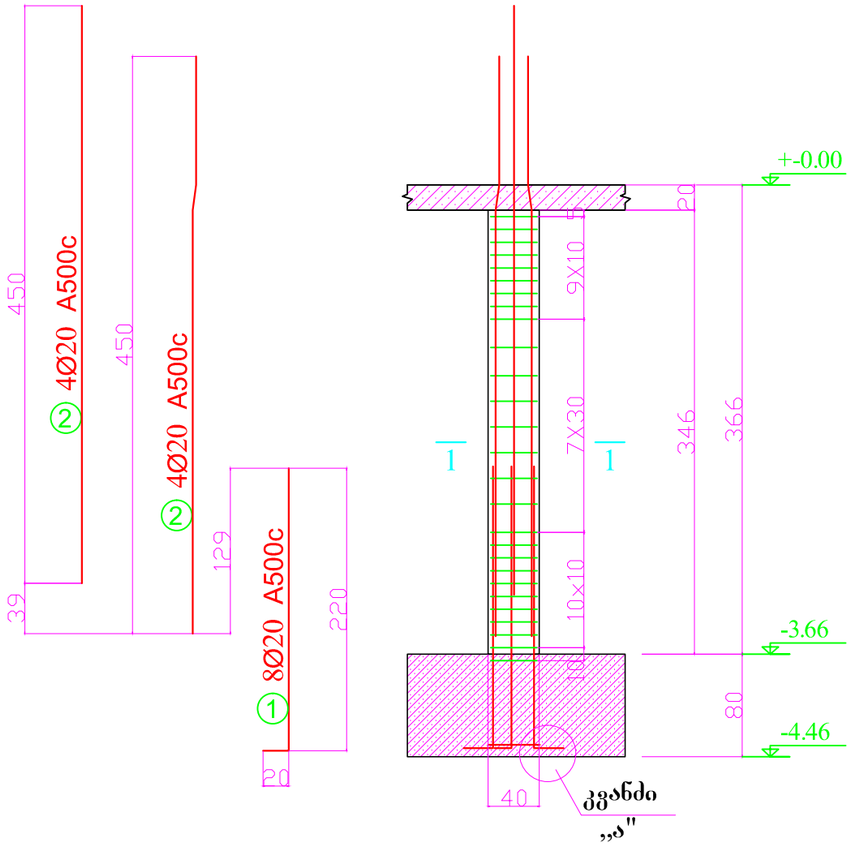

კვეთი 1 - 1 მ1:20

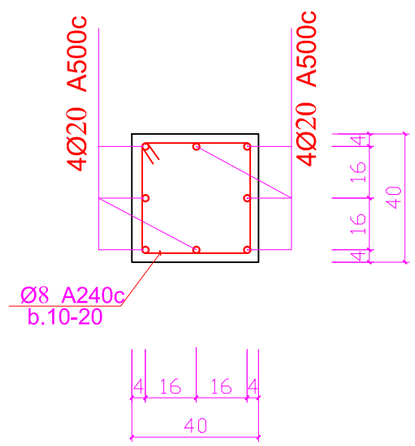

საკიდების ესკიზი

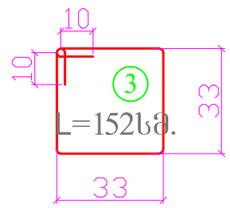

კვანძი - „ა"

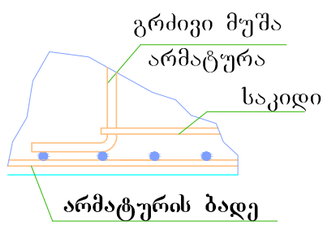

დირექტორი	მ. გურგენიძე		დამ: შპს " აისი "	GRAPPA		
არქიტექტორი	ლ. გურგენიძე		მის: ქ. თბილისი, წურწუმიას ქუჩა №14			
არქიტექტორი	თ. ჩხაიძე		სასტუმრო კომპლექსი			
რესტავრატორი	რ. შავიაშვილი		კონსტრუქციული ნაწილი			
კონსტრუქტორი	ნ. ჩხარტიშვილი		სგ.-1 -3.66 ნაშ.-დან +-0.00 ნაშ.-ზე	სტადია	ფურცელი	რაოდენობა
				პ	კ -12	

სვ.-2 (8-ც)

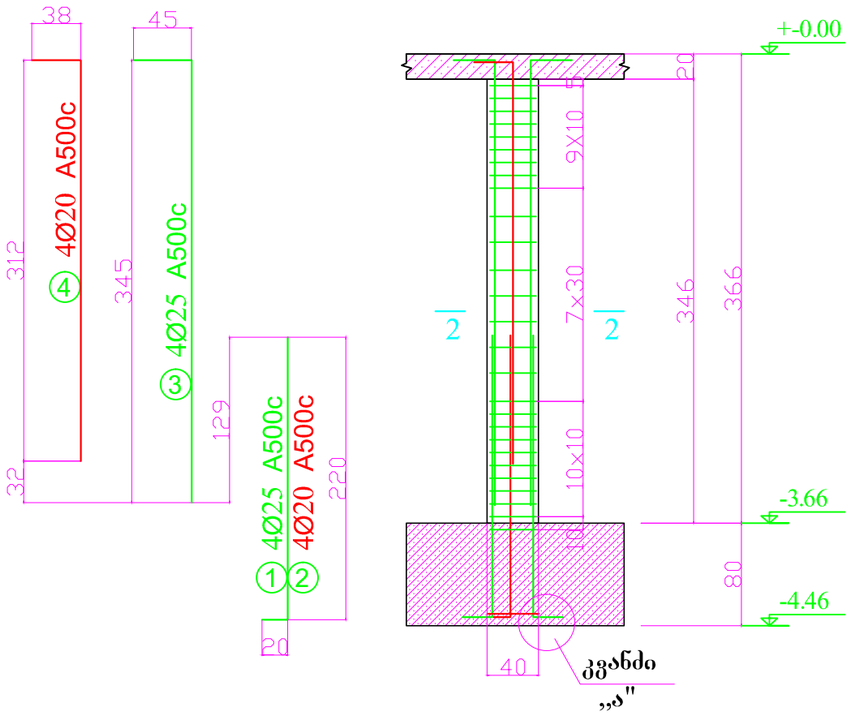

კვეთი 2 - 2 მ1:20

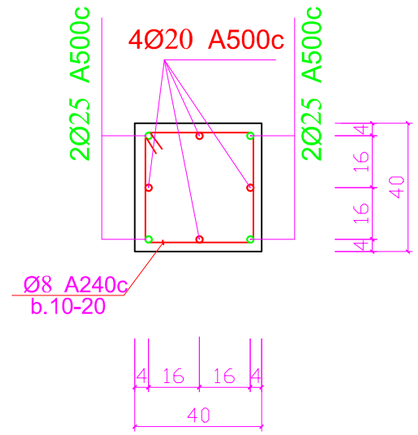

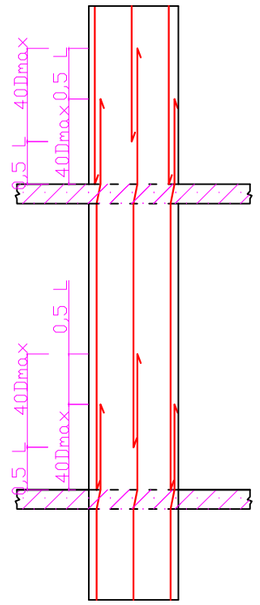

საკიდების ესკიზი

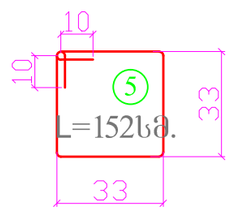

კვანძი - „ა"

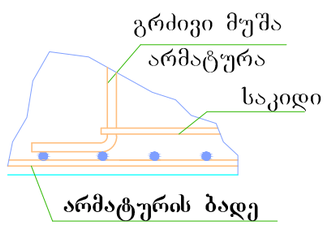

დირექტორი	მ. გურგენიძე		დამ: შპს " აისი "	GRAPPA		
არქიტექტორი	ლ. გურგენიძე		მის: ქ. თბილისი, წურწუმიას ქუჩა №14			
არქიტექტორი	თ. ჩხაიძე		სასტუმრო კომპლექსი			
რესტავრატორი	რ. შავიაშვილი		კონსტრუქციული ნაწილი			
კონსტრუქტორი	ნ. ჩხარტიშვილი		სვ.-2 -3.66 ნაშ.-დან +-0.00 ნაშ.-ზე	სტადია	ფურცელი	რაოდენობა
				პ	კ -13	

სვ.-3 (7-ც)

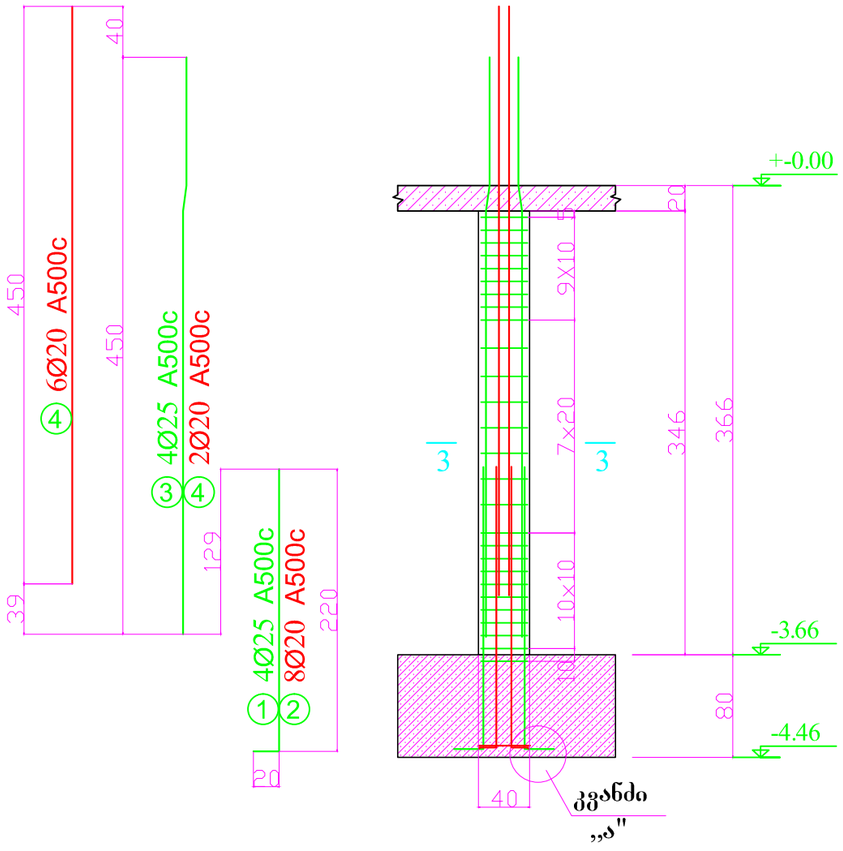

კვეთი 3 - 3 მ1:20

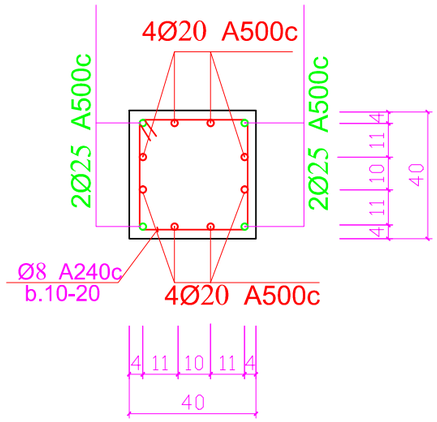

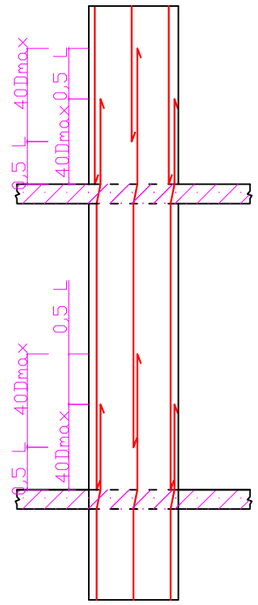

საკიდების ესკიზი

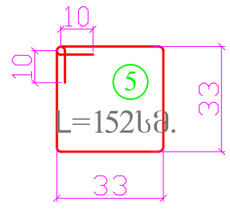

კვანძი - „ა"

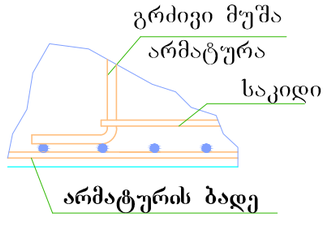

დირექტორი	მ. გურგენიძე		დამ: შპს " აისი " მის: ქ. თბილისი, წურწუმიას ქუჩა №14 სასტუმრო კომპლექსი	GRAPPA		
არქიტექტორი	ლ. გურგენიძე					
არქიტექტორი	თ. ჩხაიძე					
რესტავრატორი	რ. შავიაშვილი		კონსტრუქციული ნაწილი			
კონსტრუქტორი	ნ. ჩხარტიშვილი		სვ.-3 -3.66 ნაშ.-დან +-0.00 ნაშ.-ზე	სტადია	ფურცელი	რაოდენობა
				პ	კ -14	

შენაცვლებითი გადაბმის სქემა

სვ.-4 (8-ც)

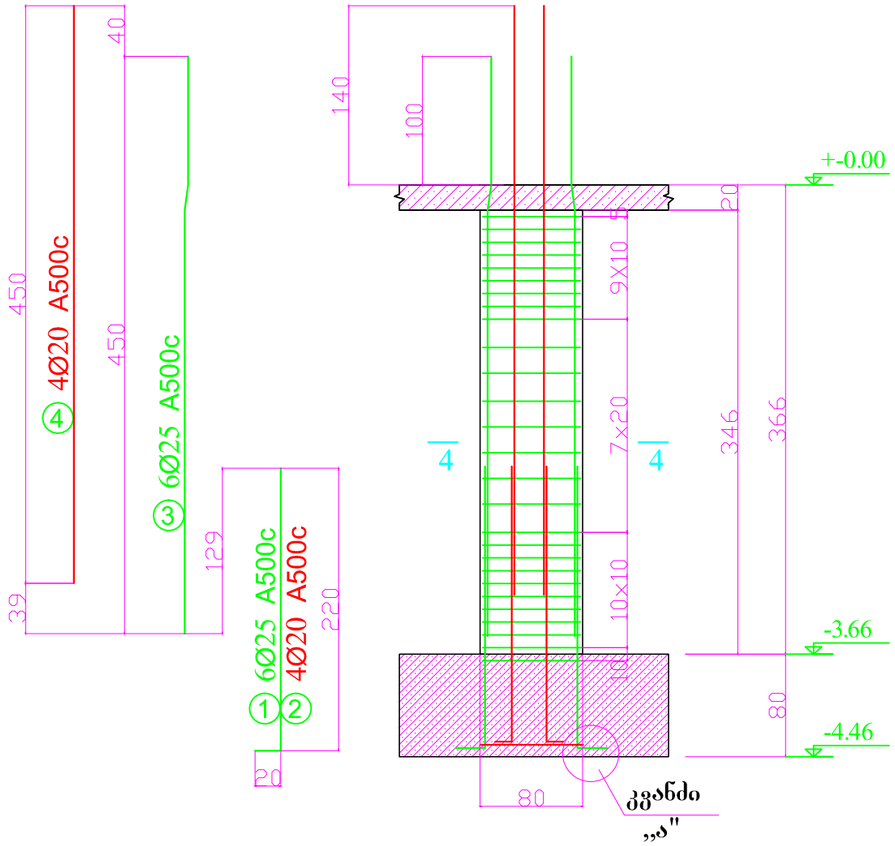

კვეთი 4 - 4 მ1:20

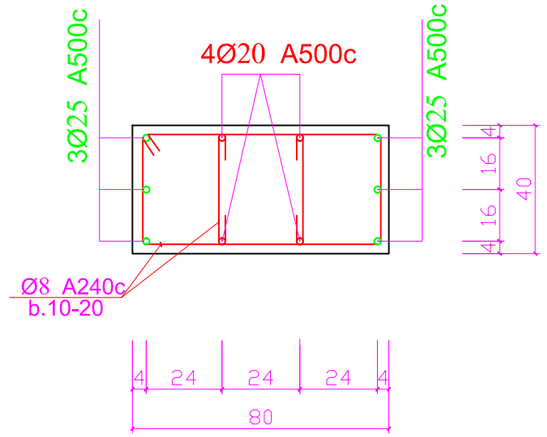

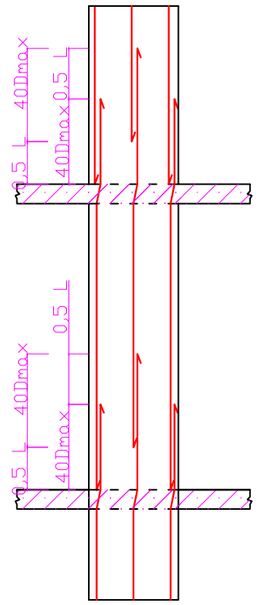

საკიდების ესკიზი

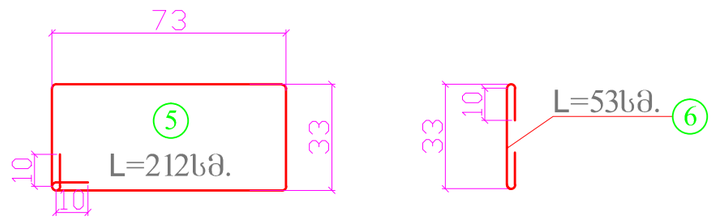

კვანძი - „ა"

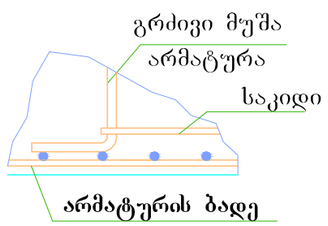

დირექტორი	მ. გურგენიძე		დამ: შპს " აისი "	GRAPPA		
არქიტექტორი	ლ. გურგენიძე		მის: ქ. თბილისი, წურწუმიას ქუჩა №14			
არქიტექტორი	თ. ჩხაიძე		სასტუმრო კომპლექსი			
რესტავრატორი	რ. შავიაშვილი		კონსტრუქციული ნაწილი			
კონსტრუქტორი	ნ. ჩხარტიშვილი		სვ.-4 -3.66 ნაშ.-დან +-0.00 ნაშ.-ზე	სტადია	ფურცელი	რაოდენობა
				პ	კ -15	

შენაცვლებითი გადაბმის სქემა

სვ.-5 (4-ც)

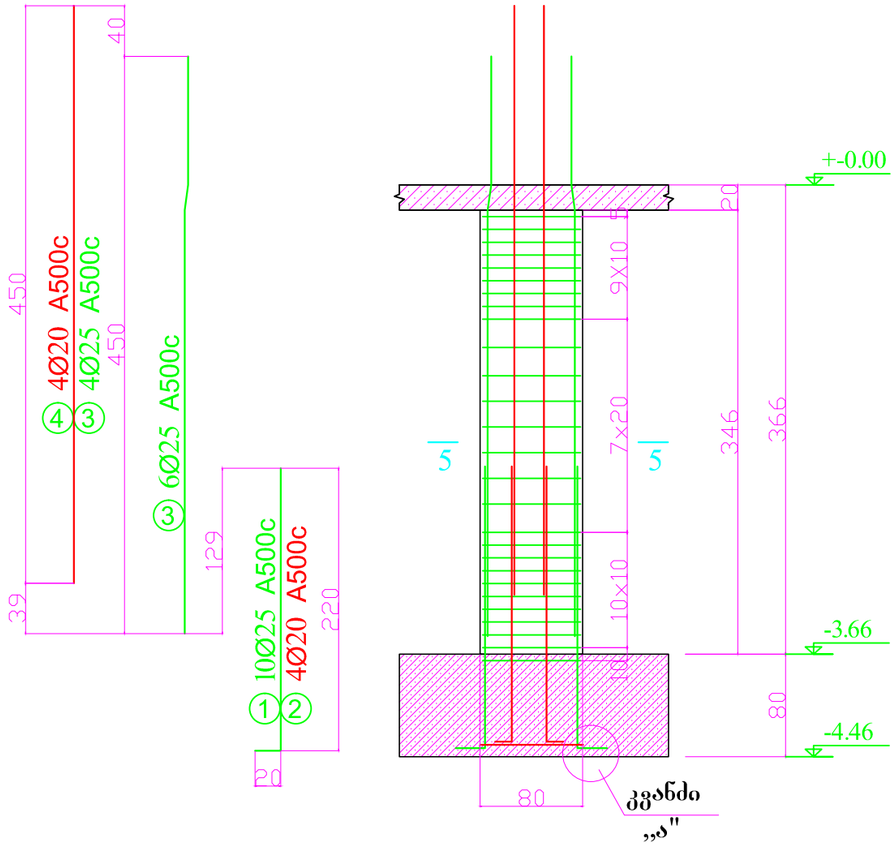

კვეთი 5 - 5 მ1:20

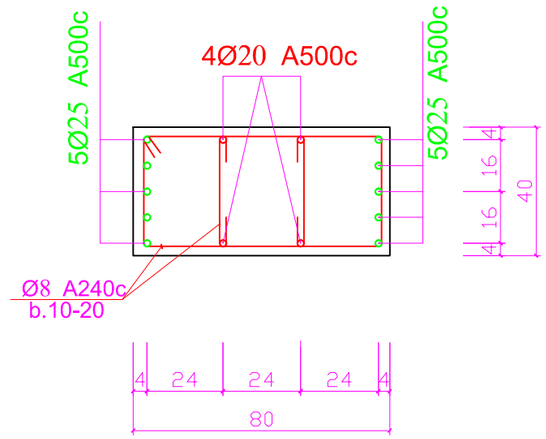

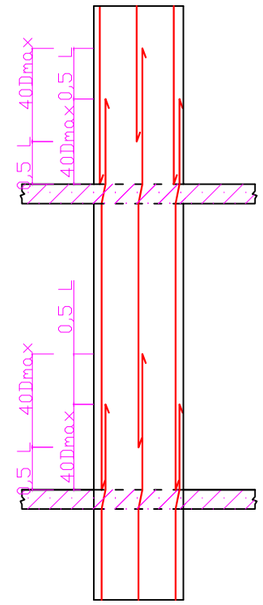

საკიდების ესკიზი

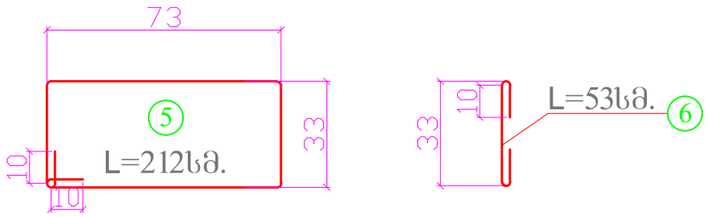

კვანძი - „ა"

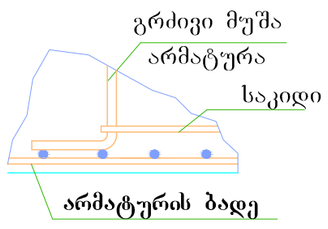

დირექტორი	მ. გურგენიძე		დამ: შპს " აისი " მის: ქ. თბილისი, წურწუმიას ქუჩა №14 სასტუმრო კომპლექსი	GRAPPA	
არქიტექტორი	ლ. გურგენიძე				
არქიტექტორი	თ. ჩხაიძე				
რესტავრატორი	რ. შავიაშვილი		კონსტრუქციული ნაწილი		
კონსტრუქტორი	ნ. ჩხარტიშვილი		სვ.-5 -3.66 ნაშ.-დან +-0.00 ნაშ.-ზე	სტადია	ფურცელი / რაოდენობა
				პ	კ -16

შენაცვლებითი გადაბმის სქემა

სგ.-6 (3-ც)

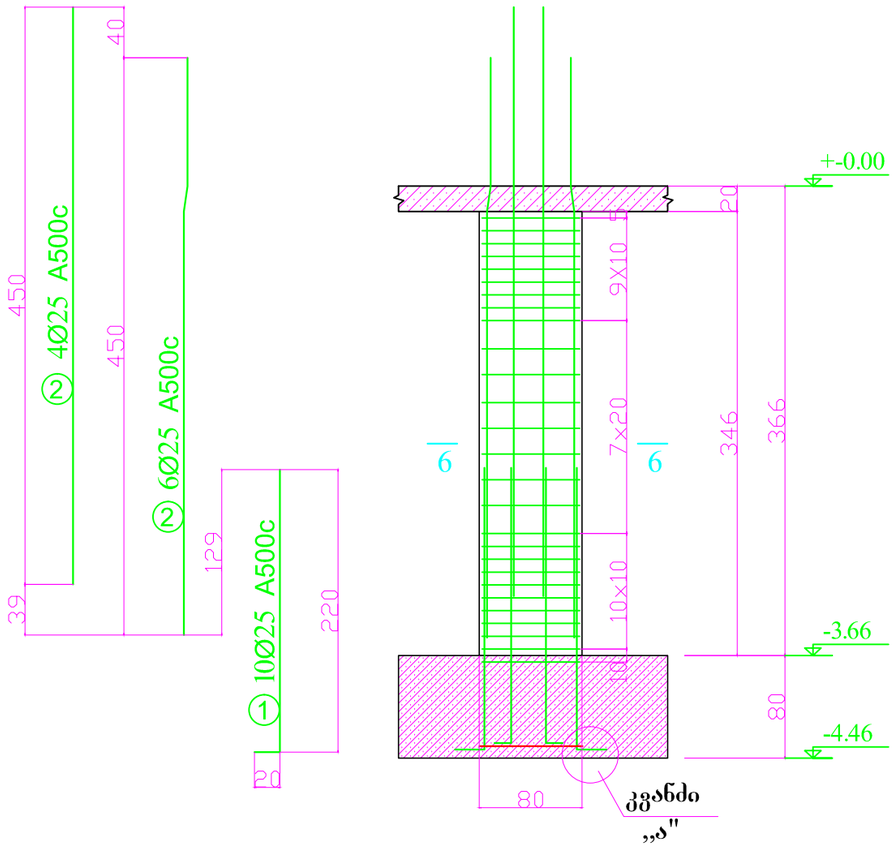

კვეთი 6 - 6 მ1:20

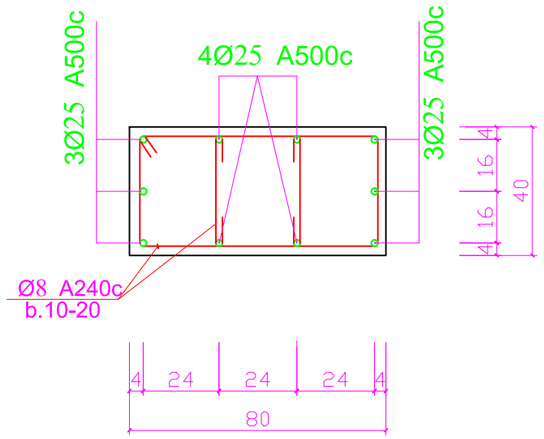

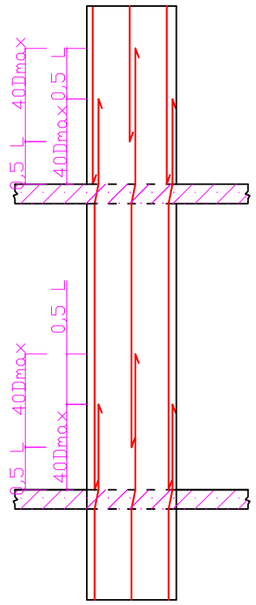

საკიდების ესკიზი

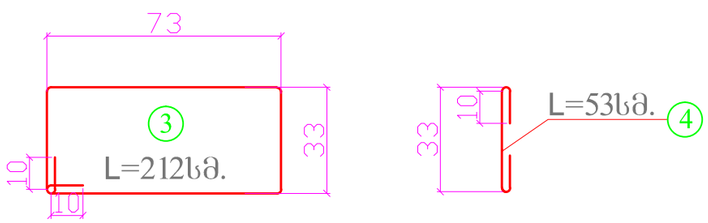

კვანძი - „ა"

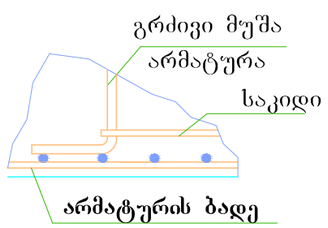

დირექტორი	მ. გურგენიძე		დამ: შპს " აისი "	GRAPPA		
არქიტექტორი	ლ. გურგენიძე		მის: ქ. თბილისი, წურწუმიას ქუჩა №14			
არქიტექტორი	თ. ჩხაიძე		სასტუმრო კომპლექსი			
რესტავრატორი	რ. შავიაშვილი		კონსტრუქციული ნაწილი			
კონსტრუქტორი	ნ. ჩხარტიშვილი		სგ.-6 -3.66 ნაშ.-დან +-0.00 ნაშ.-ზე	სტადია	ფურცელი	რაოდენობა
				პ	კ -17	

სვ.-7 (3-ც)

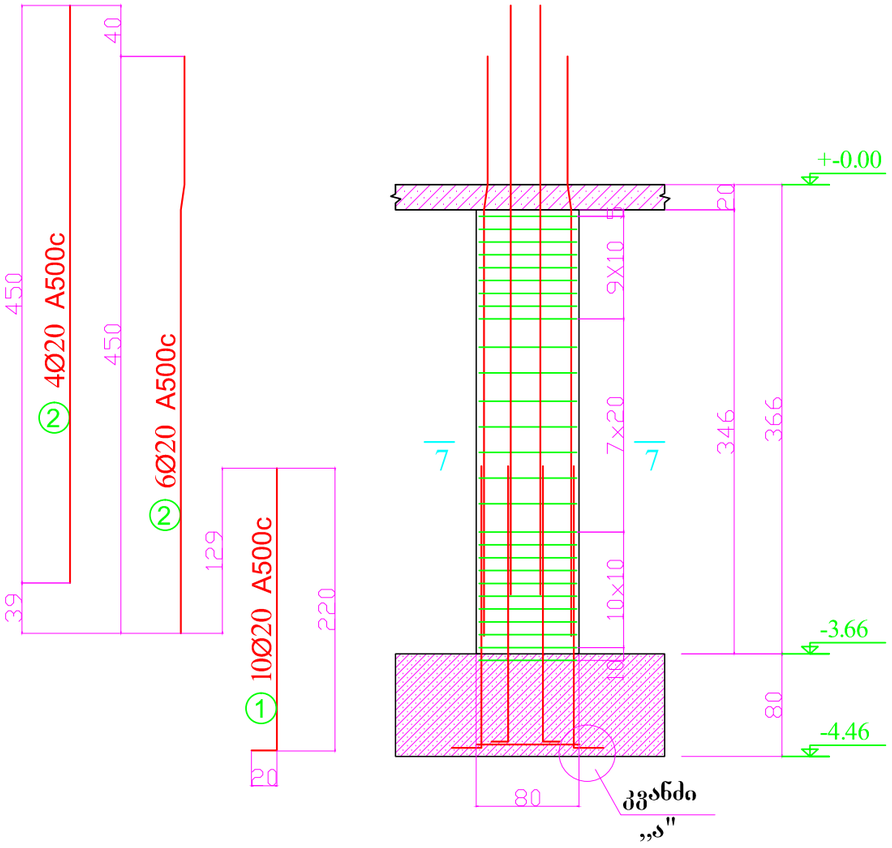

კვეთი 7 - 7 მ1:20

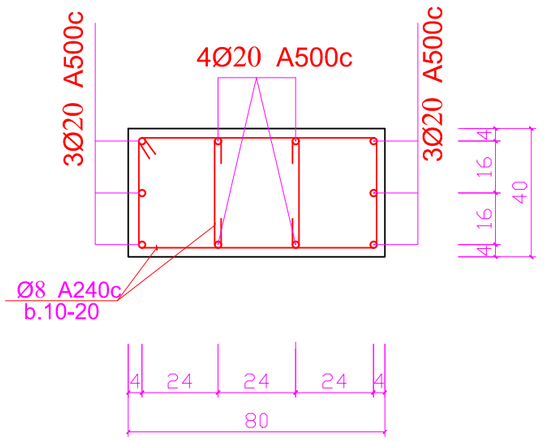

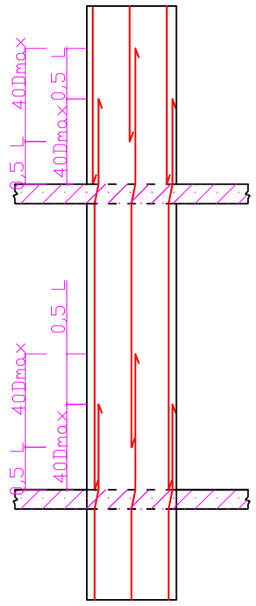

საკიდების ესკიზი

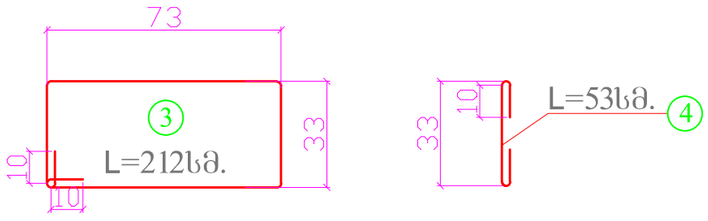

კვანძი - „ა"

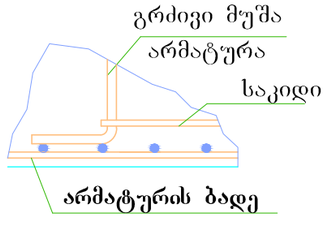

დირექტორი	მ. გურგენიძე		დამ: შპს " აისი "	GRAPPA	
არქიტექტორი	ლ. გურგენიძე		მის: ქ. თბილისი, წურწუმიას ქუჩა №14		
არქიტექტორი	თ. ჩხაიძე		სასტუმრო კომპლექსი		
რესტავრატორი	რ. შავიაშვილი		კონსტრუქციული ნაწილი		
კონსტრუქტორი	ნ. ჩხარტიშვილი		სვ.-7 -3.66 ნაშ.-დან +-0.00 ნაშ.-ზე	სტადია	ფურცელი / რაოდენობა
				პ	კ -18

სგ.-8 (18-ც)

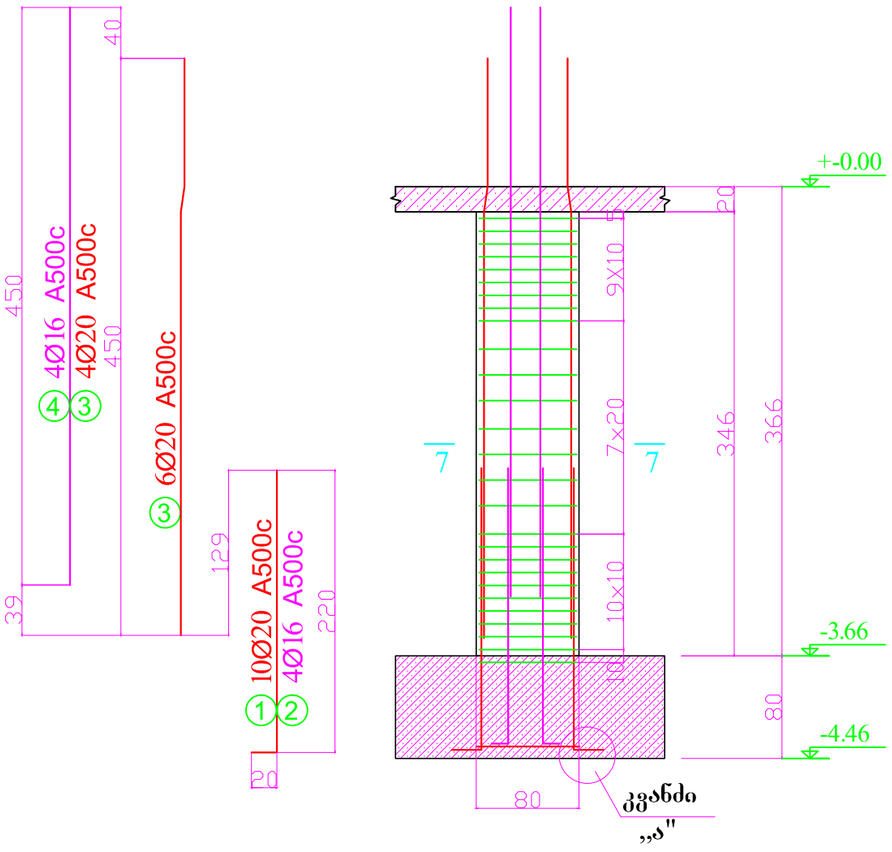

კვეთი 8 - 8 მ1:20

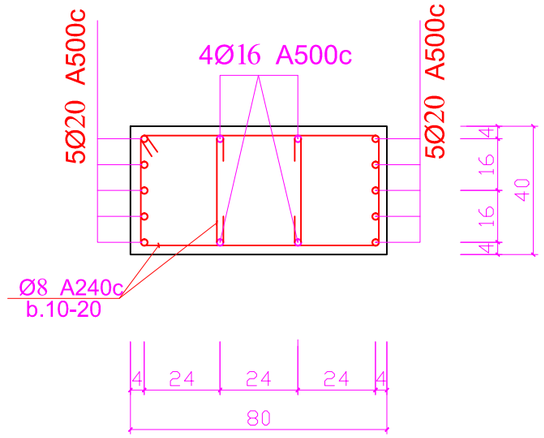

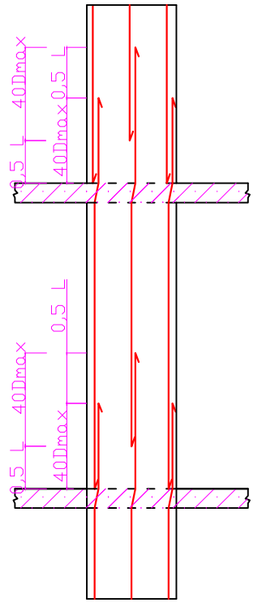

საკიდების ესკიზი

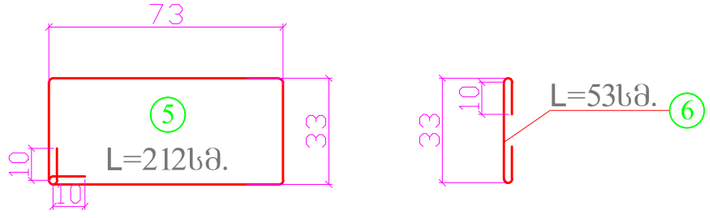

კვანძი - „ა"

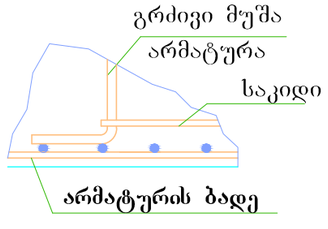

დირექტორი	მ. გურგენიძე		დამ: შპს " აისი "	GRAPPA		
არქიტექტორი	ლ. გურგენიძე		მის: ქ. თბილისი, წურწუმიას ქუჩა №14			
არქიტექტორი	თ. ჩხაიძე		სასტუმრო კომპლექსი			
რესტავრატორი	რ. შავიაშვილი		კონსტრუქციული ნაწილი			
კონსტრუქტორი	ნ. ჩხარტიშვილი		სგ.-8 -3.66 ნაშ.-დან +-0.00 ნაშ.-ზე	სტადია	ფურცელი	რაოდენობა
				პ	კ -19	

შენაცვლებითი გადაბმის სქემა

სგ.-9 (2-ც)

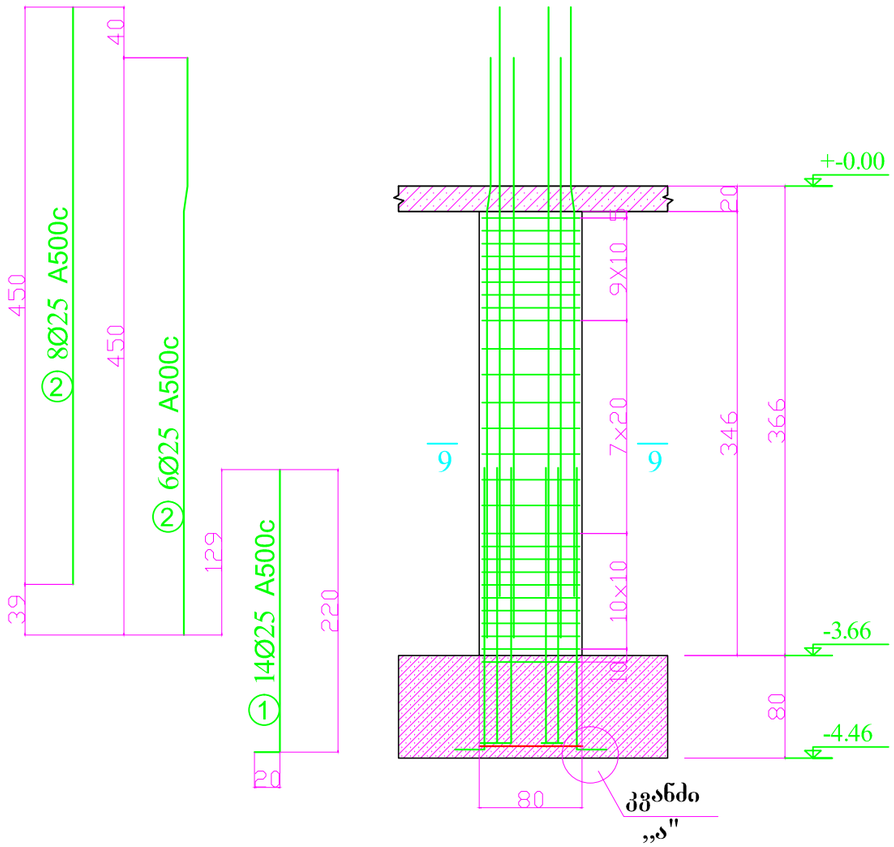

კვეთი 9 - 9 მ1:20

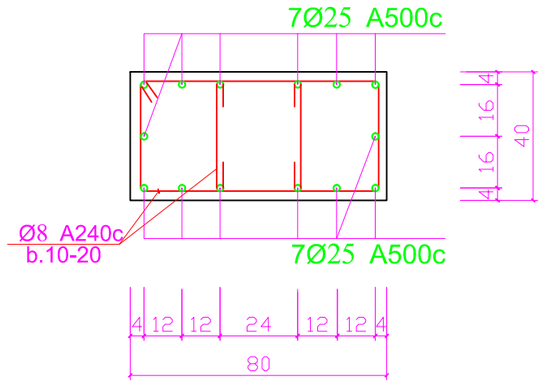

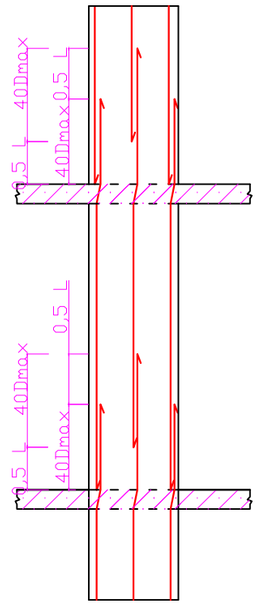

საკიდების ესკიზი

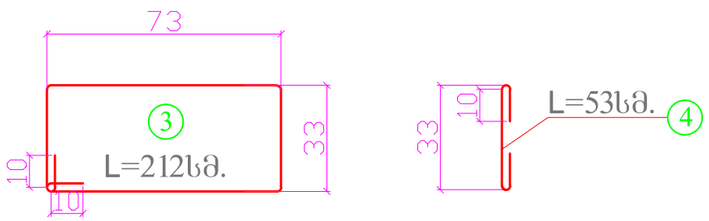

კვანძი - „ა"

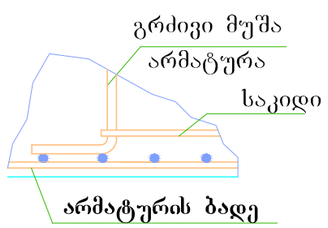

დირექტორი	მ. გურგენიძე		დამ: შპს " აისი "	GRAPPA		
არქიტექტორი	ლ. გურგენიძე		მის: ქ. თბილისი, წურწუმიას ქუჩა №14			
არქიტექტორი	თ. ჩხაიძე		სასტუმრო კომპლექსი			
რესტავრატორი	რ. შავიაშვილი		კონსტრუქციული ნაწილი			
კონსტრუქტორი	ნ. ჩხარტიშვილი		სგ.-9 -3.66 ნაშ.-დან +-0.00 ნაშ.-ზე	სტადია	ფურცელი	რაოდენობა
				პ	კ -20	

შენაცვლებითი გადაბმის სქემა

სგ.-10 (3-ც)

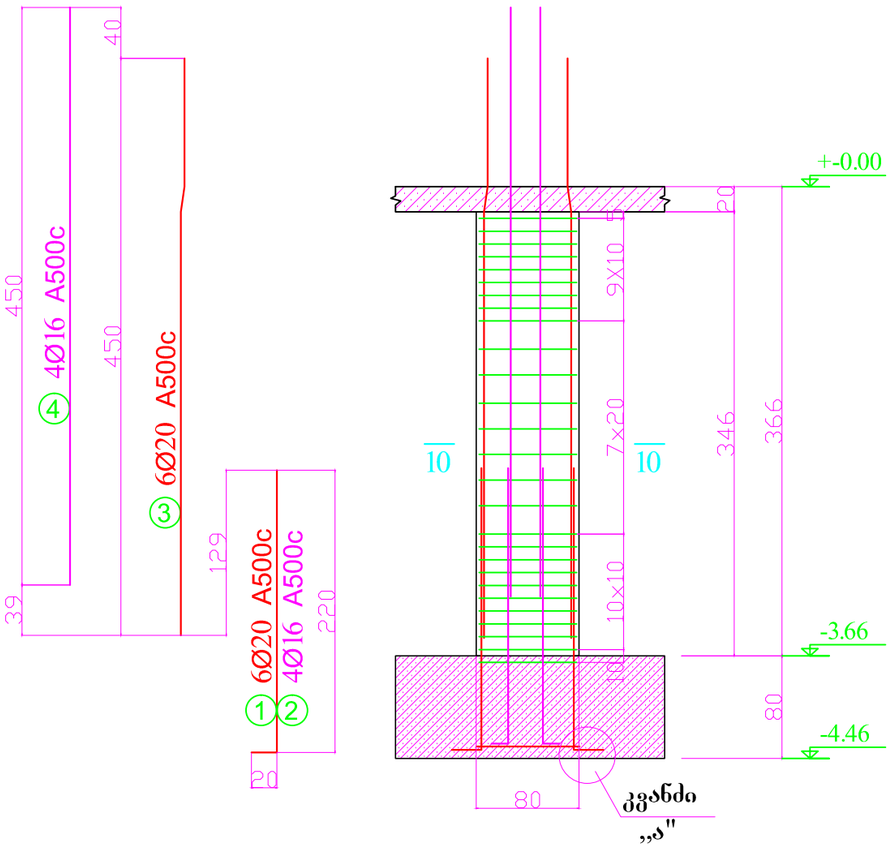

კვეთი 10 - 10 მ1:20

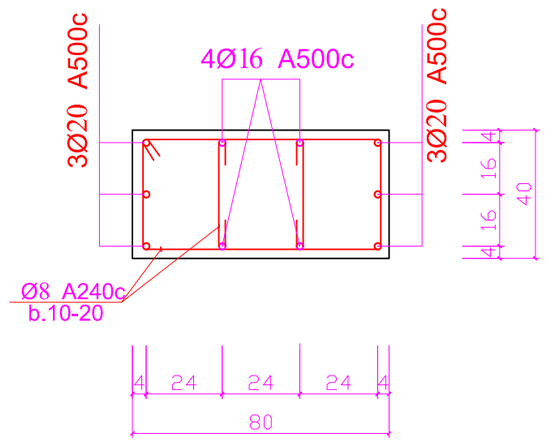

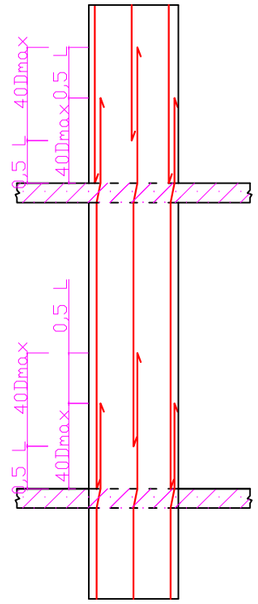

საკიდების ესკიზი

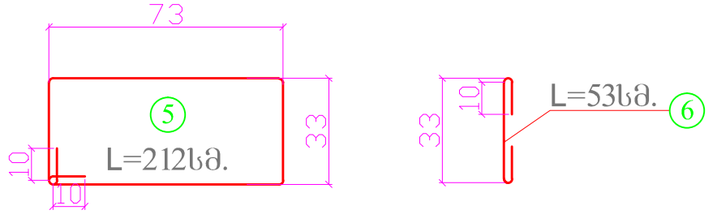

კვანძი - „ა"

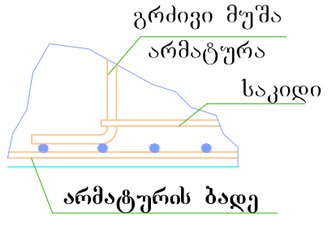

დირექტორი	მ. გურგენიძე		დამ: შპს " აისი "	GRAPPA		
არქიტექტორი	ლ. გურგენიძე		მის: ქ. თბილისი, წურწუმიას ქუჩა №14			
არქიტექტორი	თ. ჩხაიძე		სასტუმრო კომპლექსი			
რესტავრატორი	რ. შავიაშვილი		კონსტრუქციული ნაწილი			
კონსტრუქტორი	ნ. ჩხარტიშვილი		სგ.-10 -3.66 ნაშ.-დან +-0.00 ნაშ.-ზე	სტადია	ფურცელი	რაოდენობა
				პ	კ -21	

მონ. კედ.-1 (1-ც) მ 1:25

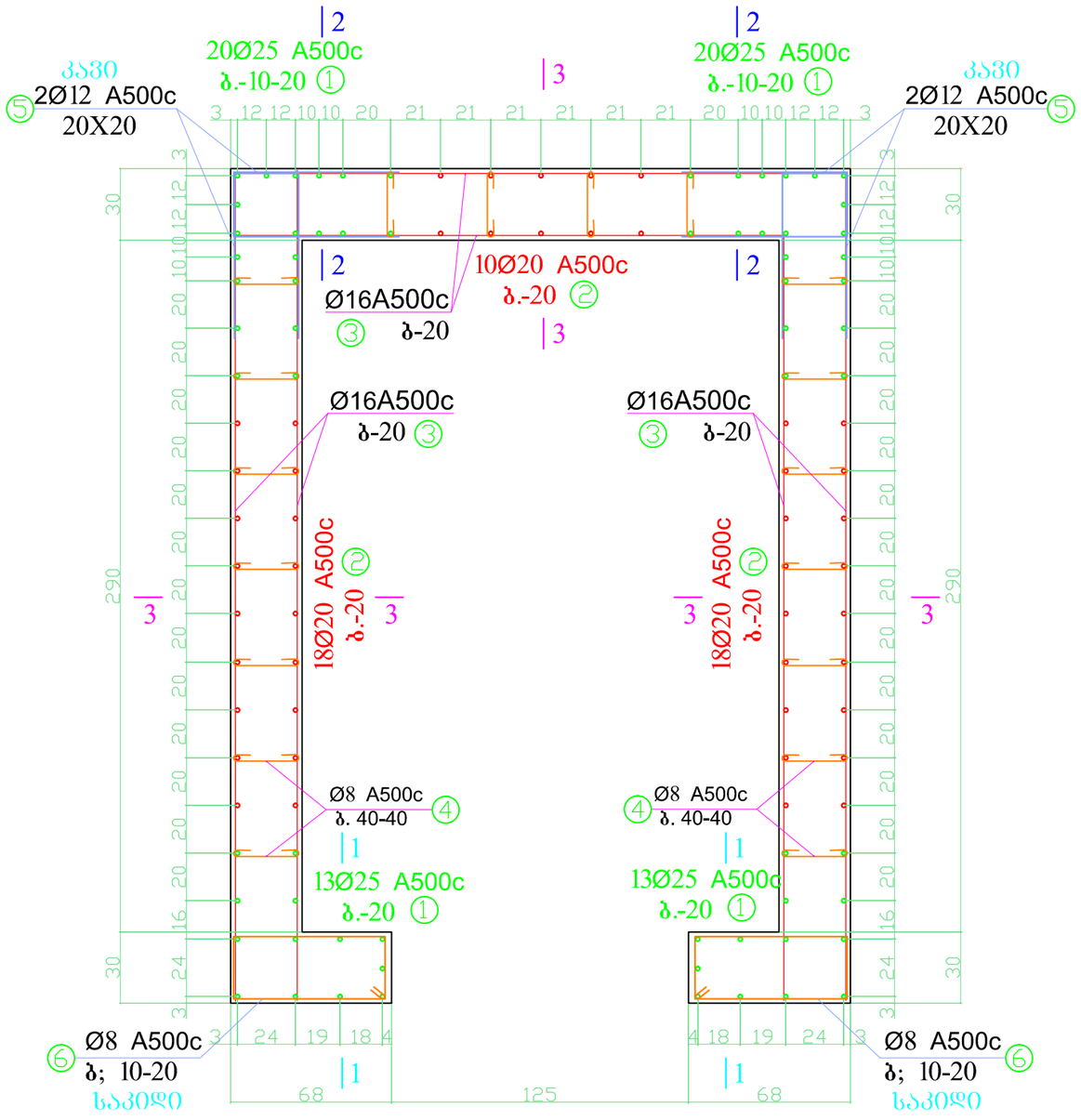

საკიდების ესკიზი

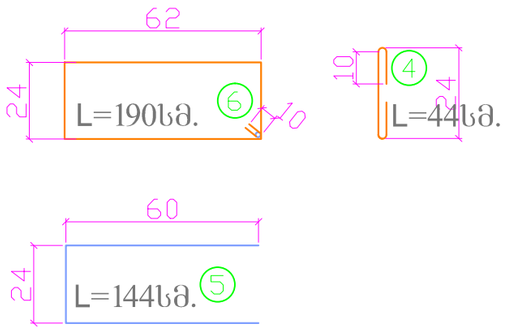

დირექტორი	მ. გურგენიძე		დამ: შპს " აისი "		
არქიტექტორი	ლ. გურგენიძე		მის: ქ. თბილისი, წურწუმიას ქუჩა №14		
არქიტექტორი	თ. ჩხაიძე		სასტუმრო კომპლექსი		
რესტავრატორი	რ. შავიაშვილი		კონსტრუქციული ნაწილი		
კონსტრუქტორი	ნ. ჩხარტიშვილი		მონ.კედ.-1 -3.66 ნაშ.-დან +-0.00 ნაშ.-ზე	სტადია	ფურცელი / რაოდენობა
				პ	კ -22

GRAPPA

კვეთი 1 - 1 მ1:50

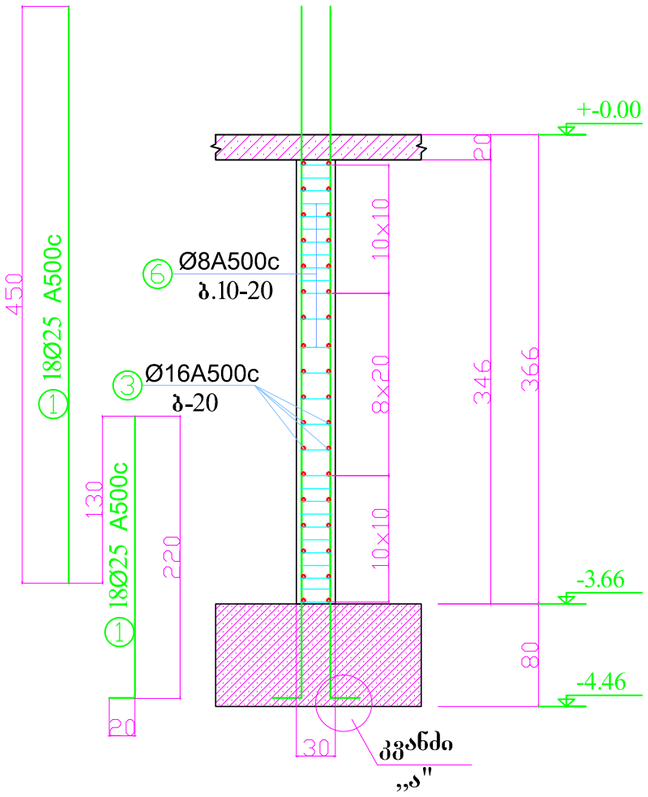

კვეთი 2 - 2 მ1:50

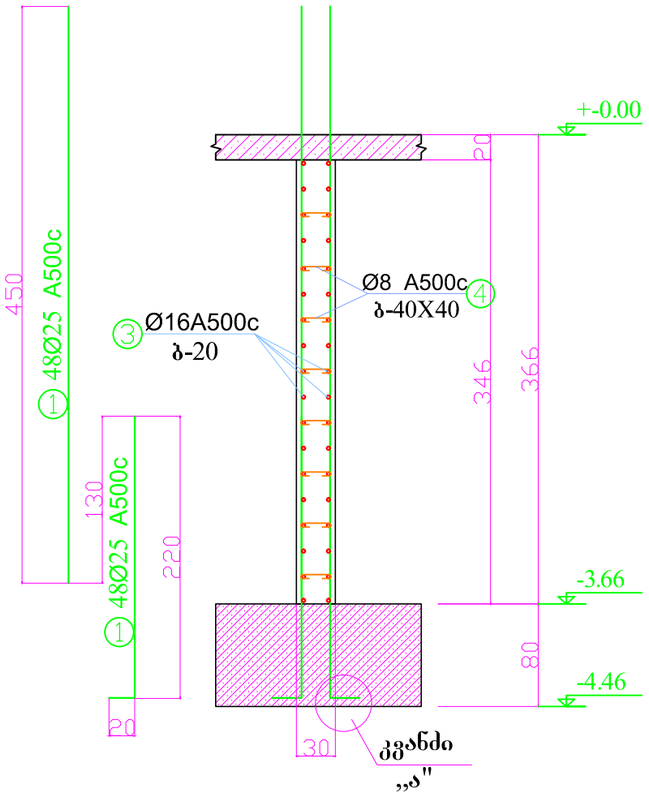

კვეთი 3 - 3 მ1:50

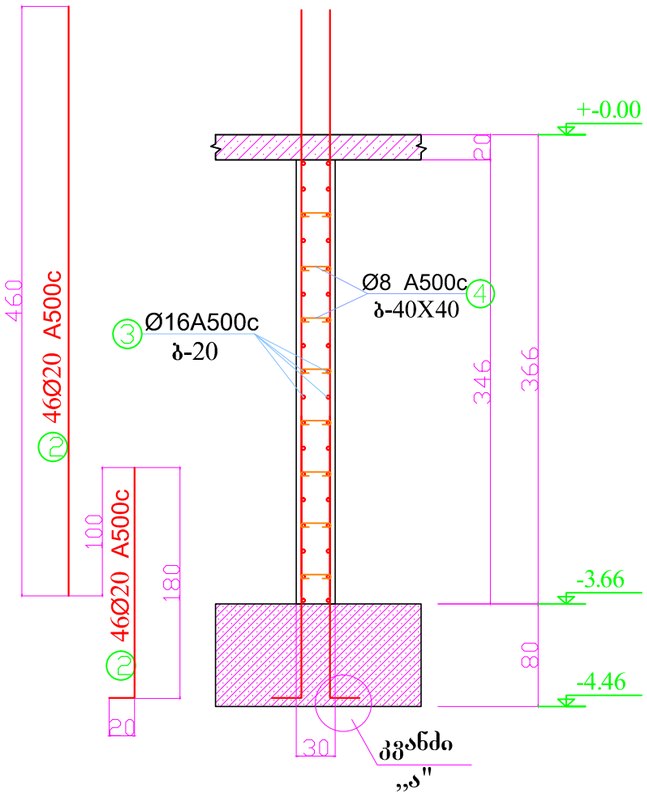

კვანძი - „ა"

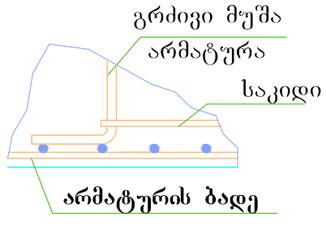

დირექტორი	მ. გურგენიძე		დამ: შპს " აისი " მის: ქ. თბილისი, წურწუმიას ქუჩა №14 სასტუმრო კომპლექსი	GRAPPA
არქიტექტორი	ლ. გურგენიძე			
არქიტექტორი	თ. ჩხაიძე			
რესტავრატორი	რ. შავიაშვილი		კონსტრუქციული ნაწილი	
კონსტრუქტორი	ნ. ჩხარტიშვილი		კვეთი 1 - 1; კვეთი 2 - 2; კვეთი 3 - 3	

სტადია	ფურცელი	რაოდენობა
პ	კ -23	

მონ. კედ.-2 (1-ც) მ 1:25

38Ø16 A500c
ბ.-20 ②

12Ø25 A500c
ბ.-20 ①

კავი
2Ø12 A500c
20X20 ⑥

Ø16A500c
④ ბ-20

Ø8 A500c
ბ. 40-40 ⑤

კავი
Ø12 A500c
20X20 ⑥

Ø8 A500c
ბ; 10-20
საკიდი ⑦

17Ø25 A500c
ბ.-20 ①

Ø16A500c
④ ბ-20

48Ø16 A500c
ბ.-20 ②

Ø8 A500c
ბ. 40-40 ⑤

Ø16A500c
④ ბ-20

28Ø16 A500c
ბ.-20 ②

7Ø25 A500c
ბ.-20 ①

კავი
Ø12 A500c
20X20 ⑥

Ø8 A500c
ბ. 40-40 ⑤

Ø8 A500c
ბ; 10-20
საკიდი ⑦

17Ø25 A500c
ბ.-20 ①

კავი
Ø12 A500c
20X20 ⑥

Ø16A500c
④ ბ-20

18Ø16 A500c
ბ.-20 ②

Ø16A500c
④ ბ-20

12Ø16 A500c
ბ.-20 ②

კავი
Ø12 A500c
20X20 ⑥

7Ø25 A500c
ბ.-20 ①

10Ø16 A500c
ბ.-20 ③

საკიდების ესკიზი

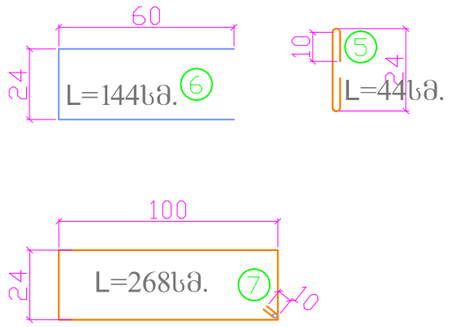

მონ. კედ. ღიობის მოჩარჩოების ფრაგმენტი მ 1:50

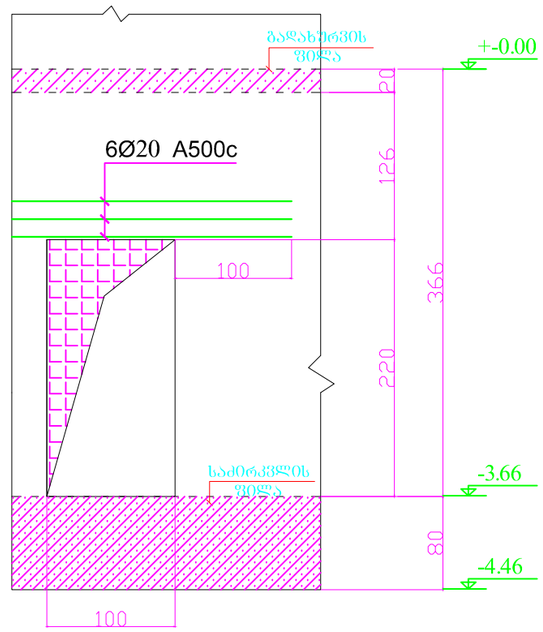

დირექტორი	მ. გურგენიძე		დამ: შპს " აისი "	GRAPPA	
არქიტექტორი	ლ. გურგენიძე		მის: ქ. თბილისი, წერეთლის ქუჩა №14		
არქიტექტორი	თ. ჩხაიძე		სასტუმრო კომპლექსი		
რესტავრატორი	რ. შავიაშვილი		კონსტრუქციული ნაწილი		
კონსტრუქტორი	ნ. ჩხარტიშვილი		მონ.კედ.-2 -3.66 ნიშ.-დან +-0.00 ნიშ.-ზე	სტადია	ფურცელი	რაოდენობა
				პ	კ -24	

კვეთი 1 - 1 მ1:50

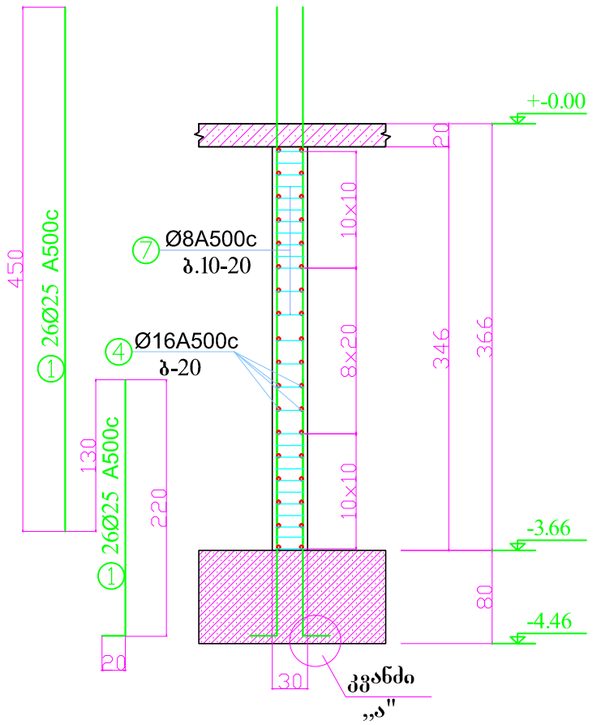

კვეთი 2 - 2 მ1:50

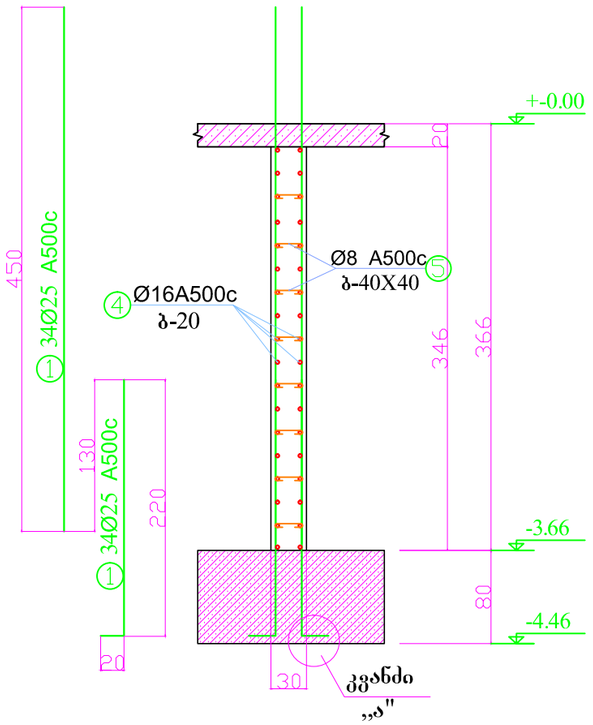

კვეთი 3 - 3 მ1:50

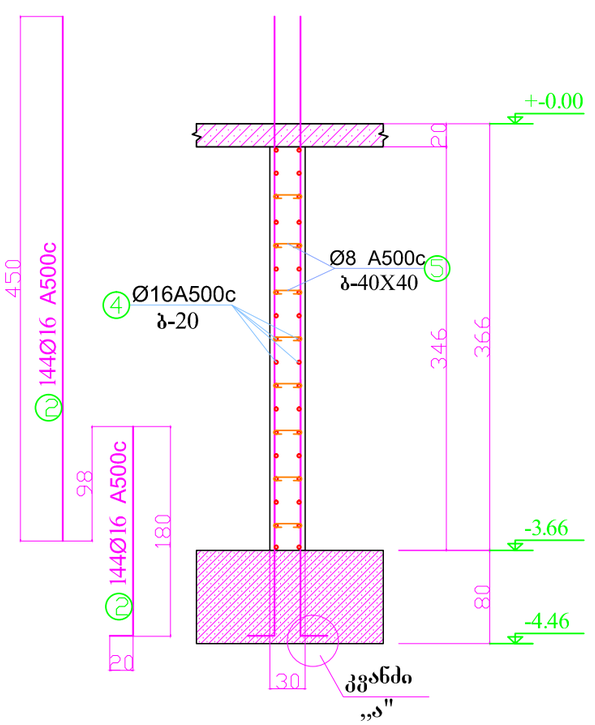

კვეთი 4 - 4 მ1:50

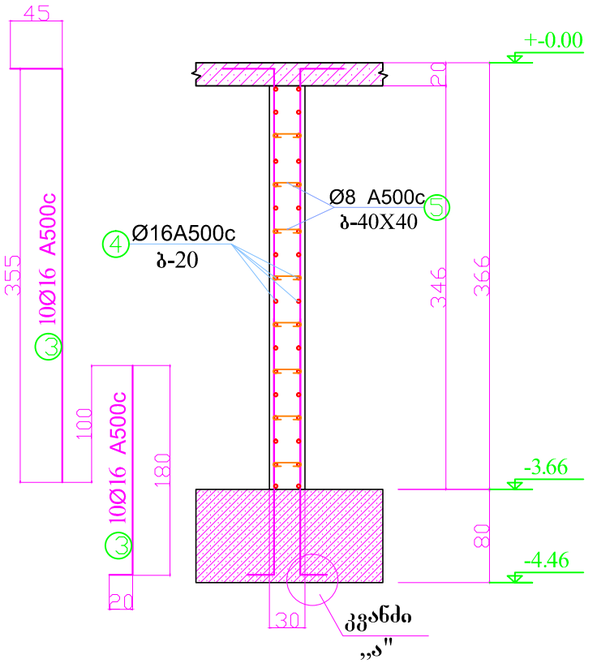

კვეთი 5 - 5 მ1:50

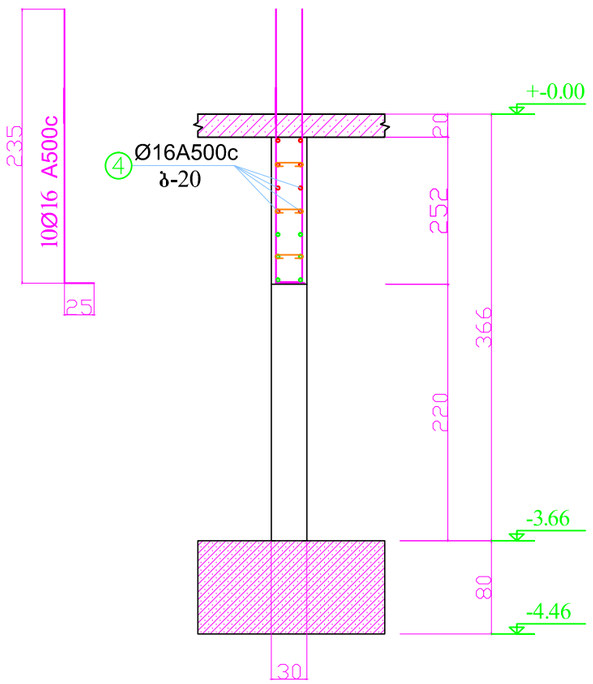

კვანძი - „ა"

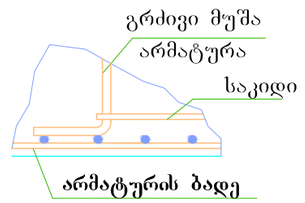

დირექტორი	მ. გურგენიძე		დამ: შპს " აისი "	GRAPPA	
არქიტექტორი	ლ. გურგენიძე		მის: ქ. თბილისი, წურწუმიას ქუჩა №14		
არქიტექტორი	თ. ჩხაიძე		სასტუმრო კომპლექსი		
რესტავრატორი	რ. შავიაშვილი		კონსტრუქციული ნაწილი		
კონსტრუქტორი	ნ. ჩხარტიშვილი		კვეთი 1 - 1; კვეთი 2 - 2; კვეთი 3 - 3 კვეთი 4 - 4 ; კვეთი 5 - 5	სტადია	ფურცელი / რაოდენობა
				პ	კ -25

სვ.-1 (7-ც) -3.66 ნიშ.-დან -0.02 ნიშ.-დე

ელემენ. მარკა	პოზ. №	კვეთი	რაო.	Ф მმ.	L სმ.	საერთო წონა კგ	ბეტონის მარკა და მოც-ბა
სვ.-1	1		8	Ø20 A500c	240	50	B-25 კლ. ბეტ. 0.55 კუბ.მ.
	2		8	Ø20 A500c	450	90	
	3		26	Ø8 A500c	152	15	
	4						
	5						

ჯ ა მ ი

Ø8 A500c - - - 15 კგ.
Ø20 A500c - - - 140 კგ.

რაოდ.	ბეტონი	არმატურა კგ.				
		Ø8 A500c	Ø16 A500c	Ø20 A500c	Ø25 A500c	სულ
7	3.85	105	-	980	-	1085

სვ.-2 (8-ც) -3.66 ნიშ.-დან -0.02 ნიშ.-დე

ელემენ. მარკა	პოზ. №	კვეთი	რაო.	Ф მმ.	L სმ.	საერთო წონა კგ	ბეტონის მარკა და მოც-ბა
სვ.-2	1		4	Ø25 A500c	240	40	B-25 კლ. ბეტ. 0.55 კუბ.მ.
	2		4	Ø20 A500c	240	25	
	3		4	Ø25 A500c	390	60	
	4		4	Ø20 A500c	350	35	
	5		26	Ø8 A500c	152	15	

ჯ ა მ ი

Ø8 A500c - - - 15 კგ.
Ø20 A500c - - - 60 კგ.
Ø25 A500c - - - 100 კგ.

რაოდ.	ბეტონი	არმატურა კგ.				
		Ø8 A500c	Ø16 A500c	Ø20 A500c	Ø25 A500c	სულ
8	4.4	120	-	480	800	1400

სვ.-3 (7-ც) -3.66 ნიშ.-დან -0.02 ნიშ.-დე

ელემენ. მარკა	პოზ. №	კვეთი	რაო.	Ф მმ.	L სმ.	საერთო წონა კგ	ბეტონის მარკა და მოც-ბა
სვ.-3	1		4	Ø25 A500c	240	40	B-25 კლ. ბეტ. 0.55 კუბ.მ.
	2		8	Ø20 A500c	240	50	
	3		4	Ø25 A500c	450	70	
	4		8	Ø20 A500c	450	90	
	5		26	Ø8 A500c	152	15	

ჯ ა მ ი

Ø8 A500c - - - 15 კგ.
Ø20 A500c - - - 140 კგ.
Ø25 A500c - - - 110 კგ.

რაოდ.	ბეტონი	არმატურა კგ.				
		Ø8 A500c	Ø16 A500c	Ø20 A500c	Ø25 A500c	სულ
7	3.85	105	-	980	770	1855

სვ.-4 (8-ც) -3.66 ნიშ.-დან -0.02 ნიშ.-დე

ელემენ. მარკა	პოზ. №	კვეთი	რაო.	Ф მმ.	L სმ.	საერთო წონა კგ	ბეტონის მარკა და მოც-ბა
სვ.-4	1		6	Ø25 A500c	240	60	B-25 კლ. ბეტ. 1.1 კუბ.მ.
	2		4	Ø20 A500c	240	25	
	3		6	Ø25 A500c	450	105	
	4		4	Ø20 A500c	450	45	
	5		26	Ø8 A500c	212	25	
	6		52	Ø8 A500c	53	10	

ჯ ა მ ი

Ø8 A500c - - - 35 კგ.
Ø20 A500c - - - 70 კგ.
Ø25 A500c - - - 165 კგ.

რაოდ.	ბეტონი	არმატურა კგ.				
		Ø8 A500c	Ø16 A500c	Ø20 A500c	Ø25 A500c	სულ
8	8.8	280	-	560	1320	2160

სვ.-5 (4-ც) -3.66 ნიშ.-დან -0.02 ნიშ.-დე

ელემენ. მარკა	პოზ. №	კვეთი	რაო.	Ф მმ.	L სმ.	საერთო წონა კგ	ბეტონის მარკა და მოც-ბა
სვ.-5	1		10	Ø25 A500c	240	95	B-25 კლ. ბეტ. 1.1 კუბ.მ.
	2		4	Ø20 A500c	240	25	
	3		10	Ø25 A500c	450	175	
	4		4	Ø20 A500c	450	45	
	5		26	Ø8 A500c	212	25	
	6		52	Ø8 A500c	53	10	

ჯ ა მ ი

Ø8 A500c - - - 35 კგ.
Ø20 A500c - - - 70 კგ.
Ø25 A500c - - - 270 კგ.

რაოდ.	ბეტონი	არმატურა კგ.				
		Ø8 A500c	Ø16 A500c	Ø20 A500c	Ø25 A500c	სულ
4	4.4	140	-	280	1080	1500

სვ.-6 (3-ც) -3.66 ნიშ.-დან -0.02 ნიშ.-დე

ელემენ. მარკა	პოზ. №	კვეთი	რაო.	Ф მმ.	L სმ.	საერთო წონა კგ	ბეტონის მარკა და მოც-ბა
სვ.-6	1		10	Ø25 A500c	240	95	B-25 კლ. ბეტ. 1.1 კუბ.მ.
	2		10	Ø25 A500c	450	175	
	3		26	Ø8 A500c	212	25	
	4		52	Ø8 A500c	53	10	
	5						
	6						

ჯ ა მ ი

Ø8 A500c - - - 35 კგ.
Ø25 A500c - - - 270 კგ.

რაოდ.	ბეტონი	არმატურა კგ.				
		Ø8 A500c	Ø16 A500c	Ø20 A500c	Ø25 A500c	სულ
3	3.3	105	-	-	810	915

დირექტორი	მ. გურგენიძე		დამ: შპს " აისი "	GRAPPA
არქიტექტორი	ლ. გურგენიძე		მის: ქ. თბილისი, წურწუმიას ქუჩა №14	
არქიტექტორი	თ. ჩხაიძე		სასტუმრო კომპლექსი	
რესტავრატორი	რ. შავიაშვილი		კონსტრუქციული ნაწილი	
კონსტრუქტორი	ნ. ჩხარტიშვილი		სვეტების სპეციფიკაცია -3.66 ნიშ.-დან +-0.00 ნიშ.-ზე	სტადია: პ; ფურცელი: კ -26; რაოდენობა:

სვ.-7 (3-ც) -3.66 ნიშ.-დან -0.02 ნიშ.-დე

ელემენ. მარკა	პოზ. №	კვეთი	რაო.	Ф მმ.	L სმ.	საერთო წონა კგ	ბეტონის მარკა და მოც-ბა
სვ.-7	1		10	Ø20 A500c	240	60	B-25 კლ. ბეტ. 1.1 კუბ.მ.
	2		10	Ø20 A500c	450	115	
	3		26	Ø8 A500c	212	25	
	4		52	Ø8 A500c	53	10	
	5						
	6						

ჯ ა მ ი

Ø8 A500c - - - 35 კგ.
Ø20 A500c - - - 175 კგ.

რაოდ.	ბეტონი	არმატურა კგ.				
		Ø8 A500c	Ø16 A500c	Ø20 A500c	Ø25 A500c	სულ
3	3.3	105	-	525	-	630

სვ.-8 (18-ც) -3.66 ნიშ.-დან -0.02 ნიშ.-დე

ელემენ. მარკა	პოზ. №	კვეთი	რაო.	Ф მმ.	L სმ.	საერთო წონა კგ	ბეტონის მარკა და მოც-ბა
სვ.-8	1		10	Ø20 A500c	240	60	B-25 კლ. ბეტ. 1.1 კუბ.მ.
	2		4	Ø16 A500c	240	15	
	3		10	Ø20 A500c	450	115	
	4		4	Ø16 A500c	450	30	
	5		26	Ø8 A500c	212	25	
	6		52	Ø8 A500c	53	10	

ჯ ა მ ი

Ø8 A500c - - - 35 კგ.
Ø16 A500c - - - 45 კგ.
Ø20 A500c - - - 175 კგ.

რაოდ.	ბეტონი	არმატურა კგ.				
		Ø8 A500c	Ø16 A500c	Ø20 A500c	Ø25 A500c	სულ
18	19.8	630	810	3150	-	4590

სვ.-9 (2-ც) -3.66 ნიშ.-დან -0.02 ნიშ.-დე

ელემენ. მარკა	პოზ. №	კვეთი	რაო.	Ф მმ.	L სმ.	საერთო წონა კგ	ბეტონის მარკა და მოც-ბა
სვ.-9	1		14	Ø25 A500c	240	135	B-25 კლ. ბეტ. 1.1 კუბ.მ.
	2		14	Ø25 A500c	450	245	
	3		26	Ø8 A500c	212	25	
	4		52	Ø8 A500c	53	10	
	5						
	6						

ჯ ა მ ი

Ø8 A500c - - - 35 კგ.
Ø25 A500c - - - 380 კგ.

რაოდ.	ბეტონი	არმატურა კგ.				
		Ø8 A500c	Ø16 A500c	Ø20 A500c	Ø25 A500c	სულ
2	2.2	70	-	-	760	830

სვ.-10 (3-ც) -3.66 ნიშ.-დან -0.02 ნიშ.-დე

ელემენ. მარკა	პოზ. №	კვეთი	რაო.	Ф მმ.	L სმ.	საერთო წონა კგ	ბეტონის მარკა და მოც-ბა
სვ.-10	1		6	Ø20 A500c	240	35	B-25 კლ. ბეტ. 1.1 კუბ.მ.
	2		4	Ø16 A500c	240	15	
	3		6	Ø20 A500c	450	70	
	4		4	Ø16 A500c	450	30	
	5		26	Ø8 A500c	212	25	
	6		52	Ø8 A500c	53	10	

ჯ ა მ ი

Ø8 A500c - - - 35 კგ.
Ø16 A500c - - - 45 კგ.
Ø20 A500c - - - 105 კგ.

რაოდ.	ბეტონი	არმატურა კგ.				
		Ø8 A500c	Ø16 A500c	Ø20 A500c	Ø25 A500c	სულ
3	3.3	105	135	315	-	555

მონ. კედ.-1 (1-ც) -3.66 ნიშ.-დან -0.02 ნიშ.-დე

ელემენ. მარკა	პოზ. №	კვეთი	რაო.	Ф მმ.	L სმ.	საერთო წონა კგ	ბეტონის მარკა და მოც-ბა
მონ. კედელი-1	1	დაიჭრას ადგილზე	66	Ø25 A500c	690	1780	B-25 კლ. ბეტ. 10.2 კუბ.მ.
	2	დაიჭრას ადგილზე	46	Ø20 A500c	690	795	
	3	დაიჭრას ადგილზე	-	Ø16 A500c	400 მ.	640	
	4		144	Ø8 A500c	44	25	
	5		72	Ø12 A500c	144	95	
	6		56	Ø8 A500c	190	45	

ჯ ა მ ი

Ø8 A500c - - - 70 კგ.
Ø12 A500c - - - 95 კგ.
Ø16 A500c - - - 640 კგ.
Ø20 A500c - - - 795 კგ.
Ø25 A500c - - - 1780 კგ.

რაოდ.	ბეტონი	არმატურა კგ.					
		Ø8A500c	Ø12 A500c	Ø16 A500c	Ø20 A500c	Ø25 A500c	სულ
1	10.2	70	95	640	795	1780	3380

მონ. კედ.-2 (1-ც) -3.66 ნიშ.-დან -0.02 ნიშ.-დე

ელემენ. მარკა	პოზ. №	კვეთი	რაო.	Ф მმ.	L სმ.	საერთო წონა კგ	ბეტონის მარკა და მოც-ბა
მონ. კედელი-2	1	დაიჭრას ადგილზე	60	Ø25 A500c	690	1620	B-25 კლ. ბეტ. 20.9 კუბ.მ.
	2	დაიჭრას ადგილზე	144	Ø16 A500c	650	1500	
	3	დაიჭრას ადგილზე	10	Ø16 A500c	600	100	
	4	დაიჭრას ადგილზე	-	Ø16 A500c	770 მ.	1240	
	5		344	Ø8 A500c	44	60	
	6		108	Ø12 A500c	144	140	
	7		56	Ø8 A500c	268	60	

ჯ ა მ ი

Ø8 A500c - - - 120 კგ.
Ø12 A500c - - - 140 კგ.
Ø16 A500c - - - 2840 კგ.
Ø25 A500c - - - 1620 კგ.

რაოდ.	ბეტონი	არმატურა კგ.					
		Ø8A500c	Ø12 A500c	Ø16 A500c	Ø20 A500c	Ø25 A500c	სულ
1	20.9	120	140	2840	-	1620	4720

დირექტორი	მ. გურგენიძე		დამ: შპს " აისი "	GRAPPA
არქიტექტორი	ლ. გურგენიძე		მის: ქ. თბილისი, წურწუმიას ქუჩა №14	
არქიტექტორი	თ. ჩხაიძე		სასტუმრო კომპლექსი	
რესტავრატორი	რ. შავიაშვილი		კონსტრუქციული ნაწილი	
კონსტრუქტორი	ნ. ჩხარტიშვილი		სვეტების და მონ. კედ.-ის სპეციფიკაცია -3.66 ნიშ.-დან +-0.00 ნიშ.-ზე	სტადია: პ; ფურცელი: კ -27; რაოდენობა:

სვეტების და მონ. კედლების განლაგების გეგმა
+-0.00 ნიშ.-დან +3.00 ნიშ.-ზე

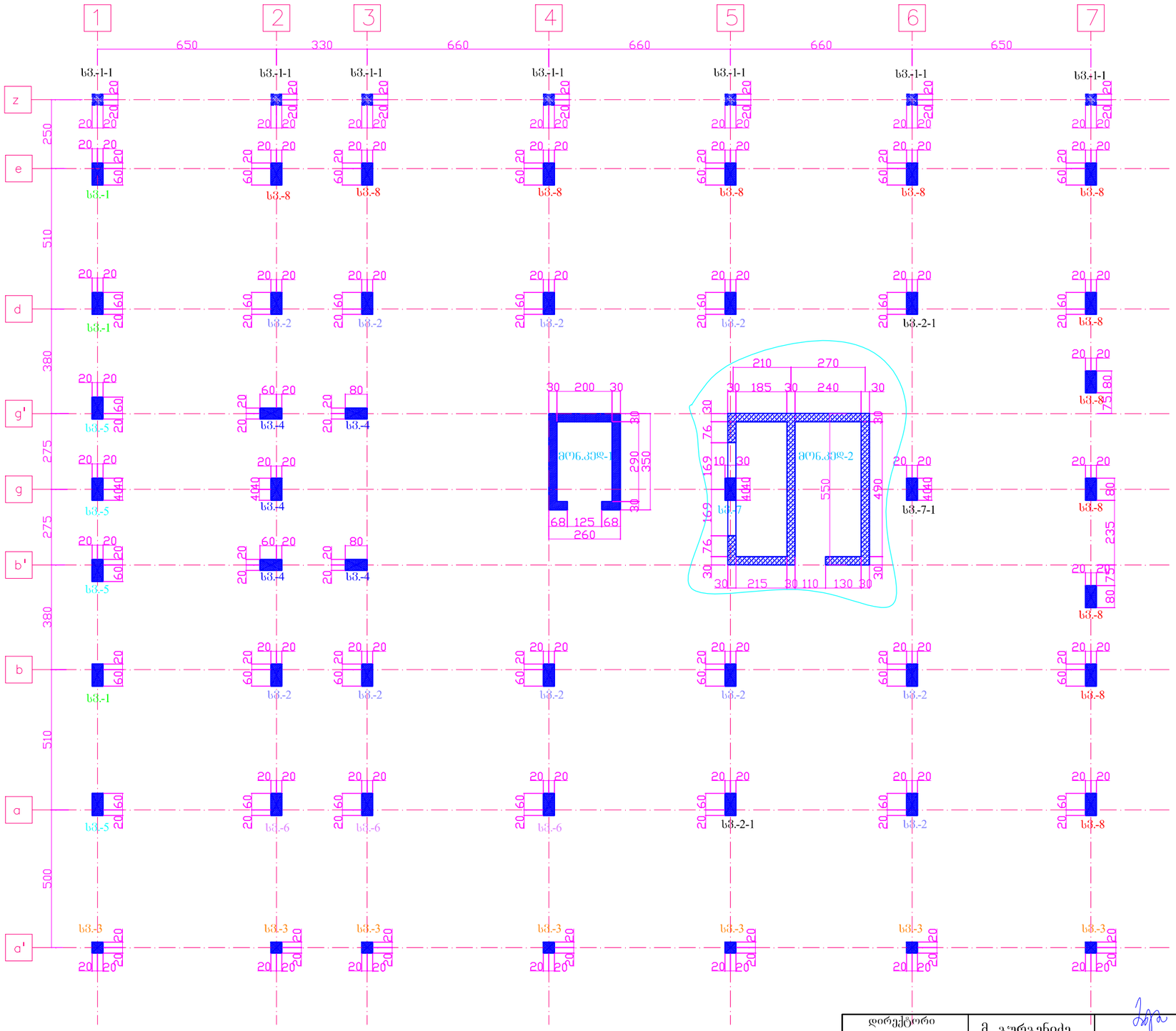

დირექტორი	მ. გურგენიძე		დამ: შპს " აისი " მის: ქ. თბილისი, წურწუმიას ქუჩა №14 სასტუმრო კომპლექსი	GRAPPA	
არქიტექტორი	ლ. გურგენიძე				
არქიტექტორი	თ. ჩხაიძე				
რესტავრატორი	რ. შავიაშვილი		კონსტრუქციული ნაწილი		
კონსტრუქტორი	ნ. ჩხარტიშვილი		სვეტების და მონ. კედლების განლაგების გეგმა +-0.00 ნიშ.-დან +3.00 ნიშ.-ზე	სტადია	ფურცელი	რაოდენობა
				პ	კ -28	

შენაცვლებითი გადაბმის სქემა

სვ.-1 (3-ც)

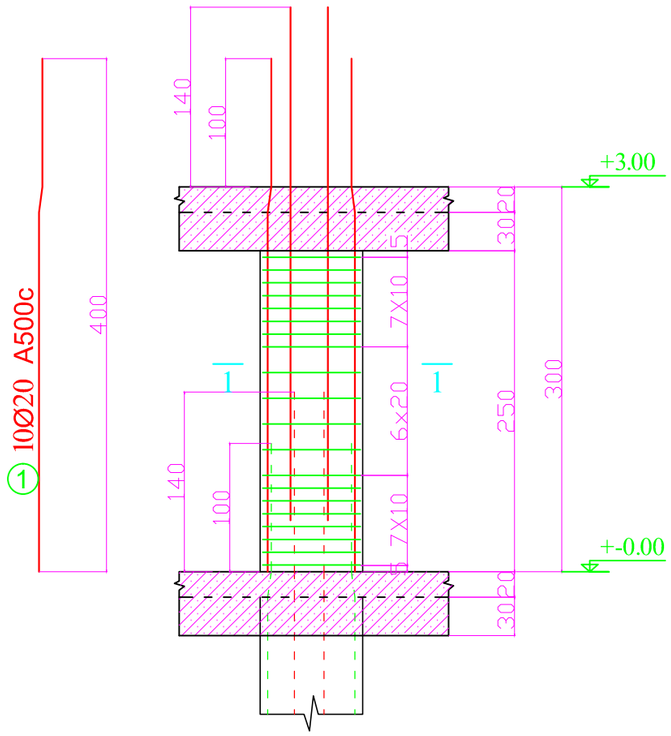

სვ.-1-1 (7-ც)

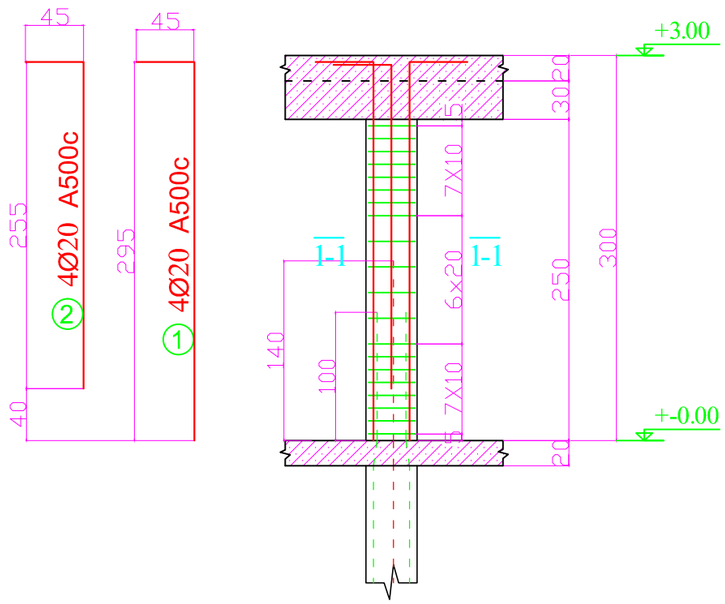

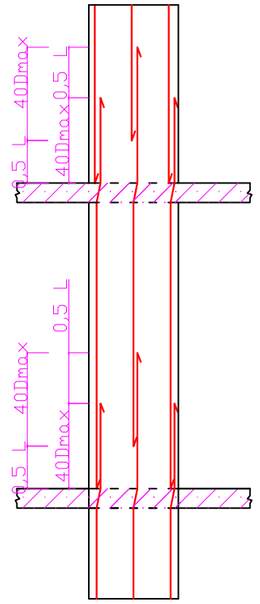

კვეთი 1 - 1 მ1:20

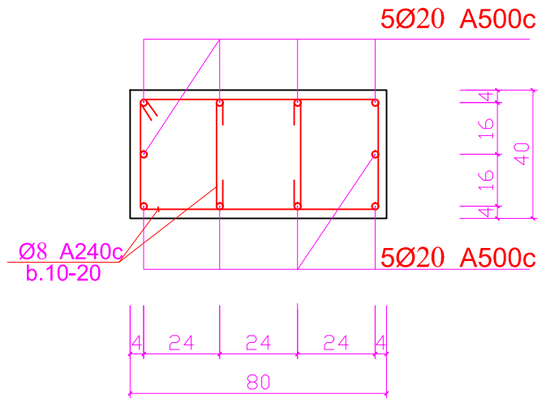

საკიდების ესკიზი

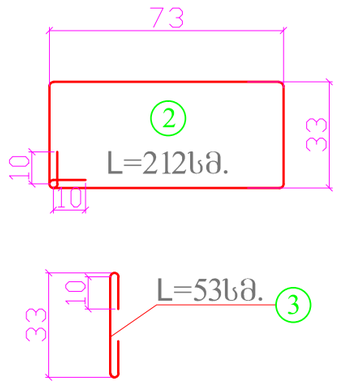

კვეთი 1-1 - 1-1 მ1:20

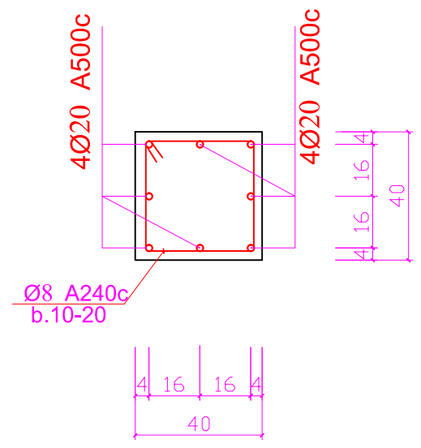

საკიდების ესკიზი

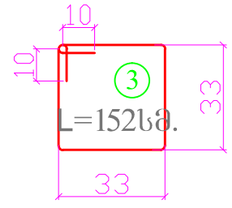

დირექტორი	მ. გურგენიძე		დამ: შპს " აისი "	GRAPPA	
არქიტექტორი	ლ. გურგენიძე		მის: ქ. თბილისი, წურწუმიას ქუჩა №14		
არქიტექტორი	თ. ჩხაიძე		სასტუმრო კომპლექსი		
რესტავრატორი	რ. შავიაშვილი		კონსტრუქციული ნაწილი		
კონსტრუქტორი	ნ. ჩხარტიშვილი		სვ.-1; სვ.-1-1; +-0.00 ნიშ.-დან +3.20 ნიშ.-ზე	სტადია	ფურცელი / რაოდენობა
				პ	კ -29

ხვ.-2 (10-ც)

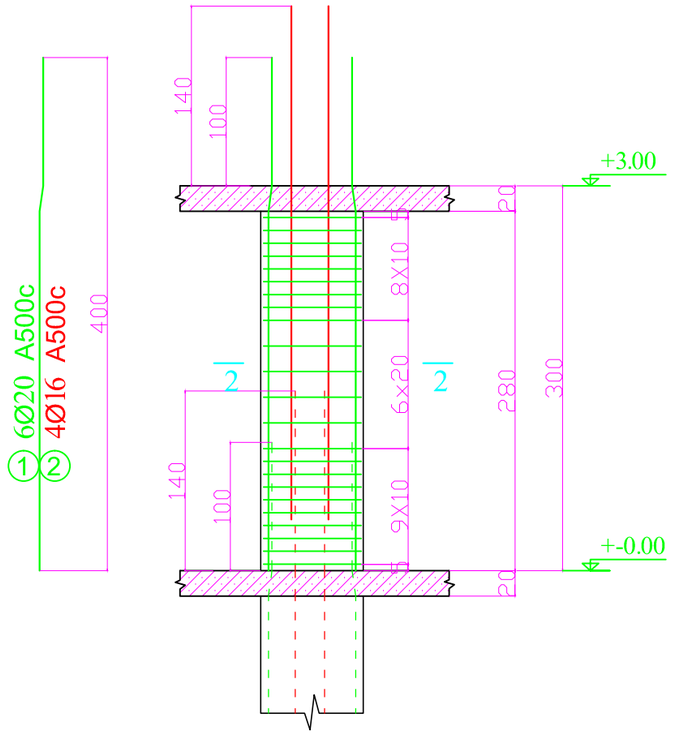

კვეთი 2 - 2 მ1:20

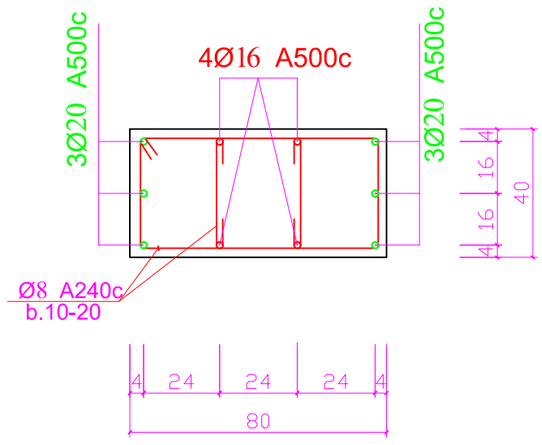

საკიდების ესკიზი

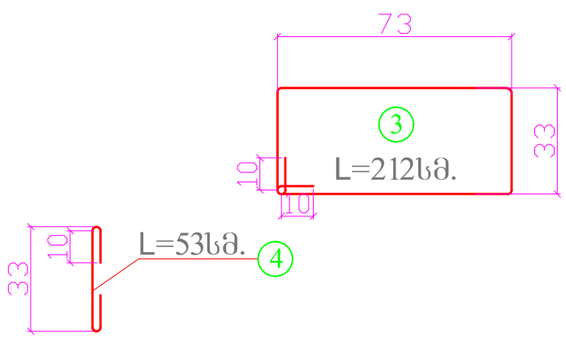

ხვ.-2-1 (2-ც)

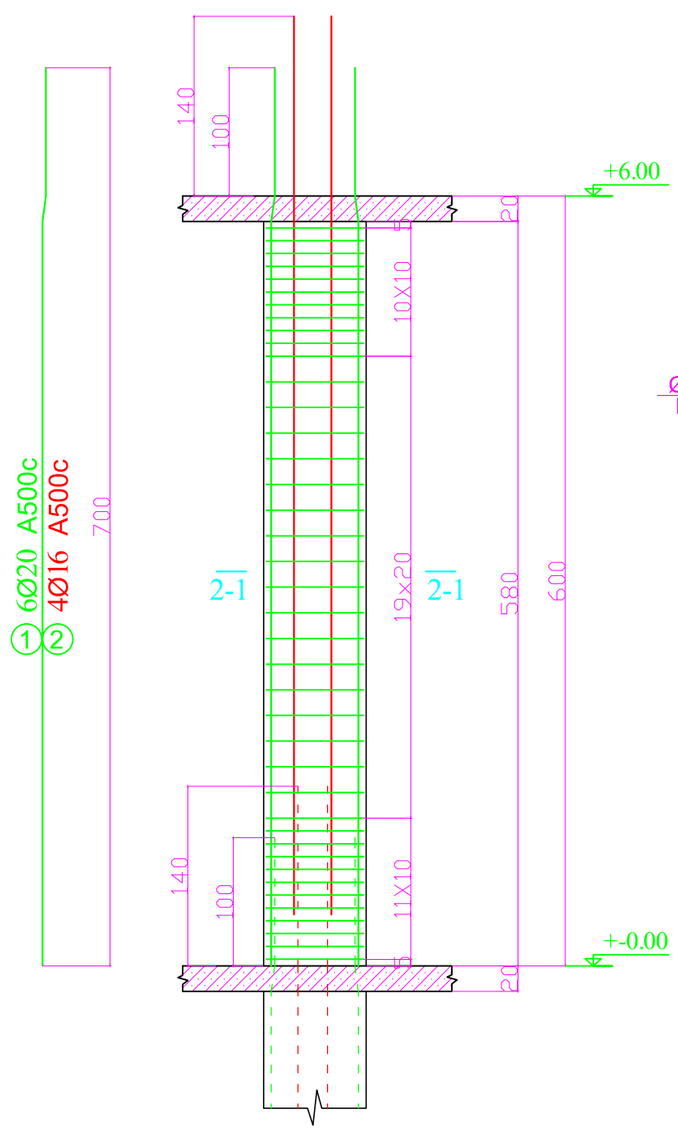

კვეთი 2-1 - 2-1 მ1:20

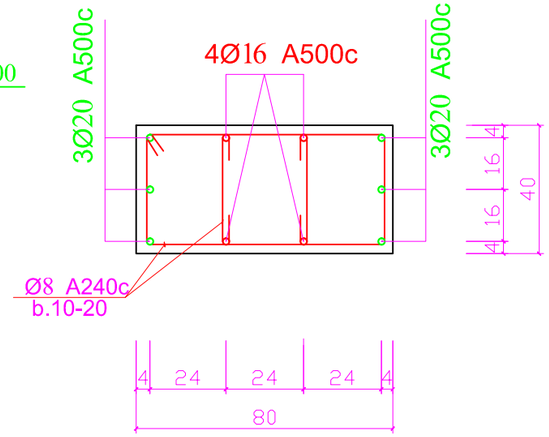

საკიდების ესკიზი

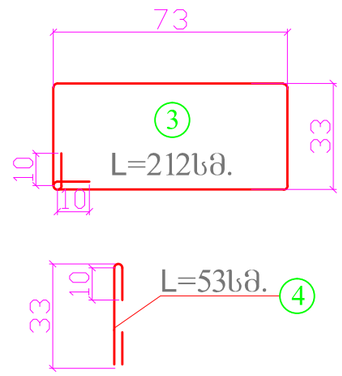

დირექტორი	მ. გურგენიძე		დამ: შპს " აისი "		
არქიტექტორი	ლ. გურგენიძე		მის: ქ. თბილისი, წურწუმიას ქუჩა №14		
არქიტექტორი	თ. ჩხაიძე		სასტუმრო კომპლექსი		
რესტავრატორი	რ. შავიაშვილი		კონსტრუქციული ნაწილი		
კონსტრუქტორი	ნ. ჩხარტიშვილი		ხვ.-2; 2-1 +-0.00 ნიშ.-დან +3.20 ნიშ.-ზე		
				სტადია	ფურცელი	რაოდენობა
				პ	კ -30	

GRAPPA

შენაცვლებითი გადაბმის სქემა

სგ.-3 (7-ც)

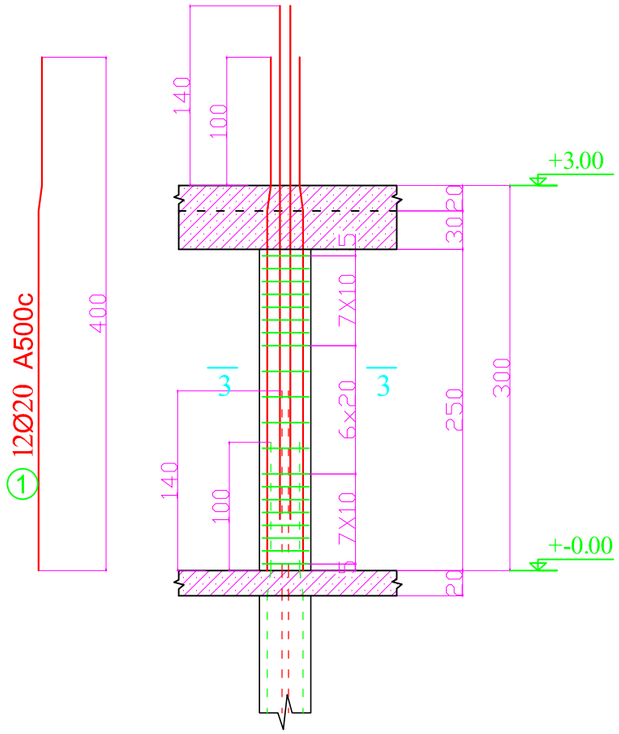

სგ.-4 (5-ც)

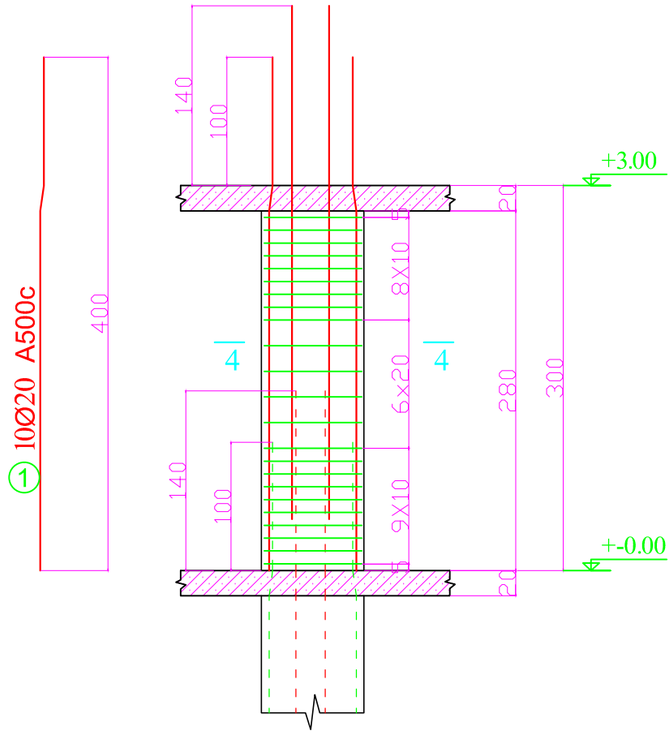

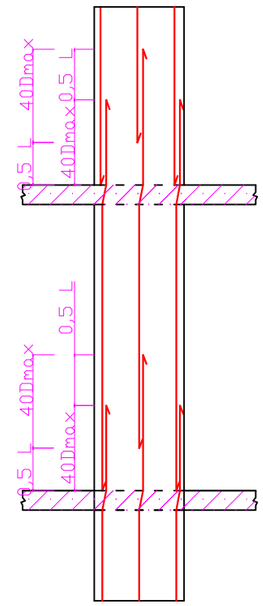

კვეთი 3 - 3 მ1:20

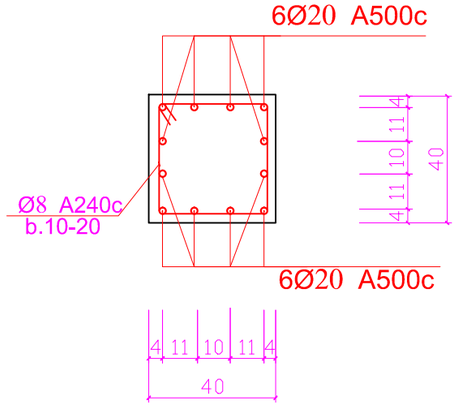

საკიდების ესკიზი

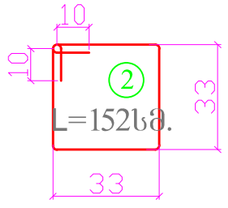

კვეთი 4 - 4 მ1:20

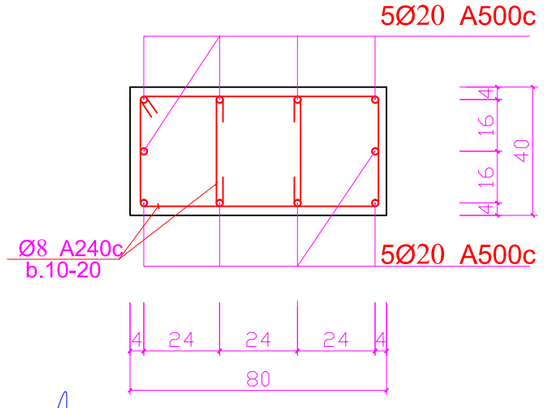

საკიდების ესკიზი

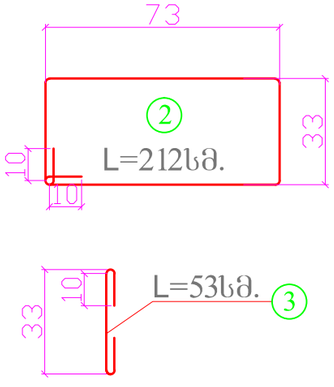

დირექტორი	მ. გურგენიძე		დამ: შპს " აისი " მის: ქ. თბილისი, წურწუმიას ქუჩა №14 სასტუმრო კომპლექსი	GRAPPA	
არქიტექტორი	ლ. გურგენიძე				
არქიტექტორი	თ. ჩხაიძე				
რესტავრატორი	რ. შავიაშვილი		კონსტრუქციული ნაწილი		
კონსტრუქტორი	ნ. ჩხარტიშვილი		სგ.-3; სგ.-4; +-0.00 ნიშ.-დან +3.20 ნიშ.-ზე	სტადია	ფურცელი / რაოდენობა
				პ	კ -31

სვ.-5 (4-ც)

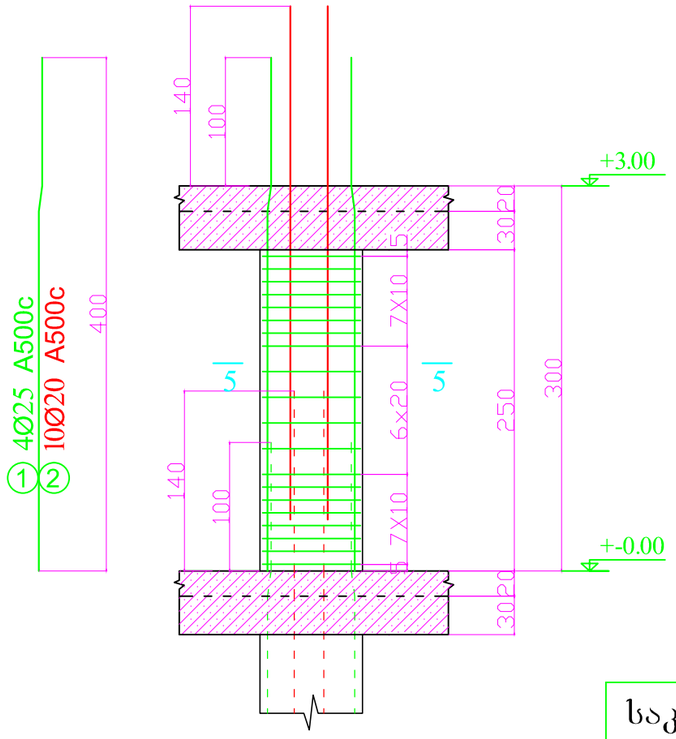

სვ.-6 (3-ც)

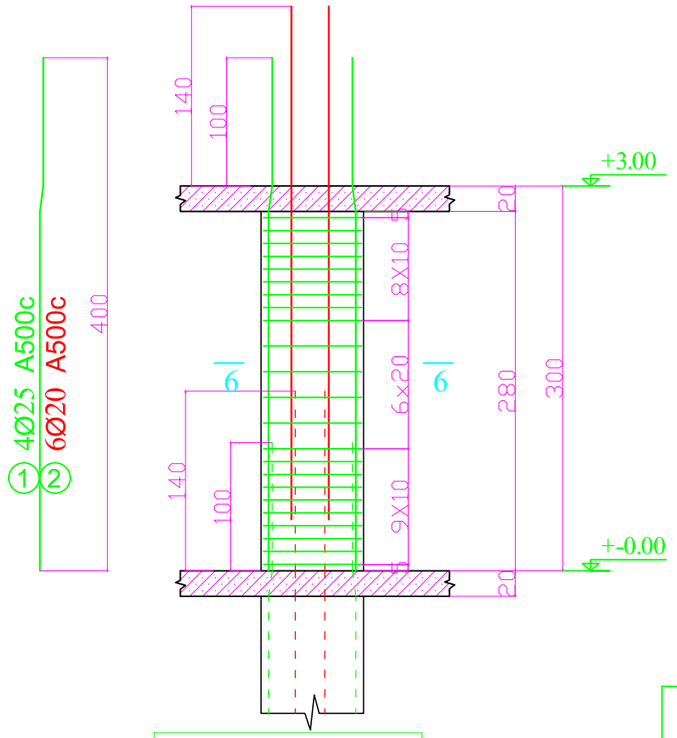

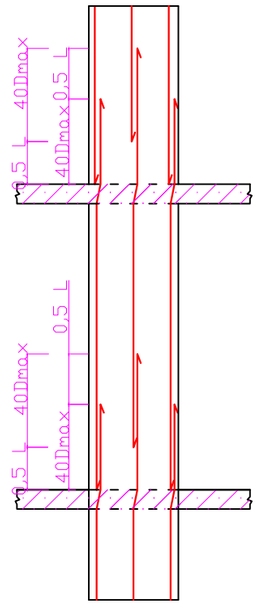

შენაცვლებითი გადაბმის სქემა

კვეთი 5 - 5 მ1:20

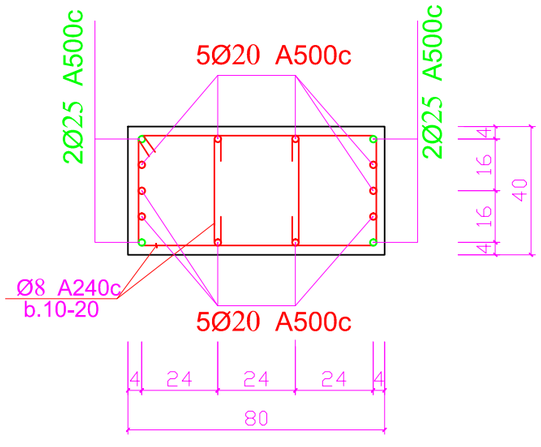

საკიდების ესკიზი

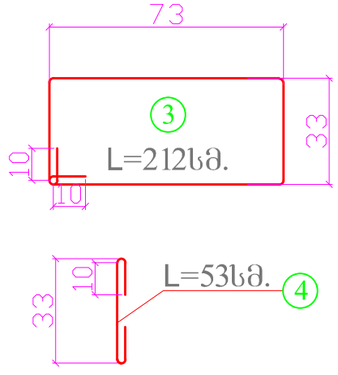

კვეთი 6 - 6 მ1:20

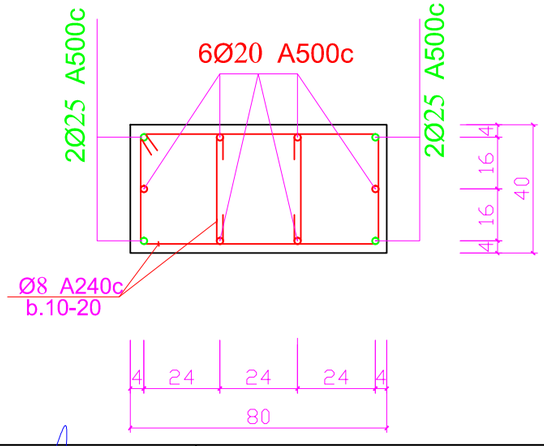

საკიდების ესკიზი

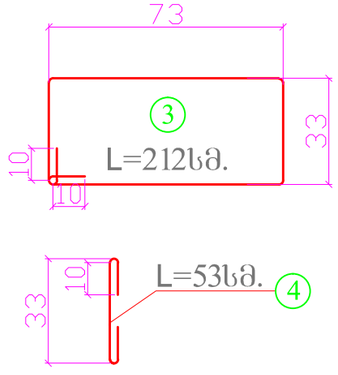

დირექტორი	მ. გურგენიძე		დამ: შპს " აისი "
არქიტექტორი	ლ. გურგენიძე		მის: ქ. თბილისი, წურწუმიას ქუჩა №14
არქიტექტორი	თ. ჩხაიძე		სასტუმრო კომპლექსი
რესტავრატორი	რ. შავიაშვილი		კონსტრუქციული ნაწილი
კონსტრუქტორი	ნ. ჩხარტიშვილი		სვ.-5; სვ.-6; +-0.00 ნაშ.-დან +3.20 ნაშ.-ზე

GRAPPA

სტადია	ფურცელი	რაოდენობა
პ	კ -32	

შენაცვლებითი გადაბმის სქემა

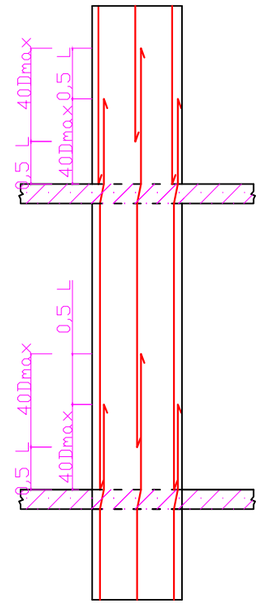

სვ.-7-1 (1-ც)

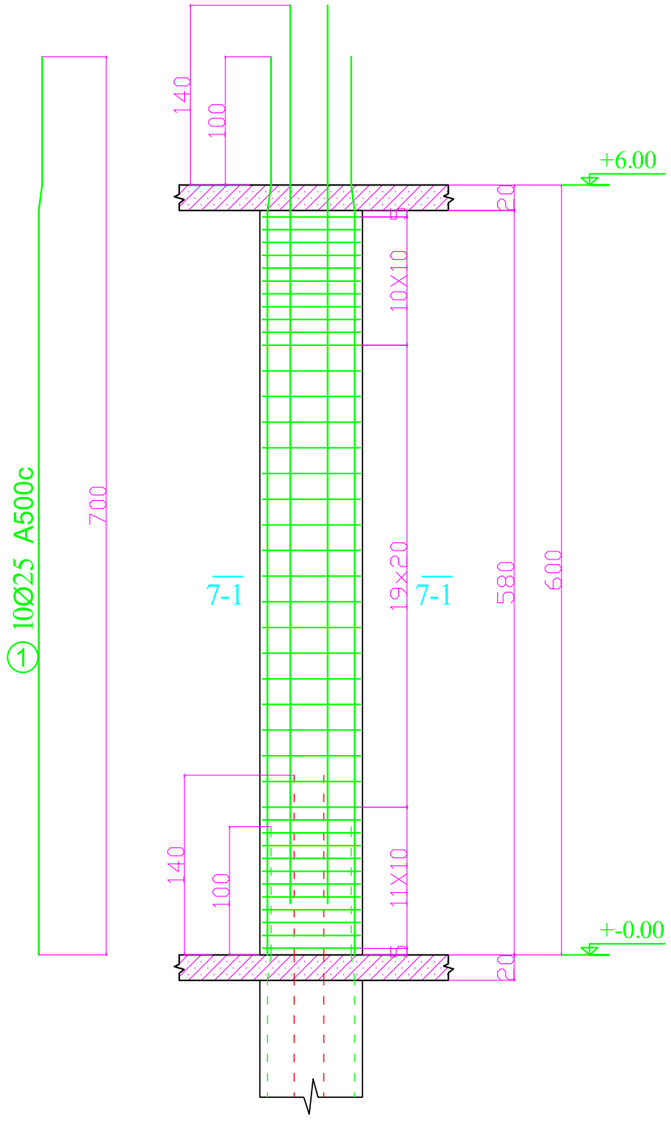

კვეთი 7-1 - 7-1 მ1:20

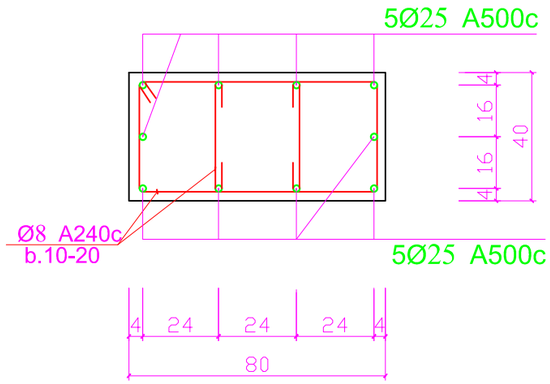

საკიდების ესკიზი

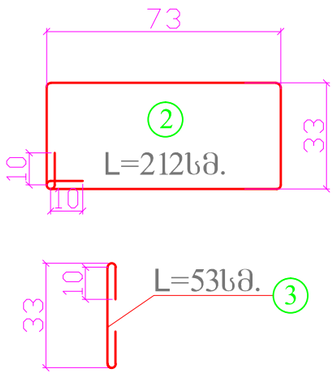

დირექტორი	მ. გურგენიძე		დამ: შპს " აისი "	GRAPPA		
არქიტექტორი	ლ. გურგენიძე		მის: ქ. თბილისი, წურწუმიას ქუჩა №14			
არქიტექტორი	თ. ჩხაიძე		სასტუმრო კომპლექსი			
რესტავრატორი	რ. შავიაშვილი		კონსტრუქციული ნაწილი			
კონსტრუქტორი	ნ. ჩხარტიშვილი		სვ.-7-1 +-0.00 ნაშ.-დან +3.20 ნაშ.-ზე	სტადია	ფურცელი	რაოდენობა
				პ	კ -33	

სვ.-7 (1-ც)

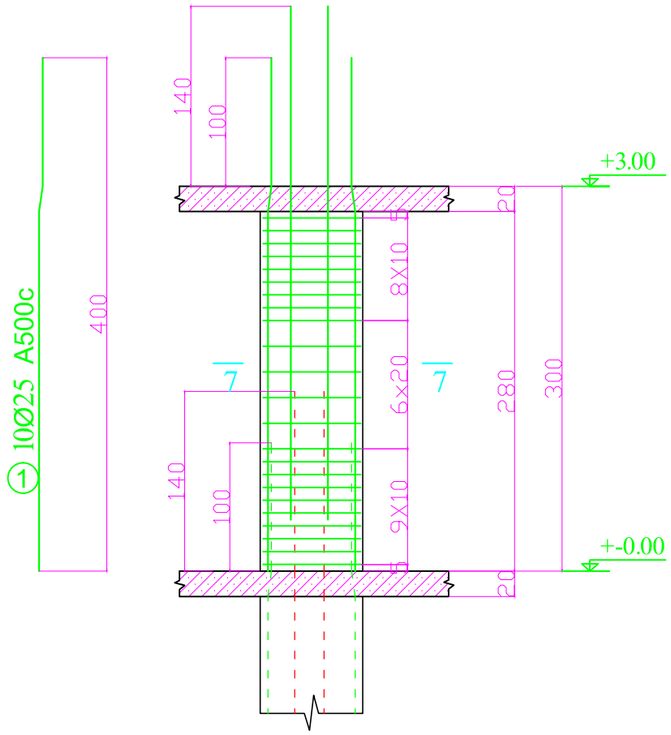

სვ.-8 (12-ც)

შენაცვლებითი გადაბმის სქემა

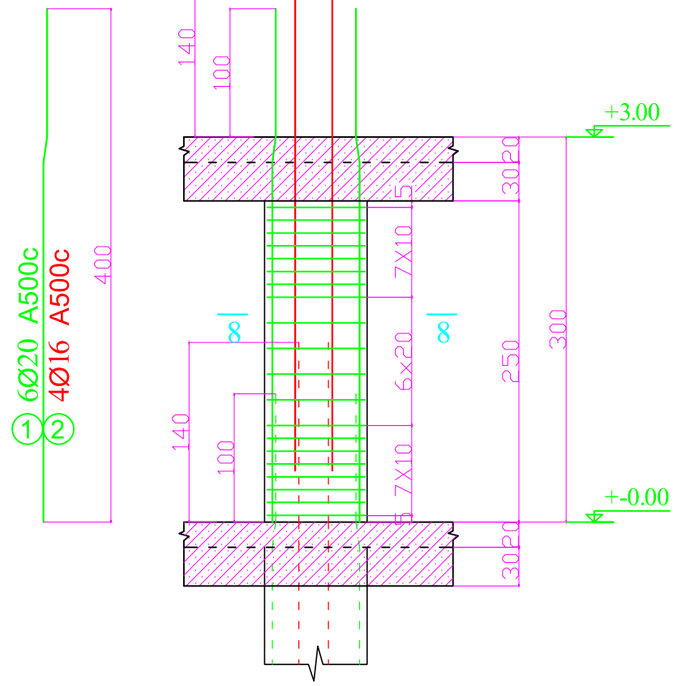

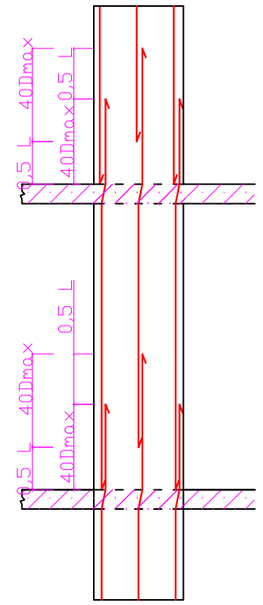

კვეთი 7 - 7 მ1:20

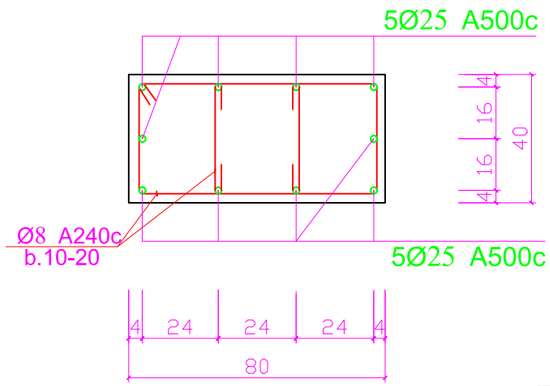

საკიდების ესკიზი

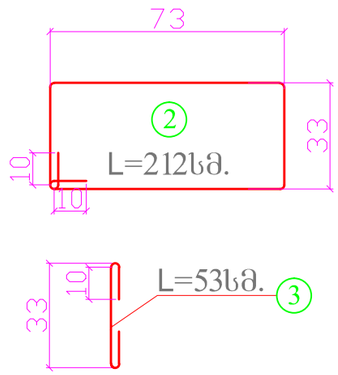

კვეთი 8 - 8 მ1:20

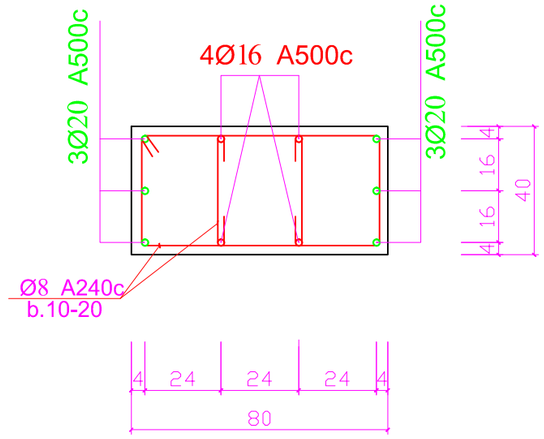

საკიდების ესკიზი

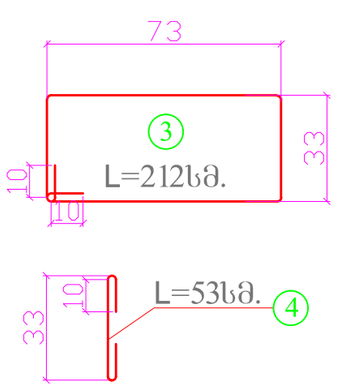

დირექტორი	მ. გურგენიძე		დამ: შპს " აისი " მის: ქ. თბილისი, წურწუმიას ქუჩა №14 სასტუმრო კომპლექსი	GRAPPA
არქიტექტორი	ლ. გურგენიძე			
არქიტექტორი	თ. ჩხაიძე			
რესტავრატორი	რ. შავიაშვილი		კონსტრუქციული ნაწილი	
კონსტრუქტორი	ნ. ჩხარტიშვილი		სვ.-7; სვ.-8; +-0.00 ნიშ.-დან +3.20 ნიშ.-ზე	სტადია: პ; ფურცელი: კ -34; რაოდენობა:

მონ. კედ.-1 (1-ც) მ 1:25

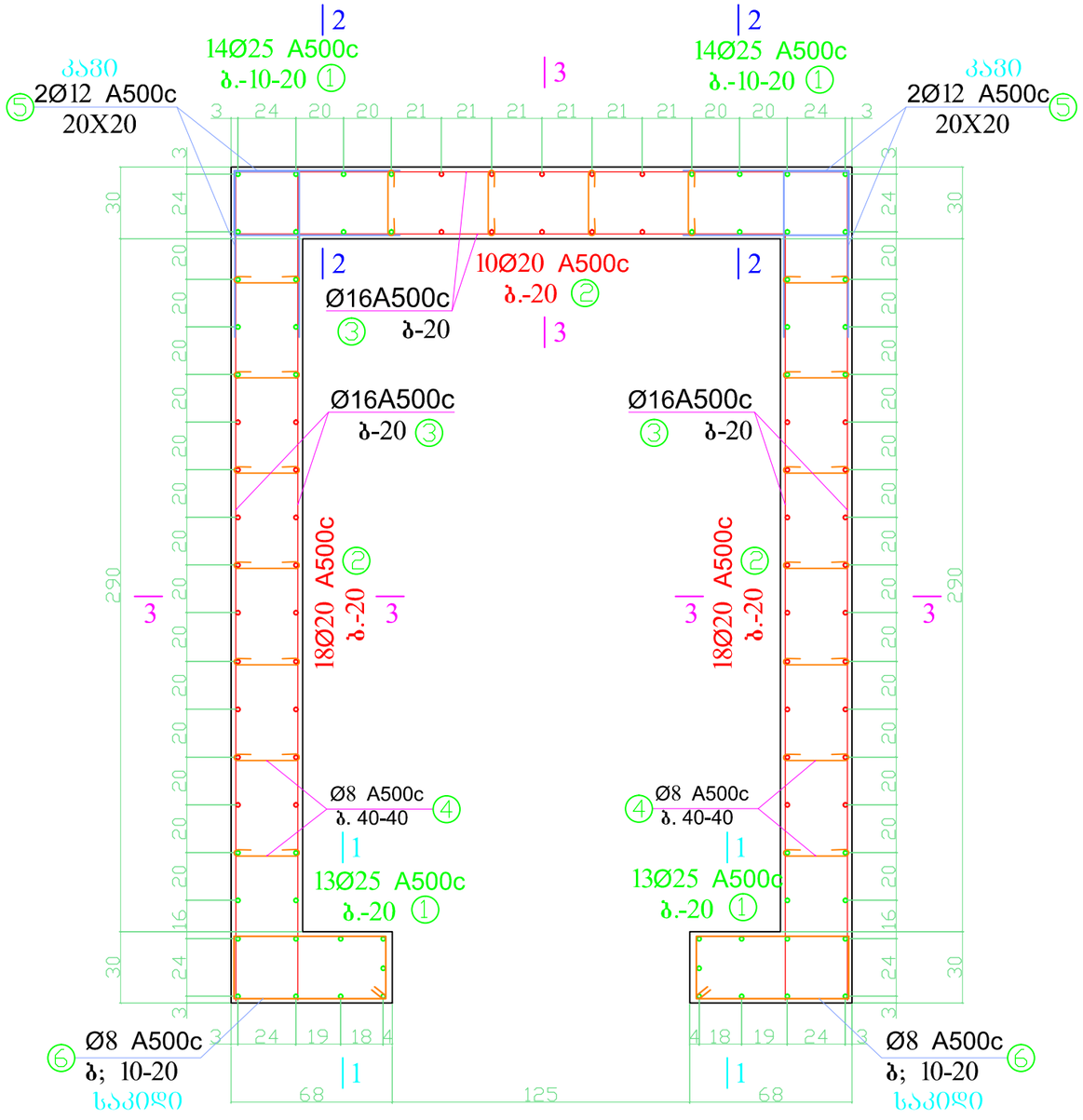

საკიდების ესკიზი

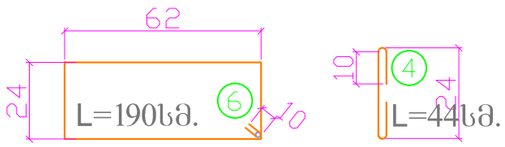

დირექტორი	მ. გურგენიძე		დამ: შპს " აისი "		
არქიტექტორი	ლ. გურგენიძე		მის: ქ. თბილისი, წურწუმიას ქუჩა №14		
არქიტექტორი	თ. ჩხაიძე		სასტუმრო კომპლექსი		
რესტავრატორი	რ. შავიაშვილი		კონსტრუქციული ნაწილი		
კონსტრუქტორი	ნ. ჩხარტიშვილი		მონ.კედ.-1 +-0.00 ნაშ.-დან +3.20 ნაშ.-ზე		
				სტადია	ფურცელი	რაოდენობა
				პ	კ -35	

GRAPPA

კვეთი 1 - 1 მ1:50

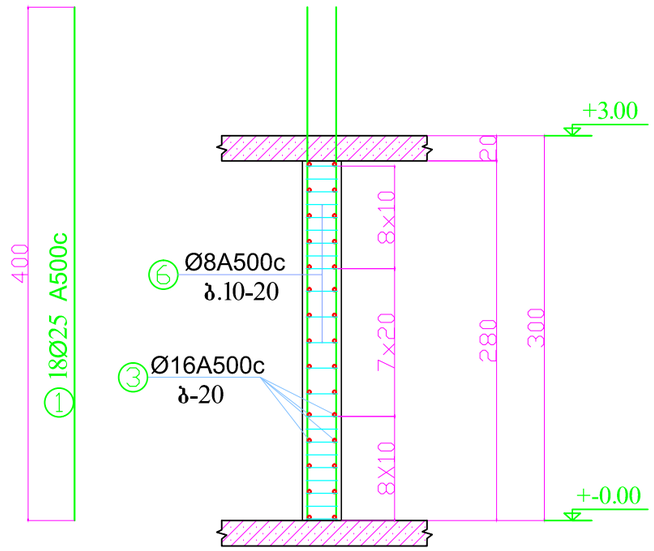

კვეთი 2 - 2 მ1:50

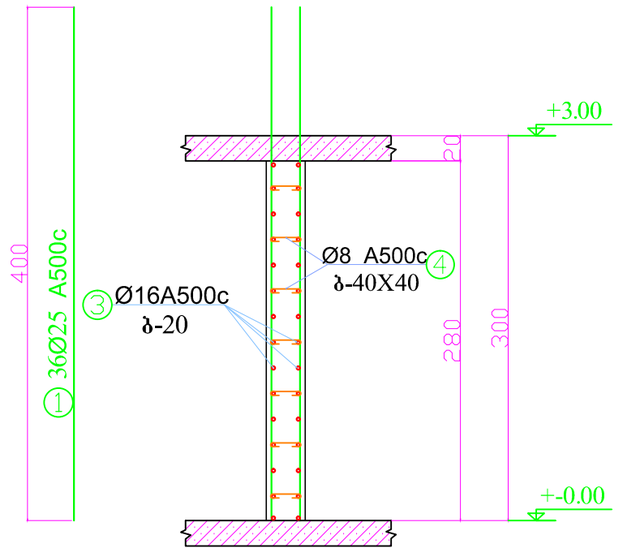

კვეთი 3 - 3 მ1:50

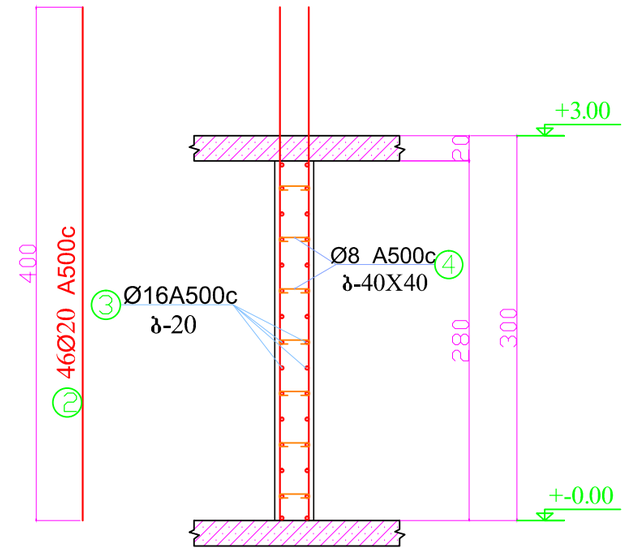

დირექტორი	მ. გურგენიძე		დამ: შპს " აისი "			
არქიტექტორი	ლ. გურგენიძე		მის: ქ. თბილისი, წურწუმიას ქუჩა №14			
არქიტექტორი	თ. ჩხაიძე		სასტუმრო კომპლექსი			
რესტავრატორი	რ. შავიაშვილი		კონსტრუქციული ნაწილი			
კონსტრუქტორი	ნ. ჩხარტიშვილი		კვეთი 1 - 1; კვეთი 2 - 2; კვეთი 3 - 3	სტადია	ფურცელი	რაოდენობა
				პ	კ -36	

GRAPPA

მონ. კედ.-2 (1-ც) მ 1:25

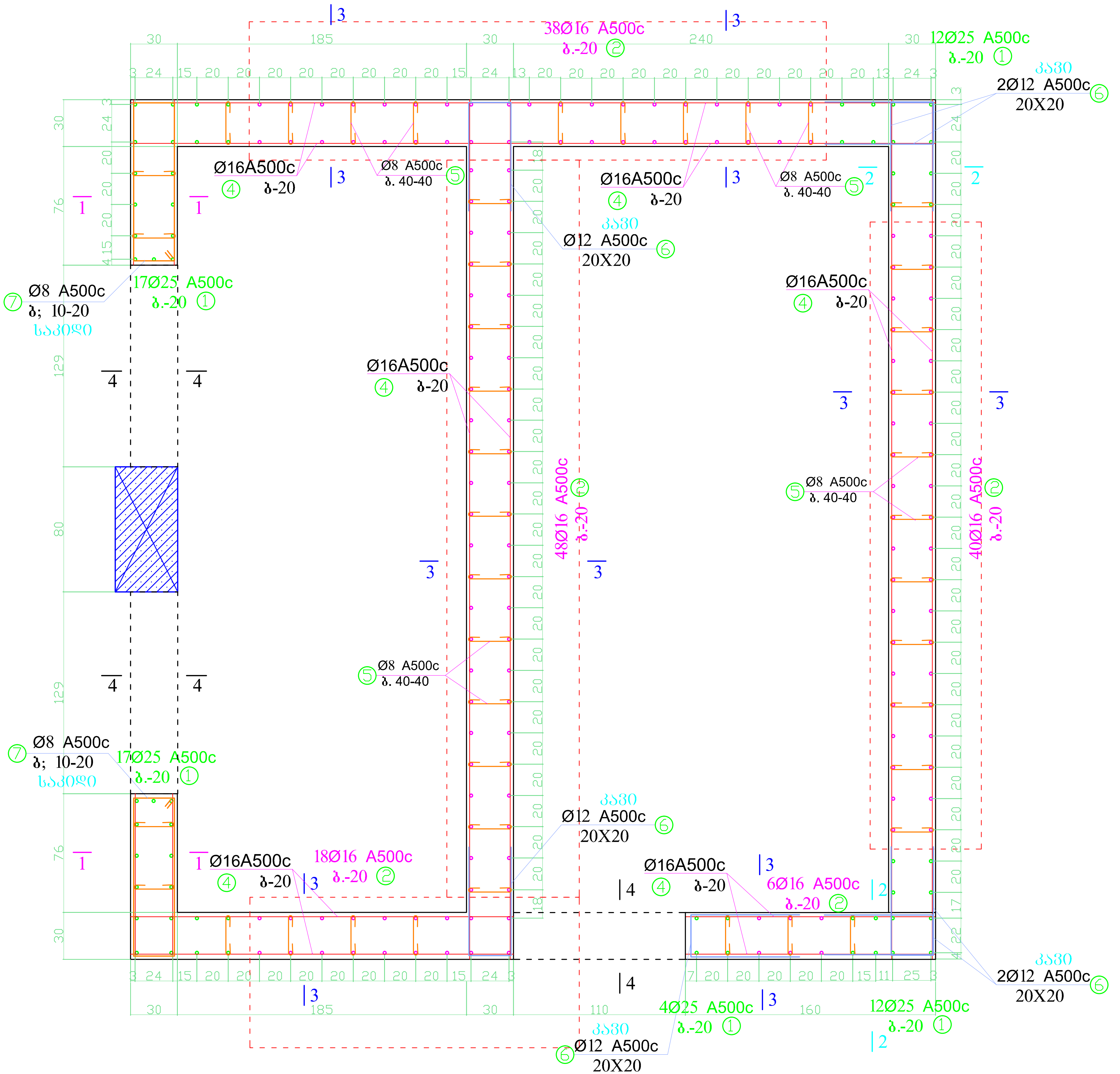

საკიდების ესკიზი

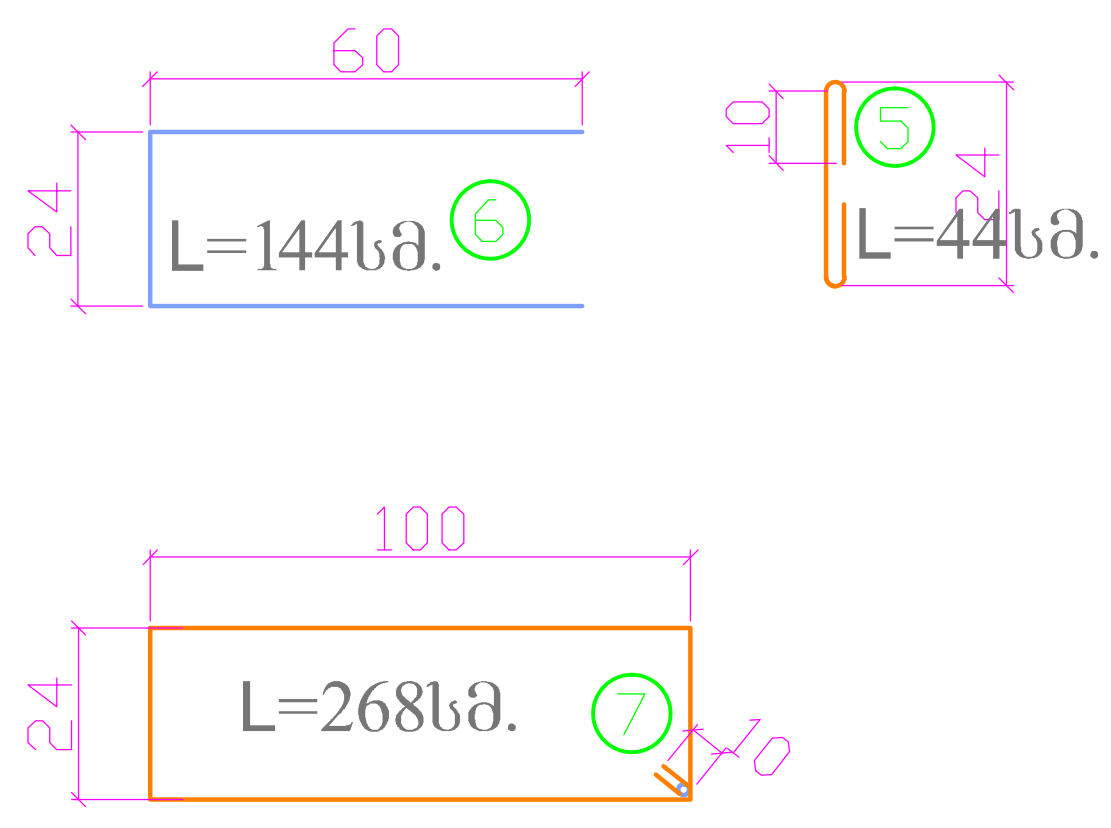

GRAPPA

დამკვეთი: შპს " აისი "
მის: ქ. თბილისი, წყნეთის ქუჩა №14
საცხოვრებელი კომპლექსი

კონსტრუქციული ნაწილი

მონ.კედ.-2
+0.00 ნიშ.-დან +3.00 ნიშ.-მდე

სტადია	ფურცელი	ფურცლები
პ	ქ -37	

დირექტორი	მ. გურგენიძე
არქიტექტორი	ლ. გურგენიძე
არქიტექტორი	ი. ჩხაიძე
რესპუბლიკისი	რ. შვაიშვილი
კონსტრუქტორი	ნ. ჩხარტიშვილი

კვეთი 1 - 1 მ1:50

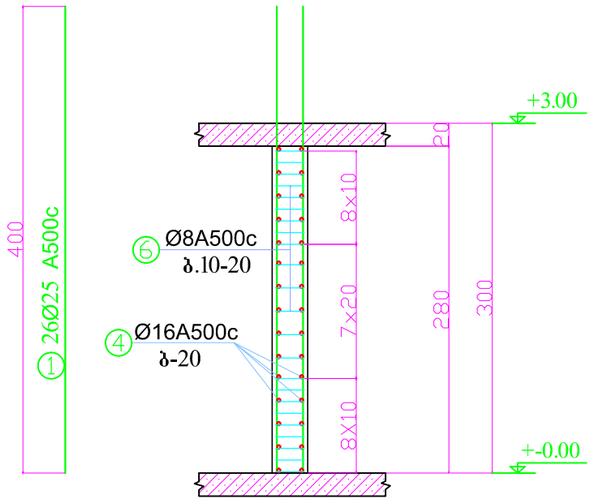

კვეთი 2 - 2 მ1:50

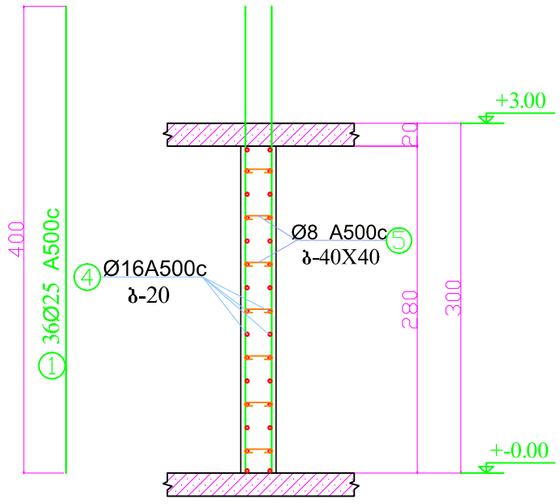

კვეთი 3 - 3 მ1:50

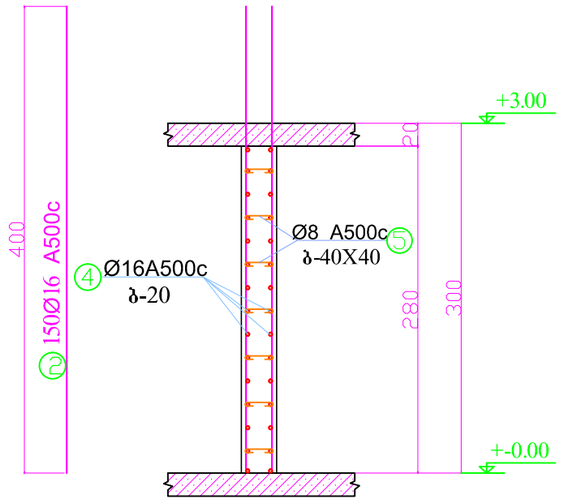

კვეთი 4 - 4 მ1:50

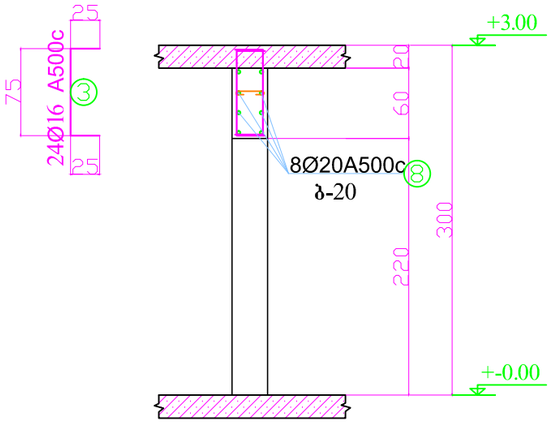

მონ. კედ.-2 (1-ც) +-0.00 ნიშ.-დან +3.00 ნიშ.-დე

ელემენ. მარკა	პოზ. №	კვეთი	რაო.	Ф მმ.	L სმ.	საერთო წონა კგ	ბეტონის მარკა და მოც-ბა
მონ. კედელი-2	1	დაიჭრას ადგილზე	62	Ø25 A500c	400	970	B-25 კლ. ბეტ. 18.0 კუბ.მ.
	2	დაიჭრას ადგილზე	150	Ø16 A500c	400	960	
	3	დაიჭრას ადგილზე	24	Ø16 A500c	125	50	
	4	დაიჭრას ადგილზე	-	Ø16 A500c	710 მ.	1140	
	5		301	Ø8 A500c	44	55	
	6		105	Ø12 A500c	144	140	
	7		46	Ø8 A500c	268	55	
		დაიჭრას ადგილზე	-	Ø20 A500c	80 მ.	200	
ჯ ა მ ი				Ø8 A500c - - - 110 კგ. Ø12 A500c - - - 140 კგ. Ø16 A500c - - - 2150 კგ. Ø20 A500c - - - 200 კგ. Ø25 A500c - - - 970 კგ.			

რაოდ.	ბეტონი	არმატურა კგ.					
		Ø8A500c	Ø12 A500c	Ø16 A500c	Ø20 A500c	Ø25 A500c	სულ
1	18.0	110	140	2150	200	970	3570

დირექტორი	მ. გურგენიძე		დამ: შპს " აისი "
არქიტექტორი	ლ. გურგენიძე		მის: ქ. თბილისი, წურწუმიას ქუჩა №14
არქიტექტორი	თ. ჩხაიძე		სასტუმრო კომპლექსი
რესტავრატორი	რ. შავიაშვილი		კონსტრუქციული ნაწილი
კონსტრუქტორი	ნ. ჩხარტიშვილი		კვეთი 1 - 1; კვეთი 2 - 2; კვეთი 3 - 3 კვეთი 4 - 4 ;

GRAPPA

სტადია	ფურცელი	რაოდენობა
პ	კ -38	

ցանցագծ. ճակարդ	ամր. №	ձողաթող	ընդհ. քանակ	Φ մմ.	L կգ.	ընդհանուր երկարություն մետր
Ա-1	1		10	Ø20 A500c	400	100
	2		20	Ø8 A500c	212	15
	3		40	Ø8 A500c	53	10
	4					
	5					

ամրակցումներ մմ.

ցանցագծ. ճակարդ	ձողմեհ	Ø16 A500c	Ø20 A500c	Ø25 A500c
Ա-1	4.5	150	-	650
	5	-	500	-

Ø8 A500c - - - 25 մմ.
Ø20 A500c - - - 100 մմ.

Ա-1 (3-G) +-0.00 ճոմ-ջօսճ +3.00 ճոմ-ջղ

ցանցագծ. ճակարդ	ամր. №	ձողաթող	ընդհ. քանակ	Φ մմ.	L կգ.	ընդհանուր երկարություն մետր
Ա-2	1		6	Ø20 A500c	400	60
	2		4	Ø16 A500c	400	25
	3		23	Ø8 A500c	212	20
	4		46	Ø8 A500c	53	10
	5					

ամրակցումներ մմ.

ցանցագծ. ճակարդ	ձողմեհ	Ø8 A500c	Ø16 A500c	Ø20 A500c	Ø25 A500c
Ա-2	3.2	100	-	400	260
	4				

Ø8 A500c - - - 30 մմ.
Ø16 A500c - - - 25 մմ.
Ø20 A500c - - - 60 մմ.

Ա-2 (10-G) +-0.00 ճոմ-ջօսճ +3.00 ճոմ-ջղ

ցանցագծ. ճակարդ	ամր. №	ձողաթող	ընդհ. քանակ	Φ մմ.	L կգ.	ընդհանուր երկարություն մետր
Ա-3	1		12	Ø20 A500c	400	120
	2		20	Ø8 A500c	152	15
	3					
	4					
	5					

ամրակցումներ մմ.

ցանցագծ. ճակարդ	ձողմեհ	Ø8 A500c	Ø16 A500c	Ø20 A500c	Ø25 A500c
Ա-3	2.7	90	-	180	195
	3				

Ø8 A500c - - - 30 մմ.
Ø20 A500c - - - 60 մմ.
Ø25 A500c - - - 65 մմ.

Ա-3 (7-G) +-0.00 ճոմ-ջօսճ +3.00 ճոմ-ջղ

ցանցագծ. ճակարդ	ամր. №	ձողաթող	ընդհ. քանակ	Φ մմ.	L կգ.	ընդհանուր երկարություն մետր
Ա-4	1		10	Ø20 A500c	400	100
	2		23	Ø8 A500c	212	20
	3		46	Ø8 A500c	53	10
	4					
	5					

ամրակցումներ մմ.

ցանցագծ. ճակարդ	ձողմեհ	Ø8 A500c	Ø16 A500c	Ø20 A500c	Ø25 A500c
Ա-4	3.2	100	-	400	260
	4				

Ø8 A500c - - - 30 մմ.
Ø20 A500c - - - 100 մմ.

Ա-4 (5-G) +-0.00 ճոմ-ջօսճ +3.00 ճոմ-ջղ

ցանցագծ. ճակարդ	ամր. №	ձողաթող	ընդհ. քանակ	Φ մմ.	L կգ.	ընդհանուր երկարություն մետր
Ա-5	1		4	Ø25 A500c	400	65
	2		10	Ø20 A500c	400	100
	3		20	Ø8 A500c	212	15
	4		40	Ø8 A500c	53	10
	5					

ամրակցումներ մմ.

ցանցագծ. ճակարդ	ձողմեհ	Ø8 A500c	Ø16 A500c	Ø20 A500c	Ø25 A500c
Ա-5	3.2	100	-	400	260
	4				

Ø8 A500c - - - 25 մմ.
Ø20 A500c - - - 100 մմ.
Ø25 A500c - - - 65 մմ.

Ա-5 (4-G) +-0.00 ճոմ-ջօսճ +3.00 ճոմ-ջղ

ցանցագծ. ճակարդ	ամր. №	ձողաթող	ընդհ. քանակ	Φ մմ.	L կգ.	ընդհանուր երկարություն մետր
Ա-6	1		4	Ø25 A500c	400	65
	2		6	Ø20 A500c	400	60
	3		23	Ø8 A500c	212	20
	4		46	Ø8 A500c	53	10
	5					

ամրակցումներ մմ.

ցանցագծ. ճակարդ	ձողմեհ	Ø8 A500c	Ø16 A500c	Ø20 A500c	Ø25 A500c
Ա-6	2.7	90	-	180	195
	3				

Ø8 A500c - - - 30 մմ.
Ø20 A500c - - - 60 մմ.
Ø25 A500c - - - 65 մմ.

Ա-6 (3-G) +-0.00 ճոմ-ջօսճ +3.00 ճոմ-ջղ

ցանցագծ. ճակարդ	ամր. №	ձողաթող	ընդհ. քանակ	Φ մմ.	L կգ.	ընդհանուր երկարություն մետր
Ա-7	1		12	Ø20 A500c	400	120
	2		20	Ø8 A500c	152	15
	3					
	4					
	5					

ամրակցումներ մմ.

ցանցագծ. ճակարդ	ձողմեհ	Ø8 A500c	Ø16 A500c	Ø20 A500c	Ø25 A500c
Ա-7	2.8	105	-	840	-
	7				

Ø8 A500c - - - 15 մմ.
Ø20 A500c - - - 120 մմ.

Ա-7 (6-G) +-0.00 ճոմ-ջօսճ +3.00 ճոմ-ջղ

ջօսճղմեմո	8. ՕղմՕձեոմղ	ֆեմ.
՝ոմղոՕձմեմո	ֆբ. Ձղմեձեոմղ	
՝ոմղոՕձմեմո	ო. ճեսոմղ	
ՀղևեՕձմեմո	ժ. ՂձղոսՂձոֆբո	
ՀղևեՕձմեմո	ե. ճեսժեՕՂձոֆբո	

ֆբ: ձ. ოձսոբոս, Ծմժեմղձսե ձղճ ՀՂ №14
ճոմ: ձ. ოձսոբոս, Ծմժեմղձսե ձղճ ՀՂ №14
ձեսՕղմեՕ ոմՕձբՀձղմեՕ

ոմեՕձՕղմՕձեոմ ճՀՓոբո

՝ոմղոՕձմեմո	ֆբ. Ձղմեձեոմղ	
ՀղևեՕձմեմո	ժ. ՂձղոսՂձոֆբո	
ՀղևեՕձմեմո	ե. ճեսժեՕՂձոֆբո	

ոմեՕձՕղմՕձեոմ ճՀՓոբո

ՀՕՀբոՀ

ՀՕՀբոՀ	ՀղՂՕղՀբոՀ	ՀՕոոբՀՀղՀՕ
3	ՀՕՀբոՀ	ՀՕոոբՀՀղՀՕ
ՀՕՀբոՀ	ՀղՂՕղՀբոՀ	ՀՕոոբՀՀղՀՕ

ՀՕՀբոՀ

ՀՕՀբոՀ	ՀղՂՕղՀբոՀ	ՀՕոոբՀՀղՀՕ
3	ՀՕՀբոՀ	ՀՕոոբՀՀղՀՕ
ՀՕՀբոՀ	ՀղՂՕղՀբոՀ	ՀՕոոբՀՀղՀՕ

სვ.-7 (1-ც) +-0.00 ნიშ.-დან +3.00 ნიშ.-დე

ელემენ. მარკა	პოზ. №	ესკიზი	რაო.	Ø მმ.	L სმ.	საერთო წონა კგ	ბეტონის მარკა და მოც-ბა
სვ.-7	1		10	Ø25 A500c	400	160	B-25 კლ. ბეტ. 0.9 კუბ.მ.
	2		23	Ø8 A500c	212	20	
	3		46	Ø8 A500c	53	10	
	4						
	5						

ჯ ა მ ი

Ø8 A500c - - - 30 კგ.
Ø25 A500c - - - 160 კგ.

რაოდ.	ბეტონი	არმატურა კგ.				
		Ø8 A500c	Ø16 A500c	Ø20 A500c	Ø25 A500c	სულ
1	0.9	30	-	-	160	190

სვ.-8 (12-ც) +-0.00 ნიშ.-დან +3.00 ნიშ.-დე

ელემენ. მარკა	პოზ. №	ესკიზი	რაო.	Ø მმ.	L სმ.	საერთო წონა კგ	ბეტონის მარკა და მოც-ბა
სვ.-8	1		6	Ø20 A500c	400	60	B-25 კლ. ბეტ. 0.8 კუბ.მ.
	2		4	Ø16 A500c	400	25	
	3		20	Ø8 A500c	212	15	
	4		40	Ø8 A500c	53	10	
	5						

ჯ ა მ ი

Ø8 A500c - - - 25 კგ.
Ø16 A500c - - - 25 კგ.
Ø20 A500c - - - 60 კგ.

რაოდ.	ბეტონი	არმატურა კგ.				
		Ø8 A500c	Ø16 A500c	Ø20 A500c	Ø25 A500c	სულ
12	9.6	300	300	720	-	1320

მონ. კედ.-1 (1-ც) +-0.00 ნიშ.-დან +3.00 ნიშ.-დე

ელემენ. მარკა	პოზ. №	ესკიზი	რაო.	Ø მმ.	L სმ.	საერთო წონა კგ	ბეტონის მარკა და მოც-ბა
მონ. კედელი-1	1	დაიჭრას ადგილზე	54	Ø25 A500c	400	845	B-25 კლ. ბეტ. 8.3 კუბ.მ.
	2	დაიჭრას ადგილზე	46	Ø20 A500c	400	460	
	3	დაიჭრას ადგილზე	-	Ø16 A500c	355 მ.	570	
	4		126	Ø8 A500c	44	25	
	5		64	Ø12 A500c	144	85	
	6		46	Ø8 A500c	190	35	

ჯ ა მ ი

Ø8 A500c - - - 60 კგ.
Ø12 A500c - - - 85 კგ.
Ø16 A500c - - - 570 კგ.
Ø20 A500c - - - 460 კგ.
Ø25 A500c - - - 845 კგ.

რაოდ.	ბეტონი	არმატურა კგ.					
		Ø8A500c	Ø12 A500c	Ø16 A500c	Ø20 A500c	Ø25 A500c	სულ
1	8.3	60	85	570	460	845	2020

სვ.-1-1 (7-ც) +-0.00 ნიშ.-დან +3.00 ნიშ.-დე

ელემენ. მარკა	პოზ. №	ესკიზი	რაო.	Ø მმ.	L სმ.	საერთო წონა კგ	ბეტონის მარკა და მოც-ბა
სვ.-1-1	1		4	Ø20 A500c	340	35	B-25 კლ. ბეტ. 0.4 კუბ.მ.
	2		4	Ø20 A500c	300	30	
	3		20	Ø8 A500c	152	15	
	4						
	5						

ჯ ა მ ი

Ø8 A500c - - - 15 კგ.
Ø20 A500c - - - 65 კგ.

რაოდ.	ბეტონი	არმატურა კგ.				
		Ø8 A500c	Ø16 A500c	Ø20 A500c	Ø25 A500c	სულ
7	2.8	105	-	455	-	560

სვ.-2-1 (2-ც) +-0.00 ნიშ.-დან +6.00 ნიშ.-დე

ელემენ. მარკა	პოზ. №	ესკიზი	რაო.	Ø მმ.	L სმ.	საერთო წონა კგ	ბეტონის მარკა და მოც-ბა
სვ.-2-1	1		6	Ø20 A500c	700	105	B-25 კლ. ბეტ. 1.9 კუბ.მ.
	2		4	Ø16 A500c	700	45	
	3		40	Ø8 A500c	212	35	
	4		80	Ø8 A500c	53	20	
	5						

ჯ ა მ ი

Ø8 A500c - - - 55 კგ.
Ø16 A500c - - - 45 კგ.
Ø20 A500c - - - 105 კგ.

რაოდ.	ბეტონი	არმატურა კგ.				
		Ø8 A500c	Ø16 A500c	Ø20 A500c	Ø25 A500c	სულ
2	3.8	110	90	-	210	410

სვ.-7-1 (1-ც) +-0.00 ნიშ.-დან +6.00 ნიშ.-დე

ელემენ. მარკა	პოზ. №	ესკიზი	რაო.	Ø მმ.	L სმ.	საერთო წონა კგ	ბეტონის მარკა და მოც-ბა
სვ.-7-1	1		10	Ø25 A500c	700	275	B-25 კლ. ბეტ. 1.9 კუბ.მ.
	2		40	Ø8 A500c	212	35	
	3		80	Ø8 A500c	53	20	
	4						
	5						

ჯ ა მ ი

Ø8 A500c - - - 55 კგ.
Ø25 A500c - - - 275 კგ.

რაოდ.	ბეტონი	არმატურა კგ.				
		Ø8 A500c	Ø16 A500c	Ø20 A500c	Ø25 A500c	სულ
1	1.9	55	-	-	275	330

დირექტორი	მ. გურგენიძე		დამ: შპს " აისი "	GRAPPA	
არქიტექტორი	ლ. გურგენიძე		მის: ქ. თბილისი, წურწუმიას ქუჩა №14		
არქიტექტორი	თ. ჩხაიძე		სასტუმრო კომპლექსი		
რესტავრატორი	რ. შავიაშვილი		კონსტრუქციული ნაწილი		
კონსტრუქტორი	ნ. ჩხარტიშვილი		სვეტების და მონ. კედ.-ის სპეციფიკაცია +-0.00 ნიშ.-დან +3.00 ნიშ.-ზე	სტადია	ფურცელი	რაოდენობა
				პ	კ -40	

სვეტების და მონ. კედლების განლაგების გეგმა
+3.00 ნიშ.-დან +6.00 ნიშ.-ზე

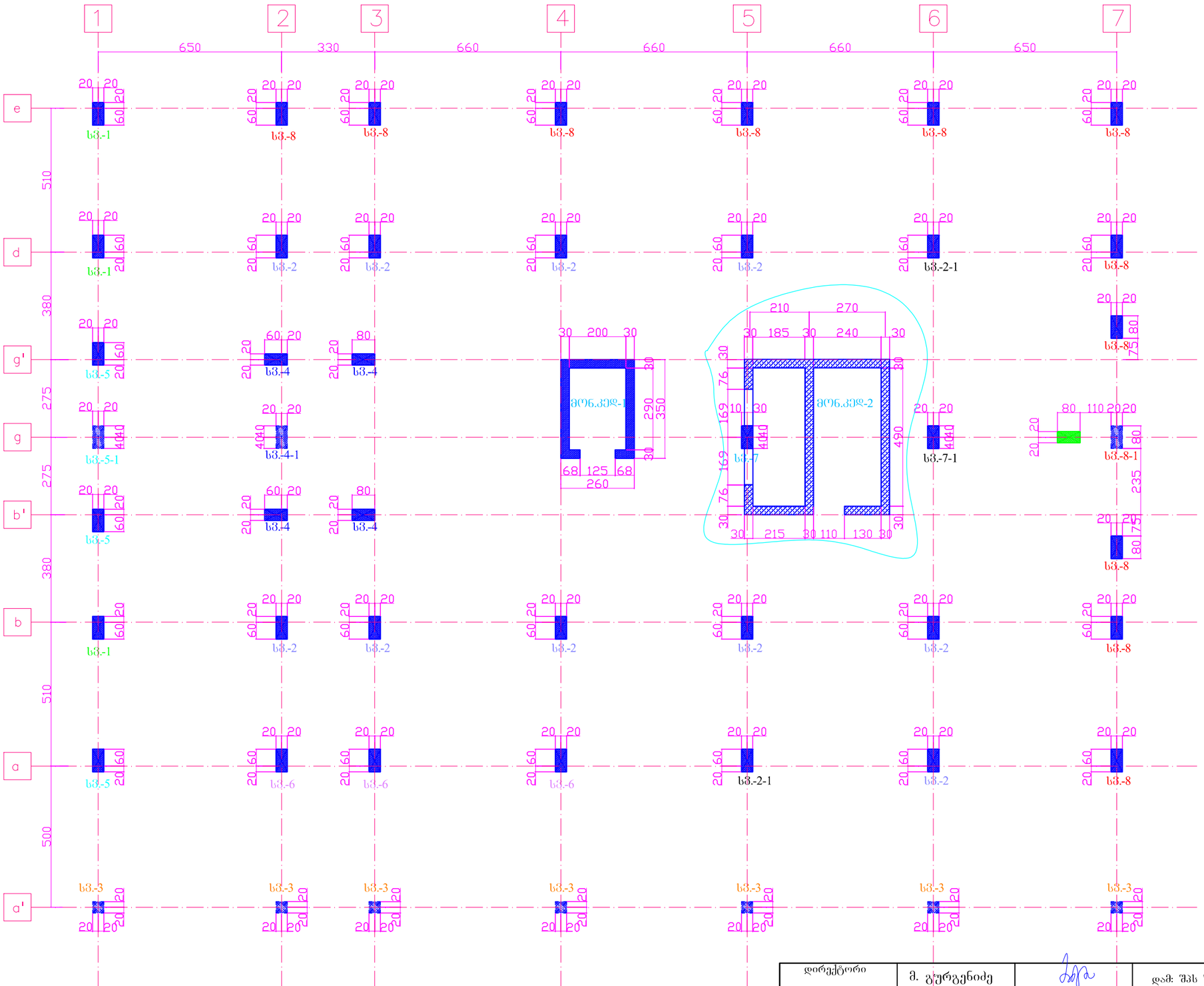

დირექტორი	მ. გურგენიძე		დამ: შპს " აისი " მის: ქ. თბილისი, წურწუმიას ქუჩა №14 სასტუმრო კომპლექსი	GRAPPA
არქიტექტორი	ლ. გურგენიძე			
არქიტექტორი	თ. ჩხაიძე			
რესტავრატორი	რ. შავიაშვილი		კონსტრუქციული ნაწილი	
კონსტრუქტორი	ნ. ჩხარტიშვილი		სვეტების და მონ. კედლების განლაგების გეგმა +3.00 ნიშ.-დან +6.00 ნიშ.-ზე	სტადია: პ; ფურცელი: კ -41; რაოდენობა:

სვ.-1 (3-ც)

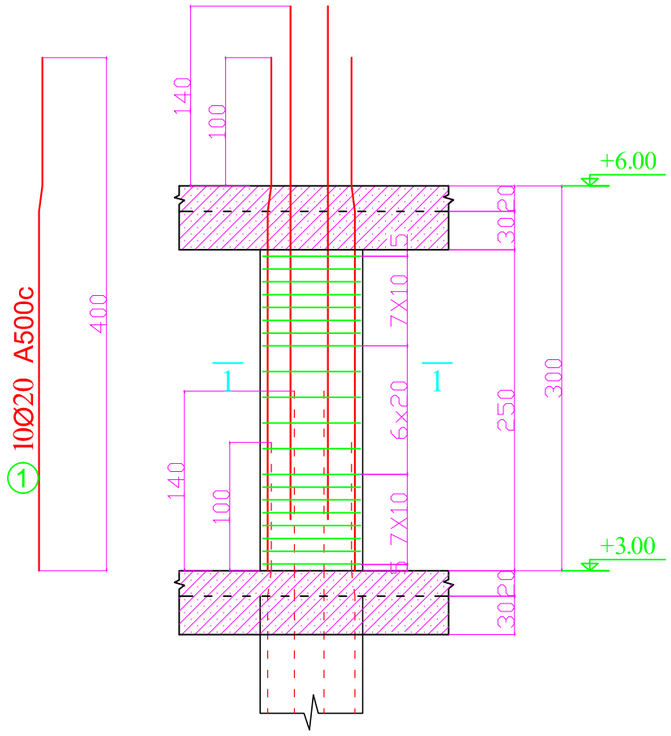

სვ.-2 (10-ც)

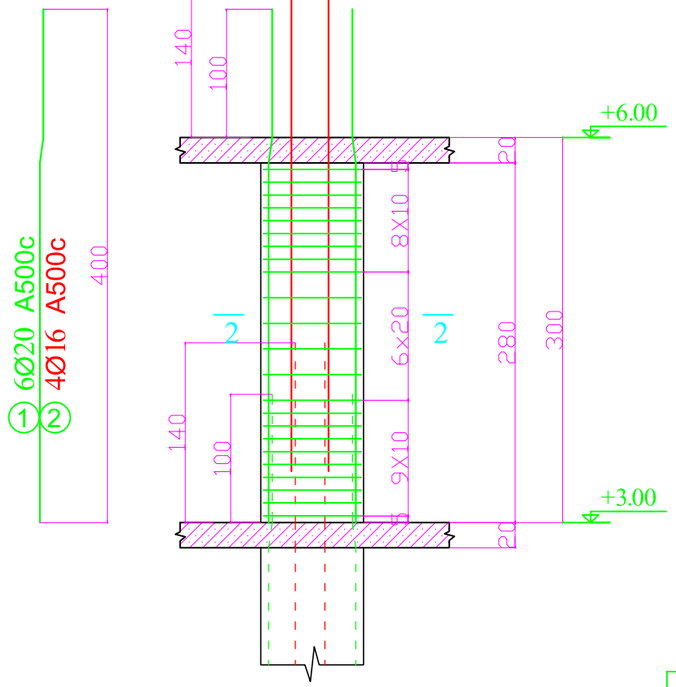

შენაცვლებითი გადაბმის სქემა

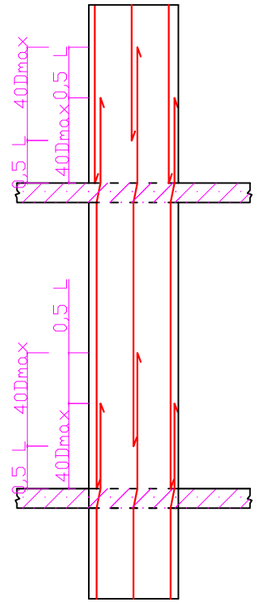

კვეთი 1 - 1 მ1:20

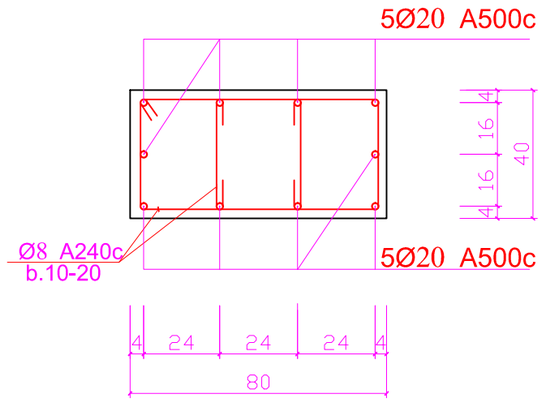

საკიდების ესკიზი

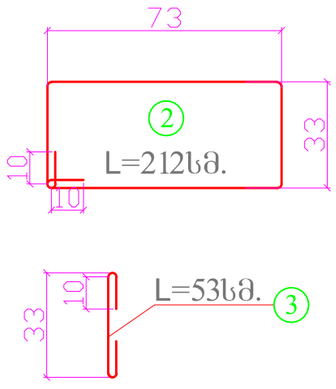

კვეთი 2 - 2 მ1:20

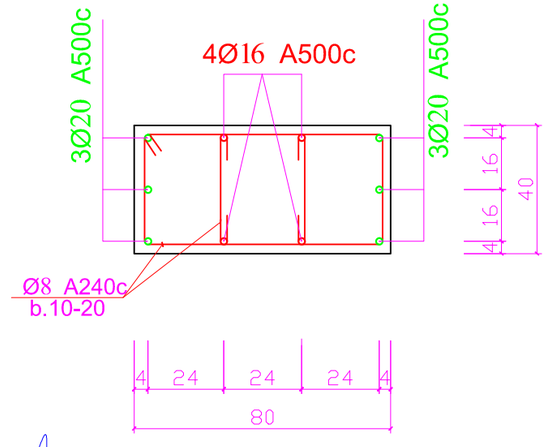

საკიდების ესკიზი

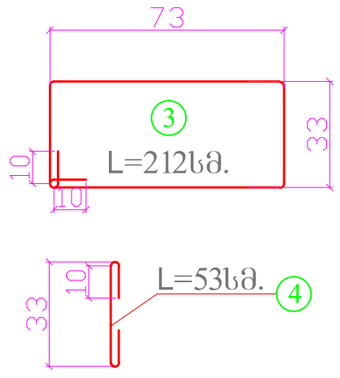

დირექტორი	მ. გურგენიძე		დამ: შპს " აისი " მის: ქ. თბილისი, წურწუმიას ქუჩა №14 სასტუმრო კომპლექსი	GRAPPA	
არქიტექტორი	ლ. გურგენიძე				
არქიტექტორი	თ. ჩხაიძე				
რესტავრატორი	რ. შავიაშვილი		კონსტრუქციული ნაწილი		
კონსტრუქტორი	ნ. ჩხარტიშვილი		სვ.-1; სვ.-2; +3.00 ნაშ.-დან +6.00 ნაშ.-ზე	სტადია	ფურცელი / რაოდენობა
				პ	კ -42

სვ.-3 (7-ც)

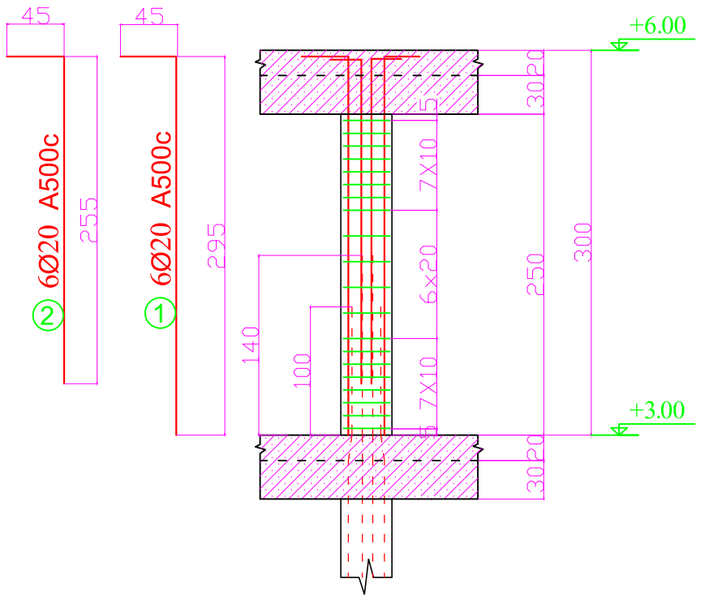

სვ.-4 (4-ც)

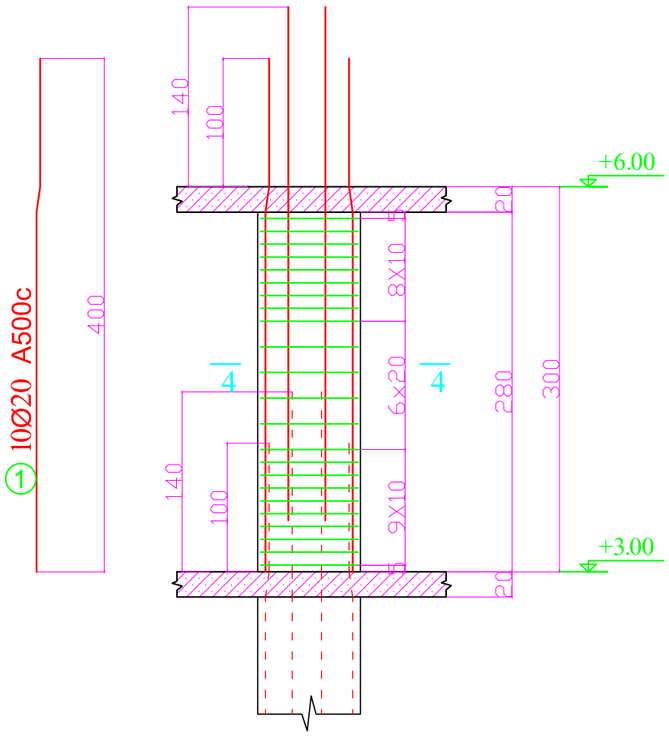

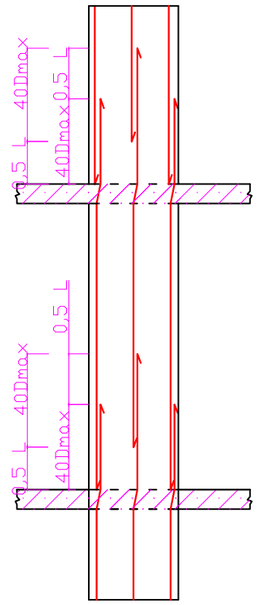

საკიდების ესკიზი

კვეთი 3 - 3 მ1:20

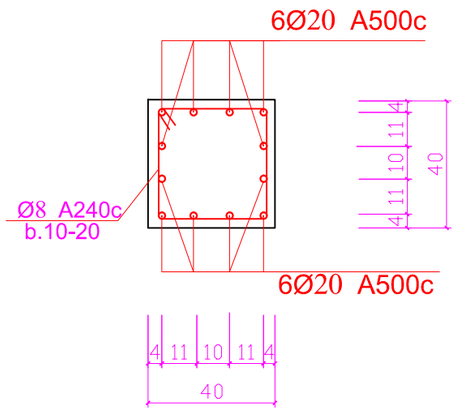

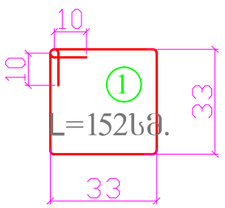

საკიდების ესკიზი

კვეთი 4 - 4 მ1:20

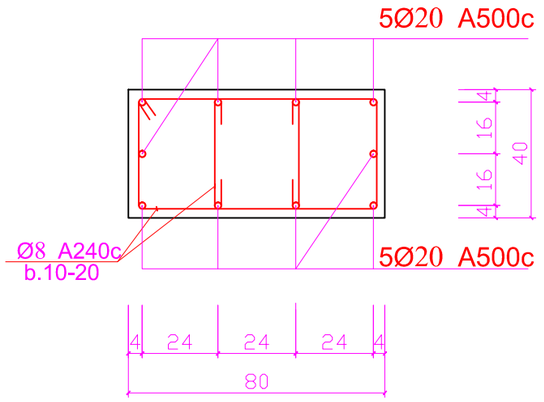

საკიდების ესკიზი

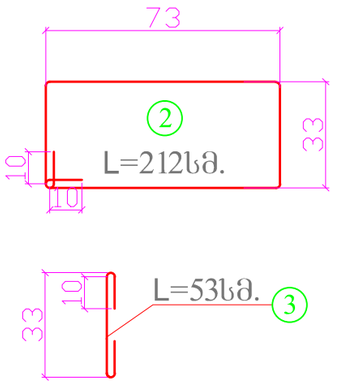

შენაცვლებითი გადაბმის სქემა

დირექტორი	მ. გურგენიძე		დამ: შპს " აისი "	GRAPPA	
არქიტექტორი	ლ. გურგენიძე		მის: ქ. თბილისი, წურწუმიას ქუჩა №14		
არქიტექტორი	თ. ჩხაიძე		სასტუმრო კომპლექსი		
რესტავრატორი	რ. შავიაშვილი		კონსტრუქციული ნაწილი		
კონსტრუქტორი	ნ. ჩხარტიშვილი		სვ.-3; სვ.-4; +3.00 ნაშ.-დან +6.00 ნაშ.-ზე	სტადია	ფურცელი	რაოდენობა
				პ	კ -43	

შენაცვლებითი გადაბმის სქემა

სვ.-4-1 (1-ც)

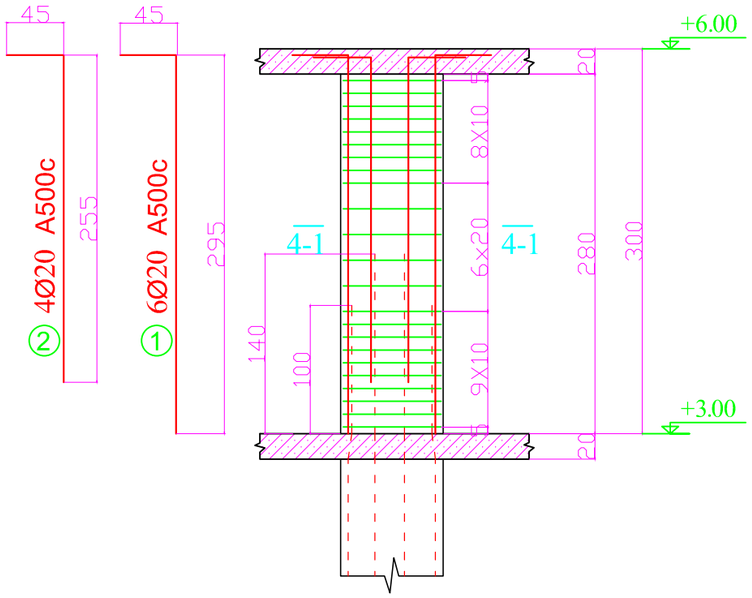

სვ.-5 (3-ც)

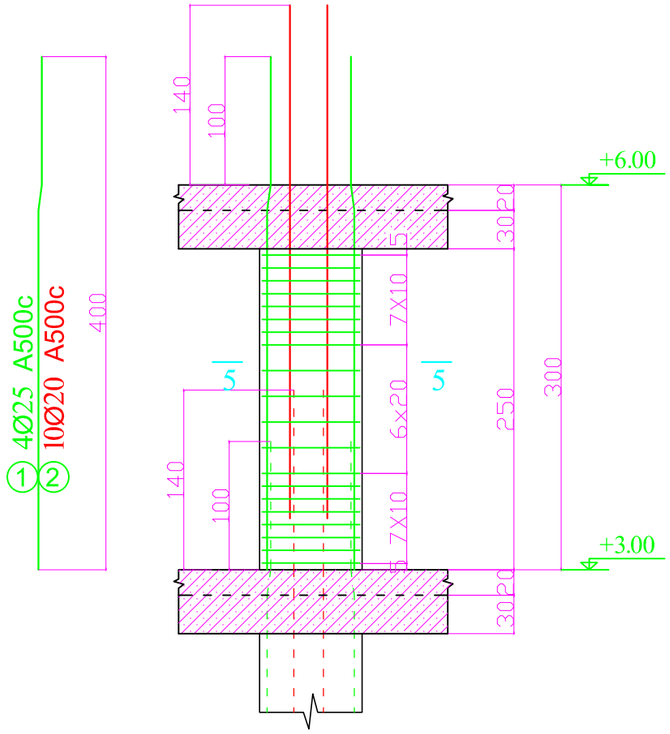

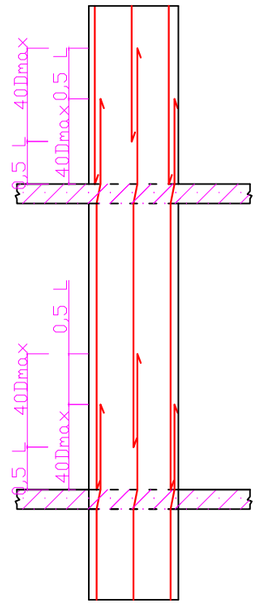

კვეთი 4-1 - 4-1 მ1:20

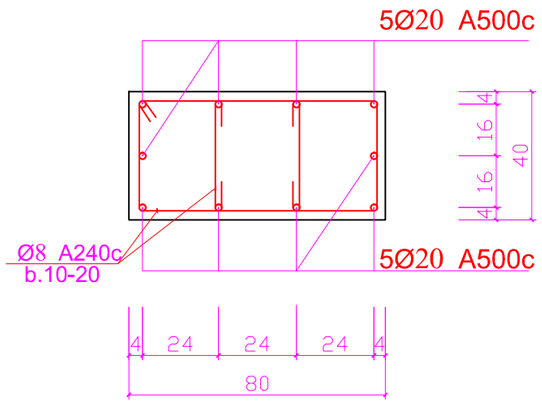

საკიდების ესკიზი

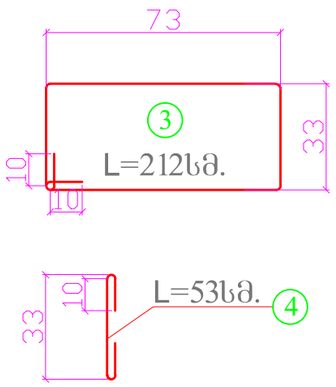

კვეთი 5 - 5 მ1:20

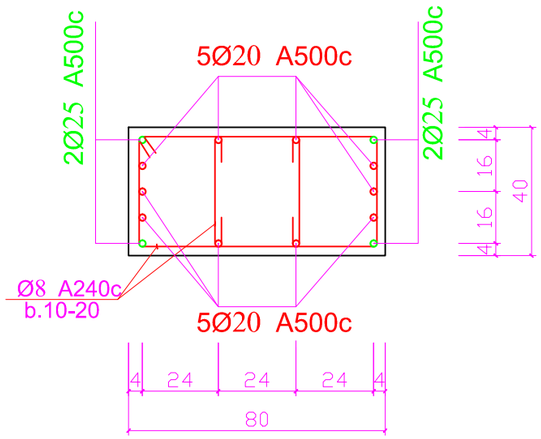

საკიდების ესკიზი

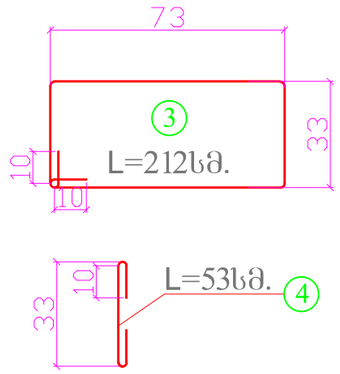

დირექტორი	მ. გურგენიძე		დამ: შპს " აისი " მის: ქ. თბილისი, წურწუმიას ქუჩა №14 სასტუმრო კომპლექსი	GRAPPA	
არქიტექტორი	ლ. გურგენიძე				
არქიტექტორი	თ. ჩხაიძე				
რესტავრატორი	რ. შავიაშვილი		კონსტრუქციული ნაწილი		
კონსტრუქტორი	ნ. ჩხარტიშვილი		სვ.-4-1; სვ.-5; +3.00 ნაშ.-დან +6.00 ნაშ.-ზე	სტადია	ფურცელი / რაოდენობა
				პ	კ -44

შენაცვლებითი გადაბმის სქემა

სვ.-5-1 (1-ც)

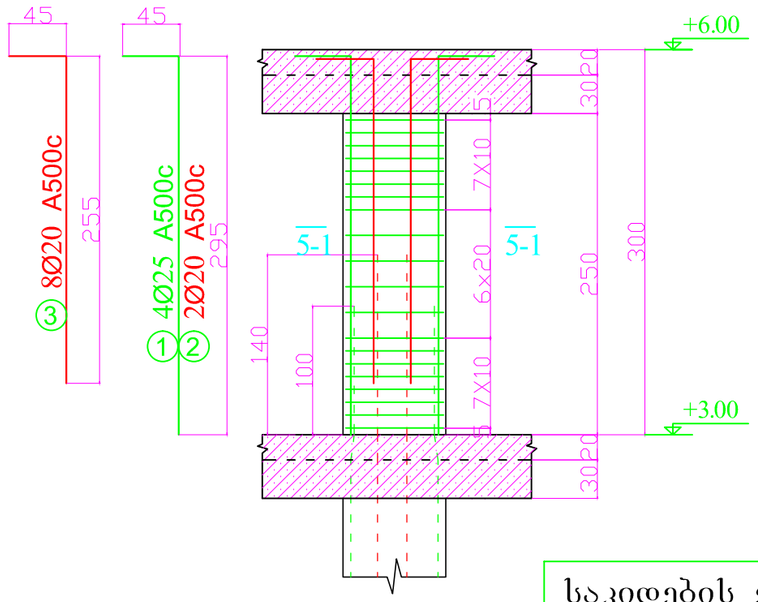

საკიდების ესკიზი

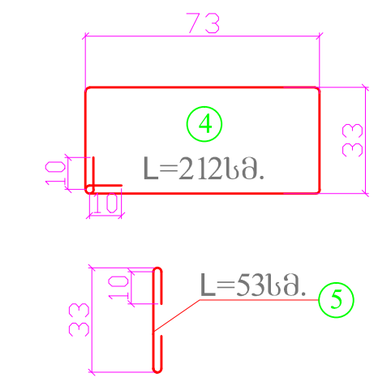

კვეთი 5-1 - 5-1 მ1:20

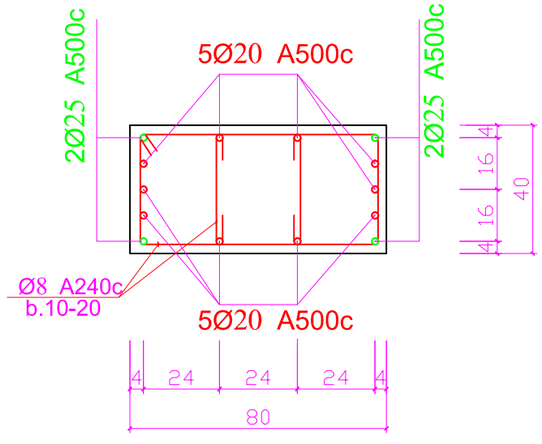

სვ.-6 (3-ც)

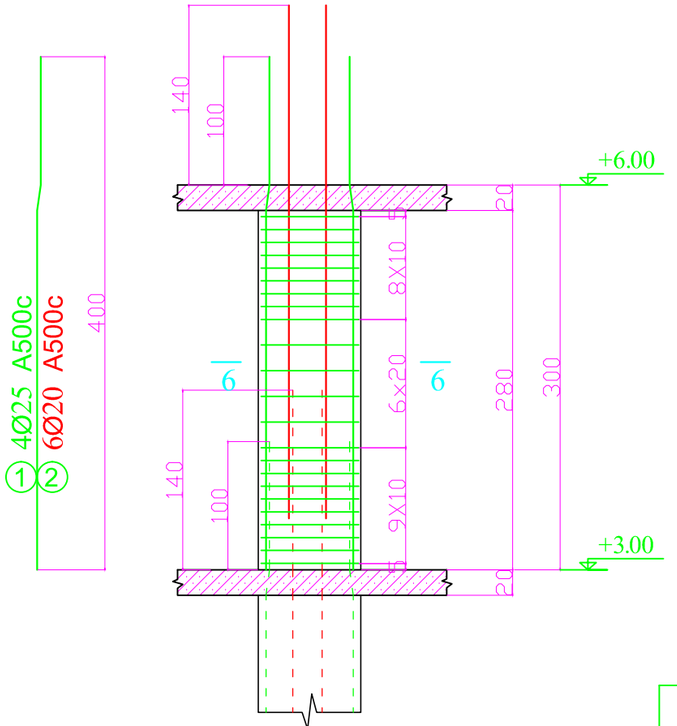

კვეთი 6 - 6 მ1:20

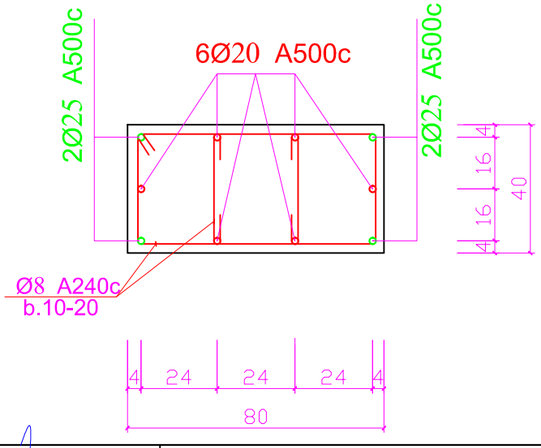

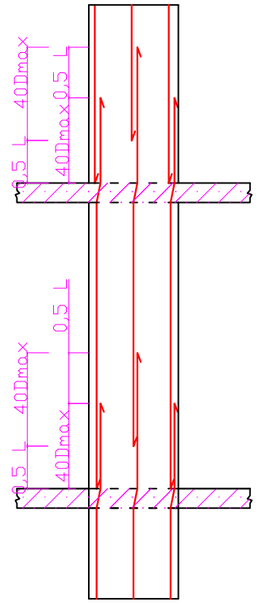

საკიდების ესკიზი

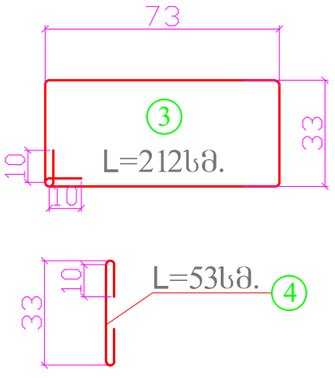

დირექტორი	მ. გურგენიძე		დამ: შპს " აისი " მის: ქ. თბილისი, წურწუმიას ქუჩა №14 სასტუმრო კომპლექსი	GRAPPA
არქიტექტორი	ლ. გურგენიძე			
არქიტექტორი	თ. ჩხაიძე			
რესტავრატორი	რ. შავიაშვილი		კონსტრუქციული ნაწილი	სტადია: პ; ფურცელი: კ -45; რაოდენობა:
კონსტრუქტორი	ნ. ჩხარტიშვილი		სვ.-5-1; სვ.-6; +3.00 ნაშ.-დან +6.00 ნაშ.-ზე	

სვ.-7 (1-ც)

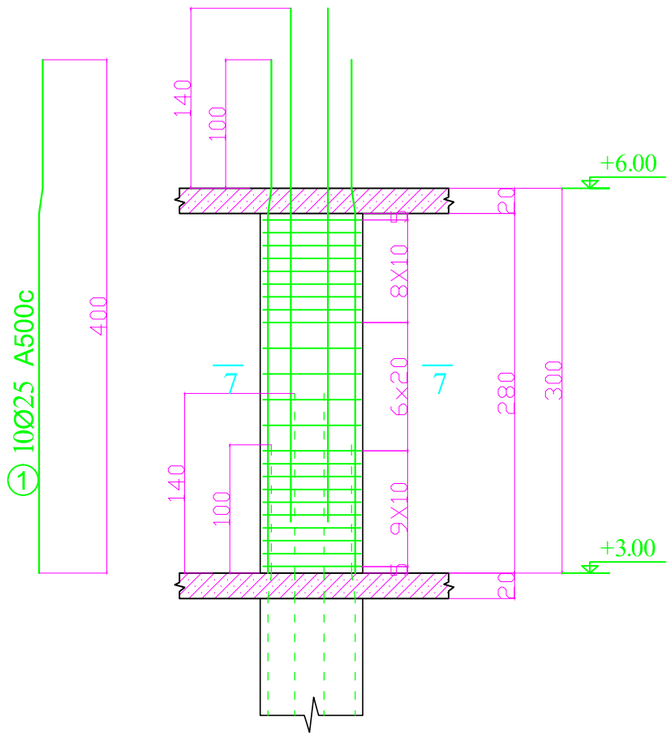

სვ.-8 (11-ც)

შენაცვლებითი გადაბმის სქემა

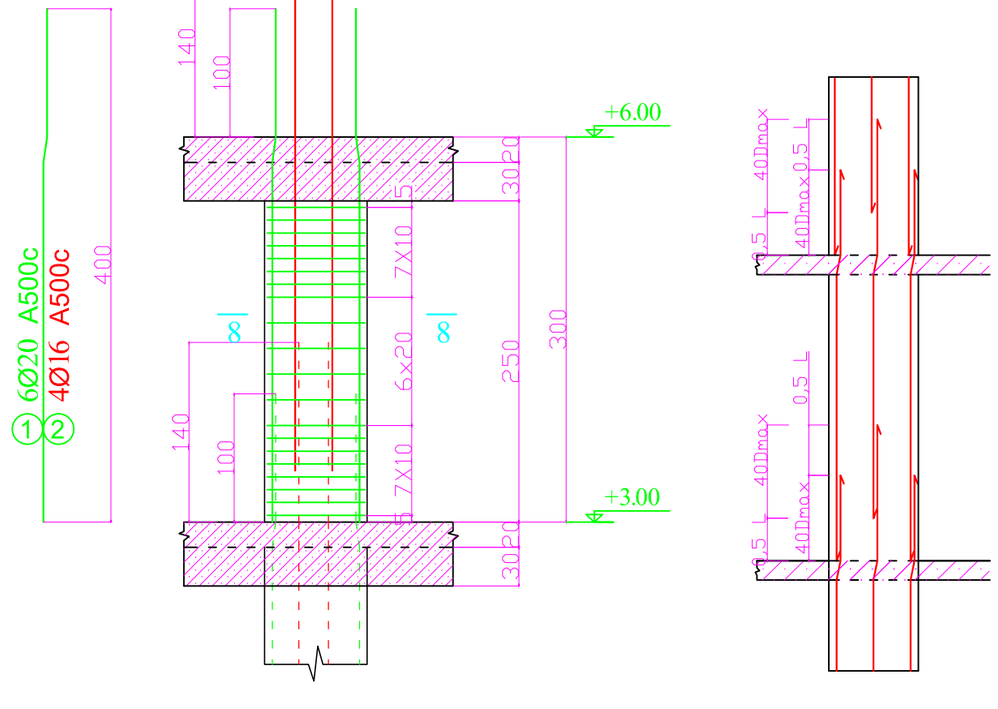

კვეთი 7 - 7 მ1:20

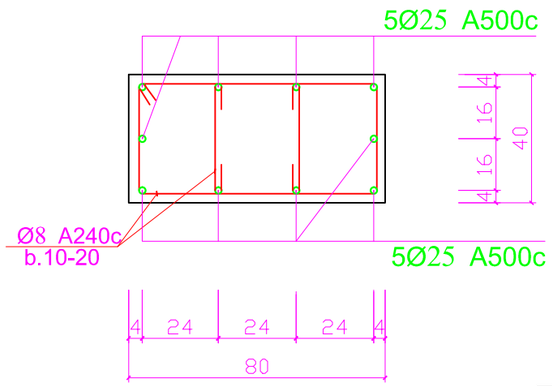

საკიდების ესკიზი

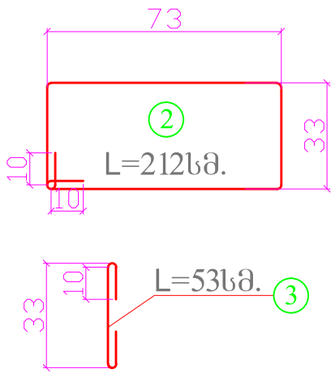

კვეთი 8 - 8 მ1:20

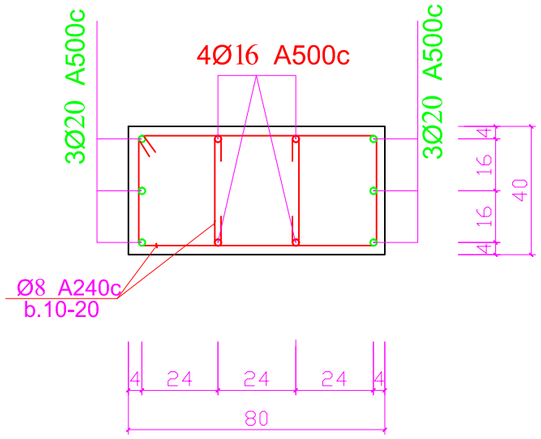

საკიდების ესკიზი

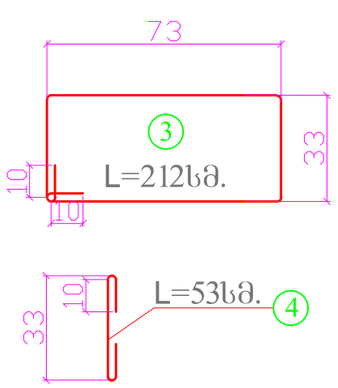

დირექტორი	მ. გურგენიძე		დამ: შპს " აისი "	GRAPPA	
არქიტექტორი	ლ. გურგენიძე		მის: ქ. თბილისი, წურწუმიას ქუჩა №14		
არქიტექტორი	თ. ჩხაიძე		სასტუმრო კომპლექსი		
რესტავრატორი	რ. შავიაშვილი		კონსტრუქციული ნაწილი		
კონსტრუქტორი	ნ. ჩხარტიშვილი		სვ.-7; სვ.-8; +3.00 ნაშ.-დან +6.00 ნაშ.-ზე	სტადია	ფურცელი / რაოდენობა
				პ	კ -46

სვ.-8-1 (1-ც)

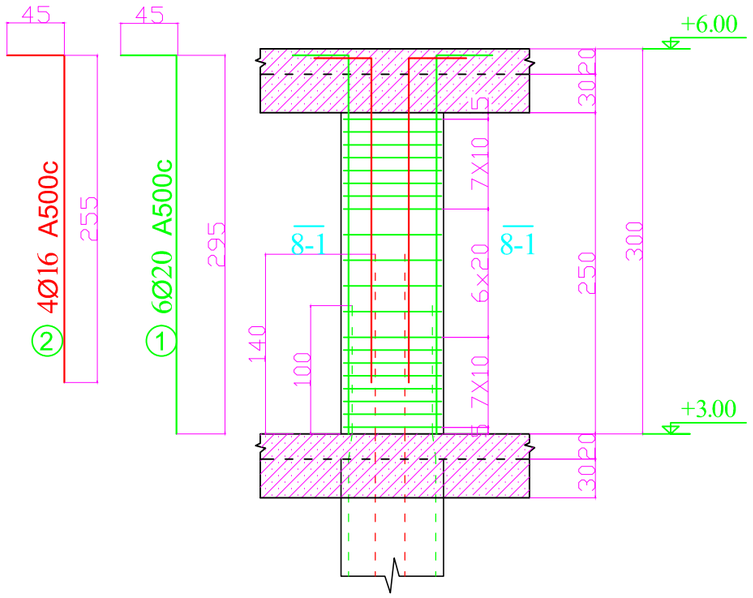

კვეთი 8-1 - 8-1 მ1:20

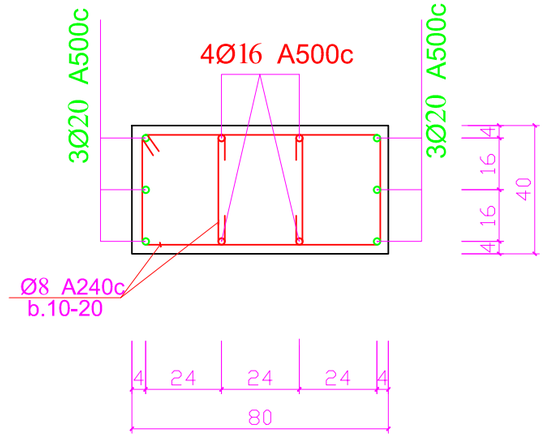

საკიდების ესკიზი

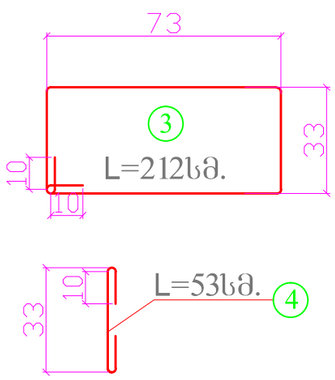

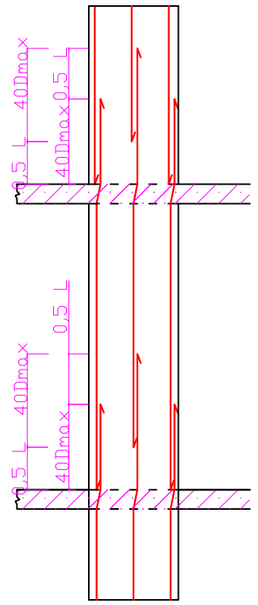

დირექტორი	მ. გურგენიძე		დამ: შპს " აისი "	GRAPPA		
არქიტექტორი	ლ. გურგენიძე		მის: ქ. თბილისი, წურწუმიას ქუჩა №14			
არქიტექტორი	თ. ჩხაიძე		სასტუმრო კომპლექსი			
რესტავრატორი	რ. შავიაშვილი		კონსტრუქციული ნაწილი			
კონსტრუქტორი	ნ. ჩხარტიშვილი		სვ.-8-1; +3.00 ნაშ.-დან +6.00 ნაშ.-ზე	სტადია	ფურცელი	რაოდენობა
				პ	კ -47	

მონ. კედ.-1 (1-ც) მ 1:25

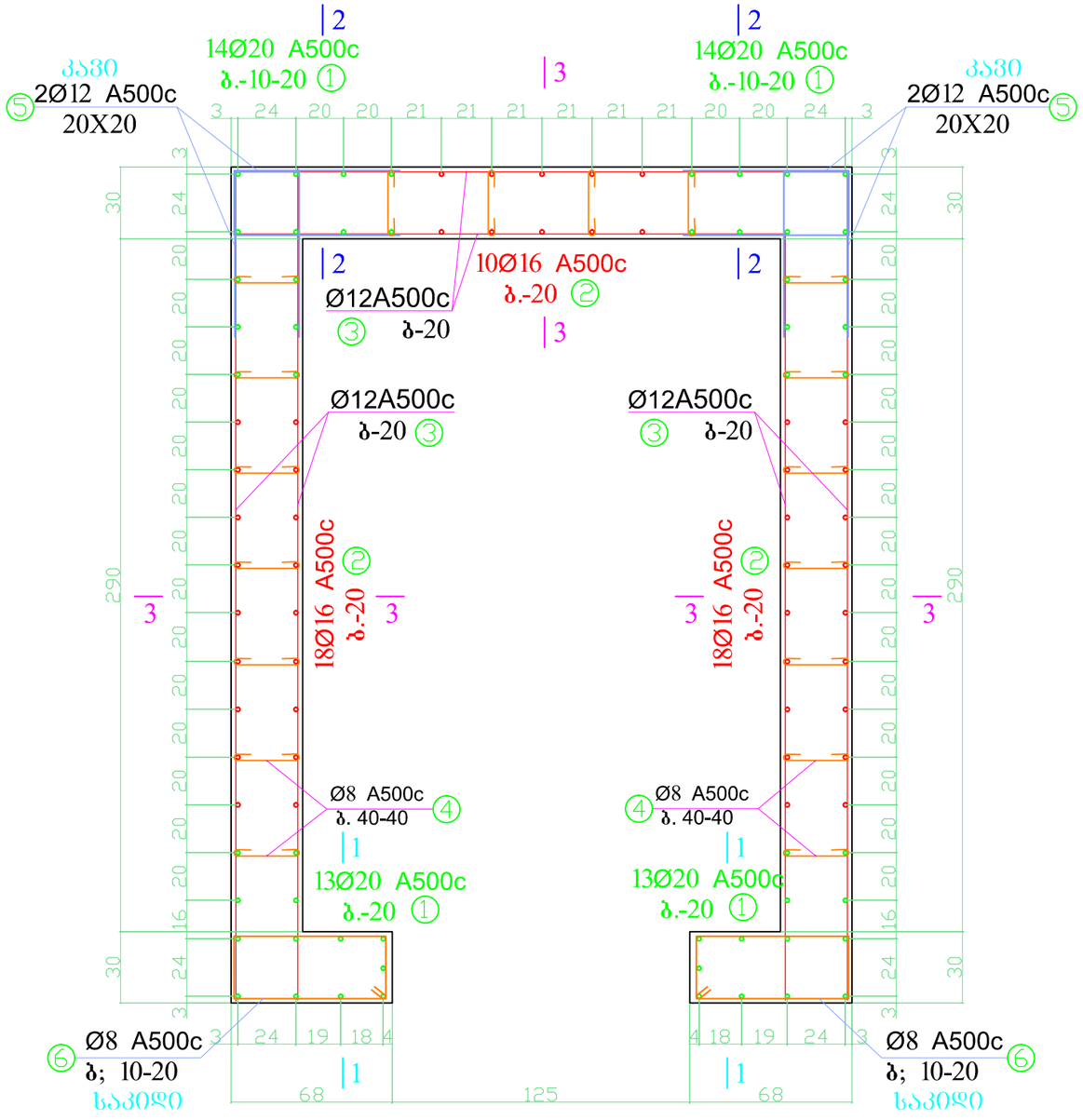

საკიდების ესკიზი

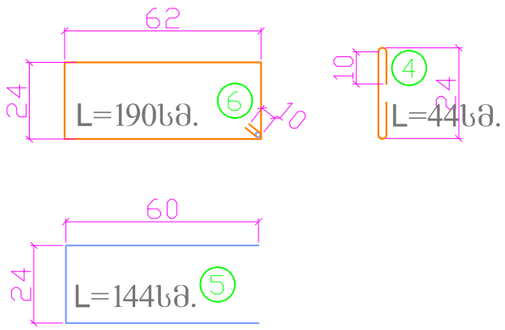

დირექტორი	მ. გურგენიძე		დამ: შპს " აისი "	GRAPPA
არქიტექტორი	ლ. გურგენიძე		მის: ქ. თბილისი, წურწუმიას ქუჩა №14	
არქიტექტორი	თ. ჩხაიძე		სასტუმრო კომპლექსი	
რესტავრატორი	რ. შავიაშვილი		კონსტრუქციული ნაწილი	
კონსტრუქტორი	ნ. ჩხარტიშვილი		მონ კედ.-1; +3.00 ნაშ.-დან +6.00 ნაშ.-ზე	სტადია: პ; ფურცელი: კ -48; რაოდენობა: