BMG GROUP ბი ემ ჯი ჯგუფი

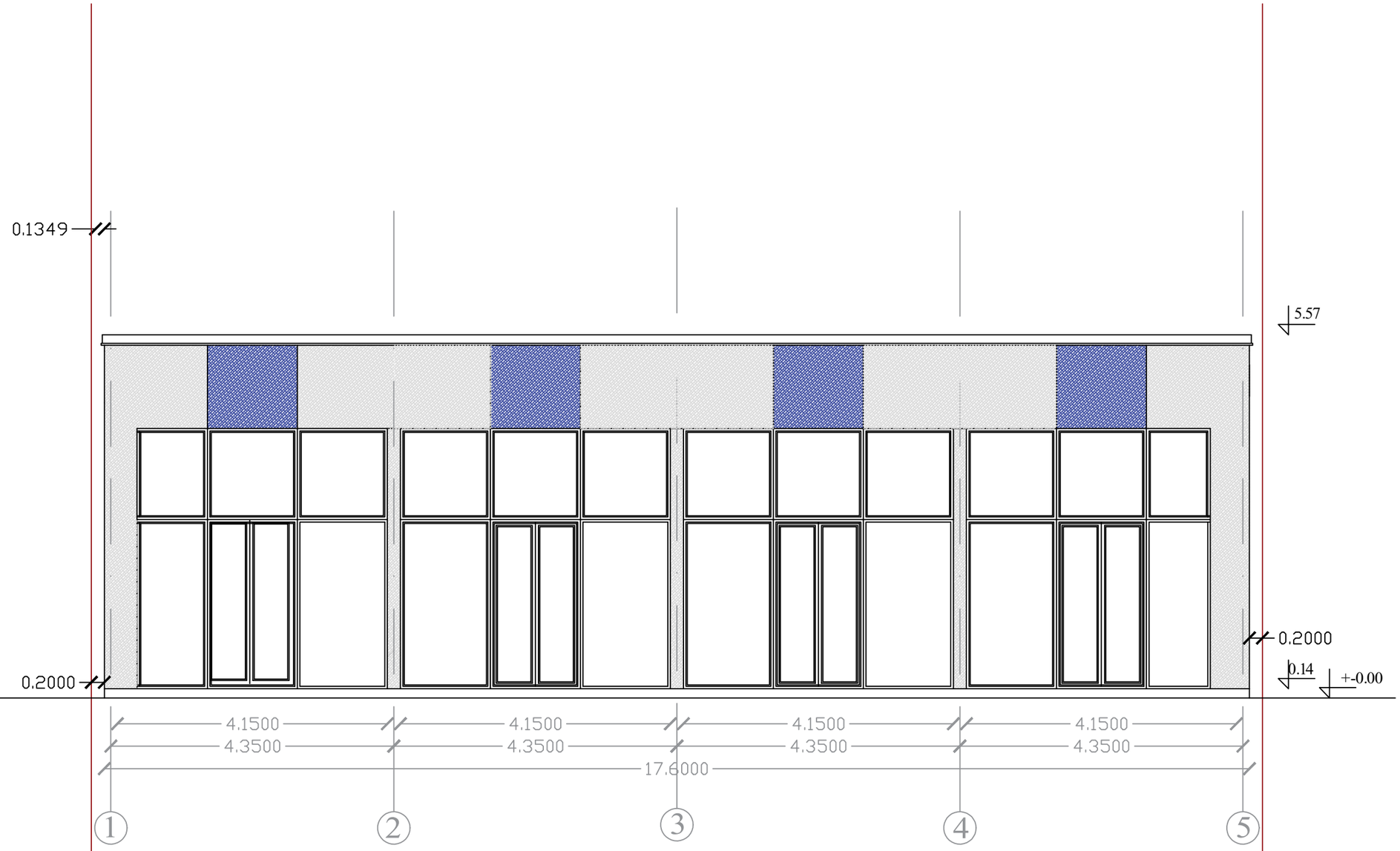

სავაჭრო პავილიონის პროექტი

დამკვეთი: გ.სალთხუციშვილი

ფასადი 1-5 ღერძემდე

პირობითი აღნიშვნები

არსებული ხე ნარგავი

შპს ბიემჯი გრუპ

მის:შარტავას №14

ტელ: 598667070

დირექტორი: ზაზა ბასილაძე

არქიტექტორი :
ვლადიმერ გაი

BMG GROUP ბი ემ ჯი ჯგუფი

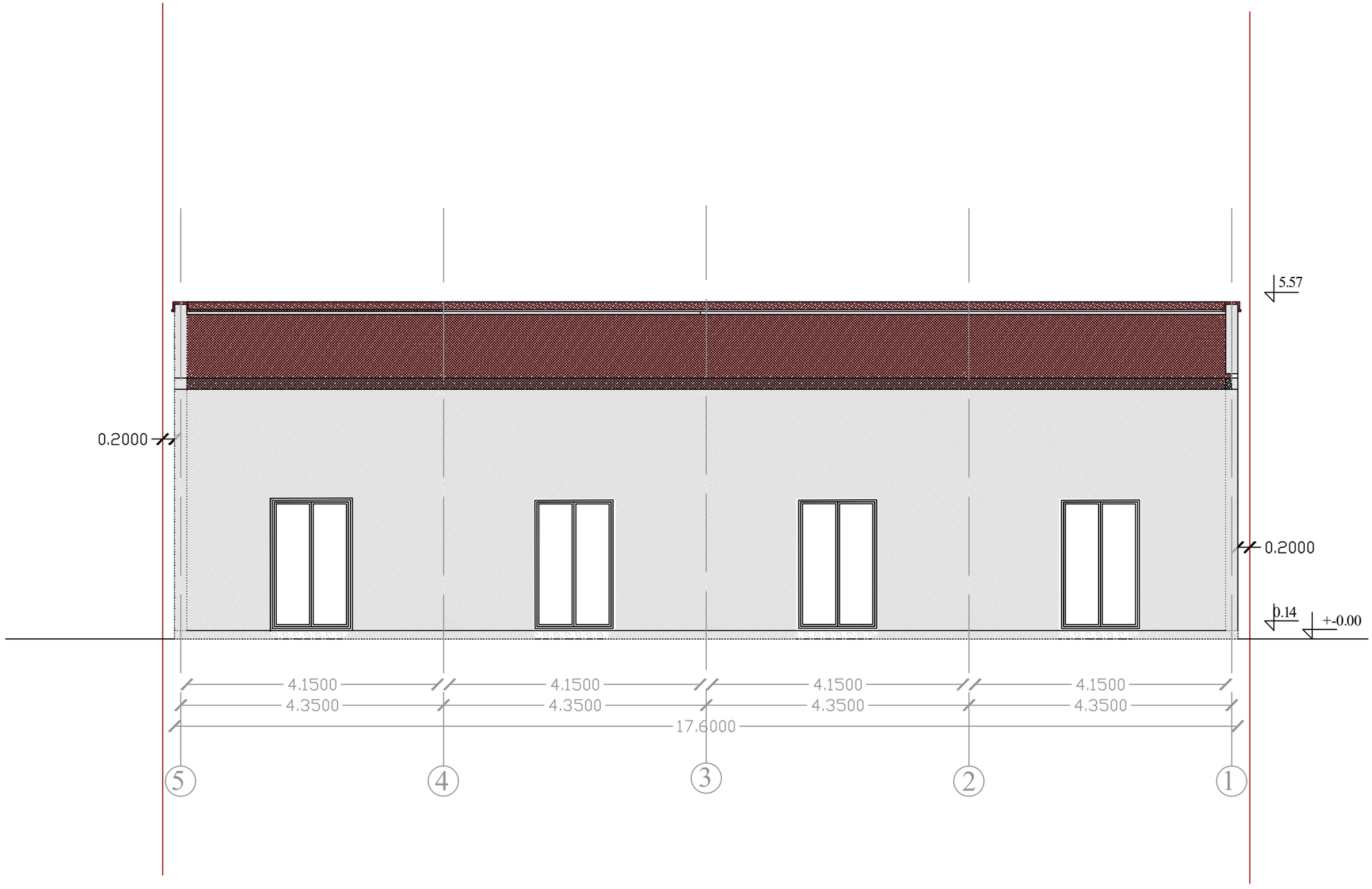

სავაჭრო პავილიონის
პროექტი

დამკვეთი: გ.სალუხუციშვილი

ფასადი 5-1

პირობითი აღნიშვნები

არსებული ხე ნარგავი

შპს ბიემჯი ბრუპ

მის:შარტავას №14

ტელ: 598667070

დირექტორი: ზაზა ბესილაძე

არქიტექტორი :

BMG GROUP

BMG GROUP ბი ემ ჯი ჯგუფი

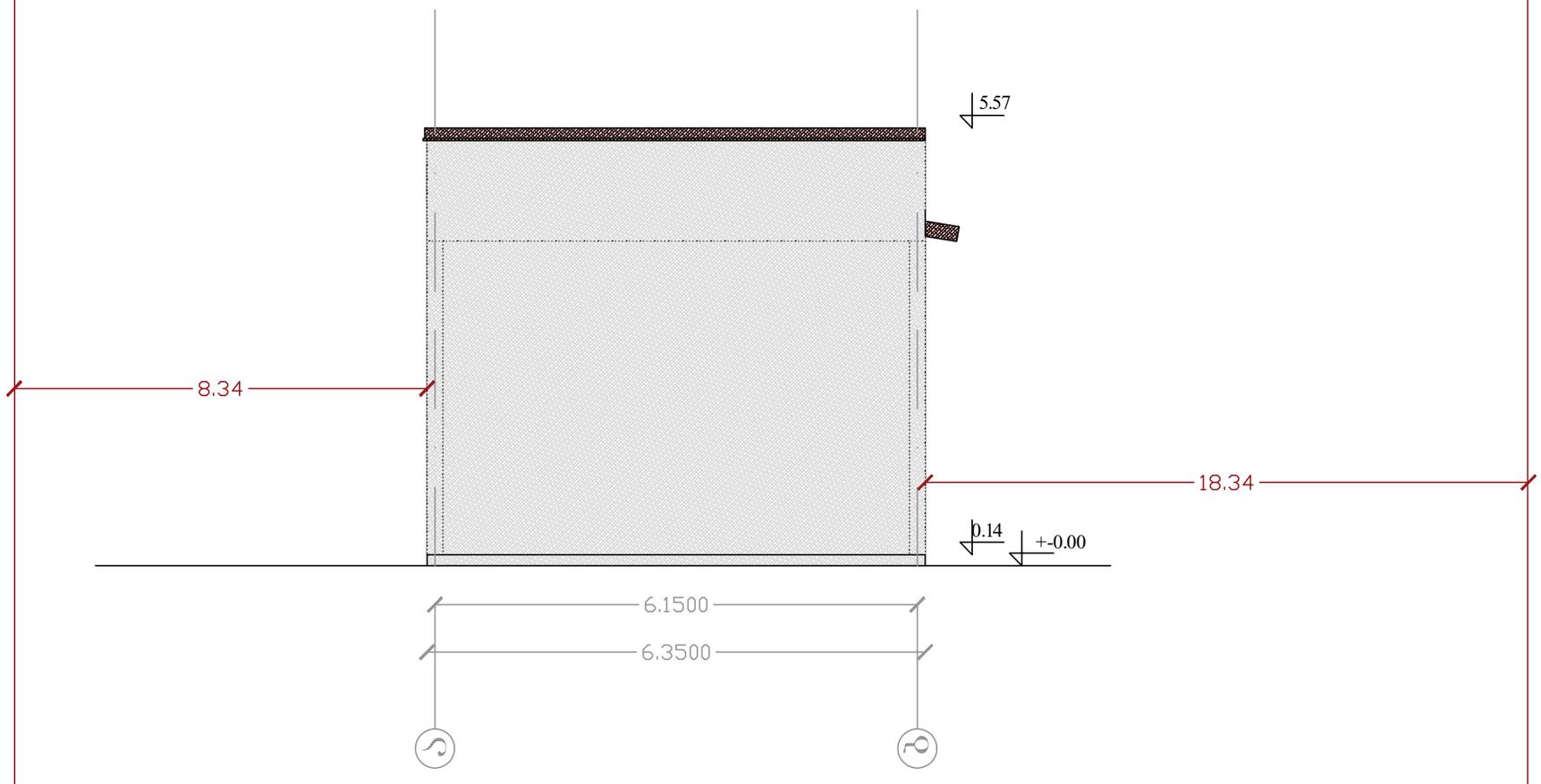

სავაჭრო პავილიონის პროექტი

დამკვეთი: გ.სალუხუციშვილი

ფასადი ა-ბ

პირობითი აღნიშვნები

არსებული ხე ნარგავი

შპს ბიემჯი ბრუპ

მის:შარტავას №14

ტელ: 598667070

დირექტორი: ზაზა ბასილაძე

არქიტექტორი :
ვლადიმერ ბაი

BMG GROUP ბი ემ ჯი ჯგუფი

BMG GROUP ბი ემ ჯი ჯგუფი

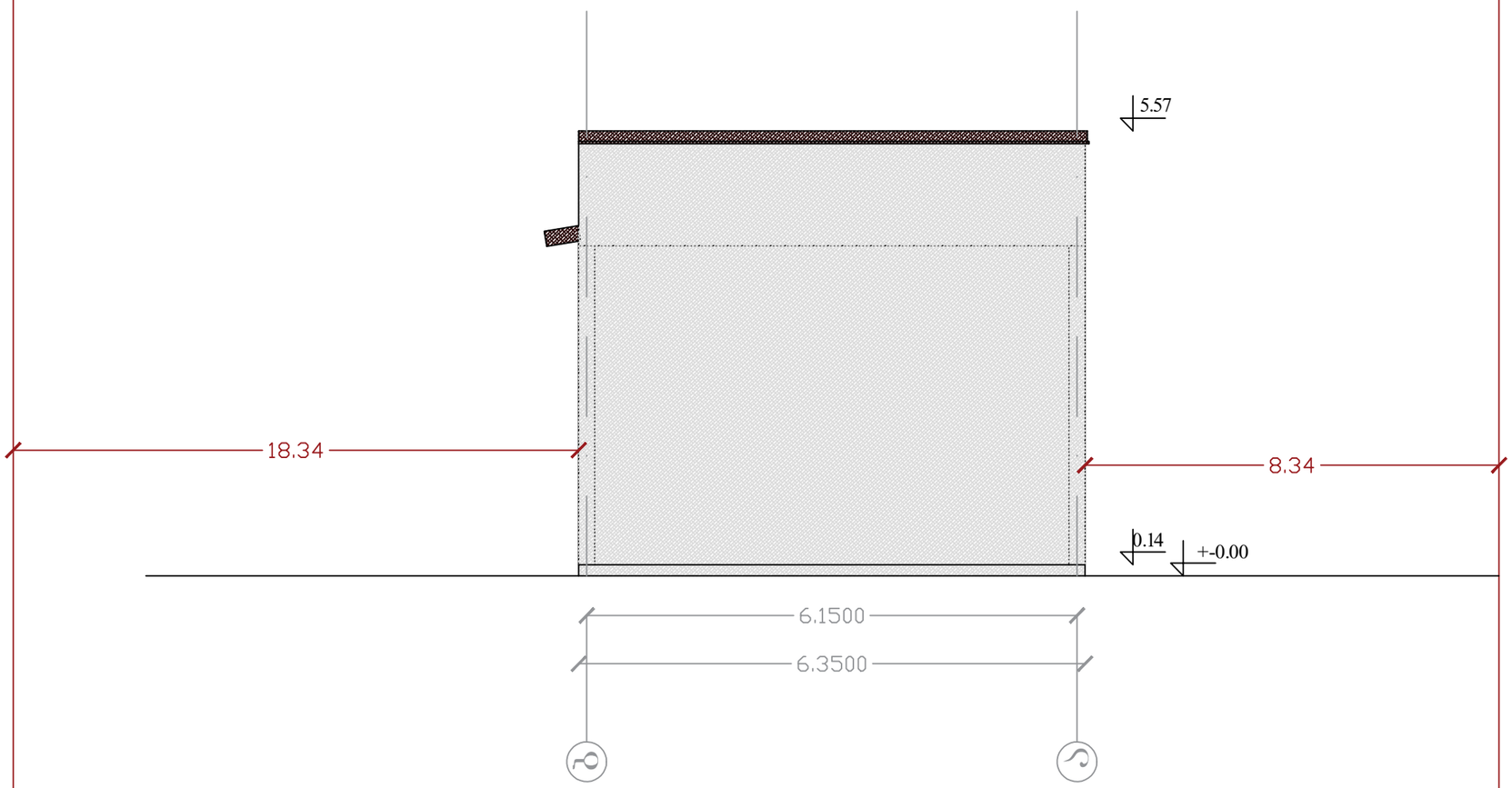

სავაჭრო პავილიონის პროექტი

დამკვეთი: გ.სალთხუციშვილი

ფასადი ბ-ა

პირობითი აღნიშვნები

არსებული ხე ნარგავი

შპს ბიემჯი ბრუპ

მის:შარტავას №14

ტელ: 598667070

დირექტორი: ზაზა ბასილაძე

არქიტექტორი :
ვლადიმერ გაი

BMG GROUP ბი ემ ჯი ჯგუფი