საქართველოს იუსტიციის სამინისტრო
საჯარო რეესტრის ეროვნული სააგენტო

# საკადასტრო გეგმა

მიწის ნაკვეთის საკადასტრო კოდი: *01.18.04.006.001*
განცხადების რეგისტრაციის ნომერი*8820153220*96
მიწის ნაკვეთის ფართობი: *3710* კვ.მ.
დანიშნულება: *არასასოფლო-სამეურნეო*
მომზადების თარიღი 11.06.15

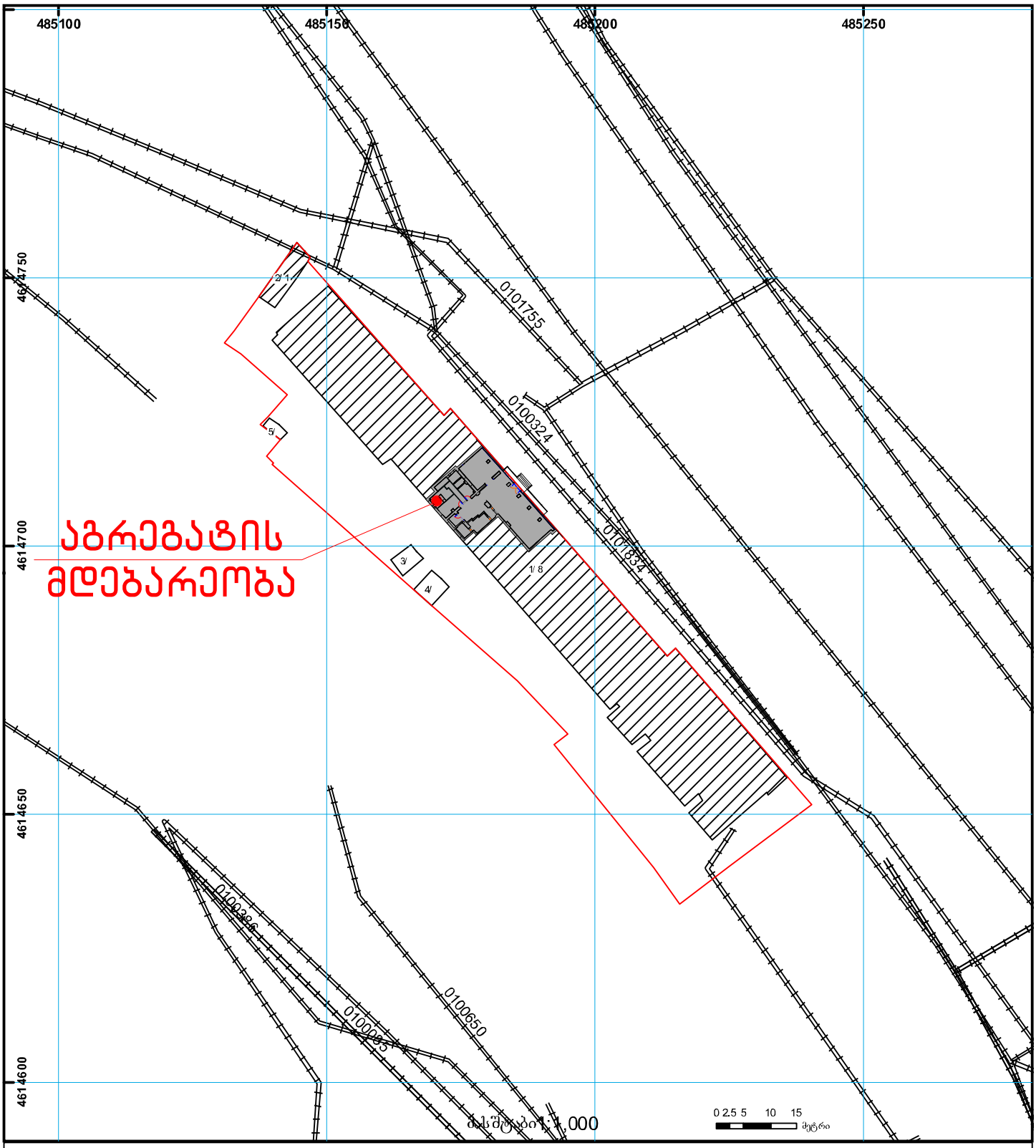


01/2 შენობა-ნაგებობა, პირობითი ნომერი/სართულიანობა
ვალდებულება
ხაზობრივი ნაგებობა
მიწის ნაკვეთის საკადასტრო საზღვარი
მშენებარე ნაგებობა
მიწისქვეშა ნაგებობა
UTM (საერთაშორისო) სისტემის კოორდ.


საჯარო რეესტრის ეროვნული სააგენტო თბილისი 0102 წმ. ნიკოლოზის/ნ. ჩხეიძის ქ. 2 ტელ.: (995 32) 91 04 27; ფაქსი: (995 32) 91 03 41
საჯარო რეესტრის ეროვნული სააგენტო თბილისი დ. აღმაშენებლის გამზ. 89/24 ტელ: (995 32) 94 13 65
www.napr.gov.ge

# არსებული გეგმა

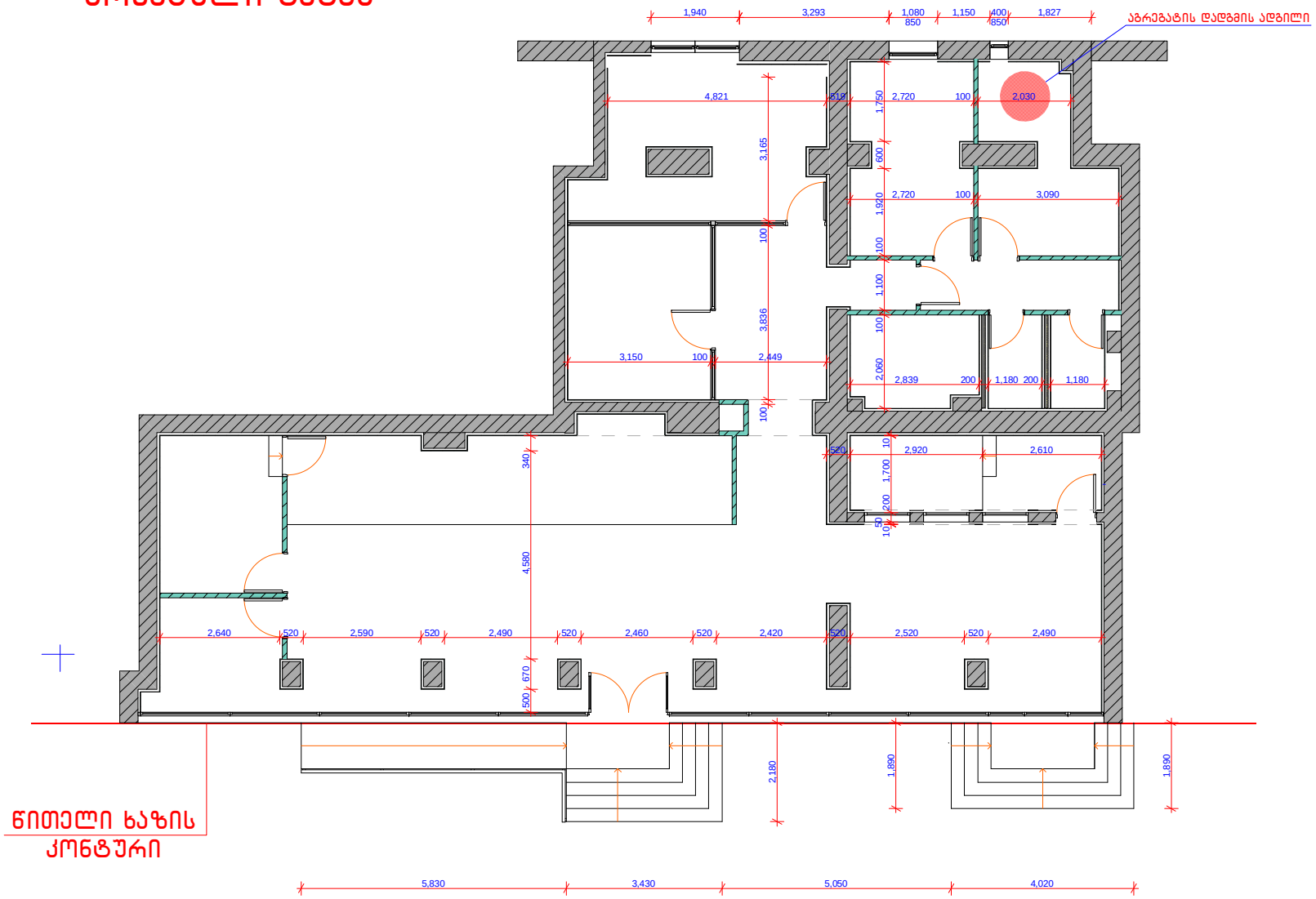


ნითელი ხაზის კონტური

სტუდია-4

პროექტის დასახელება

ლიბერთი ბანკის კრწანისის ფილიალის რეკონსტრუქციის პროექტი

ნახაზის დასახელება

არსებული გეგმა (ანაზომი)

ექსპლიკაცია

პირობითი აღნიშვნები

არსებული კედელი

მმ ტიხრები

| | |
|---|---|
| არქიტექტორი | |
| არქიტექტორი | |
| არქიტექტორი | |
| | |
| | |

| | |
|---|---|
| მასშტაბი | 1-100 |
| ფორმატი | A3 |
| გვერდები | |
| გვერდი | |

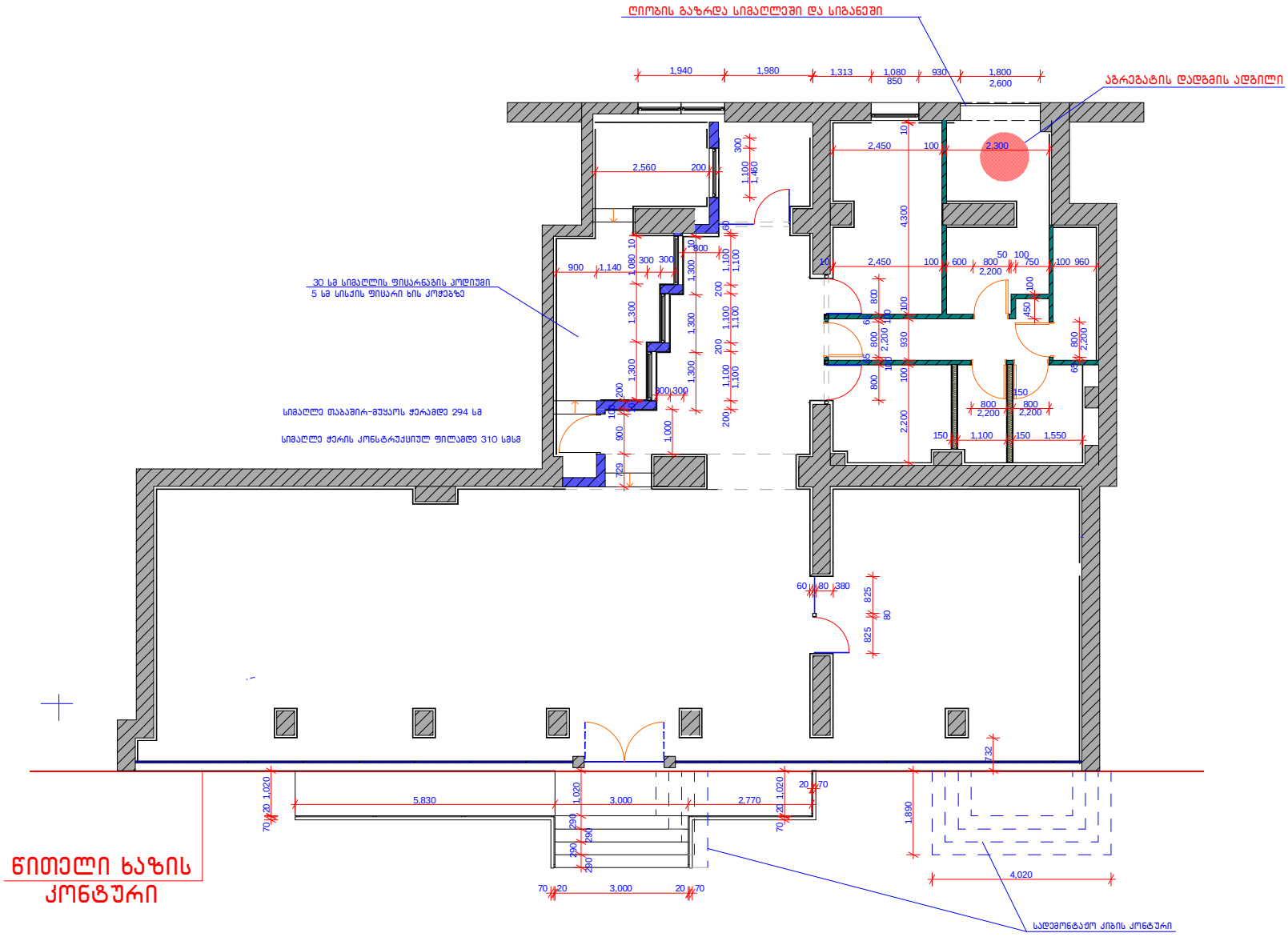


სტუდია-4

| პროექტის დასახელება |
| --- |
| ლიბერთი ბანკის კრწანისის ფილიალის რეკონსტრუქციის პროექტი |
| ნახაზის დასახელება |
| ტიხრების მოწყობის გეგმა კიბის რეკონსტრუქცია |
| ექსპლიკაცია |

პირობითი აღნიშვნები

- ბლოკის კედელი (20 სმ)
- თაბაშირ-მუყაოს ტიხარი (10 სმ)
- ორმაგი თაბაშირ-მუყაოს ტიხარი,მინა-ბამბით (15 სმ)
- არსებული კედლები
- თაბაშირ-მუყაოს ფილით მოპირკეთება
- ლითონის მილკვადრატი 80 მმ x 80 მმ
- ბეტონის კოლიული 30 სმ
- ფიცარნაგის კოლიული 30 სმ

| | |
| --- | --- |
| არქიტექტორი | |
| არქიტექტორი | |
| არქიტექტორი | |
| | |
| | |

| | |
| --- | --- |
| მასშტაბი | 1-100 |
| ფორმატი | A3 |
| გვერდები | |
| გვერდი | |

## არსებული ჭრილი

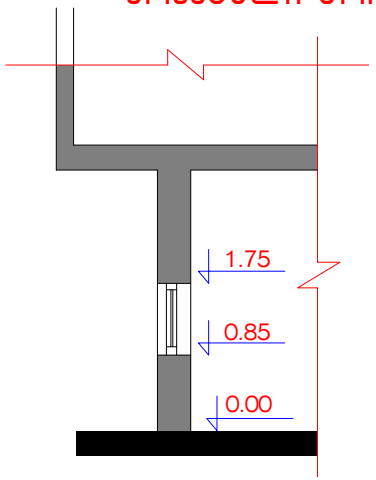


## არსებული ფასადი

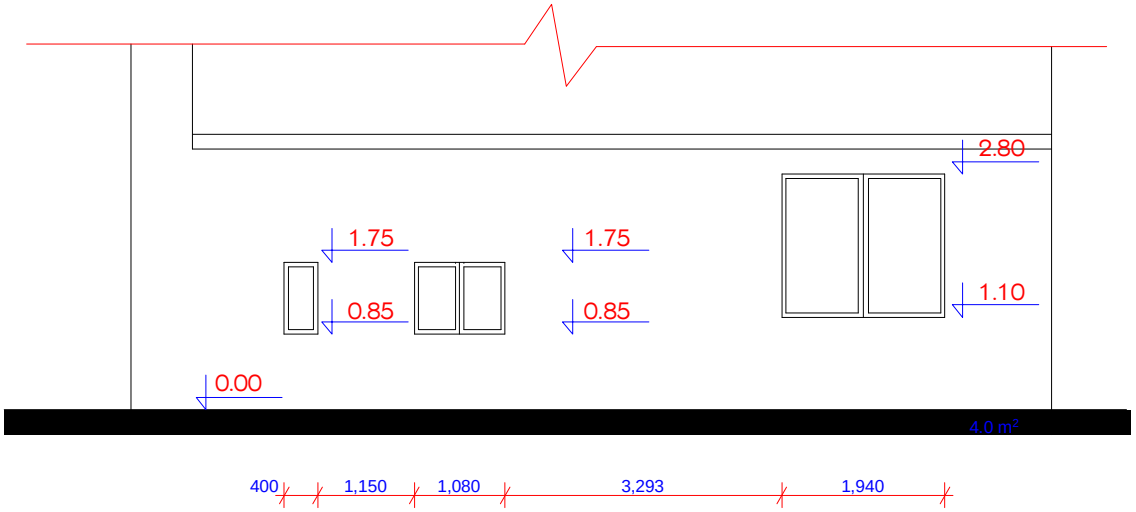


400 | 1,150 | 1,080 | 3,293 | 1,940

## საპროექტო ჭრილი

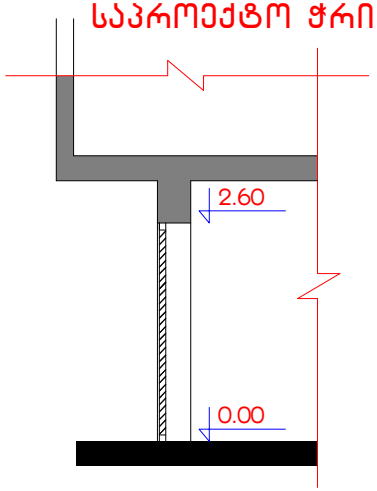


## საპროექტო ფასადი

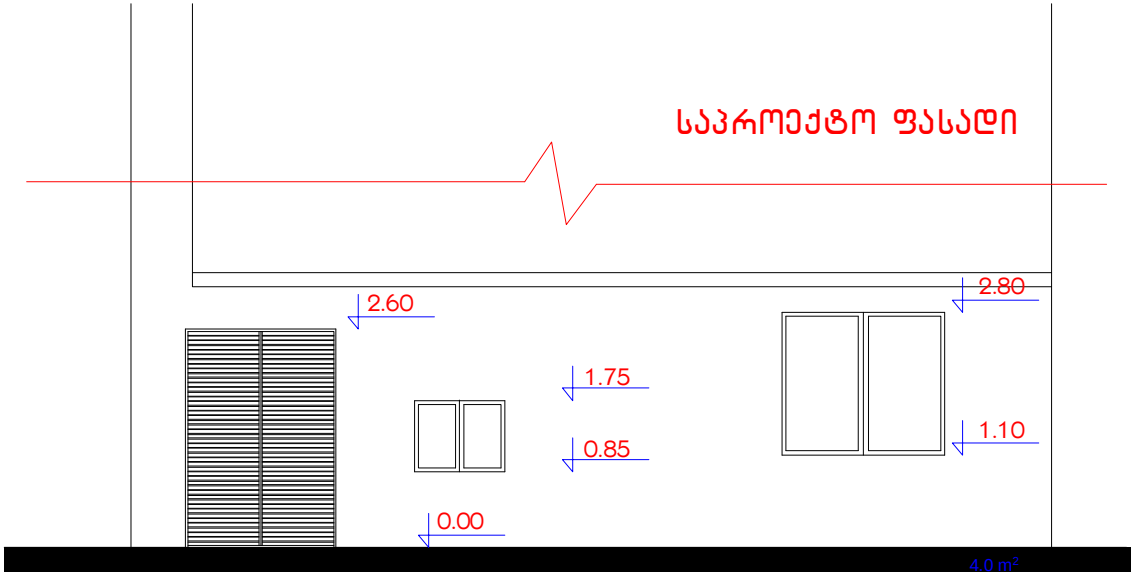


1,795 | 931 | 1,080 | 3,293 | 1,940