გეგმა ნიშნულზე -1.80

შენობის შიდა აზომვითი ნახაზი

შენობა №1/1 -ის სარდაფის გეგმა

საკადასტრო კოდი: 01.19.19.004.076

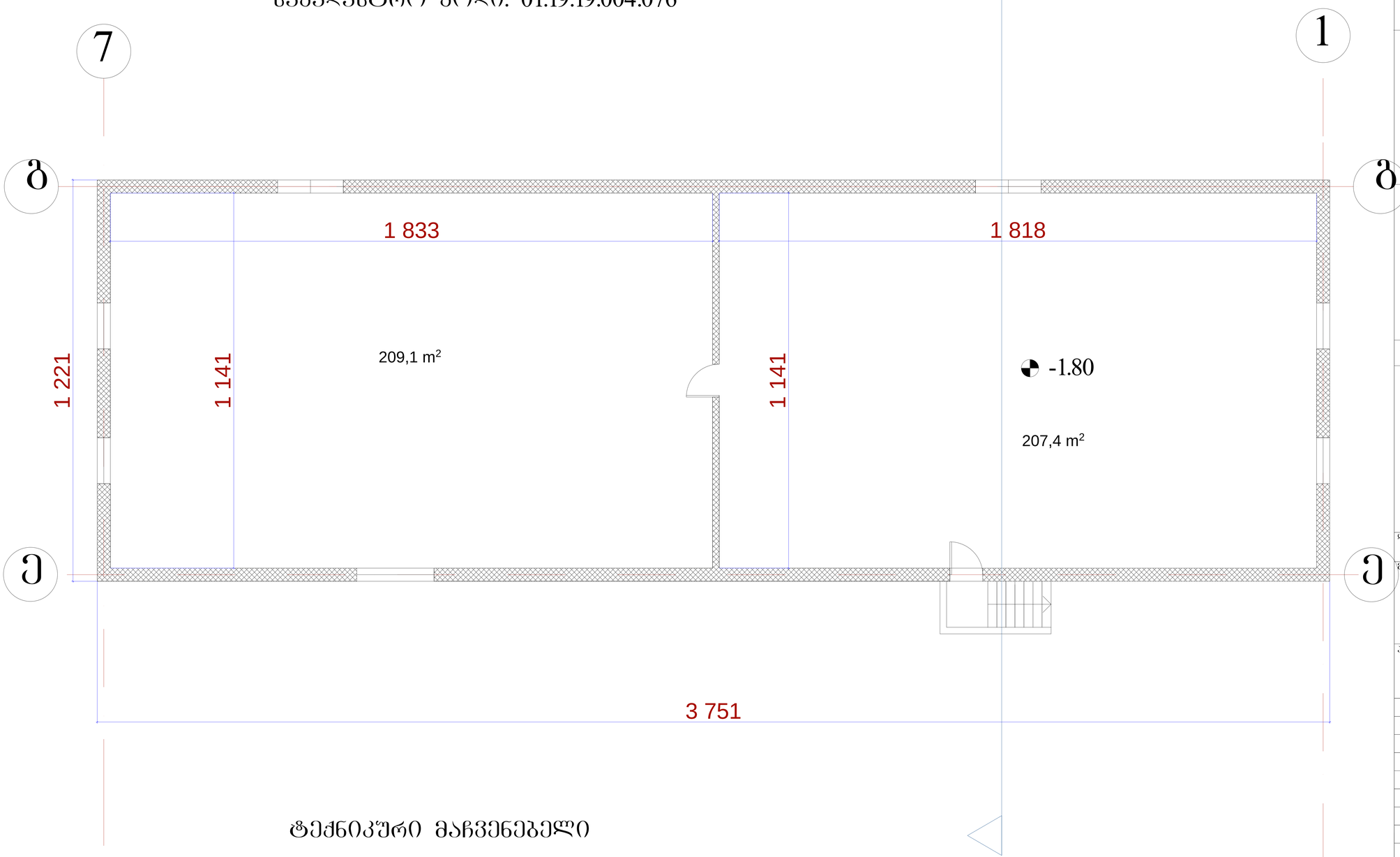

ტექნიკური მაჩვენებელი

საერთო ფართობი 416.5 მ²

ფორმატი -3	დაკვეთა №	

შენიშვნები:

1. ნახაზზე ზომები მოცემულია მეტრებში.

2. ნახაზის ყველა ცვლილება მშენებლობისას შეთანხმებული უნდა იყოს პროექტის ავტორთან.

ტექნიკურ-ეკონომიკური მაჩვენებლები:

პირობითი ნიშნები:

6 –	– კედელი
–	– ტიხარი
–	– რიგელი
კ-ნ –	– დიაფრაგმა
შ-ნ –	– კოლონა
მ-ნ –	– ღერძის ხაზი
შარ-ნ –	– საკადასტრო საზღვარი

დამკვეთი

შესამართი

ქ.თბილისი სადგური ლილო №51
ქ.თბილისი სადგური ლილოს მიმდებარედ შპს „არქ ქრიატიონი"

პროექტის სახელწოდება

მრავალფუნქციური კომპლექსი

თანამდებობა	გვარი	ხელმოწერა	თარიღი
დირექტორი	ო.ხუხაშვილი		
ავტორი	ო.ხუხაშვილი		
ავტორი	ქ.ხუხაშვილი		

მასშტაბი	1:100	ნახაზი:
თარიღი		გეგმები

სტადია	ფურცელი	ფურცლები

შენობის შიდა აზომვითი ნახაზი

შენობა №02/1 -ის გეგმა

საკადასტრო კოდი: 01.19.19.004.076

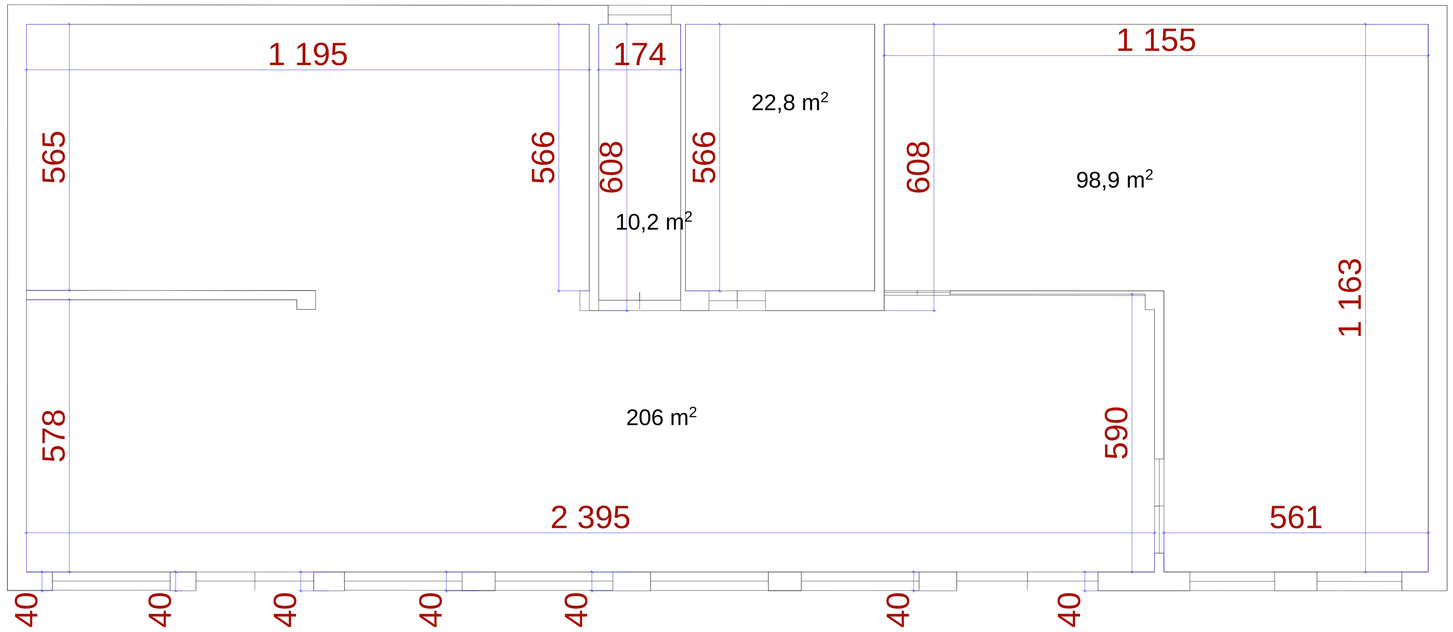

ტექნიკური მაჩვენებელი

საერთო ფართობი 337.9 მ²

ფორმატი -3	დაკვეთა №	

შენიშვნები:

1. ნახაზზე ზომები მოცემულია მეტრებში.

2. ნახაზის ყველა ცვლილება მშენებლობისას შეთანხმებული უნდა იყოს პროექტის ავტორთან.

ტექნიკურ-ეკონომიკური მაჩვენებლები:

პირობითი ნიშნები:

⑥ –	კედელი
–	ტიხარი
–	რიგელი
კ-ნ _	დიაფრაგმა
შ-ნ _	კოლონა
მ-ნ _	ღერძის ხაზი
შარ-ნ_	საკადასტრო ნაკვეთი

დამკვეთი

მისამართი

ქ.თბილისი სადგური ლილო №51
ქ.თბილისი სადგური ლილოს მიმდებარედ
შპს „არქ ქრიატიონი"

პროექტის სახელწოდება

მრავალფუნქციური კომპლექსი

თანამდებობა	გვარი	ხელმოწერა	თარიღი
დირექტორი	ო.ხუხაშვილი		
ავტორი	ო.ხუხაშვილი		
ავტორი	ქ.ხუხაშვილი		

მასშტაბი	1:100	ნახაზი:
თარიღი		გეგმები

სტადია	ფურცელი	ფურცლები

შენობა №1/1 -ის გეგმა

საკადასტრო კოდი: 01.19.19.004.076

შენობის შიდა აზომვითი ნახაზი

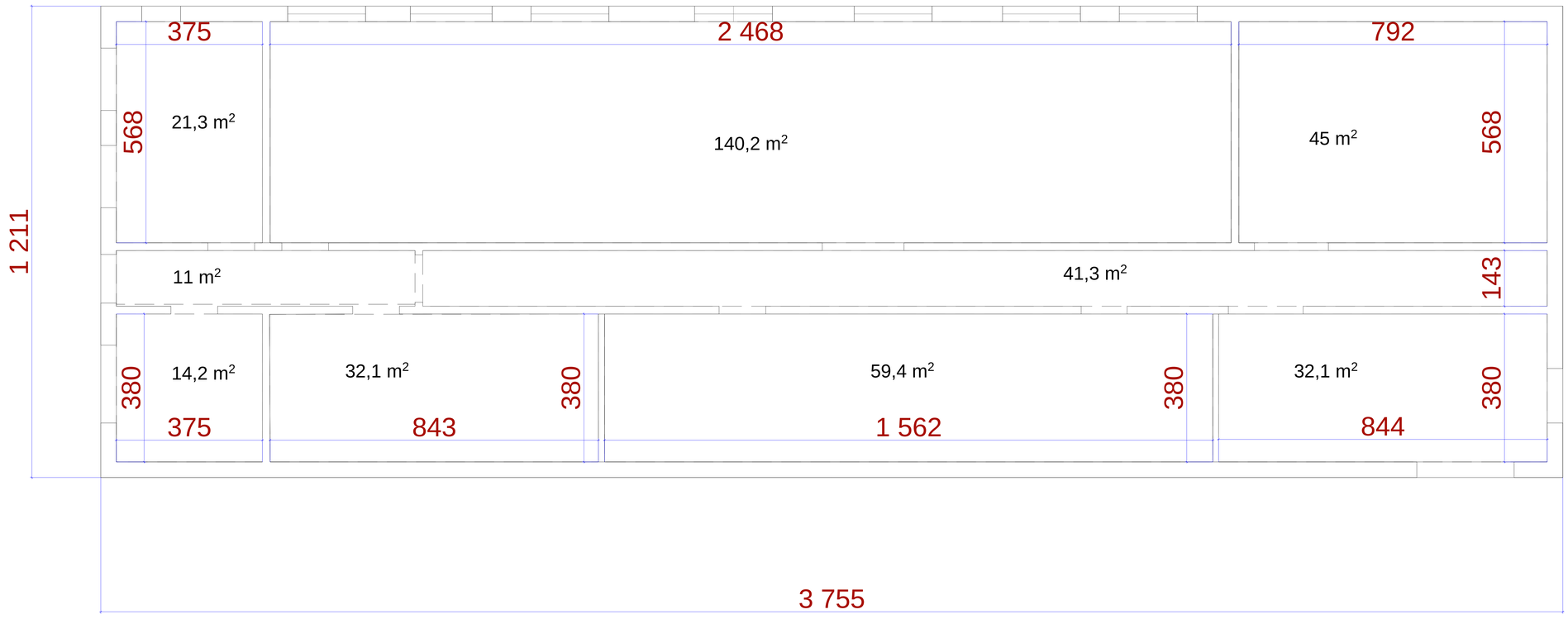

ტექნიკური მაჩვენებელი

საერთო ფართობი 396.6 მ²

ფორმატი -3	დაკვეთა №

შენიშვნები:

1. ნახაზზე ზომები მოცემულია მეტრებში.
2. ნახაზის ცვლა ცვლილება მშენებლობისას შეთანხმებული უნდა იყოს პროექტის ავტორთან.

ტექნიკურ-ეკონომიკური მაჩვენებლები:

პირობითი ნიშნები:

- კედელი
- ტიხარი
- რიგელი
- დიაფრაგმა
- კოლონა
- ღერძის ხაზი
- საკადასტრო საზღვარი

კ-6
შ-6
მ-6
შარ-6

დამკვეთი

მისამართი

ქ.თბილისი სადგურის ლილო №51
ქ.თბილისის სადგურის ლილოს მიმდებარედ
შპს „არქ ქრიატივონი"

პროექტის სახელწოდება

მრავალფუნქციური კომპლექსი

თანამდებობა	გვარი	ხელმოწერა	თარიღი
დირექტორი	ო.ხუხაშვილი		
ავტორი	ო.ხუხაშვილი		
ავტორი	ქ.ხუხაშვილი		

მასშტაბი	1:100	ნახაზი: გეგმები
თარიღი		

სტადია	შურცელი	შურცლები

გეგმა ნიშნულზე 0.00

საპროექტო მიშენება

მიშენება

886 m²

0.00

59,4 m²

32,1 m²

32 m²

14,2 m²

41,3 m²

11 m²

45 m²

140,2 m²

21,3 m²

1.30

-1.80

1 163

2 468

2 516

99,1 m²

1 155

590

608

23 m²

139,9 m²

10,2 m²

2 395

68,8 m²

1 195

565

578

2 032

არსებული შენობები

ტექნიკური მაჩვენებელი

საერთო ფართობი 1611.2 მ²

ფორმატი -3	დაკვეთა №	

შენიშვნები:

1. ნახაზზე ზომები მოცემულია მეტრებში.

2. ნახაზის ცვლილება მშენებლობისას შეთანხმებული უნდა იყოს პროექტის ავტორთან.

ტექნიკურ-ეკონომიკური მაჩვენებლები:

პირობითი ნიშნები:

- კედელი
- ტიხარი
- რიგელი
- დიაფრაგმა
- კოლონა
- ღერძის ხაზი
- საკადასტრო საზღვარი

ქ-ნ
ფ-ნ
მ-ნ
ფარ-ნ_

დამკვეთი

მისამართი

ქ.თბილისი საფუძარი ლილო №51
ქ.თბილისი საფუძარი ლილოს მიმდებარედ

შპს „არქ ქრიატივი"

პროექტის სახელწოდება

მრავალფუნქციური კომპლექსი

თანამდებობა	გვარი	ხელმოწერა	თარიღი
დირექტორი	ო.ხუხაშვილი		
ავტორი	ო.ხუხაშვილი		
ავტორი	ქ.ხუხაშვილი		

მასშტაბი	1:100	ნახაზი:
თარიღი		გეგმები

სტადია	ფურცელი	ფურცლები

გეგმა ნიშნულზე 4.20

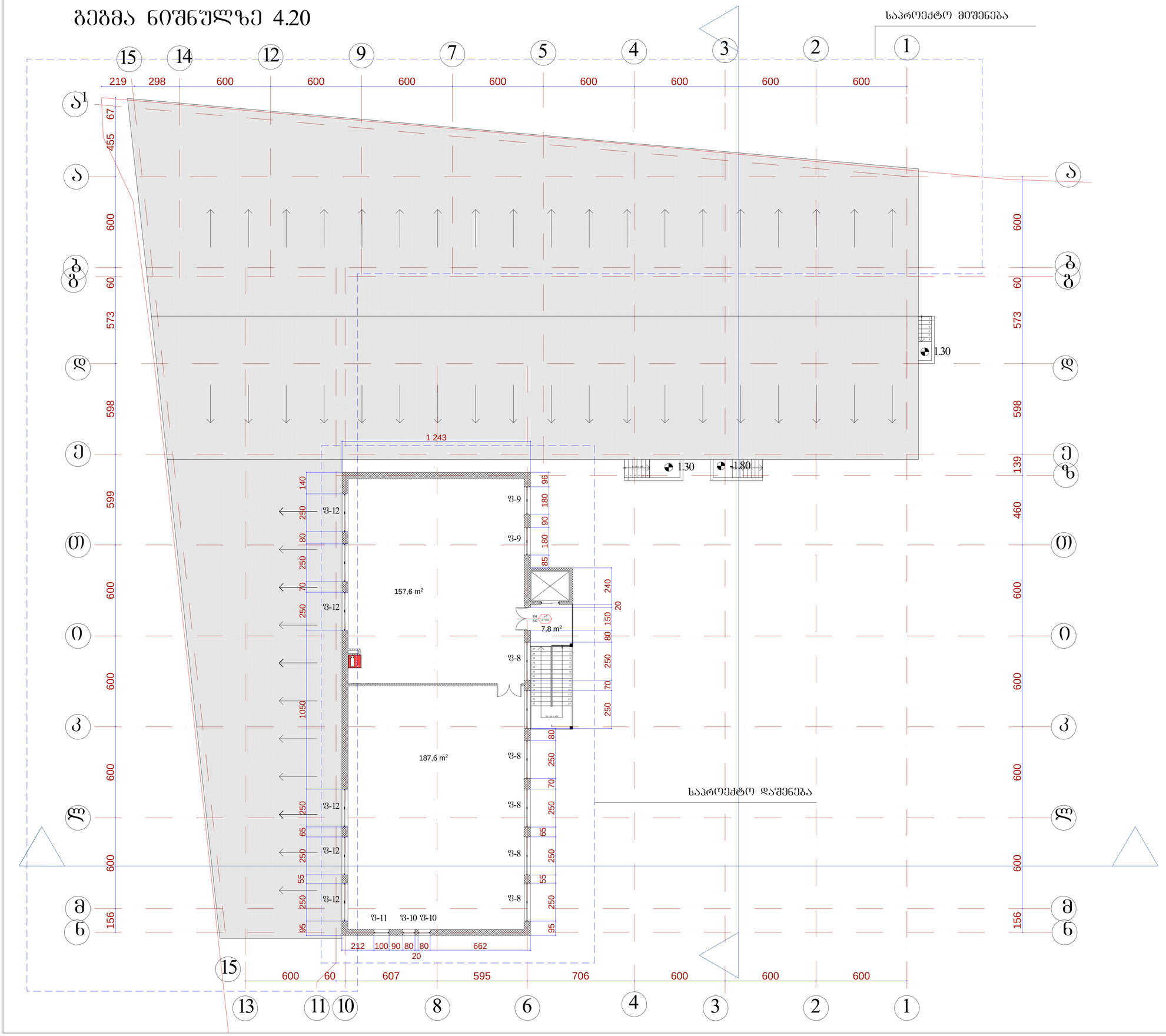

ფორმატი -3	დაკვეთა №	

შენიშვნები:

1. ნახაზზე ზომები მოცემულია მეტრებში.

2. ნახაზის ყველა ცვლილება მშენებლობისას შეთანხმებული უნდა იყოს პროექტის ავტორთან.

ტექნიკურ-ეკონომიკური მაჩვენებლები:

პირობითი ნიშნები:

ბ –	კედელი
–	ტიხარი
–	რიგელი
ქ-ნ –	დიაფრაგმა
ფ-ნ –	კოლონა
მ-ნ –	ლერძის ხაზი
შარ-ნ_	საკადასტრო საზღვარი

დამკვეთი

მისამართი

ქ.თბილისი საფეიქრო ლილო №51
ქ.თბილისი საფეიქრო ლილოს მიმდებარედ

შპს „არქ ქრიატიონი"

პროექტის სახელწოდება

მრავალფუნქციური კომპლექსი

თანამდებობა	გვარი	ხელმოწერა	თარიღი
დირექტორი	ო.ხუხაშვილი		
ავტორი	ო.ხუხაშვილი		
ავტორი	ქ.ხუხაშვილი		

მასშტაბი	1:100	ნახაზი:
თარიღი		გეგმები

სტადია	ფურცელი	ფურცლები

სახურავის გეგმა

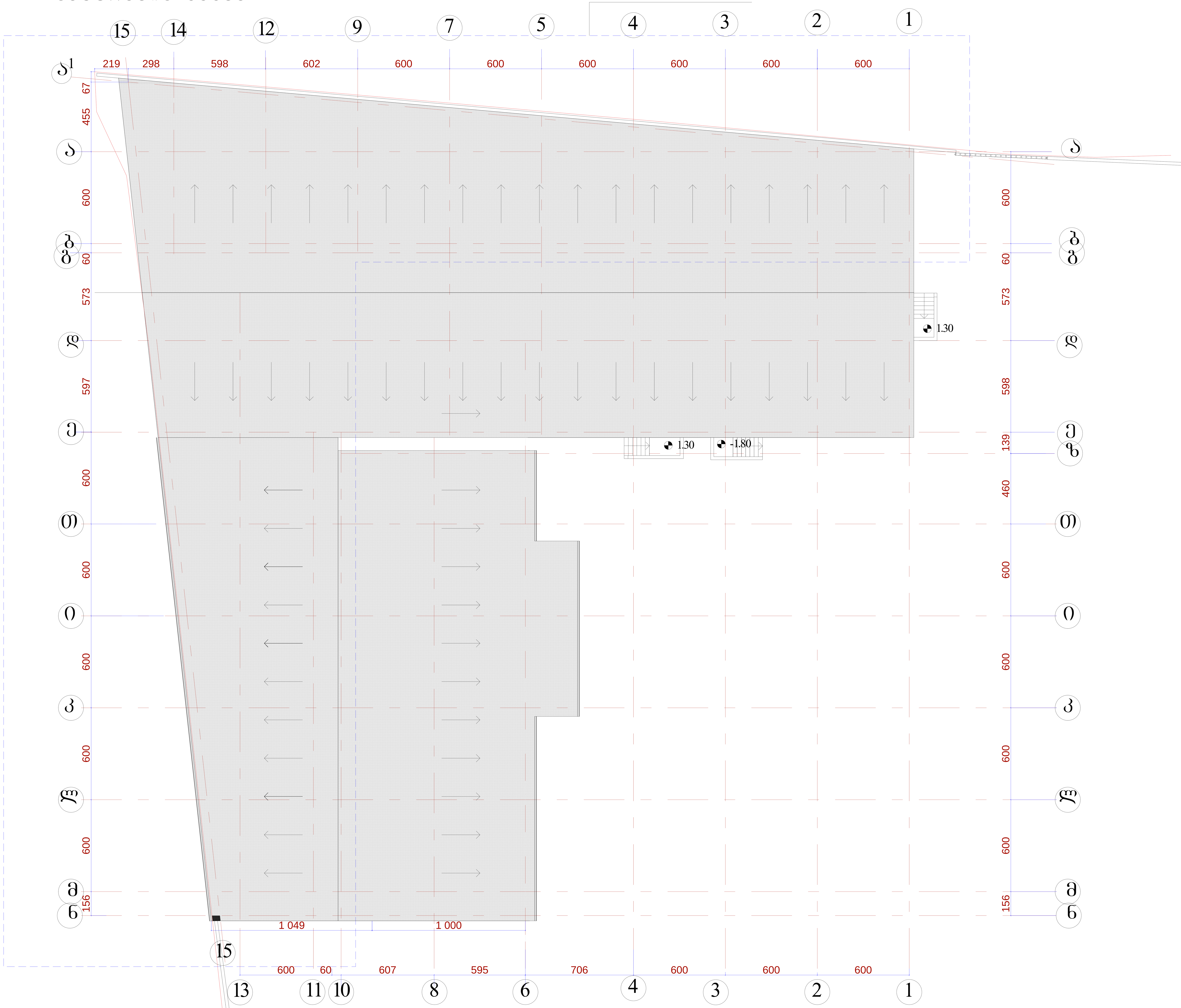

ფორმატი -3	დაკვეთა №	

შენიშვნები:

1. ნახაზზე ზომები მოცემულია მეტრებში.
2. ნახაზის ყველა ცვლილება მშენებლობისას შეთანხმებული უნდა იყოს პროექტის ავტორთან.

ტექნიკურ-ეკონომიკური მაჩვენებლები:

პირობითი ნიშნები:

კ-ნ _	– კედელი
ფ-ნ _	– ტიხარი
მ-ნ _	– რიგელი
ფარ-ნ_	– დიაფრაგმა
	– კოლონა
	– ღერძის ხაზი
	– საკადასტრო საზღვარი

დამკვეთი

მისამართი

პროექტის სახელწოდება

მრავალფუნქციური კომპლექსი

თანამდებობა	გვარი	ხელმოწერა	თარიღი
დირექტორი	ო.ხუხაშვილი		
ავტორი	ო.ხუხაშვილი		
ავტორი	ქ.ხუხაშვილი		

მასშტაბი	1:100	ნახაზი:
თარიღი		გეგმები

სტადია	ფურცელი	ფურცლები

გეგმა ნიშნულზე -1.80

შენობის შიდა აზომვითი ნახაზი

შენობა №1/1 -ის სარდაფის გეგმა

საკადასტრო კოდი: 01.19.19.004.076

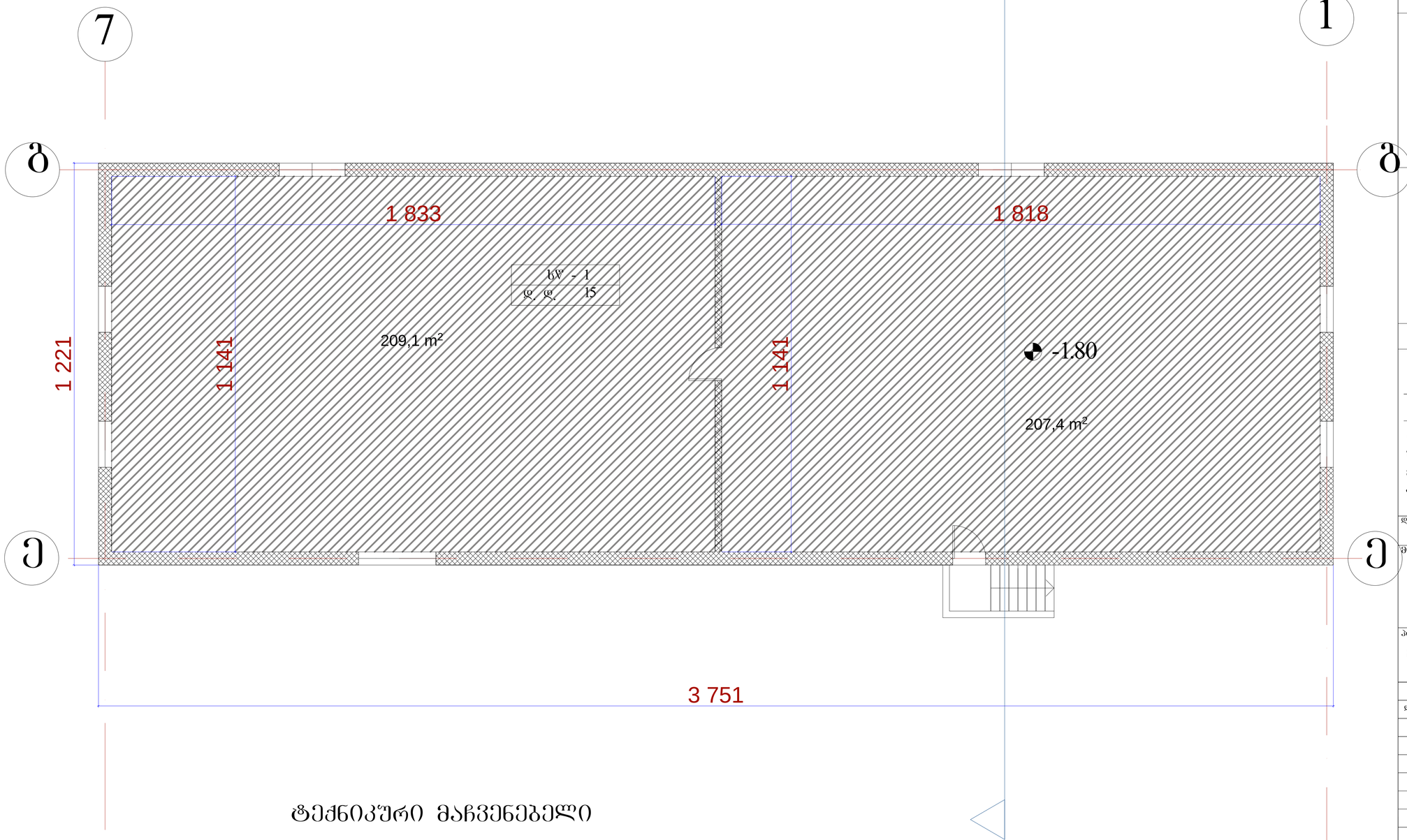

ტექნიკური მაჩვენებელი

საერთო ფართობი 416.5 მ²

ფორმატი -3	დაკვეთა №	

შენიშვნები:

1. ნახაზზე ზომები მოცემულია მეტრებში.

2. ნახაზის ყველა ცვლილება მშენებლობისას შეთანხმებული უნდა იყოს პროექტის ავტორთან.

ტექნიკურ-ეკონომიკური მაჩვენებლები:

პირობითი ნიშნები:

ნ	კედელი
	ტიხარი
	რიგელი
კ-ნ	დიაფრაგმა
ფ-ნ	კოლონა
მ-ნ	ღერძის ხაზი
ფარ-ნ_	საკადასტრო საზღვარი

დამკვეთი

ობიექტი

ქ.თბილისი სადგური ლილო №51
ქ.თბილისი სადგური ლილოს მომდებარედ შპს „არქ ქრიატიონი"

პროექტის სახელწოდება

მრავალფუნქციური კომპლექსი

თანამდებობა	გვარი	ხელმოწერა	თარიღი
დირექტორი	ო.ხუხაშვილი		
ავტორი	ო.ხუხაშვილი		
ავტორი	ქ.ხუხაშვილი		

მასშტაბი	1:100	ნახაზი:
თარიღი		გეგმები

სტადია	ფურცელი	ფურცლები

შენობა №1/1 -ის გეგმა

საკადასტრო კოდი: 01.19.19.004.076

შენობის შიდა აზომვითი ნახაზი

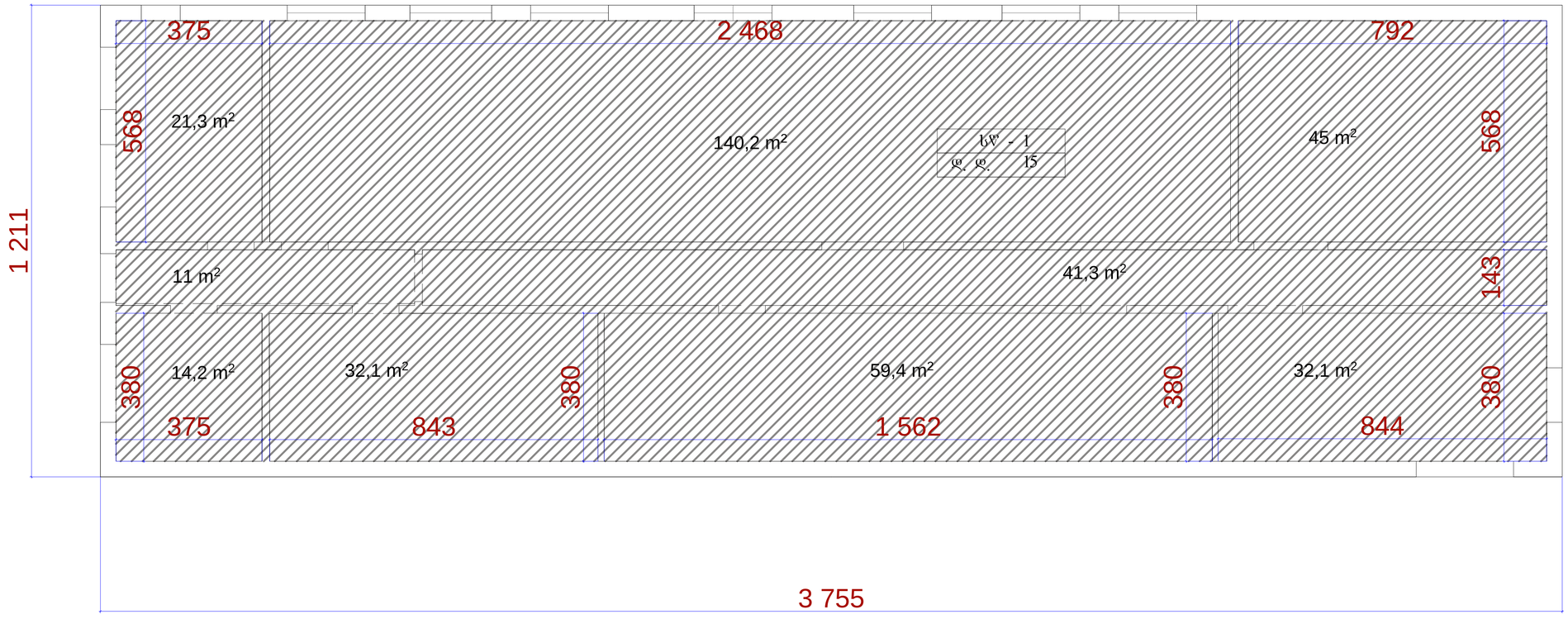

ტექნიკური მაჩვენებელი

საერთო ფართობი 396.6 მ²

ფორმატი -3 | დაკვეთა №

შენიშვნები:

1. ნახაზზე ზომები მოცემულია მეტრებში.
2. ნახაზის ყველა ცვლილება მშენებლობისას შეთანხმებული უნდა იყოს პროექტის ავტორთან.

ტექნიკურ-ეკონომიკური მაჩვენებლები:

პირობითი ნიშნები:

- 6 –
- ა-ნ –
- შ-ნ –
- მ-ნ –
- შარ-ნ_ –
- კედელი
- ტიხარი
- რიხელი
- დიაფრაგმა
- კოლონა
- ღერძის ხაზი
- საკადასტრო საზღვარი

დამკვეთი

მისამართი

ქ.თბილისი სადგური ლილო №51
ქ.თბილისი სადგური ლილოს მიმდებარედ
შპს „არქ ქრიატიონი"

პროექტის სახელწოდება

მრავალფუნქციური კომპლექსი

თანამდებობა	გვარი	ხელმოწერა	თარიღი
დირექტორი	ო.ხუხაშვილი		
ავტორი	ო.ხუხაშვილი		
ავტორი	ქ.ხუხაშვილი		

მასშტაბი	1:100	ნახაზი: გეგმები
თარიღი		

სტადია	ფურცელი	ფურცლები

შენობის შიდა აზომვითი ნახაზი

შენობა №02/1 -ის გეგმა

საკადასტრო კოდი: 01.19.19.004.076

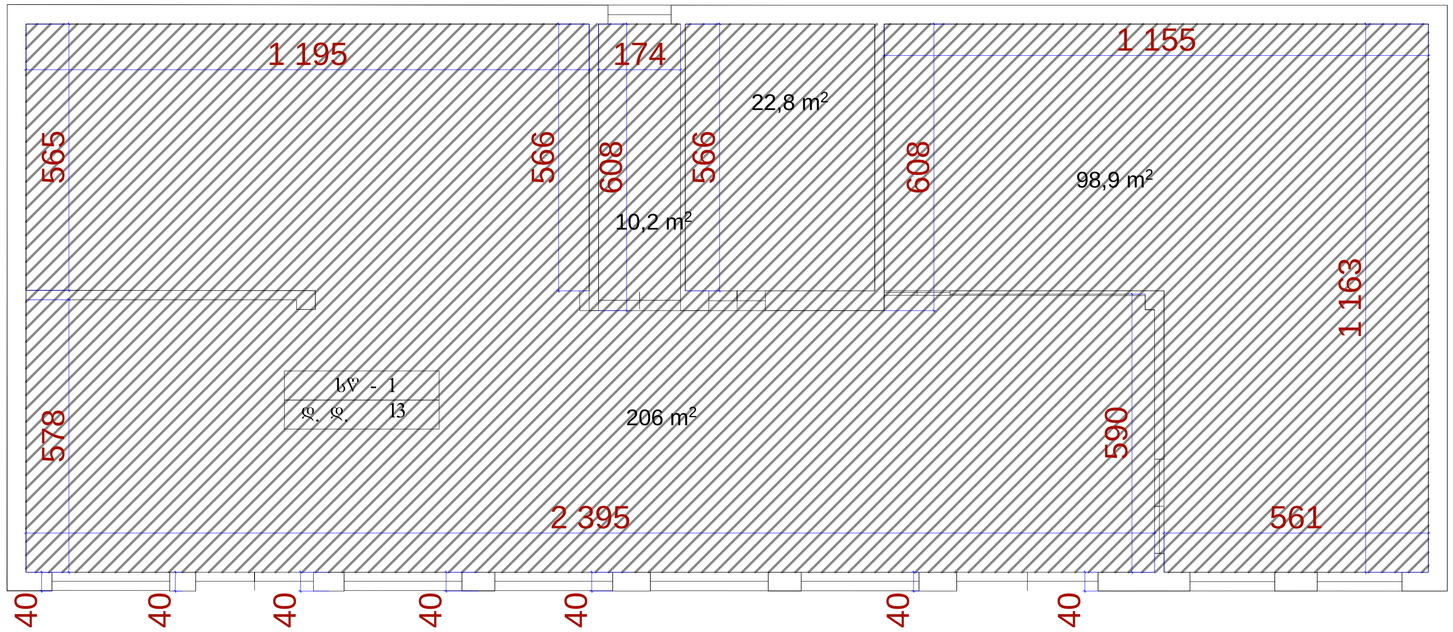

ტექნიკური მაჩვენებელი

საერთო ფართობი 337.9 მ²

ფორმატი -3	დაკვეთა №	

შენიშვნები:

1. ნახაზზე ზომები მოცემულია მეტრებში.

2. ნახაზის ყველა ცვლილება მშენებლობისას შეთანხმებული უნდა იყოს პროექტის ავტორთან.

ტექნიკურ-ეკონომიკური მაჩვენებლები:

პირობითი ნიშნები:

⑥ –	– კედელი
–	– ტიხარი
–	– რიგელი
ა-ნ _	– დიაფრაგმა
შ-ნ _	– კოლონა
მ-ნ _	– ღერძის ხაზი
შარ-ნ_	– საკადასტრო საზღვარი

დამკვეთი

მისამართი

ქ.თბილისი სადგური ლილო №51
ქ.თბილისი სადგური ლილოს მიმდებარედ
შპს „არქ ქრიატიონი"

პროექტის სახელწოდება

მრავალფუნქციური კომპლექსი

თანამდებობა	გვარი	ხელმოწერა	თარიღი
დირექტორი	ო.ხუხაშვილი		
ავტორი	ო.ხუხაშვილი		
ავტორი	ქ.ხუხაშვილი		

მასშტაბი	1:100	ნახაზი:
თარიღი		გეგმები

სტადია	ფურცელი	ფურცლები

გეგმა ნიშნულზე 0.00

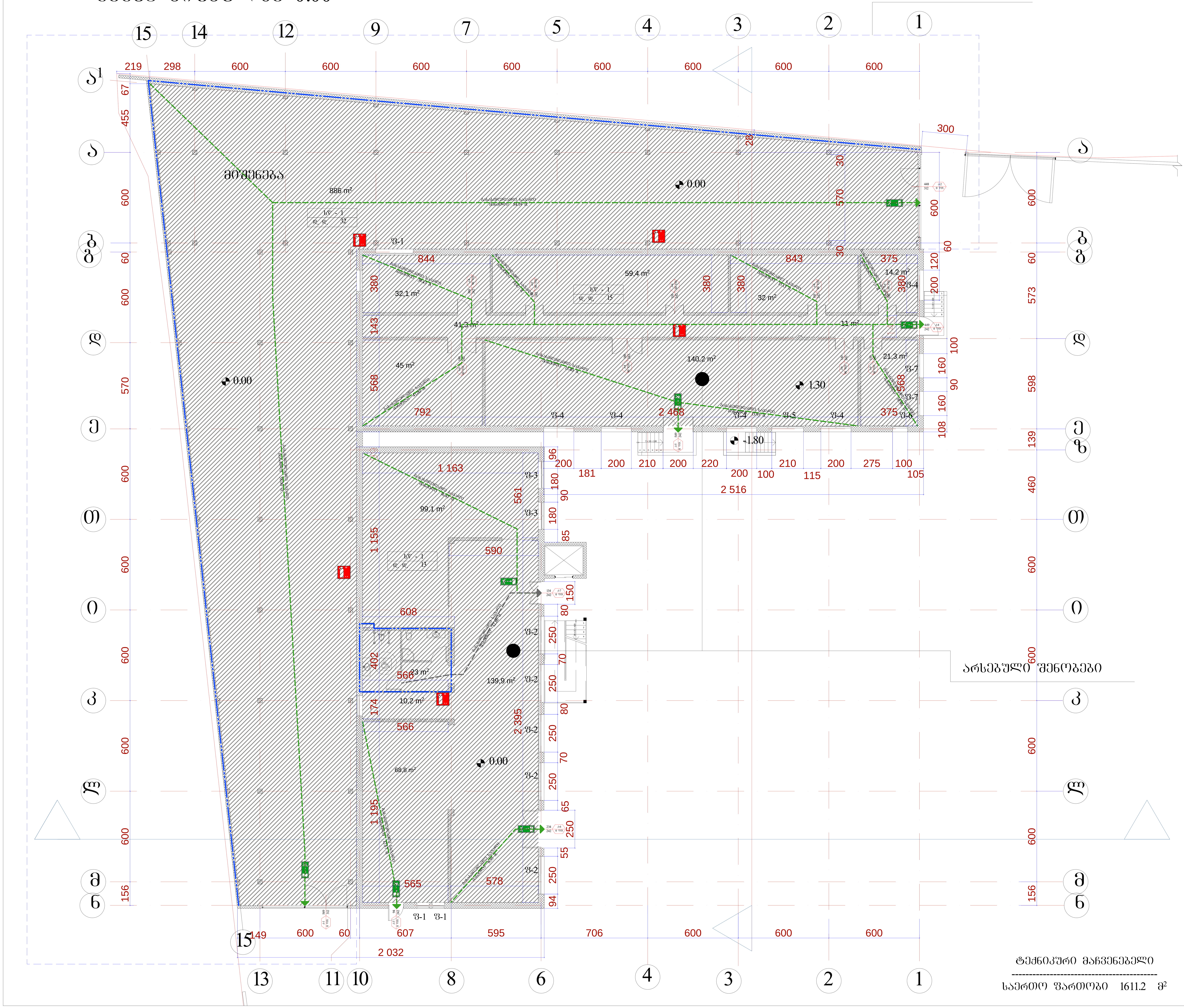

ტექნიკური მაჩვენებელი

საერთო ფართობი 1611.2 მ²

ფორმატი -3	დაკვეთა №	

შენიშვნები:

1. ნახაზზე ზომები მოცემულია მეტრებში.
2. ნახაზის ყველა ცვლილება მშენებლობისას შეთანხმებული უნდა იყოს პროექტის ავტორთან.

ტექნიკურ-ეკონომიკური მაჩვენებლები:

პირობითი ნიშნები:

კ-ნ –
ფ-ნ –
მ-ნ –
ფარ-ნ –

- კედელი
- ტიხარი
- რიგელი
- დიაფრაგმა
- კოლონა
- ღერძის ხაზი
- საკადასტრო საზღვარი

დამკვეთი

მისამართი

ქ.თბილისი სადგური ლილო №51
ქ.თბილისი სადგური ლილოს მიმდებარედ

შპს ,,არქ ქრიატიონი"

პროექტის სახელწოდება

მრავალფუნქციური კომპლექსი

თანამდებობა	გვარი	ხელმოწერა	თარიღი
დირექტორი	ო.ხუხაშვილი		
ავტორი	ო.ხუხაშვილი		
ავტორი	ქ.ხუხაშვილი		

მასშტაბი	1:100	ნახაზი: გეგმები
თარიღი		

სტადია	ფურცელი	ფურცლები

გეგმა ნიშნულზე 4.20

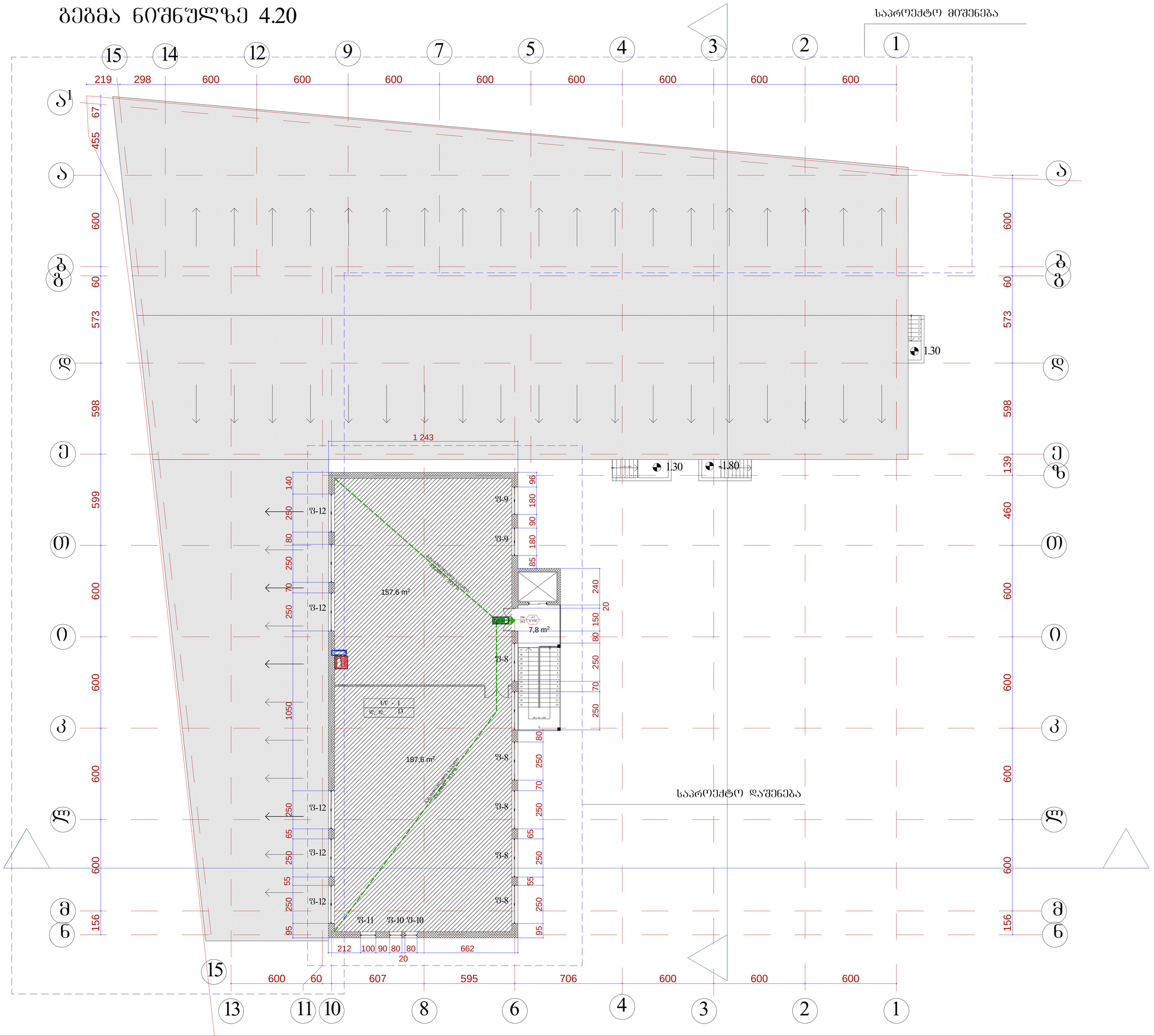

ფორმატი -3	დაკვეთა №	

შენიშვნები:

1. ნახაზზე ზომები მოცემულია მეტრებში.

2. ნახაზის ყველა ცვლილება მშენებლობისას შეთანხმებული უნდა იყოს პროექტის ავტორთან.

ტექნიკურ-ეკონომიკური მაჩვენებლები:

პირობითი ნიშნები:

6 –	კედელი
–	ტიხარი
–	რიგელი
ა-ნ _	დიაფრაგმა
ფ-ნ _	კოლონა
მ-ნ _	ღერძის ხაზი
შარ-ნ_	საკადასტრო საზღვარი

დამკვეთი

მისამართი

ქ.თბილისი სადგური ლილო №51
ქ.თბილისი სადგური ლილოს მიმდებარედ

შპს „არქ ქრიატიონი"

პროექტის სახელწოდება

მრავალფუნქციური კომპლექსი

თანამდებობა	გვარი	ხელმოწერა	თარიღი
დირექტორი	ო.ხუხაშვილი		
ავტორი	ო.ხუხაშვილი		
ავტორი	ქ.ხუხაშვილი		

მასშტაბი	1:100	ნახაზი:
თარიღი		გეგმები

სტადია	ფურცელი	ფურცლები