# ქ. თბილისი, სანდრო ეულის N2-ში საკომპრესორო შენობის აზომვითი ნახაზი

საკომპრესორო შენობა N1-ის
აზომვითი არქიტექტურული ნაწილი


საყარაულო შენობა N2
სასაწყობე შენობა N3
საკომპრესორო შენობა N1
ა. იოსელიანის ქ.

შენობა N1-ის გეგმა
მ 1:100

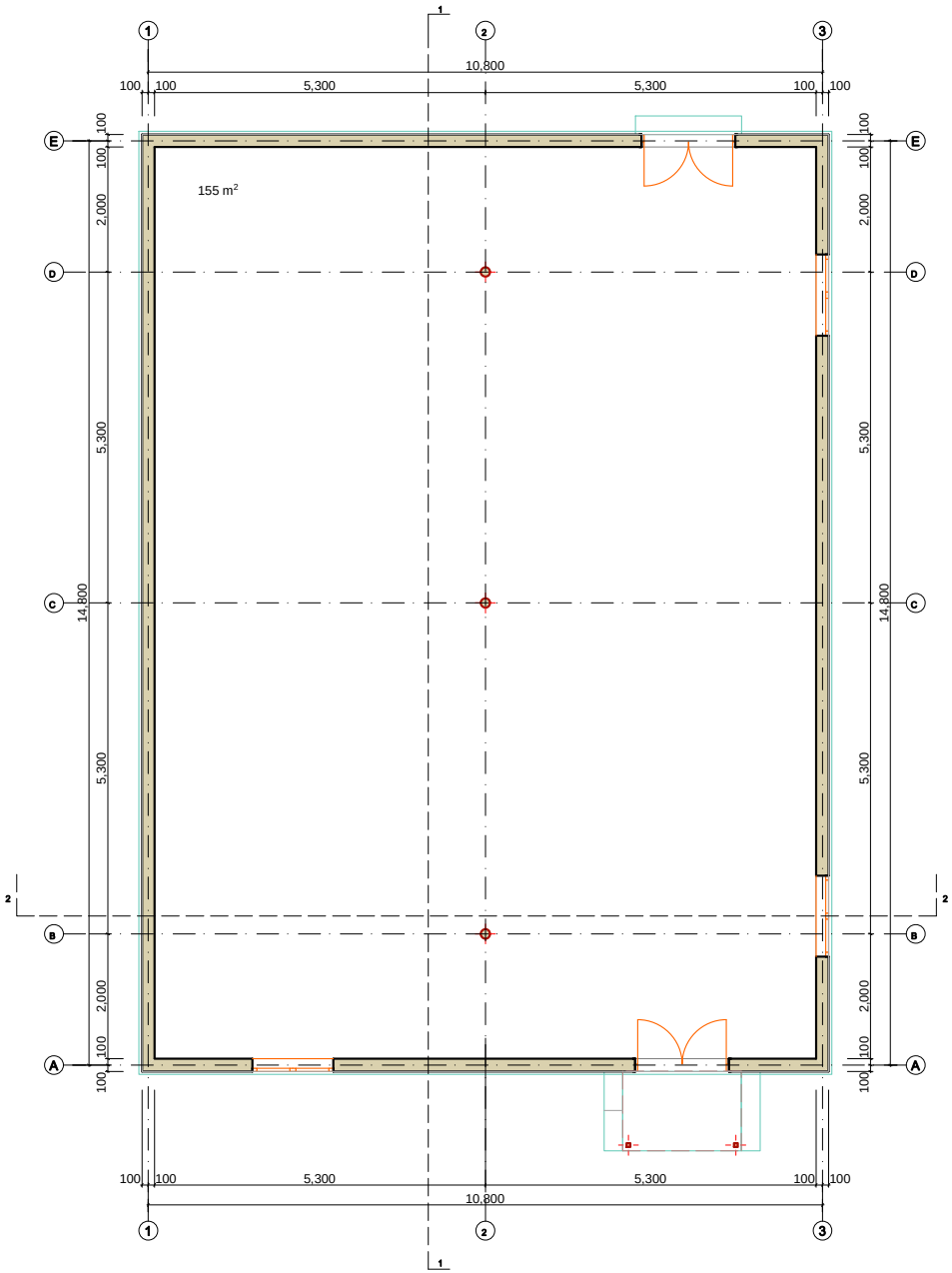


შენობა N1-ის სახურავის გეგმა
მ 1:100

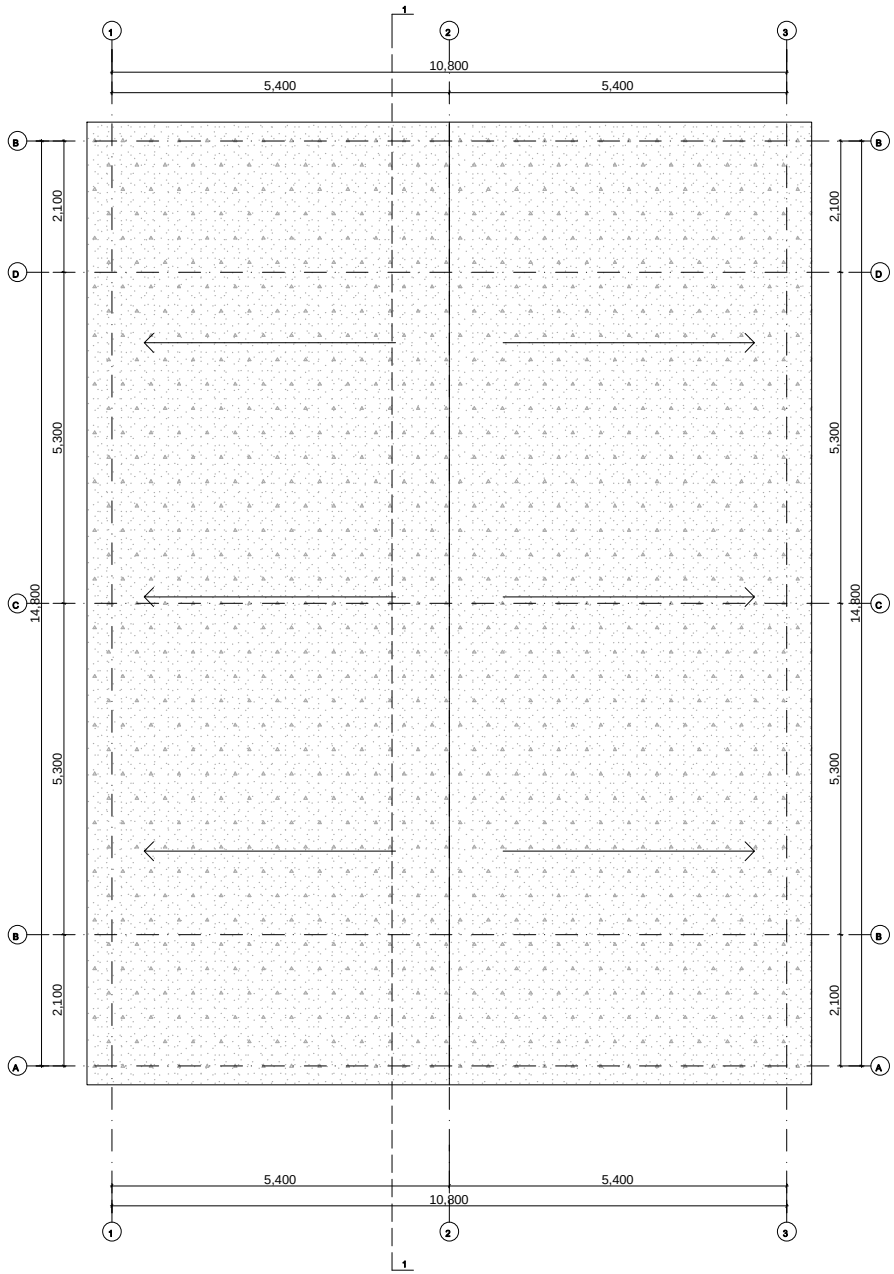


ქ. თბილისი, სანდრო ეულის N2-ში
საკომპრესორო შენობის ზომვითი ნახაზი

| | | | |
|---|---|---|---|
| საკომპრესორო შენობა N1, ზომვითი არქიტექტურული ნახაზი | | | |
| არქიტექტორი | გ. გიორგაძე | | ფ. |
| კონსტრუქტორი | ვ. ოდილავაძე | | 1 |

შენობა N1-ის ფასადი 1-2 ღერძებში

მ 1:100

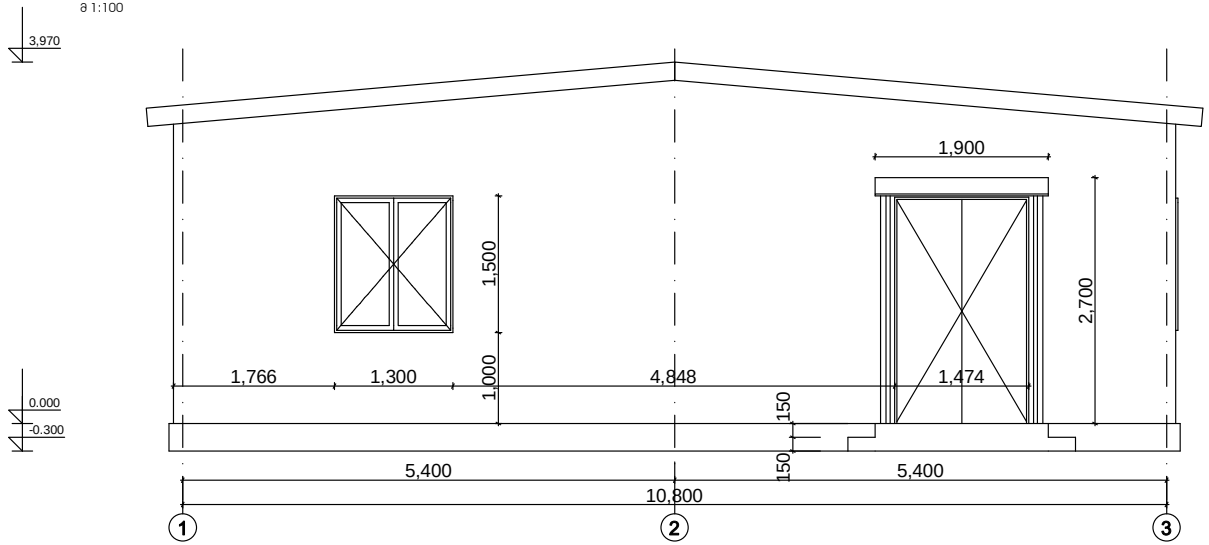


შენობა N1-ის ფასადი A-B ღერძებში

მ 1:100

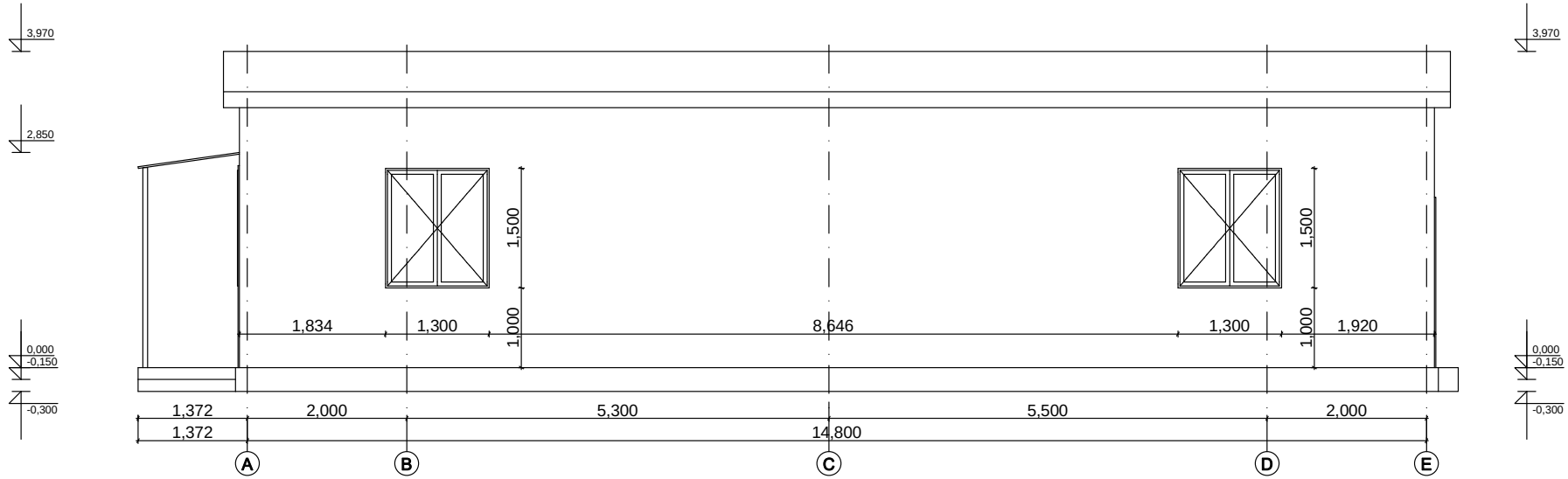


# ქ. თბილისი, სანდრო ეულის N2-ში საკომპრესორო შენობის ზოგადი ნახაზი

საკომპრესორო შენობა N1, ზოგადი არქიტექტურული ნახაზი

| | | | |
|---|---|---|---|
| არქიტექტორი | გ. გიორგაძე | | ფ. |
| კონსტრუქტორი | ვ. ოდილავაძე | | 2 |

შენობა N1-ის ფასადი 2-1 ღერძებში
მ 1:100

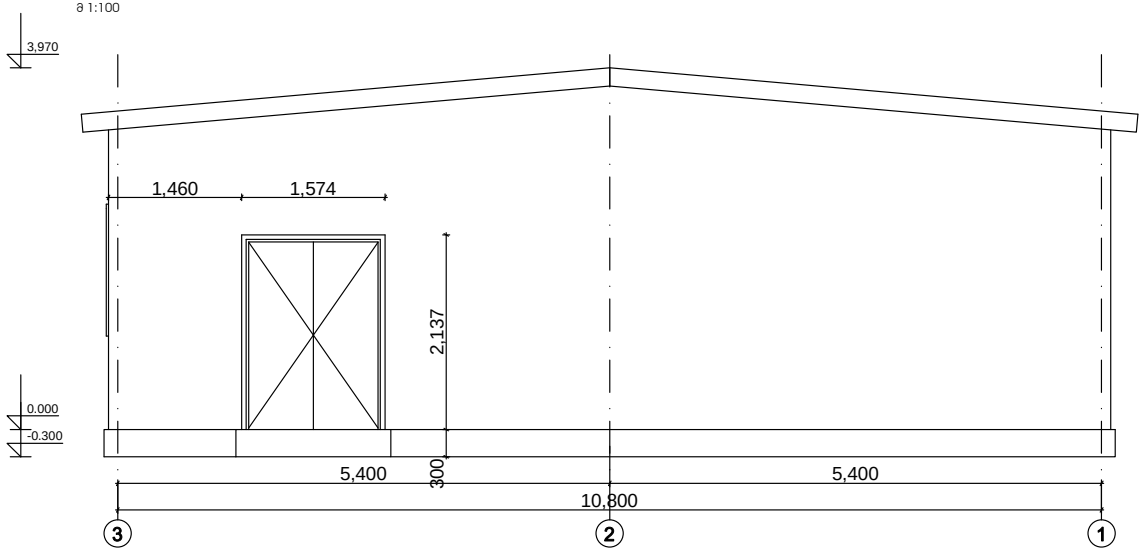


შენობა N1-ის ფასადი B-A ღერძებში
მ 1:100

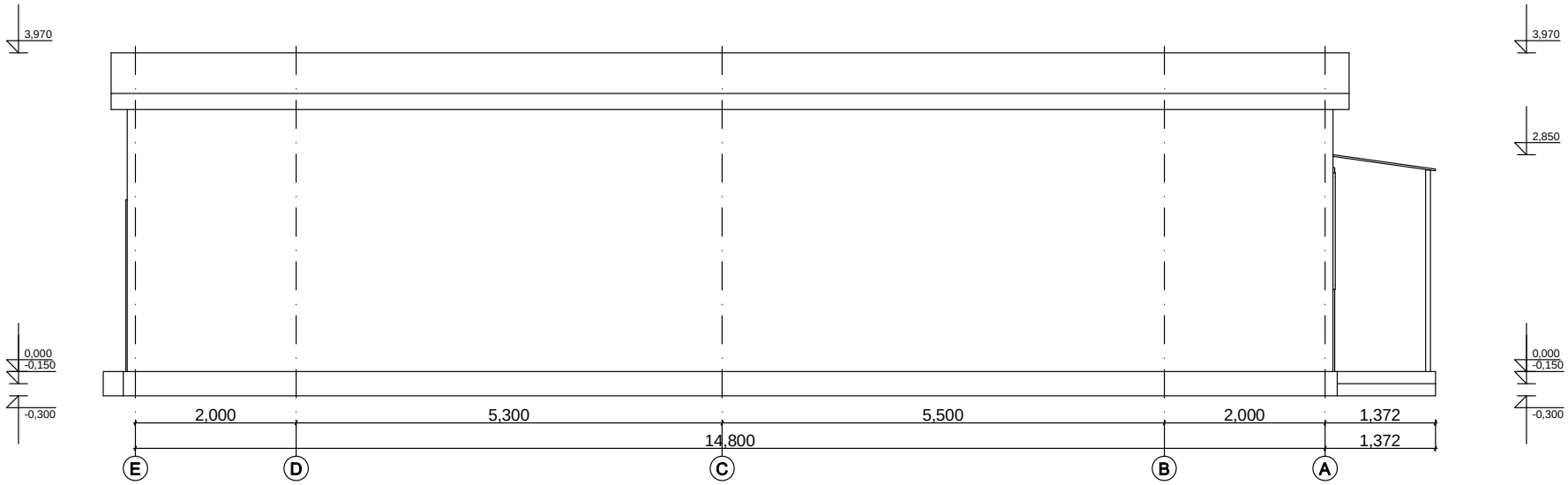


# ქ. თბილისი, სანდრო ეულის N2-ში საკომპრესორო შენობის აზომვითი ნახაზი

საკომპრესორო შენობა N1, აზომვითი არქიტექტურული ნახაზი

| | | | |
|---|---|---|---|
| არქიტექტორი | გ. გიორგაძე | | ფ. |
| კონსტრუქტორი | ვ. ოდილავაძე | | 3 |

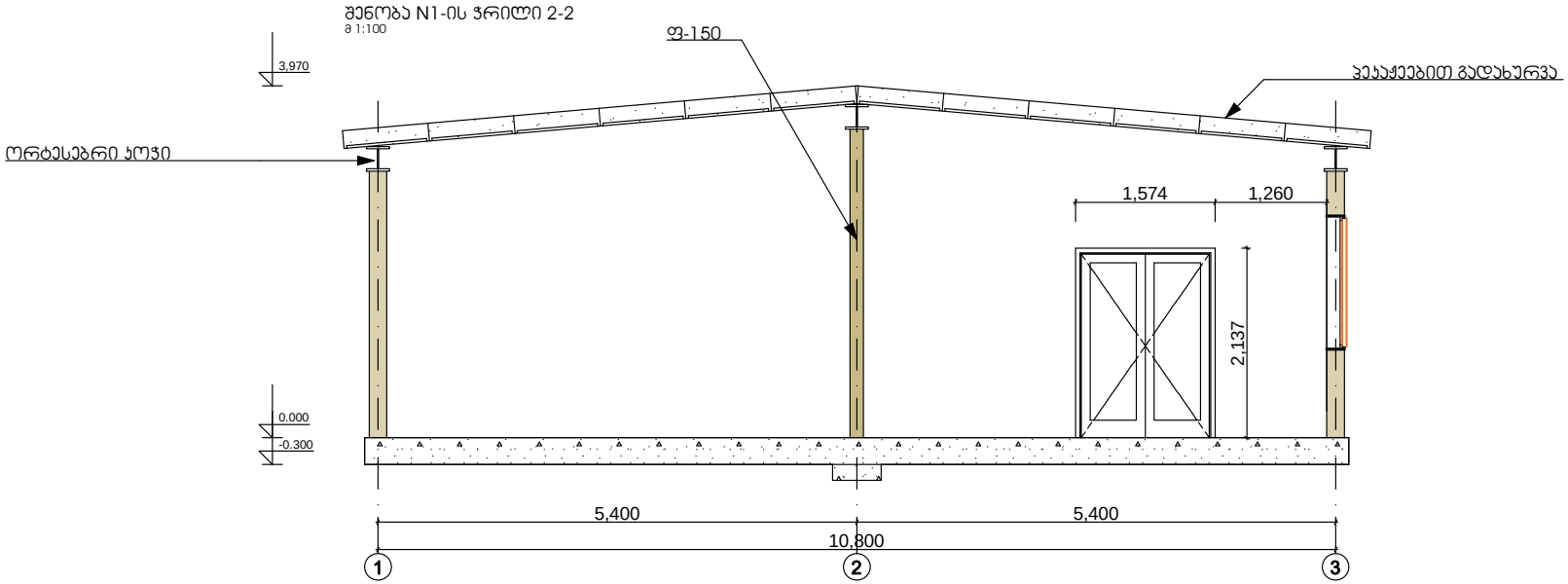


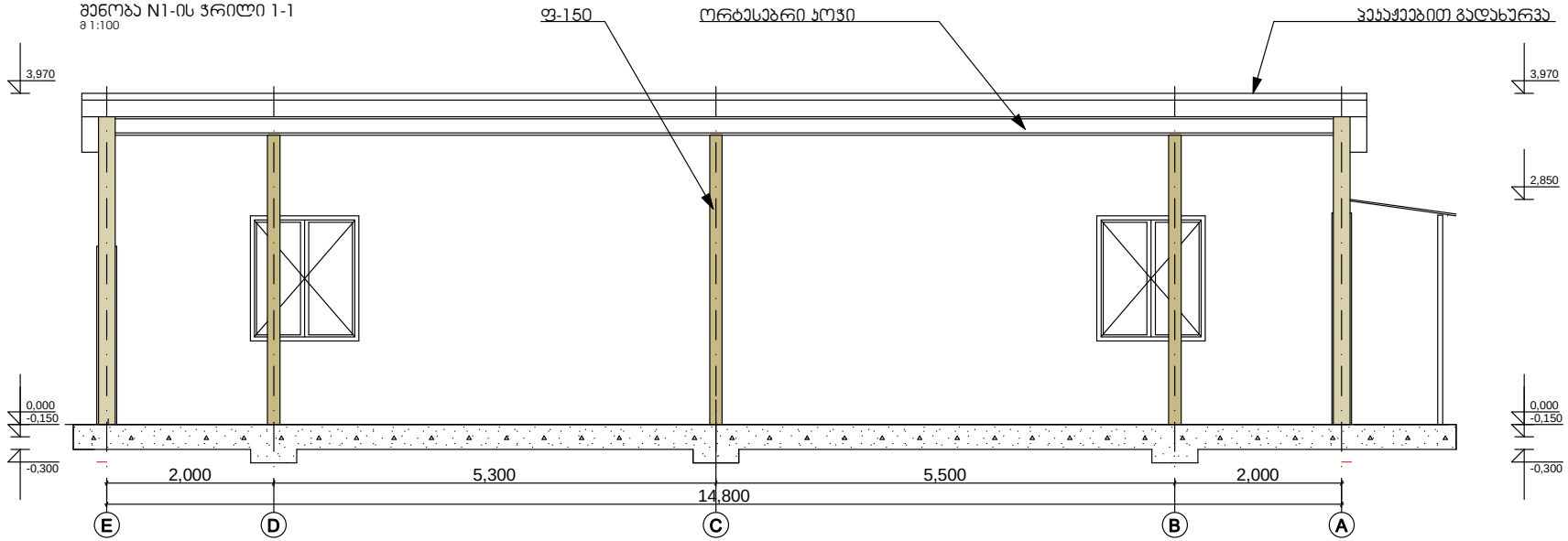


# ქ. თბილისი, სანდრო ეულის N2-ში საკომპრესორო შენობის აზომვითი ნახაზი

საკომპრესორო შენობა N1, აზომვითი არქიტექტურული ნახაზი

| | | | |
|---|---|---|---|
| არქიტექტორი | გ. გიორგაძე | | ფ. |
| კონსტრუქტორი | ვ. ოდილავაძე | | 4 |


საკომპრესორო შენობა N1
06.10.2018


საკომპრესორო შენობა N1
06.10.2018


საკომპრესორო შენობა N1
06.10.2018


საკომპრესორო შენობა N1
06.10.2018

# ქ. თბილისი, სანდრო ეულის N2-ში სასაწყობე შენობის აზომვითი ნახაზი

სასაწყობე შენობა N3-ის
აზომვითი არქიტექტურული ნაწილი


საყარაულო შენობა N2
სასაწყობე შენობა N3
საკომპრესორო შენობა N1
სანდრო ეულის ქ.

შენობა N3-ის გეგმა
მ 1:100

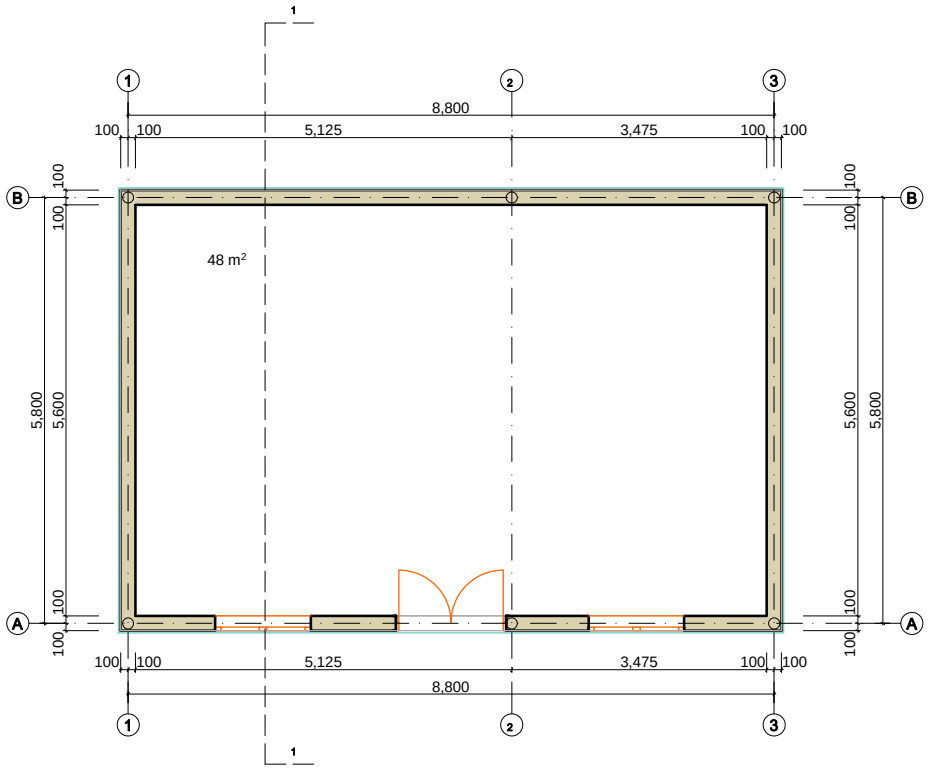


შენობა N3-ის სახურავის გეგმა
მ 1:100

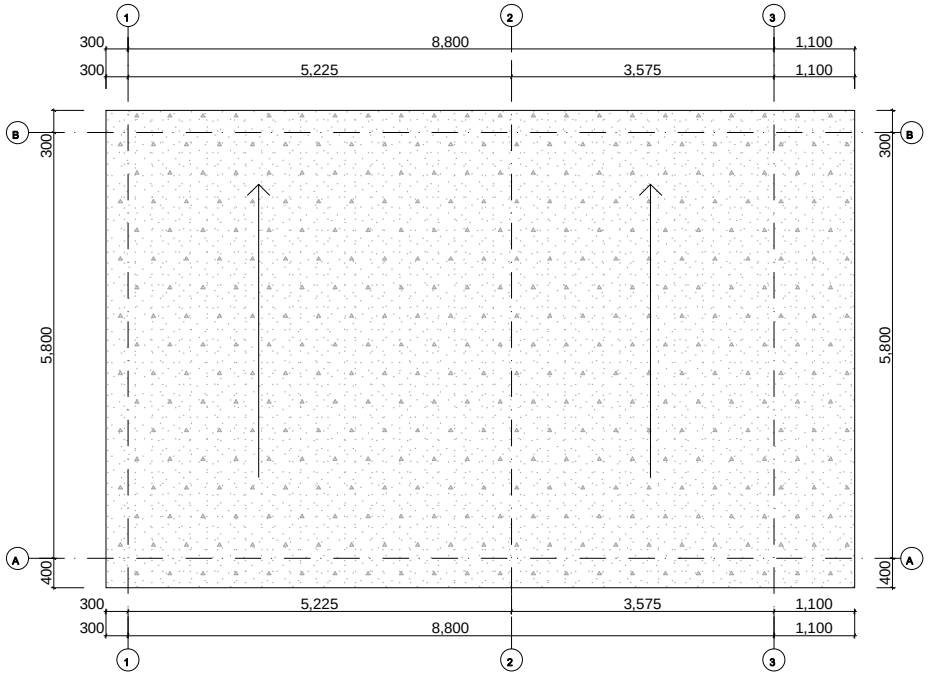


| ქ. თბილისი, სანდრო ეულის N2-ში სასაწყობე სენობის აზომვითი ნახაზი | | | |
|---|---|---|---|
| სასაწყობე შენობა N3, აზომვითი არქიტექტურული ნახაზი | | | |
| არქიტექტორი | გ. გიორგაძე | | ფ. |
| პროსტრუქტორი | ვ. ოდილავაძე | | 1 |

შენობა N3-ის ფასადი 1-2 ღერძებში
მ 1:100

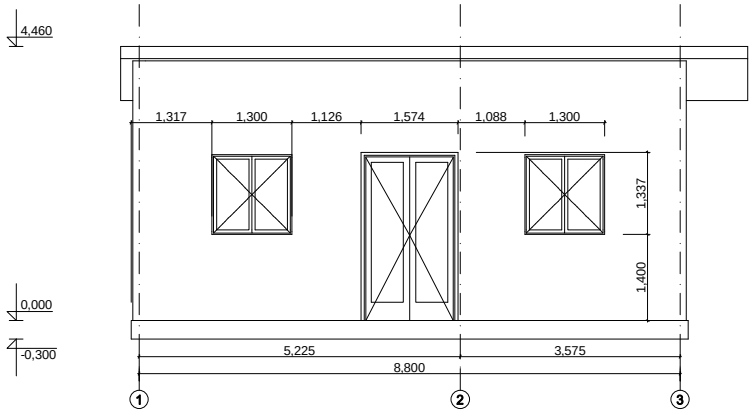


შენობა N3-ის ფასადი A-B ღერძებში
მ 1:100

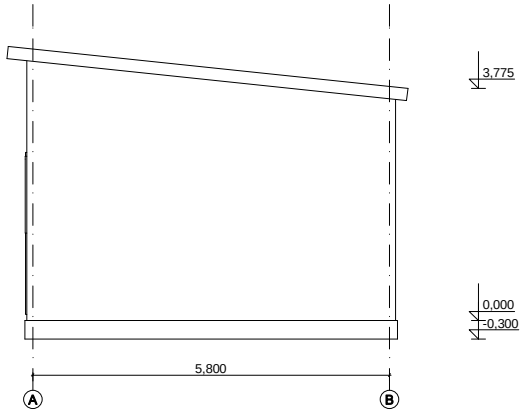


შენობა N3-ის ფასადი 2-1 ღერძებში
მ 1:100

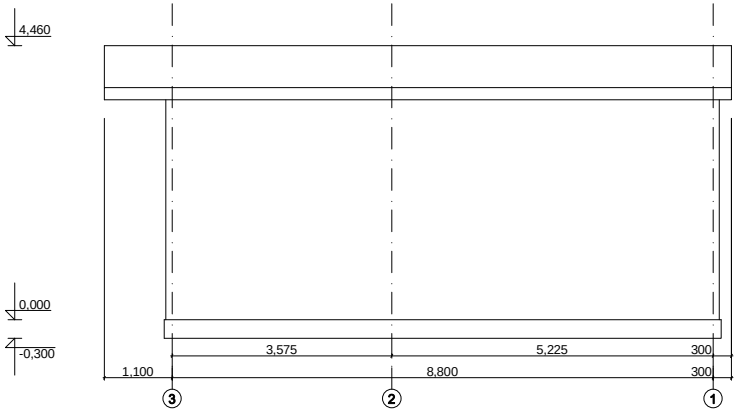


შენობა N3-ის ფასადი B-A ღერძებში
მ 1:100

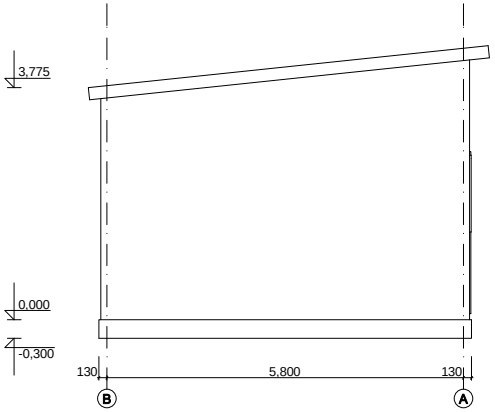


შენობა N3-ის ჭრილი 1-1
მ 1:100

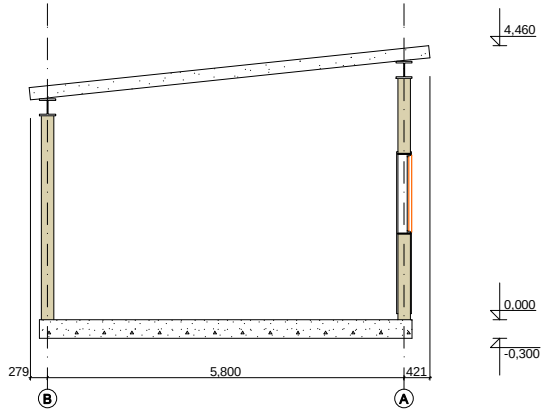


ქ. თბილისი, სანდრო ეულის N2-ში
სასაწყობე შენობის აზომვითი ნახაზი

სასაწყობე შენობა N3, აზომვითი არქიტექტურული ნახაზი

| | | | |
|---|---|---|---|
| არქიტექტორი | გ. გიორგაძე | | ფ. |
| პონსტრუქტორი | ვ. ოდილავაძე | | 2 |


სასაწყობე შენობა №3
05.10.2018


სასაწყობე შენობა №3
05.10.2018


სასაწყობე შენობა №3
05.10.2018


სასაწყობე შენობა №3
05.10.2018

# ქ. თბილისი, სანდრო ეულის N2-ში საყარაულო შენობის აზომვითი ნახაზი

საყარაულო შენობა N2-ის
აზომვითი არქიტექტურული ნაწილი


საყარაულო შენობა N2
სანდრო ცაბაძის ქ.
სასაწყობე შენობა N3
საკომპრესორო
შენობა N1

შენობა N2-ის გეგმა
მ 1:100

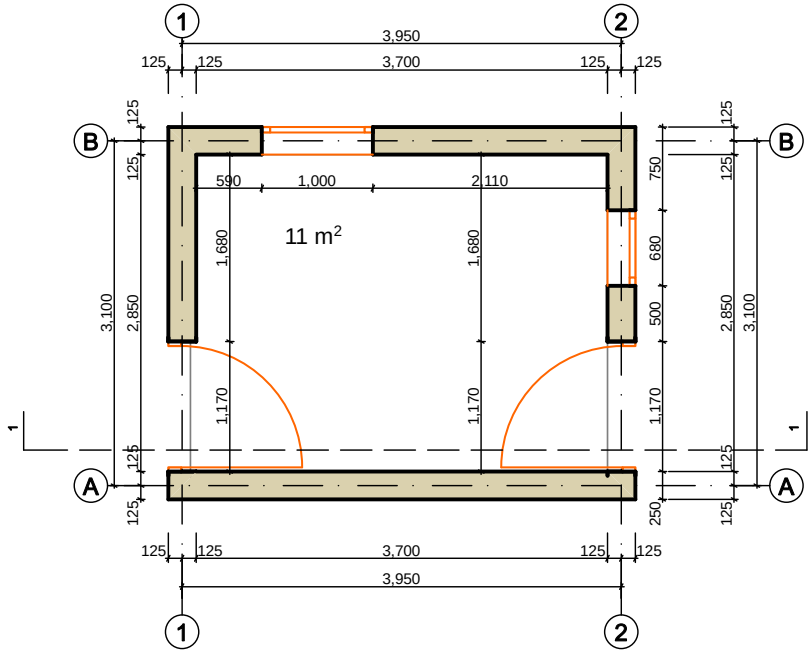


შენობა N2-ის სახურავის გეგმა
მ 1:100

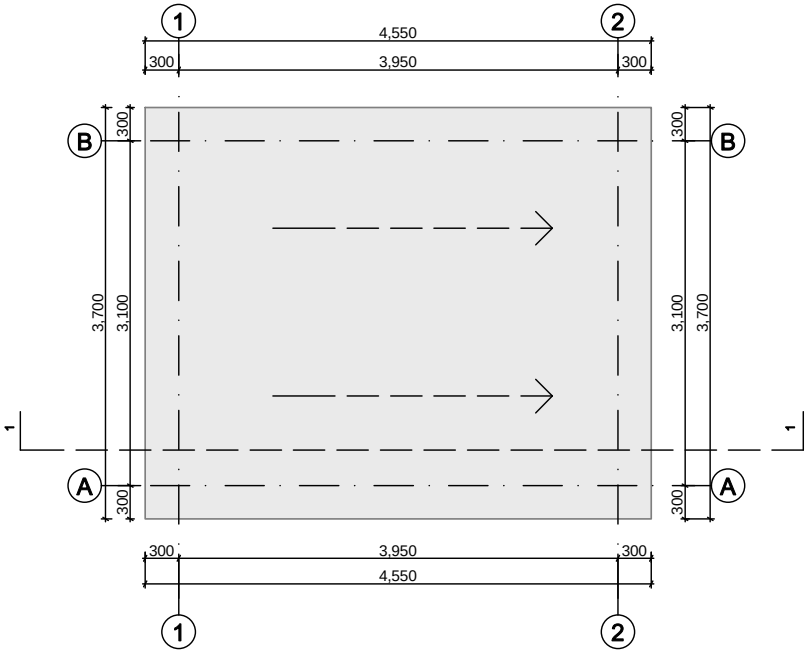


# ქ. თბილისი, სანდრო ეულის N2-ში საყარაულო შენობის აზომვითი ნახაზი

საყარაულო შენობა N2, აზომვითი არქიტექტურული ნახაზი

| | | | |
|---|---|---|---|
| არქიტექტორი | გ. გიორგაძე | | ფ. |
| კონსტრუქტორი | ვ. ოდილავაძე | | 1 |

შენობა N2-ის ფასადი 1-2 ღერძებში
მ 1:100

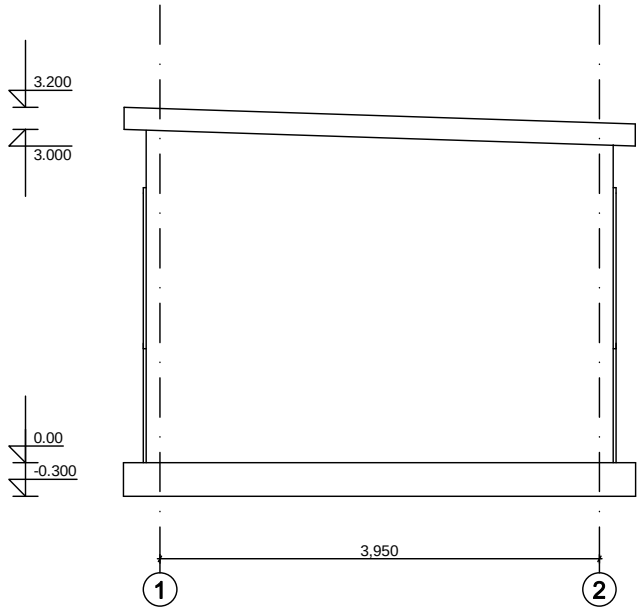


შენობა N2-ის ფასადი A-B ღერძებში
მ 1:100

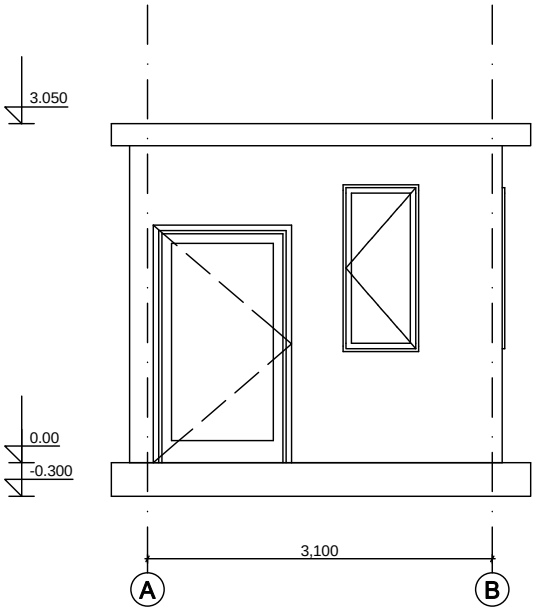


# ქ. თბილისი, სანდრო ეულის N2-ში საყარაულო შენობის აზომვითი ნახაზი

საყარაულო შენობა N2, აზომვითი არქიტექტურული ნახაზი

| | | | |
|---|---|---|---|
| არქიტექტორი | გ. გიორგაძე | | ფ. |
| კონსტრუქტორი | ვ. ოდილავაძე | | 2 |

შენობა N2-ის ფასადი 2-1 ღერძებში
მ 1:100

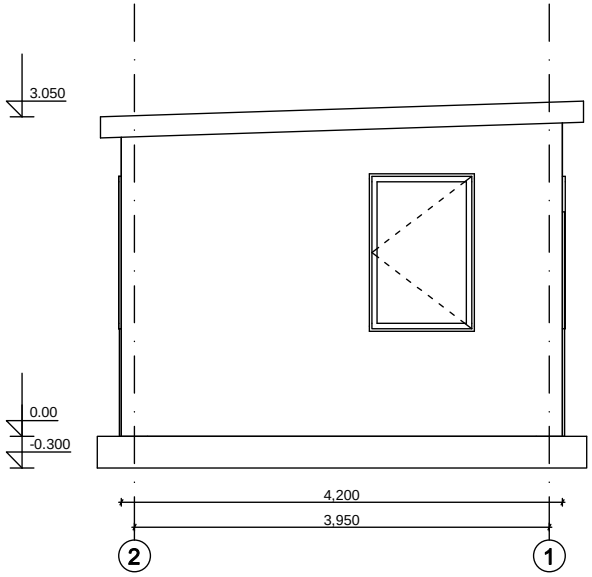


შენობა N2-ის ფასადი B-A ღერძებში
მ 1:100

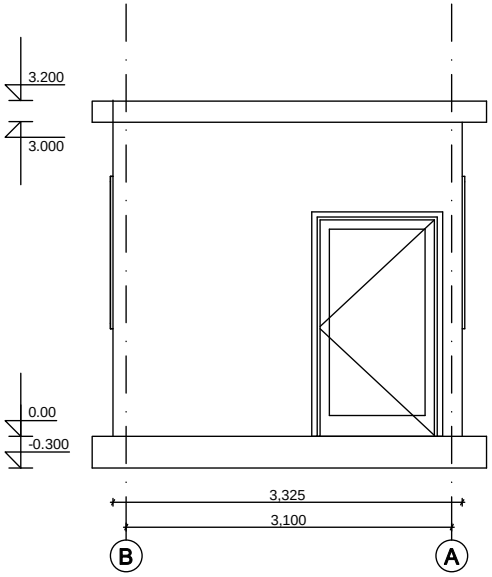


შენობა N2-ის ჭრილი 1-1
მ 1:100

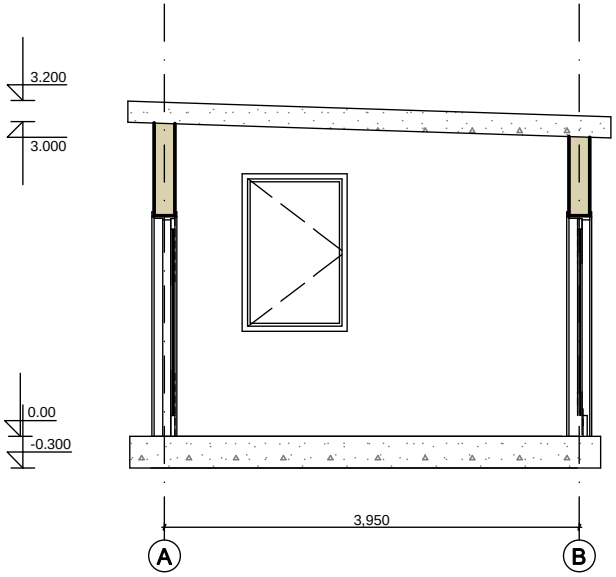


# ქ. თბილისი, სანდრო ეულის N2-ში საყარაულო შენობის აზომვითი ნახაზი

საყარაულო შენობა N2, აზომვითი არქიტექტურული ნახაზი

| | | | |
|---|---|---|---|
| არქიტექტორი | გ. გიორგაძე | | ფ. |
| კონსტრუქტორი | ვ. ოდილავაძე | | 3 |


საყარაულო შენობა №2
05.10.2018


maxima
საყარაულო შენობა №2
05.10.2018


საყარაულო შენობა №2
05.10.2018


საყარაულო შენობა №2
05.10.2018