გეგმა 0,00 ნიშნულზე (არსებული)
მ-1 : 100

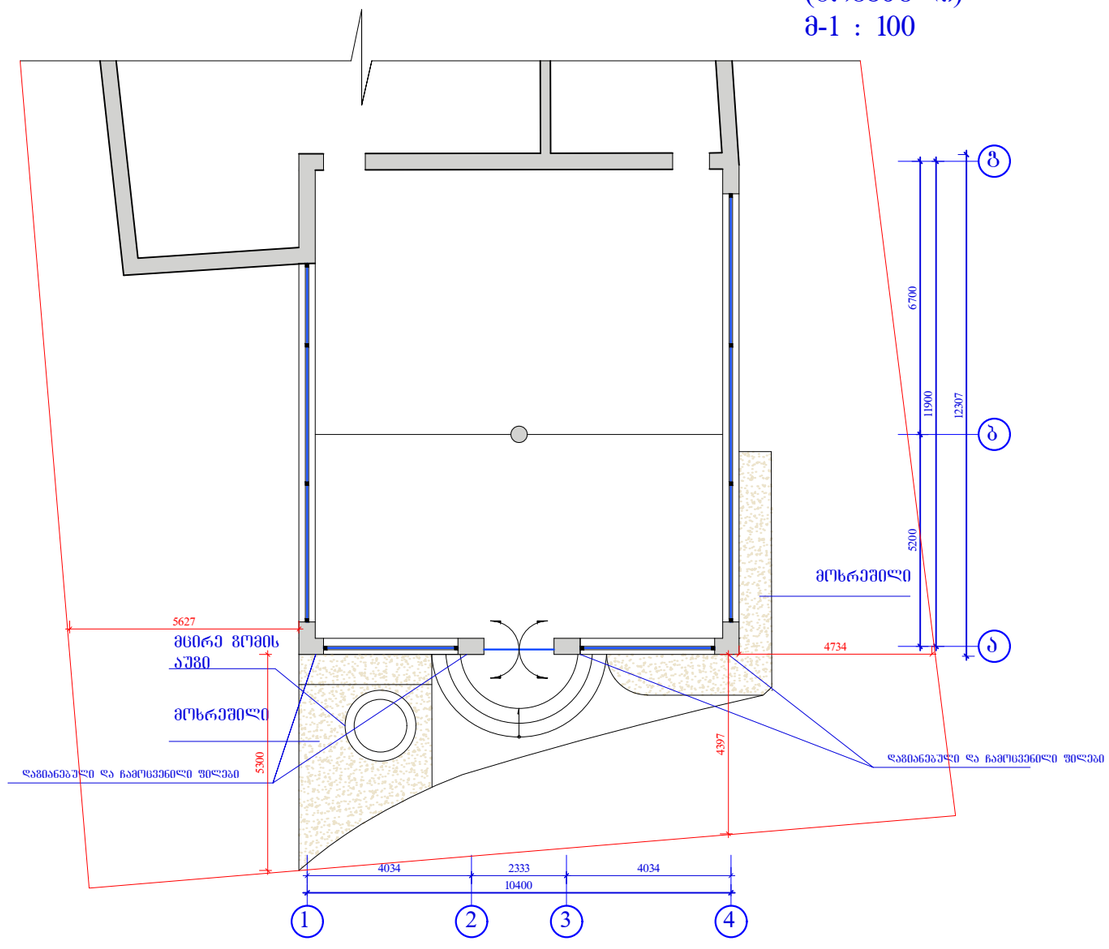

საკადასტრო საზღვარი

გეგმა 0,00 ნიშნულზე (საპროექტო)
მ-1 : 100

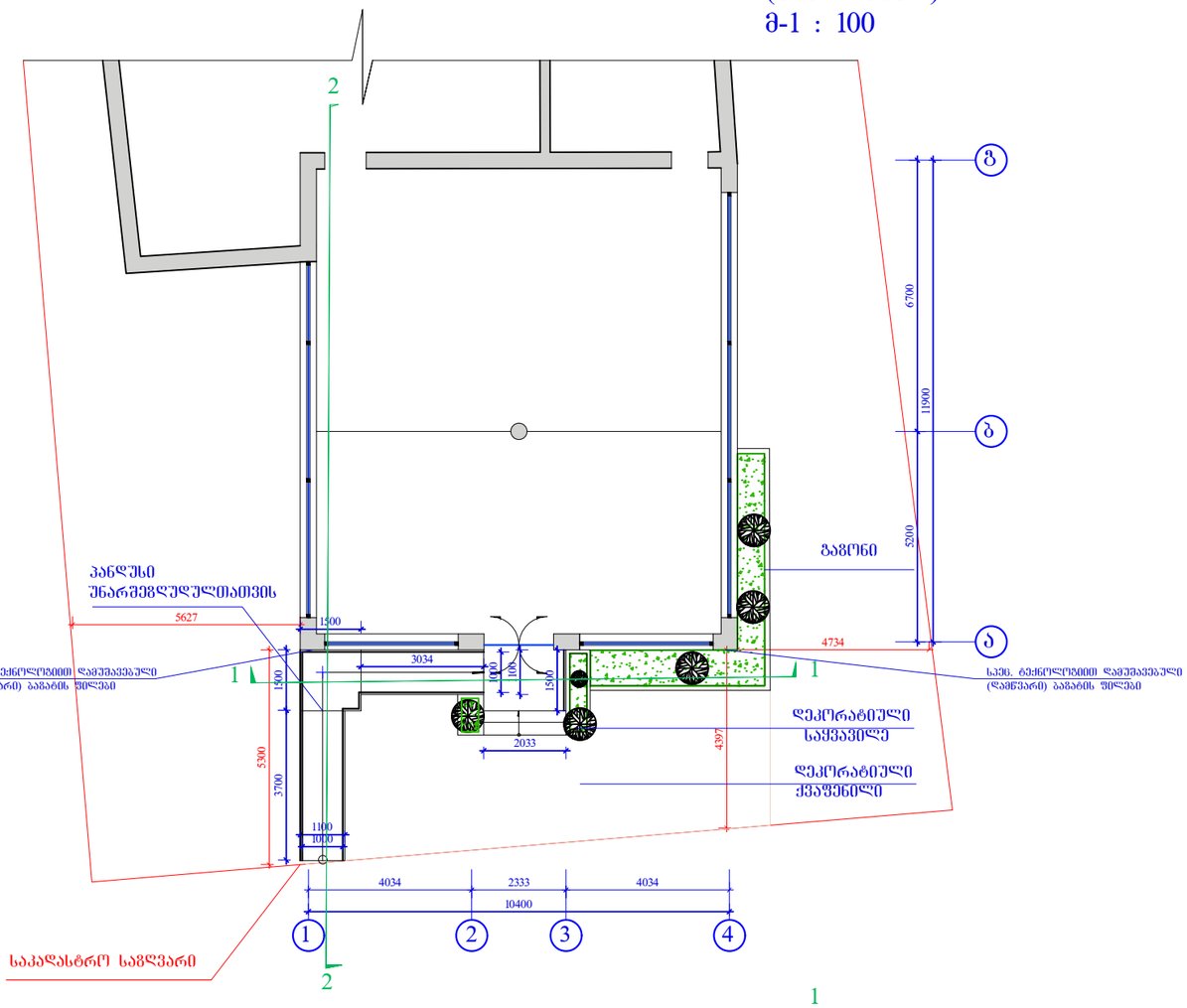

საკადასტრო საზღვარი

შ.პ.ს. „ლ.ჭ. დიზაინი„			ქ.ზუგდიდი კოსტავას ქუჩა N2 -ში მდებარე კინოთეატრ ბარათაშვილის და ბარანოვის შორისის ბარბაცის შესახებ რეკონსტრუქციის პროექტი
შესრულებულია		ლ.ჭელიძე	
პროექტირებულია		ლ.ჭელიძე	პროექტირების ეტაპები
შემოწმებულია		ლ.კაკაბაძე	ბაზისა 0,00 ნიშნულზე (არსებული და საპროექტო) მ-1 : 100 — ფაზის
შემოწმებულია		გ.გაბუნია	ფაზის ნომერი

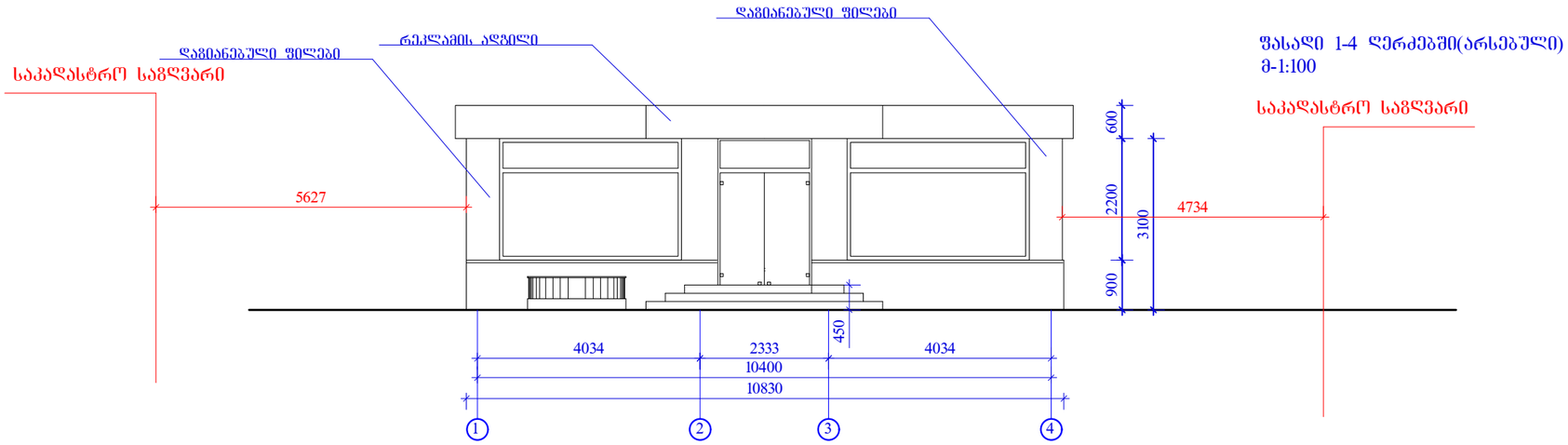

ფასადი 1-4 ღერძებში(არსებული)
მ-1:100

საკაფასტრო საგზვარი

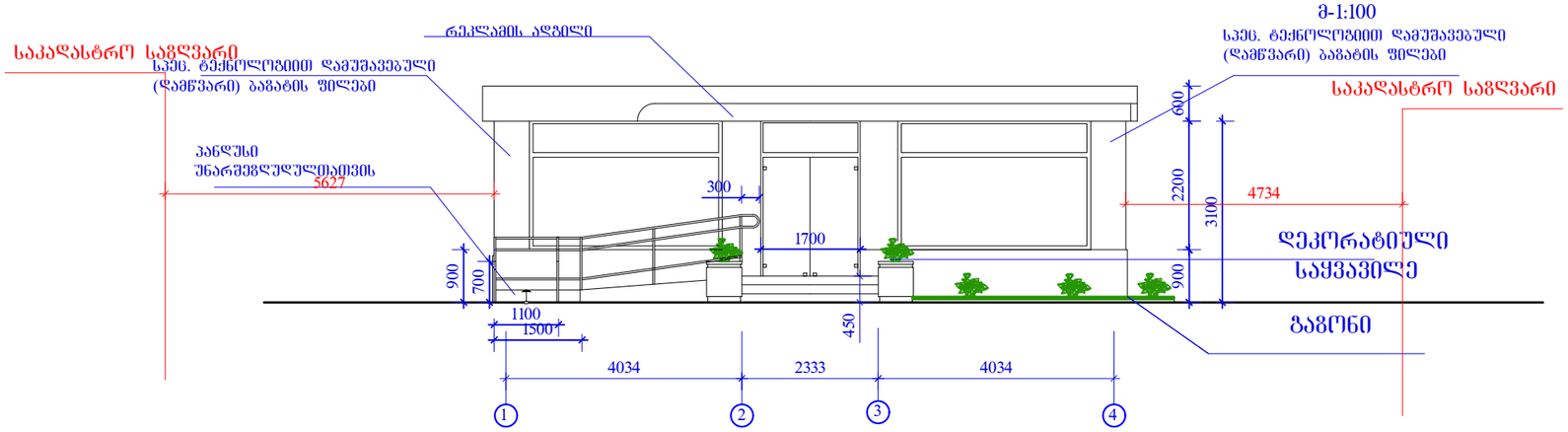

ფასადი 1-4 ღერძებში(საპროექტო)
მ-1:100

სპეც. ტექნოლოგიით დამუშავებული
(დამწვარი) ბაგატის ფილები

საკაფასტრო საგზვარი

დეკორატიული
საყვავილე

გაგრძელება

პანდუსის განშლა

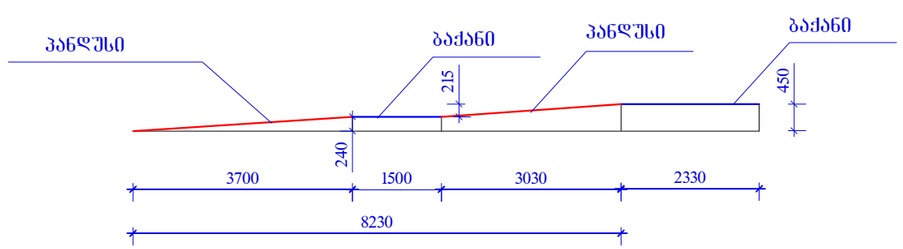

პანდუსის პროცენტის ანგარიში

6730 /450 =14.9

100 /15 =6,7%

შ.პ.ს. „ლ.ჩ. ღიგაინი„			ქ.თბილისში ალ.ყაზბეგის ხეივანი №2 -ის მიმდებარედ არსებული მარმარილოსა და გრანიტის ფილების მალამოს ფასადის რეკონსტრუქციის პროექტი
ღირექტორი		ლ.ჩლაიძე	
არქიტექტორი		ლ.ჩლაიძე	არქიტექტურული ნაწილი
შეასრულა		ლ.კაკაბაძე	ფასადი 1-4 ღერძებში(არსებული და საპროექტო) მ-1:100 / ფურც№
შეამოწმა		რ.რამიშვილი	ფურც.რაოდ.

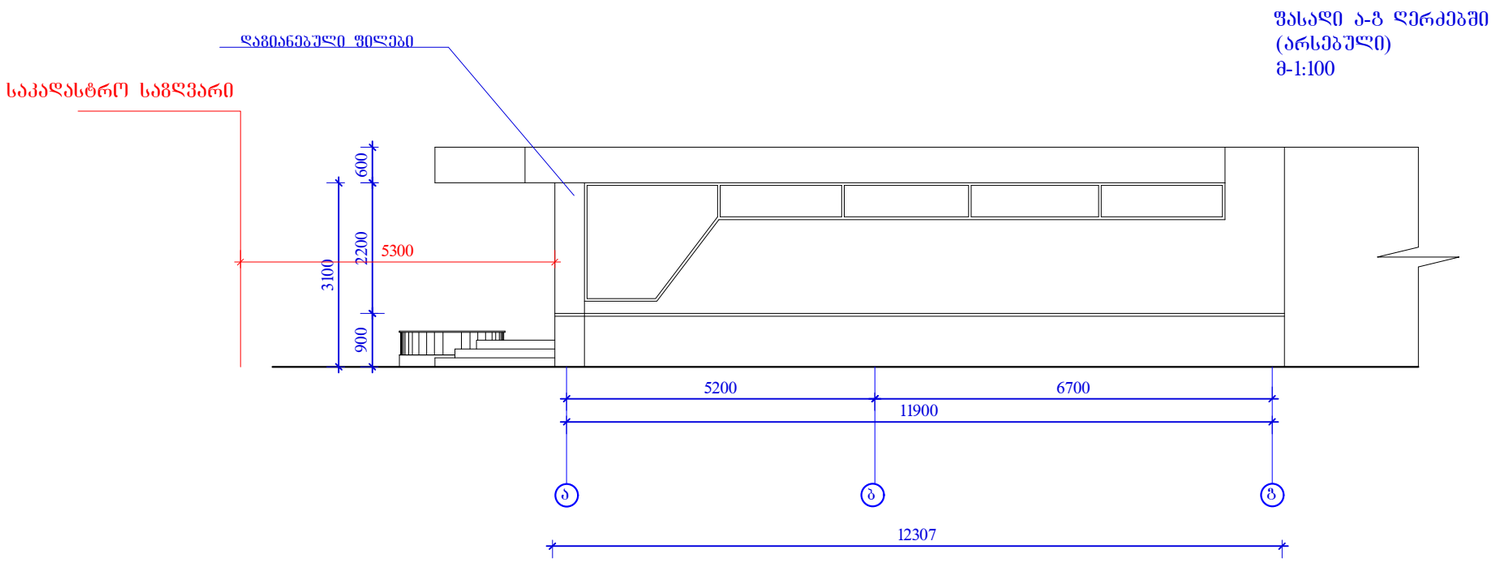

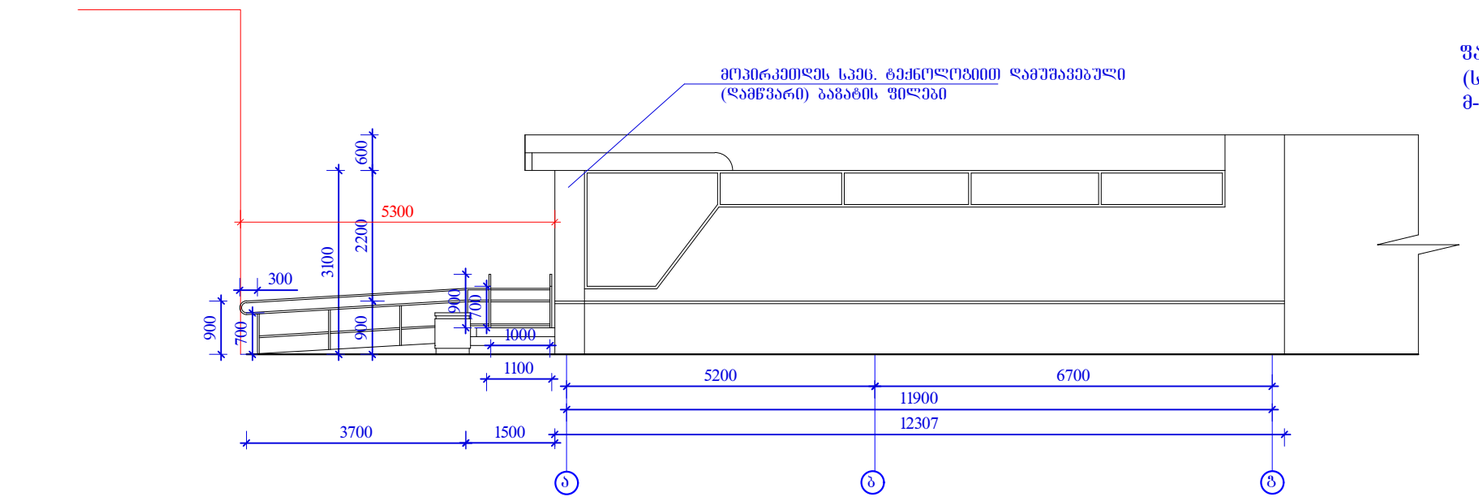

შ.პ.ს. „ლ.ჩ. დიგაინი„			ქ.ხობალში ალნაშენების ხეივანი №2 -ის მიმდებარედ არსებული მარმარილოსა და ბრანიტის ფილების მოლაგების ფასადის რეკონსტრუქციის პროექტი
დირექტორი		ლ.ჩლაიძე	
არქიტექტორი		ლ.ჩლაიძე	არქიტექტურული ნაწილი
შეასრულა		ლ.კაკაბაძე	ფასადი ა-გ ღერძებში (არსებული და საპროექტო) მ-1:100 — ფურც№
შეამოწმა		რ.რამიშვილი	ფურც.რაოდ.

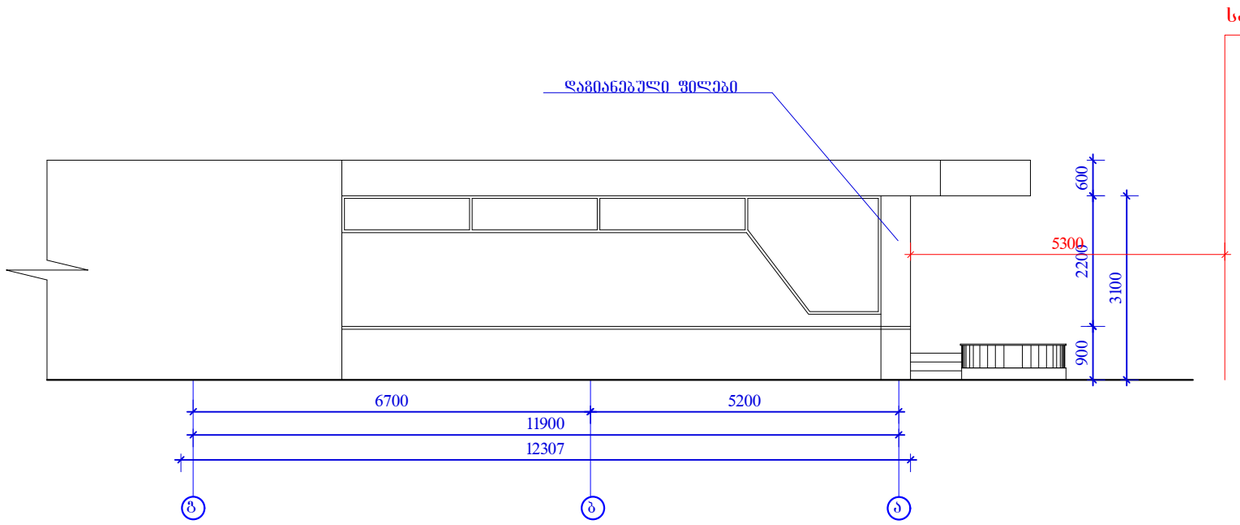

ფასადი გ-ა ღერძებში
(არსებული)
მ-1:100

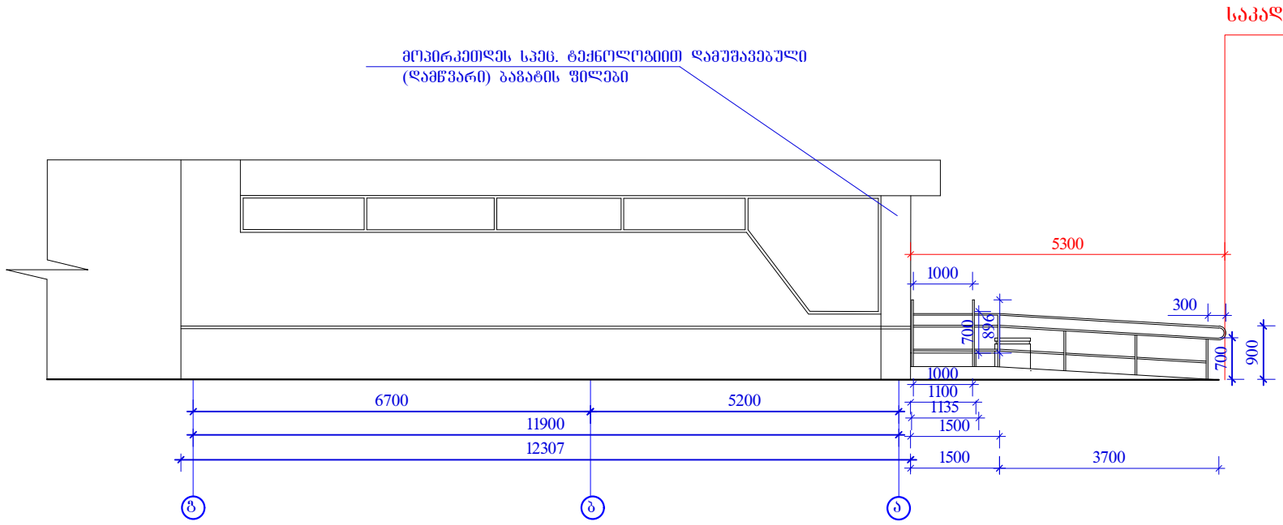

ფასადი გ-ა ღერძებში
(საპროექტო)
მ-1:100

შ.პ.ს. „ლ.ჩ. დიზაინი„			ქ.ხობალში ანანაშენალის ხეივანი №2 -ის მიმდებარედ არსებული მარჯანიშვილის და ბრანიბის ფილების მალაზიის ფასადის რეკონსტრუქციის პროექტი	
დირექტორი		ლ.ჩლაიძე		
არქიტექტორი		ლ.ჩლაიძე	არქიტექტურული ნაწილი	
შესრულა		ლ.კაკიანაძე	ფასადი გ-ა ღერძებში (არსებული და საპროექტო) მ-1:100	ფურც№
შეამოწმა		რ.რამიშვილი		ფურც.რაოდ.

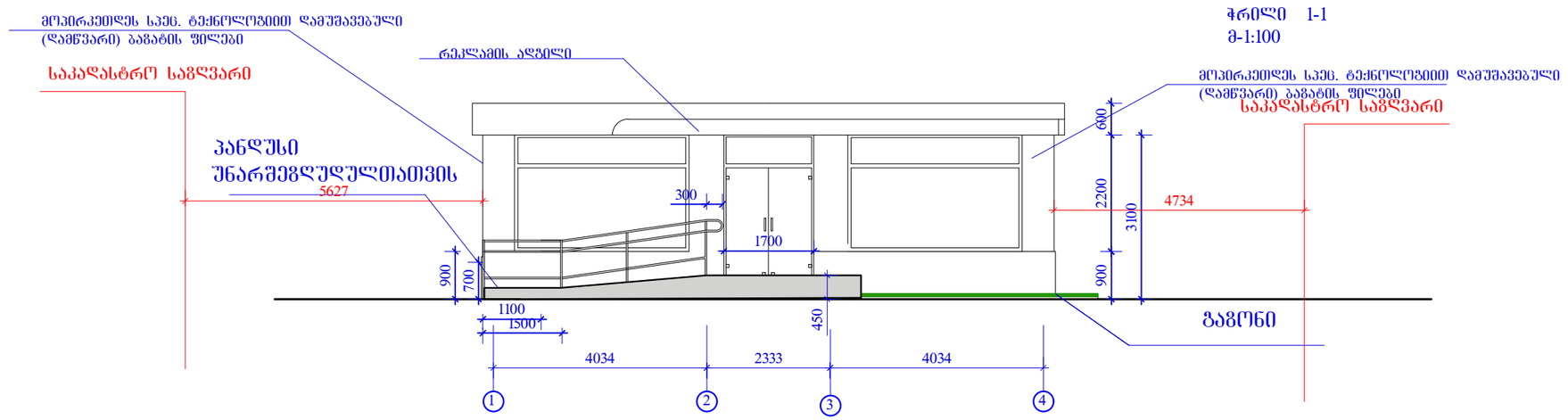

ჭრილი 1-1
მ-1:100

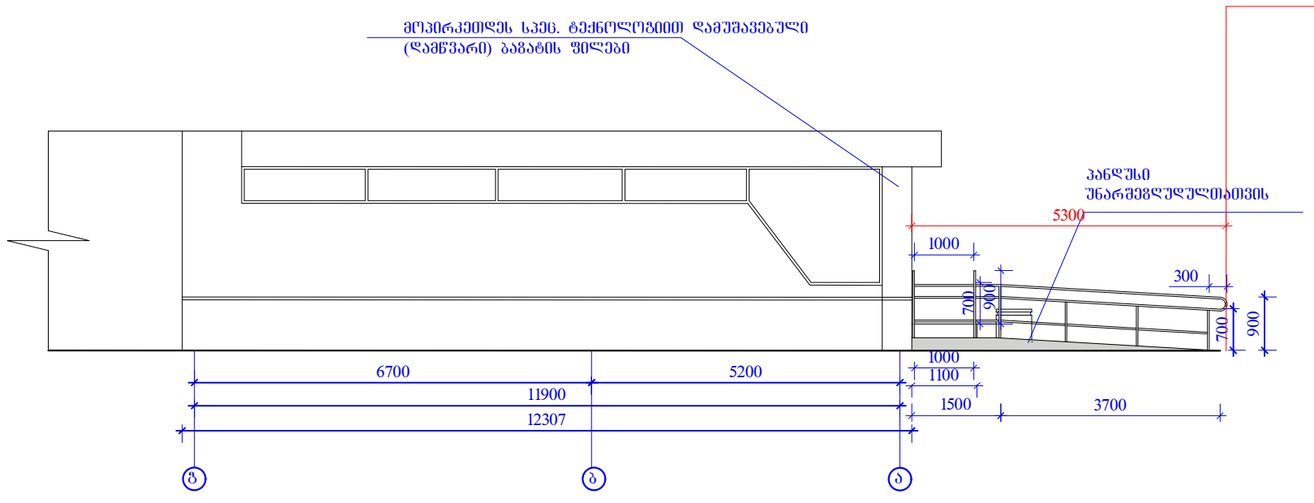

ჭრილი 2-2
მ-1:100

შ.პ.ს. ,,ლ.ჩ. ღიბაინი,,			ქ.ხაშურის პანამენტალის ხეივანი №2 -ის მიმდებარედ არსებული მარგარიტულოვა და ბრანდების შირეების მალაზიის შასალის რამოშსტრუქციის პროექტი
ღირეძღტორი		ლ.ჩლაიძე	
არქიტექტორი		ლ.ჩლაიძე	არქიტექტურული ნაწილი
შეასრულა		ლ.კაკაბაძე	ჭრილი 1-1 და ჭრილი 2-2 მ-1:100 — ფურცელი
შეამოწმა		რ.რამიშვილი	ფურც.რაოდ.