შინაარსი

I განმარტებითი ბარათი

1. საერთო ნაწილი.

2. დემონტაჟის პირობების დახასიათება.

3. სადემონტაჟო ობიექტის დახასიათება და ტექნიკურ-ეკონომიკური მაჩვენებლები.

4. სადემონტაჟო მოედნის ორგანიზაცია.

5. სამუშაოთა წარმოების წესები და მეთოდები.

6. დემონტაჟის ხანგძლივობის დადგენა.

7. უსაფრთხოების ტექნიკა.

8. გარემოს დაცვის ღონისძიებები.

II ძირითადი სადემონტაჟო მანქანების და სატრანსპორტო საშუალებების მოთხოვნილებათა უწყისი.

III სადემონტაჟო გენ.გეგმა.

IV დემონტაჟის წარმოების გრაფიკი.

I განმარტებითი ბარათი

1. საერთო ნაწილი

ა) სადემონტაჟო ორგანიზაციის პროექტის დამუშავებას საფუძვლად დაედო შემდეგი მონაცემები:

- დავალება დაპროქტებაზე;

- პროექტით მიღებული არქიტექტურული და კონსტრუქციული გადაწყვეტები;

- სადემონტაჟო რაიონის სიტუაციური გეგმა;

ბ) დემონტაჟის ორგანიზაციის პროექტი შესრულებულია მოქმედი სადემონტაჟო ნორმების, წესების და სახელმწიფო სტანდარტების (მათ შორის ხანძარფეთქებადი უსაფრთხოების) შესაბამისად. ნორმატიული დოკუმეტის ჩამონთვალი მოცემულია III თავში (გამოყენებული ლიტერატურა), აგრეთვე შესაბამის თავებში და ქვეთავებში.

2. დემონტაჟის პირობების დახასიათება

დემონტაჟისათვის გამიზნული ტერიტორია მდებარეობს ქ.თბილისი, გომბორის ქ.№46/9-ში, საკადასტრო კოდით: 01.12.13.045.065. არსებულ ტერიტორიაზე უნდა განხორციელდეს არსებული შენობის სრული დემონტაჟი.

3. სადემონტაჟო ობიექტის დახასიათება და ტექნიკურ-ეკონომიკური მაჩვენებლები.

სადემონტაჟო შენობა წარმოადგენს ერთ სართულიან საცხოვრებელ ფართს, სარდაფით. მისი მაქსიმალური ზომები გეგმაში არის: 12.60X5.00 მ-ს. შენობის მაქს.სიმაღლე წარმოადგენს ნულოვან ნიშნულთან მიმართებაში საპროექტო მონაცემების ჩათვლით 2.70 მ-ს.

შენობის მზიდი ელემენტები შედგება შემდეგი ელემენტებისაგან:

საძირკვლიბი: მონოლითური რკინა ბეტონის ლენტური.

სვეტები:	მონოლითური რკინა ბეტონის.
კედლები:	საამშენებლო ბლოკის და ქვის წყობა, ცემენტისა და ქვიშის ხსნარზე.
გადახურვის ფილები:	არ გააჩნია.

4. სადემონტაჟო მოედნის ორგანიზაცია

ა) სადემონტაჟო მოედნის ორგანიზაცია –გულისხმობს სადემონტაჟო წარმოების მომზადებას საინჟინრო თვალსაზრისით სნ და წ 3.01.01-85 №1 და №2 დებულებების მიხედვით.

ბ) სადემონტაჟო სამუშაოთა წარმოებისათვის აუცილებელია უსაფრთხოების და ხანძარ საწინააღმდეგო ღონისძიებების დაცვა. ამ მიზნით მუშა მოსამსახურეებზე უნდა ჩატარდეს ინსტრუქტაჟი გამოცდებს ჩატარებით.

გ) წარმოდგენილი მოპ- I მოცულობითი და შინაარსით სნ და წ 3.01.01-85 №1.13 მოთხოვნილებებს საწარმო განაშენიანებაში სამუშაოთა წარმოების თაობაზე.

5. სამუშაოთა წარმოების წესები და მეთოდები

1. მოსამზადებელი სამუშაოები:

მოსამზადებელი სამუშაოებით იწყება სადემონტაჟო ციკლი.

2. სადემონტაჟო სამუშაოების დაწყება:

რკინა-ბეტონის მზიდი ელემენტების ჩახსნა დემონტაჟის სამუშაოები უნდა წარიმართოს თანამედროვე ტექნიკური და ტექნოლოგიური სამუშაოების გამოყენებით. ქარგილები უნდა იყოს ინვენტარულ-გადასაადგილებელი, ადვილად დასაშლელი და დიდი გაბარიტული. არმატურის ნაკეთობების ჩაჭრა უნდა განხორციელდეს ბეტონის მოცილების შემდგომ მონაზომებად.

ა) სამუშაოთა წარმოების უწყვეტობისა და ტექნოლოგიების უზრუნველსაყოფად აუცილებელია ობიექტის აღჭურვა ცხრილში

ჩამოთვლილი (II თავი) მანქანა-მექანიზმებით, ინსტრუმენბტებითა და დანადგარებით.

6. დემონტაჟის ხანგძლივობის დადგენა

ობიექტის სადემონტაჟო სამუშაოების ხანგძლივობის სამუშაოებს წარმართვის თვალსაზრისით ობიექტი ერთ სართულიანი საცხოვრებელი დანიშნულების შენობაა, სარდაფით. პროექტის მიხედვით ხდება მისი სრული დემონტაჟი. გარე პერიმეტრით-საპროექტო, არქიტექტურულ-მოცულობითი და კონსტრუქციული გადაწყვეტილებითი სირთულის მიხედვით საშუალო კატეგორიისაა.

სადემონტაჟო სამუშაოების ხანგძლივობა შესაბამისად შენობის მახასიათებლების მიხედვით განისაზღვროს T=1 თვეს.

7. უსაფრთხოების ტექნიკა

ა) უცხო პირთა, ასევე სადემონტაჟო ოპერაციებში დაუსაქმებელი მუშა მომსახურეთა ყოფნა სამშნებლო მოედანზე დაუშვებელია.

ბ) მუშა-მომსახურე პერსონალს უნდა ჩაუტარდეს ინსტრუქტაჟი მშენებლობაზე უსაფრთხოების ტექნიკის უზრუნველყოფის საკითხებზე, ასევე ტარდება გამოცდაც.

გ) სამუშაოთა წარმოების უზრუნველყოფისათვის და ტექნოლოგიების ურზრუნველსაყოფად ასევე აუცილებელია ობიექტის აღჭურვა განმარტებით ბარათში მოცემული ცხრილის მიხედვით, მანქანა-მექანიზმებით, ინსტრუმენტებით და დანადგარებით.

ც) მომუშავეთა შორის უსაფრთხოების ღონისძიებები უნდა იყოს დაცული სამენოტაჟო სამუშაოთა წარმოების ყველა ეტაპზე, (უსაფრთხოების ტექნიკა მშენებლობაში) და სხვა ნორმატიულ-საკანონმდებლო დოკუმენტების მითითების შესაბამისობით. მათგან ყურადღება მახვილდება შემდეგზე:

1. სამუშაო ადგილები მუშაობის პირობებისა და ტექნოლოგიების გათვალისწინებით უზრუნველყოფილი უნდა იყოს კოლექტიური დაცვისა და სიგნალიზაციის საშუალებით.

2. საჭიროა ჩაიხსნას ნაწილობრივ რკინა ბეტონის სვეტებს შორის დამაკავშირებელი ფერმები ეტაპობრივად.

3. მასალებისა და ნაკეთობების დასაწყობება უნდა მოხდეს მათზე ტექნოლოგიურ პირობათა გათვალისწინებით. ამავე დროს ისინი უნდა დაეწყოს მოსწორებულ ადგილზე, რომ მათი მოცურება არ მოხდეს.

4. ელექტრო უსაფრთხოების წესები ჩამოყალიბებულია სახსტანდარტში 12.10.13-88. ელექტრო კარადა უნდა იყოს ჩაკეტილ მდგომარეობაში. ელექტრო კაბელები.სადენები და მოწყობილობები კი იზოლირებული.

5. იკრძალება ვიბრატორის სხვა ადგილზე გადატანა მისი ელექტრო ქსელიდან გამორთვის გარეშე.

6. სადემონტაჟო მოწყობილობათა ჩართვა საბინაო ელ.ქსელში აკძალულია. თელასის ტექნიკური ზედამხედველობის სამსახურთან შეთანხმებით , ნებადართული სატრანსფორმატორო ქვესადგურებიდან უნდა მოხდეს სამწვერიანი ელ. კაბელის შემოყვანა დახურულ კარადაში, მრიცხველის დაყენება, საიდანაც ძალოვანი და გასანათებელი სადენები გაიმერთება.

7. ეკოლოგია და ბუნების დაცვის საკითხები

ა) დემონტაჟის სამუშაოების დაწყება დაიშვება ქ.თბილისის მერიის ს.ს.ი.პ. არქიტექტურის სამსახურის მიერ გაცემული ნებათვის შემდეგ. დემონტაჟი აუცილებელია განხორციელდეს ბუნების დაცვით და ჰაერის დაბინძურების საწინააღმდეგო ღონისძიებების დაცვით.

ბ) გარემოს დაცვის სამსახურის ნებართვის გარეშე ობიექტის სიახლოვეს იკრძლაება მრავალწლიანი ხეების და ნარგავების მოჭრა ან განადგურება.

გ) არსებულ საკანალიზაციო ჭებში ბეტონის ნარჩნების და ლითონის მორჩენილი მასალების მილსადენების ჩარეცხვა ან მათი დანაგვიანება სამშენებლო ნარჩენებით დაუშვებელია.

დ) სადემონტაჟო სამუშაოების დამთავრების პერიოდში არ მოხდეს მოედნიდან სამშნებლო ნაგვის ღიად დატოვება, რათა ამ შემხვევაშიც არ მოხდეს მტვრის გაბნევა. მოედნიდან ნაგვის გატანა უნდა მოხდეს

მანქანა მექანიზმების დახმარებით სადემონტაჟო სამუშაოების პერიოდში ეტაპობრივად.

II ძირითადი სადემნტაჟო მანქანებისა და სატრანსპორტო საშუალებების მოთხოვნილებათა უწყისი

№	დასახელება	მარკა	რაოდ.ცალი
1	თვითმცლელი, ძარიანი და სპეცატოტრანსპორტი სხვადასხვა სამშ. ტვირთის გასატანად		1
2	ზედაპირული ვიბრატორი	ს-697	1
3	პნევმატური მანქანა-მექანიზმი (ე.წ.. კოდალა)		1
4		სო- 48	1
5		სო-89	1
6		სო-54	1
7	ელ.შესადუღებელი აბარატი	კომპ.	1
8		სპ-2	1
9	პნევმატური ინსტრუმენტი:საბურღი, ხრახნდამჭერი და სხვა		
10	სხვადასხვა დანიშნულების ხელის მოწყობილობა-ინსტრუმენტები;ნიჩბები,ბრები,წერაქვები და სხვა		
მითითებები:რეკომენდირებული მაქანა-დანადგარები და ინსტრუმენტ.მოწყობილობა შესაძლებელია შეიცვალოს ანალოგიური ან უფრო ახალი დანადგარებით.			

გომბორის ქ.№46/9						
სადემონტაჟო სამუშაოების კალენდარული გეგმა						
	გომბორის ქ.№46/9 მოსამზადებელი სამუშაოები	დემონტაჟის ხანგძლივობის განრიგი	დღეების რაოდენობა დემონტაჟის პერიოდების მიხედვით			
			1დღე	1დღე	1დღე	1დღე
1	2	3	4	5	6	7
1	მოსამზადებელი სამუშაოები	1				
2	გადახურვის ნარჩენი ელემენტების დაშლის სამუშაოები	2				
3	საყრდენი სვეტების და ტიხრების დემონტაჟი	3				
4	სამშენებლო ნაგვის გატანა	4				

შენობა ნაგებობის სადემონტაჟო სამუშაოები მოიცავს 24 სამუშაო დღეს

სარდაფის სართულის გეგმა1:100მ

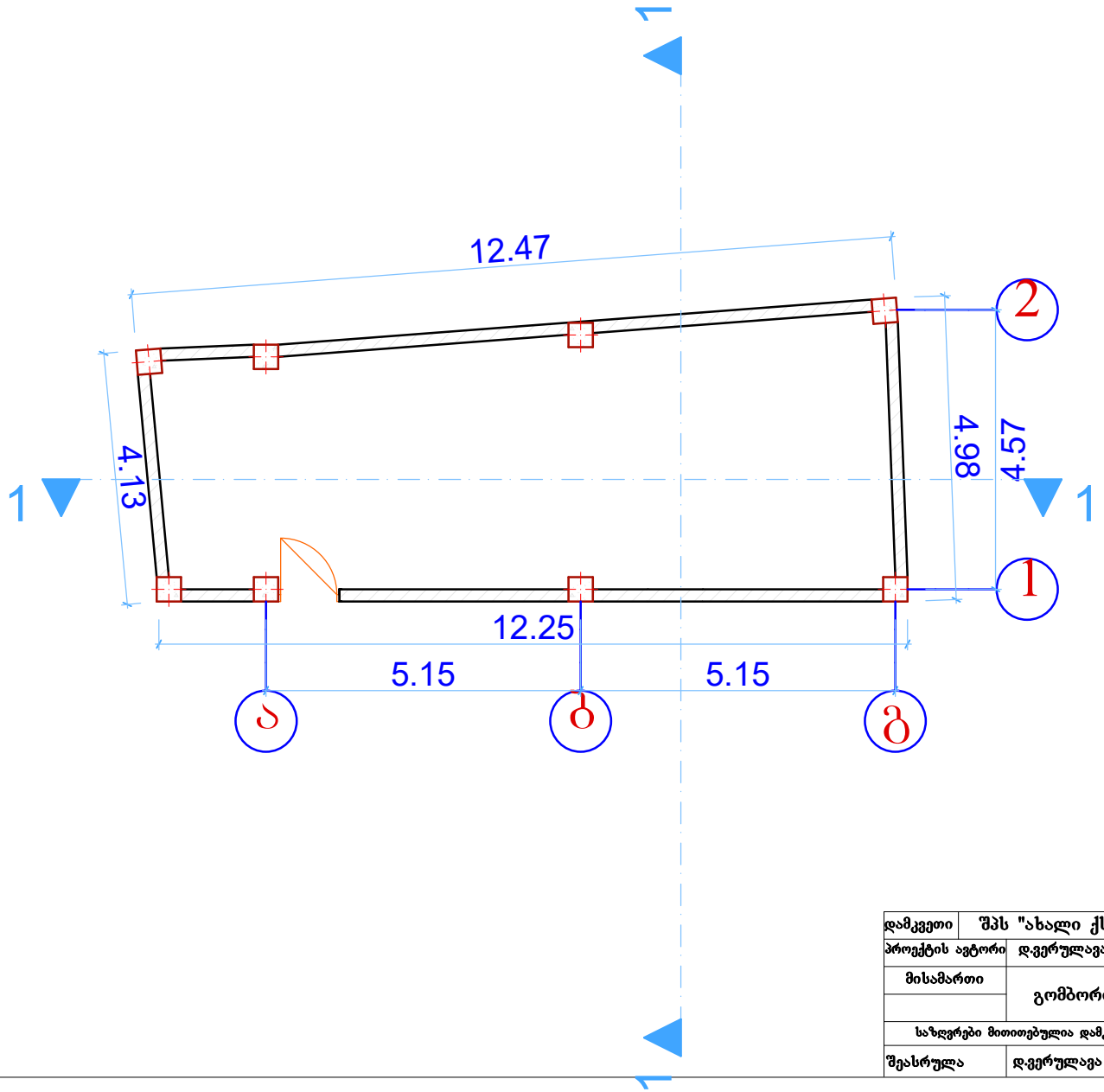

დამკვეთი	შპს "ახალი ქსელები"		UNITED GEORGIA	
პროექტის ავტორი	დ.ვერულავა			
მისამართი	გომბორის ქ№46		საცხოვრებელი სახლი	სტადია / ფურცელი / რაოდ.
				მ. პ. / ა –4 /
საზღვრები მითითებულია დამკვეთის მიერ				დამკვეთი / მასშტაბი
შეასრულა	დ.ვერულავა		გეგმა	თარიღი: 30.09.2018 / 1 : 100

I სართულის გეგმა1:100მ

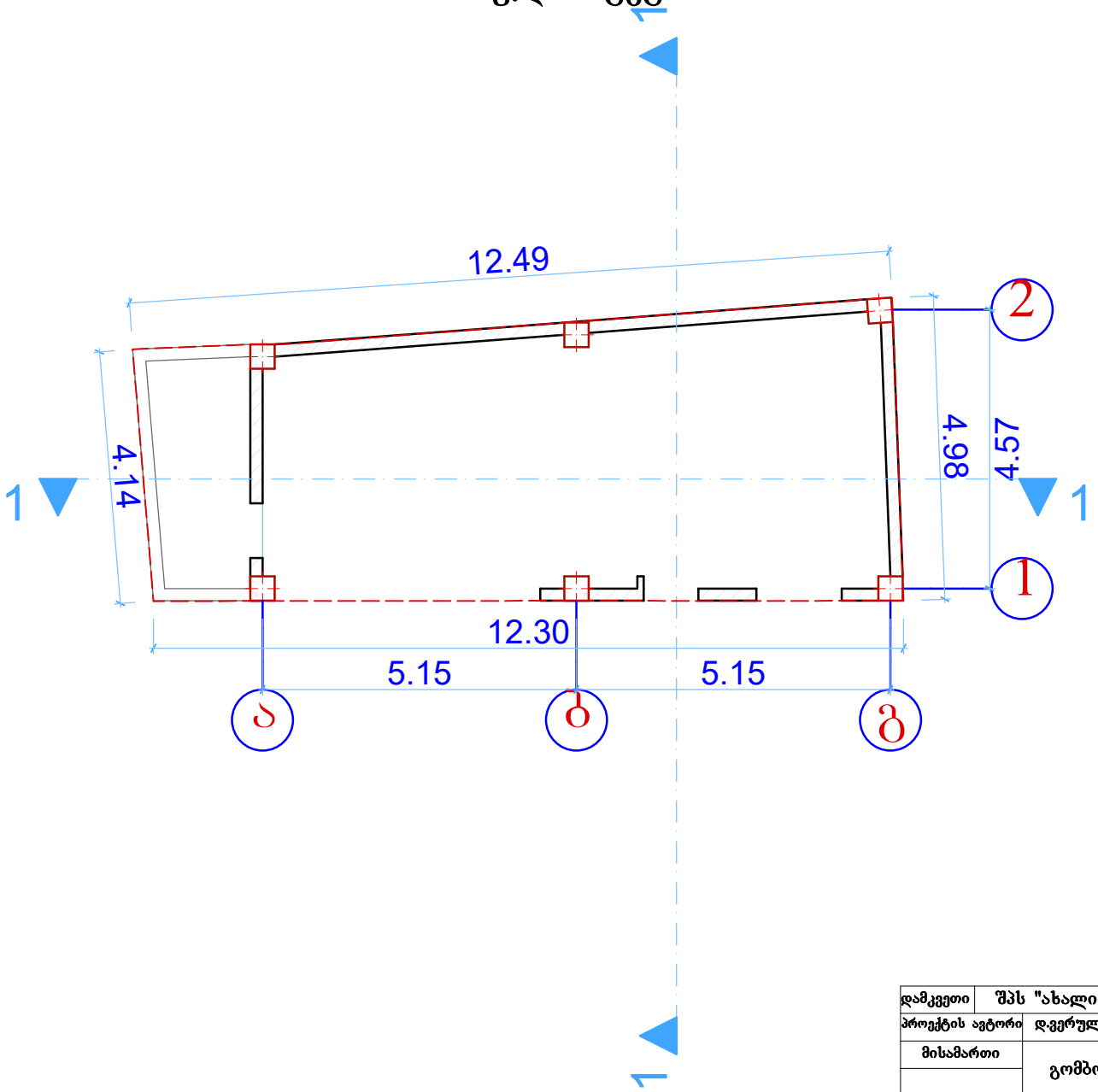

დამკვეთი	შპს "ახალი ქსელები"		UNITED GEORGIA			
პროექტის ავტორი	დ.ვერულავა					
მისამართი	გომბორის ქ№46		საცხოვრებელი სახლი	სტადია	ფურცელი	რაოდ.
				მ. პ.	ა –4	
საზღვრები მითითებულია დამკვეთის მიერ						
შეასრულა	დ.ვერულავა		გეგმა	თარიღი	დამკვეთი	მასშტაბი
				30.09.2018		1 : 100

არსებული 1-1 ჭრილი 1-2 ღერძზე
1:100მ

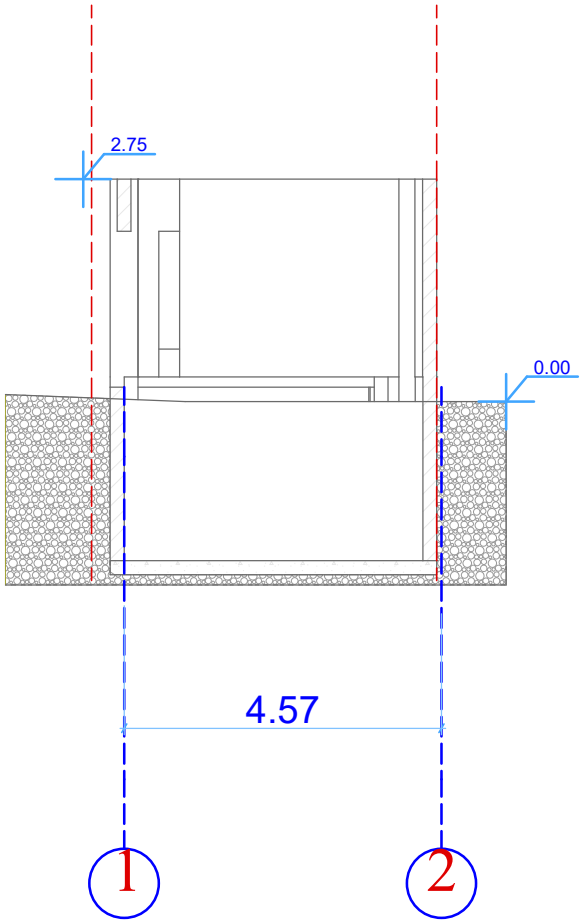

არსებული 2-2 ჭრილი გ-ა ღერძზე
1:100მ

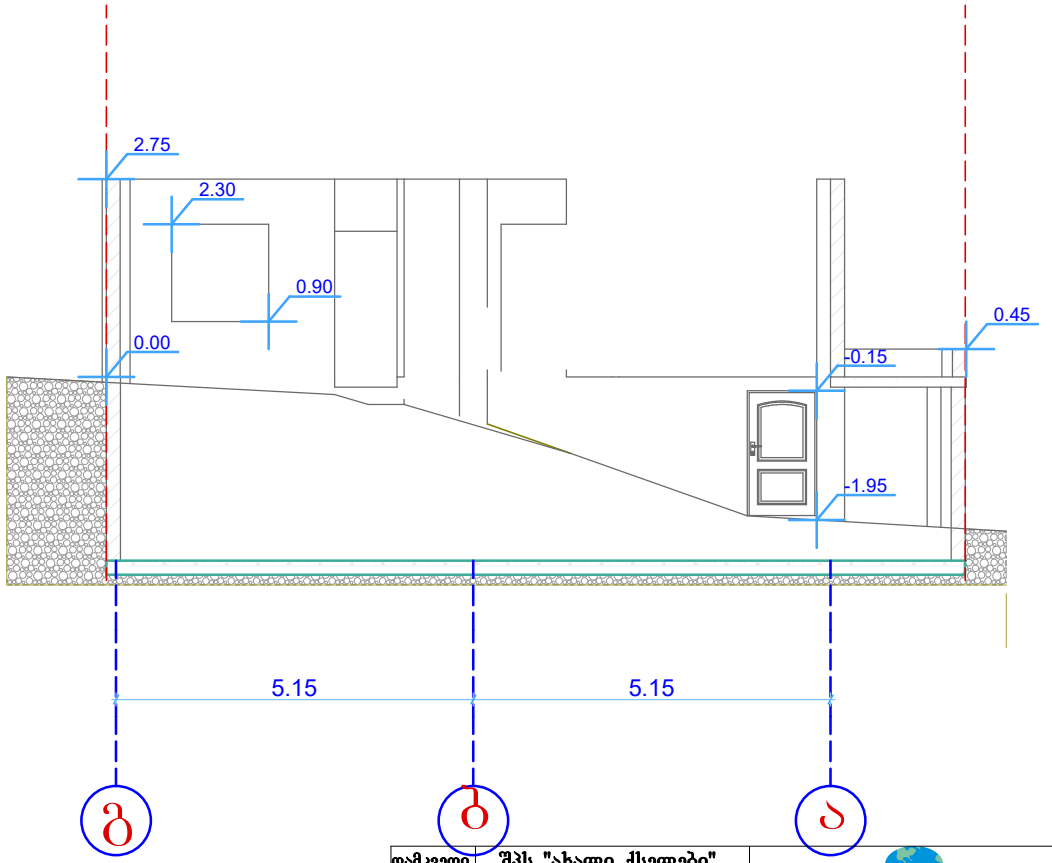

დამკვეთი	შპს "ახალი ქსელები"		UNITED GEORGIA		
პროექტის ავტორი	დ.ვერულავა				
მისამართი	გომბორის ქ№46		საცხოვრებელი სახლი	სტადია / ფურცელი / რაოდ.	
				მ. პ. / ა –4	
საზღვრები მითითებულია დამკვეთის მიერ				თარიღი / დაკვეთა / მასშტაბი	
შეასრულა	დ.ვერულავა		ჭრილი	30.09.2018 /	1 : 100

არსებული ფასადი ა-გ ღერძზე 1:100მ

საკადასტრო საზღვარი

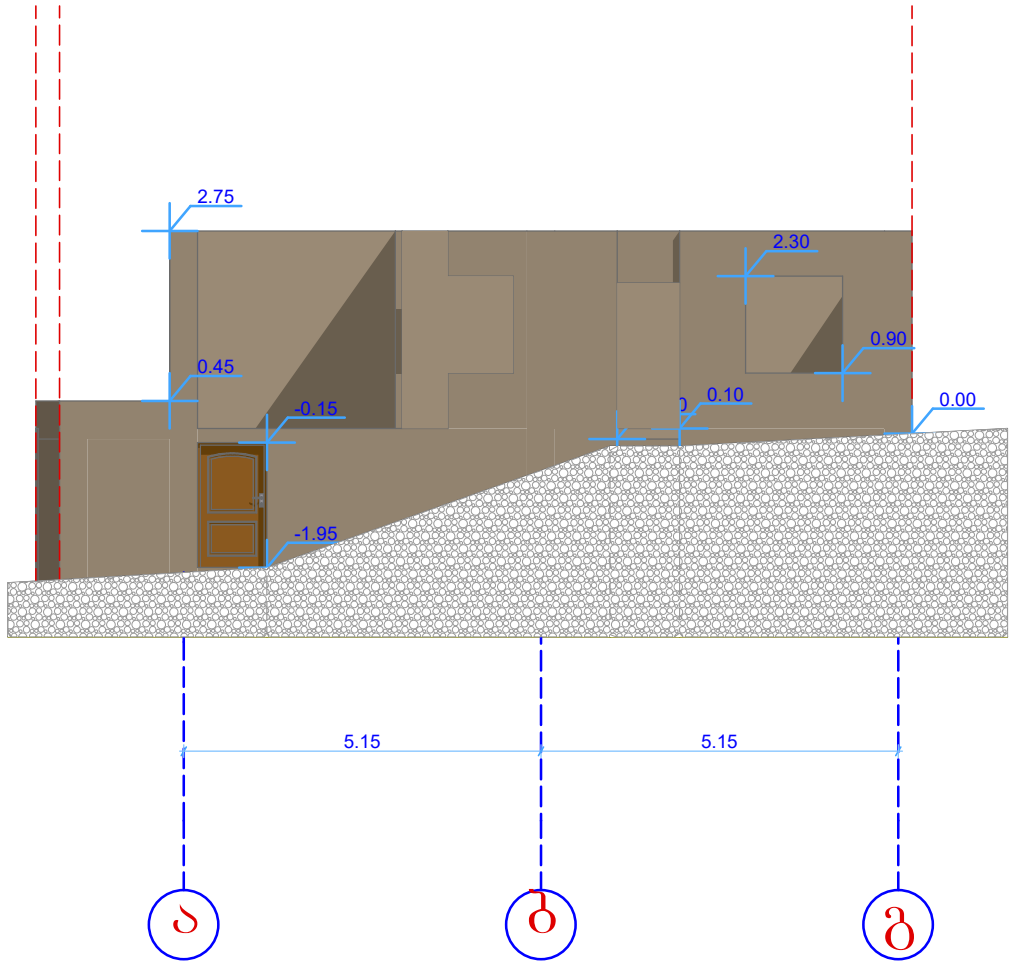

დამკვეთი	შპს "ახალი ქსელები"		UNITED GEORGIA		
პროექტის ავტორი	დ.ვერულავა				
მისამართი	გომბორის ქ.№46		საცხოვრებელი სახლი	სტადია	ფურცელი	რაოდ.
				მ. პ.	ა -4	
საზღვრები მითითებულია დამკვეთის მიერ				თარიღი	დამკვეთი	მასშტაბი
შესასრულა	დ.ვერულავა		ფასადი	30.09.2018		1 : 100

არსებული ფასადი 2-1 ღერძზე 1:100მ

საკადასტრო საზღვარი

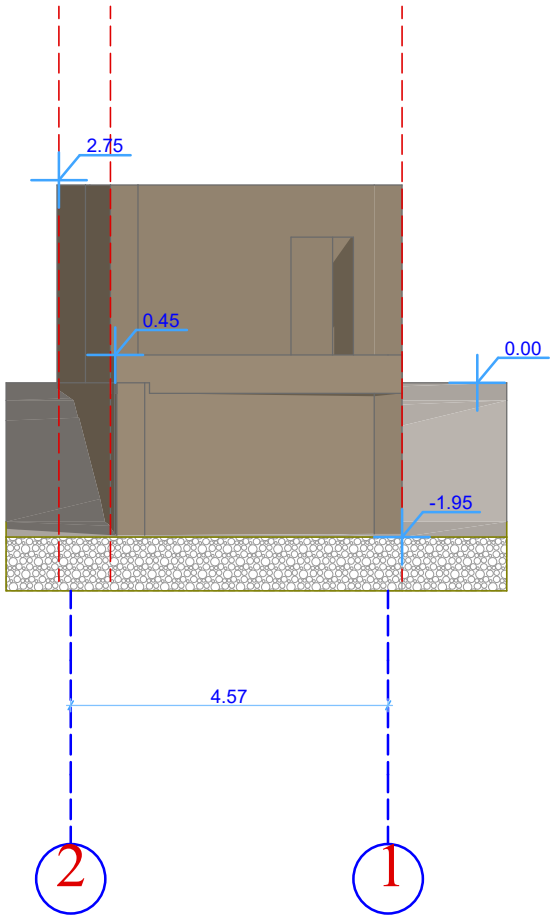

დამკვეთი	შპს "ახალი ქსელები"	UNITED GEORGIA	
პროექტის ავტორი	დ.ვერულავა		
მისამართი	გომბორის ქ.№46	საცხოვრებელი სახლი	სტადია: მ. პ. / ფურცელი: ა –4 / რაოდ.
საზღვრები მითითებულია დამკვეთის მიერ			
შეასრულა	დ.ვერულავა	ფასადი	თარიღი: 30.09.2018 / დამკვეთი / მასშტაბი: 1 : 100

არსებული ფასადი 1-2 ღერძზე 1:100მ

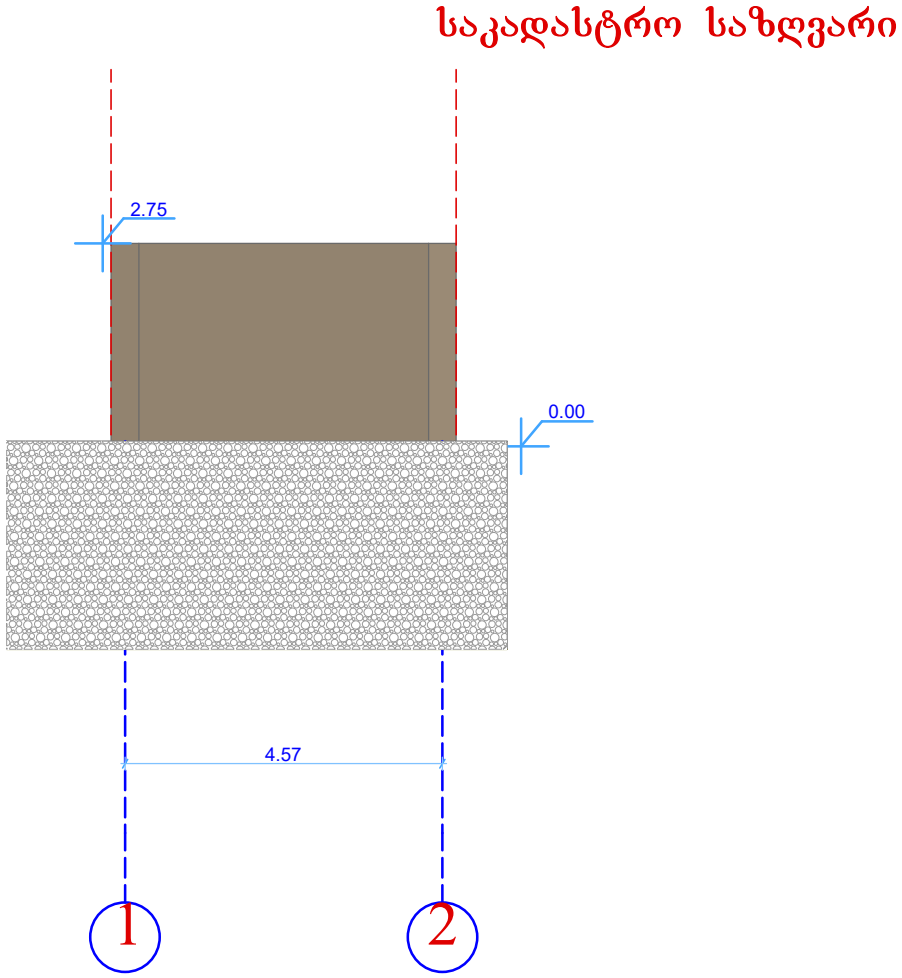

დამკვეთი	შპს "ახალი ქსელები"		UNITED GEORGIA			
პროექტის ავტორი	დ.ვერულავა					
მისამართი	გომბორის ქ.№46		საცხოვრებელი სახლი	სტადია	ფურცელი	რაოდ.
				მ. პ.	ა -4	
საზღვრები მითითებულია დამკვეთის მიერ				თარიღი	დამკვეთი	მასშტაბი
შეასრულა	დ.ვერულავა		ფასადი	30.09.2018		1 : 100




GC-189-GG











