შენობა-ნაგებობის უსაფრთხოების წესებთან შესაბამისობის ანალიზი

გამოყენებული წესები - **„შენობა-ნაგებობის უსაფრთხოების წესები“**

ჩამოთვალეთ შენობის დაკავებულებები და აღწერეთ თითოეული გამოყენება
1. **სასაწყობო ჯგუფი სწ-1** -1.80, -1.05, 0.00, +1.30 და +4,20 ნიშნულებზე განთავსებული საწყობი.

კონსტრუქციის ტიპი:	
განსაზღვრეთ კონსტრუქციის არსებული შენობისთვის: მაგალითი: II-A, II-B, V-A, V-B	**III – B მიწის ზემოთ 1 სართული და მიწის ქვემოთ 1 სართული**
განსაზღვრეთ კონსტრუქციის ტიპი ახალი შენობისთვის: მაგალითი: II-A, II-B, V-A, V-B	**III - A მიწის ზემოთ 1 სართული**
შერეული კონსტრუქციის შემთხვევაში მიუთითეთ ტიპები, რომელიც გამოყენებული იქნება, განსაზღვრეთ ტიპები და მათი მდებარეობა:	

სიმაღლის შეზღუდვები ცხრილი 503 -ის მიხედვით		
დაკავებულობები	**დასაშვები სართულიანობა**	**შემოთავაზებული სართულიანობა**
4. სასაწყობო ჯგუფი სწ-1	**3**	**1 სართული**
	დასაშვები სიმაღლე	**შემოთავაზებული სიმაღლე**
შენობის საერთო სიმაღლე =	**19.80**	**5.0**
მიწის ზემოთ სართულის რაოდენობა =		**1**
მიწის დონის ქვედა სართულის რაოდენობა =		**1**

ფართობის შეზღუდვები ცხრილი 503 -ის მიხედვით			
დაკავებულობები		დასაშვები ფართობი კვ.მ.	შემოთავაზებული ფართობი კვ.მ.
სასაწყობო ჯგუფი სწ-1 საწყობი		2420	2055
იატაკის საერთო ფართობი =		418.9 (-1.80 ნიშ) + 441.7 (0,00 ნიშ) + 432.1(-1.05 ნიშ) 346,1 (-1.05 ნიშ) + 415,6 (+1,30 ნიშ) + 375 (+4.20 ნიშ) = 2429,4 კვ.მ.	
იატაკების რაოდენობა =		მიწის დონის ზედა 2 მიწის დონის ქვედა 1	
შენობის საერთო ფართობი =		418.9 (-1.80 ნიშ) + 441.7 (0,00 ნიშ) + 432.1(-1.05 ნიშ) 346,1 (-1.05 ნიშ) + 415,6 (+1,30 ნიშ) + 375 (+4.20 ნიშ) = 2429,4 კვ.მ.	

გარე კედლის ცეცხლმედეგობისა და ღიობისადმი მოთხოვნები ცხრილების 602-ის და 705.8 -ის მიხედვით									
გარე კედელი	ხანძარსაწინააღმდეგო მანძილი (მეტრი)	ცეცხლმედეგობის ხარისხი (საათი)		კედლის ღიობების ფართობი					
		მოთხოვნილი	გათვალისწინებული	დასაშვები			გათვალისწინებული		
				დაცული	დაუცველი საშხეფებით	დაუცველი	დაცული	დაუცველი საშხეფებით	დაუცველი
“ა-კ” ღერძებში	0.30	2	2	დაუშვებელია	დაუშვებელია	დაუშვებელია	-	-	-
“1-10” ღერძებში	0.10	2	2	დაუშვებელია	დაუშვებელია	დაუშვებელია	-	-	-
“გ-ა” ღერძებში	9.0-ზე მეტი	0	2	შეუზღუდავია	შეუზღუდავია	შეუზღუდავია	-	აკმაყოფილებს	-
“10-7” ღერძებში	9.0-ზე მეტი	0	2	შეუზღუდავია	შეუზღუდავია	შეუზღუდავია	-	აკმაყოფილებს	-

ხანძრისაგან დაცვის სისტემებისადმი მოთხოვნები									
დაკავებულობები/სივრცეები /გასასვლელი საშუალებები	ავტოსა შხეფი სისტემა	ალტერნ ატიული ავტომა ტური ცეცხლს აქრობი სისტემა	სახანძრო განგაშისა და ცეცხლაღმომჩე ნი სისტემები	სახანძ რო მილდ გარებ ის სისტე მები	კვამლი ს საკონტ როლო სისტემ ები	ხელის ცეცხლ მაქრები	საავარიო განგაშის სისტემები	ხანძრი ს მართვი ს ცენტრი	სახანძრო-სამაშველ ო სამსახურ ის მიერ გამოსაყენ ებელი მისაერთე ბელი
სასაწყობო ჯგუფი სწ-1 საწყობი	კი	-	-	-	-	კი	-		
კიბის უჯრედები	-	_	_	-	-	-	_		
დერეფნები	-	-	-	-	-	-	-		
ლიფტი	_	_	_	_	_	_	_		
ლიფტის სამანქანო	_	_	-	_	_	_	_		

განიავებისადმი მოთხოვნები		
დაკავებულობები/სივრცეები/გასასვლელი საშუალებები	ბუნებრივი განიავება	ხელოვნური განიავება
სასაწყობო ჯგუფი სწ-1 საკვები პროდუქტების საწყობი	-	კი
კიბის უჯრედი	-	-
ლიფტის შახტა	-	-
დერეფანი	-	-

თითოეული სართულიდან და სივრციდან გასასვლელი საშუალება									
სართულები	დაკავებულობა და დაკავებულობის დატვირთვის ჯამური მაჩვენებელი	მოთხოვნილი გასასვლელების/გასასვლელთან მისადგომის რაოდენობა	გათვალისწინებული გასასვლელების/გასასვლელთან მისადგომის რაოდენობა და ტიპი	გასასვლელი საშუალებების სიგანე (მეტრი)					
				გზა-კიბეები		დერაფანი,		გასასვლელის გზა-კარი	
				მოთხოვნილი	გათვალისწინებული	მოთხოვნილი	გათვალისწინებული	მოთხოვნილი	გათვალისწინებული (თავისუფალი)
+1,30 ნიშნულზე	სასაწყობო ჯგუფი სწ-1 საწყობი (არსებული შენობა 1)	1	2 (გზა-კარი)	-	-	_	_	0.82	1,90
-1,05 ნიშნულზე	სასაწყობო ჯგუფი სწ-1 საწყობი (არსებული შენობა 2)	1	2 (გზა-კარი)	-	-	_	_	0.82	1,90
+0.00, -1.05 ნიშნულზე	სასაწყობო ჯგუფი სწ-1 საწყობი (საპროექტო მიშენება)	2	2 (გზა-კარი)	_	_	_	_	0.82	4,30
-1,80 ნიშნულზე	სასაწყობო ჯგუფი სწ-1 საწყობი (არსებული შენობა 2)	1	1 (გზა-კიბე)	1,10	1,28	_	_	0.82	1,15
+4,20 ნიშნულზე	სასაწყობო ჯგუფი სწ-1 საწყობი (საპროექტო დაშენება)	1	1 (გზა-კიბე)	1,10	1,30	_	_	0.82	1,40

წყალსადენი სისტემის ფიქსირებული მოწყობილობების რაოდენობა ცხრილი 1602.1-ის მიხედვით													
სართულები	დაკავებულობა და დაკავებულობის დატვირთვის ჯამური მაჩვენებელი	**ფიქსირებული მოწყობილობები** (ცალი)											
		უნიტაზი			ტუალეტის ხელსაბანები			აბაზანა/შხაპი		სასმელი წყლის ფანტანი		სამომსახურეო ნიჟარა	
		მოთხოვნილი		გათვალისწინებული	მოთხოვნილი		გათვალისწინებული	მოთხოვნილი	გათვალისწინებული	მოთხოვნილი	გათვალისწინებული	მოთხოვნილი	გათვალისწინებული
-1.05, 0,00 +1,30, +4,20 ნიშნულზე	**სასაწყობო ჯგუფი სწ-1** **ს.დ.დ. 71** საწყობი	1 კ	1 ქ	1 ქალი, 1 კაცი + 1 (შშმპ)	1 ქ	1 კ	1 ქალი, 1 კაცი + 1 (შშმპ)	–	-	1	1	1	1

ᲑᲔᲒᲛᲐ ᲜᲘᲨᲜᲣᲚᲖᲔ -1.80

ᲨᲔᲜᲝᲑᲘᲡ ᲨᲘᲓᲐ ᲐᲖᲝᲛᲕᲘᲗᲘ ᲜᲐᲮᲐᲖᲘ

ᲨᲔᲜᲝᲑᲐ №1/1 -ᲘᲡ ᲡᲐᲠᲓᲐᲤᲘᲡ ᲑᲔᲒᲛᲐ

ᲡᲐᲙᲐᲓᲐᲡᲢᲠᲝ ᲙᲝᲓᲘ: 01.19.19.004.076

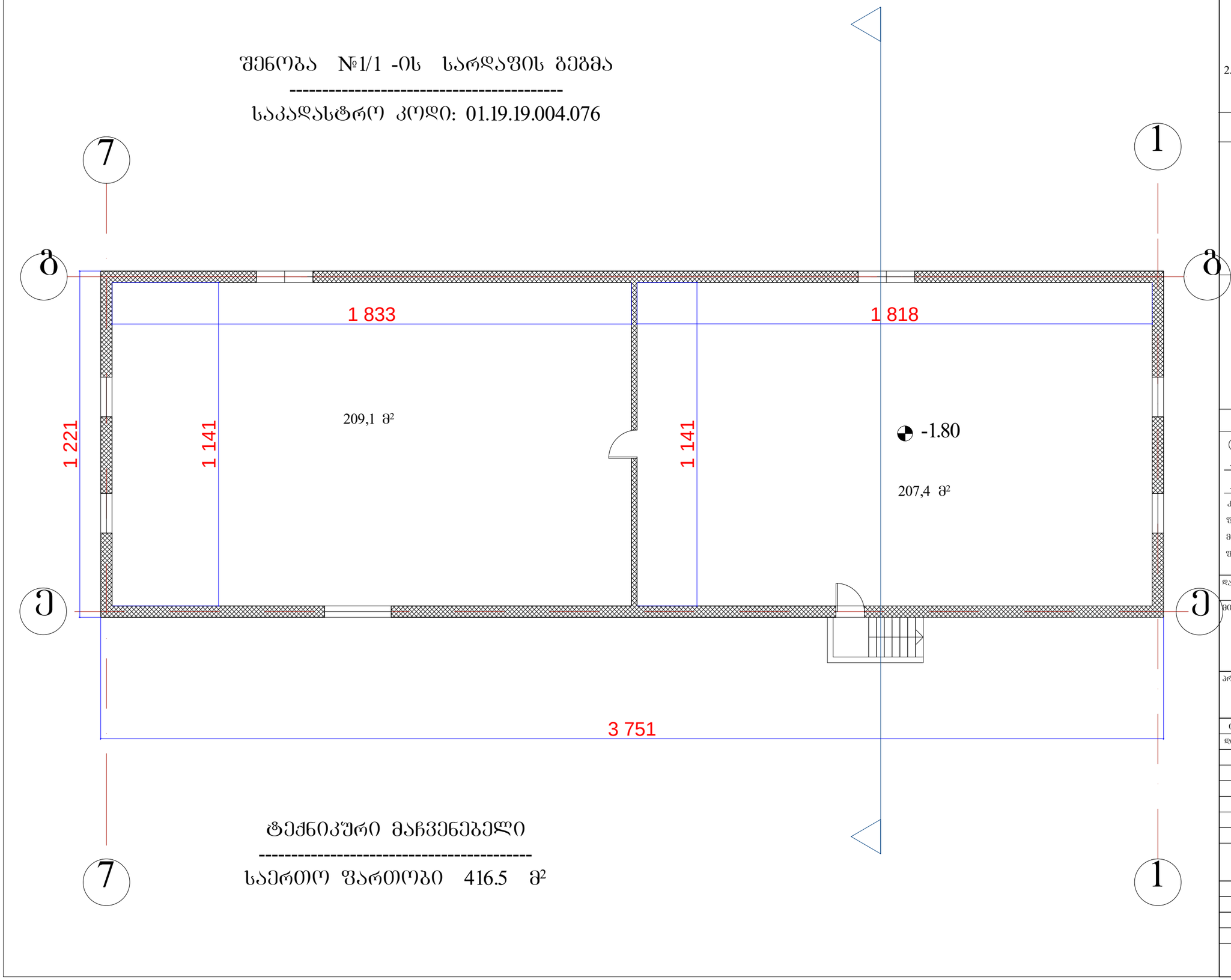

ᲢᲔᲥᲜᲘᲙᲣᲠᲘ ᲛᲐᲩᲕᲔᲜᲔᲑᲔᲚᲘ

ᲡᲐᲔᲠᲗᲝ ᲤᲐᲠᲗᲝᲑᲘ 416.5 მ²

| ᨶᨶᨶ

შენობა №1/1 -ის გეგმა

საკადასტრო კოდი: 01.19.19.004.076

შენობის შიდა აზომვითი ნახაზი

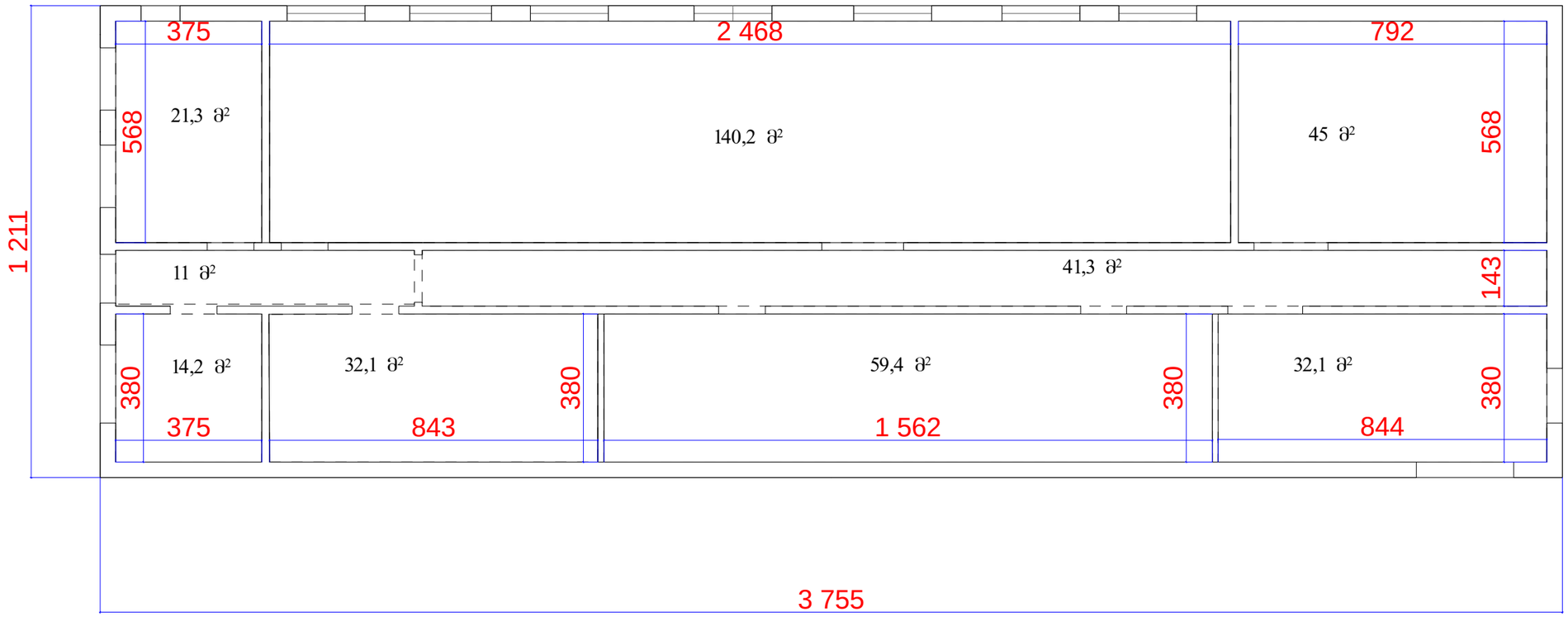

ტექნიკური მაჩვენებელი

საერთო ფართობი 396.6 მ²

ფორმატი -3	დაკვეთა №	

შენიშვნები:

1. ნახაზზე ზომები მოცემულია მეტრებში.

2. ნახაზის ყველა ცვლილება მშენებლობისას შეთანხმებული უნდა იყოს პროექტის ავტორთან.

ტექნიკურ-ეკონომიკური მაჩვენებლები:

პირობითი ნიშნები:

⑥ –	– კედელი
–	– ტიხარი
–	– რიგელი
ქ-ნ _	– დიაფრაგმა
ფ-ნ _	– კოლონა
მ-ნ _	– ღერძის ხაზი
ფარ-ნ_	– საკადასტრო საზღვარი

დამკვეთი

მისამართი

ქალაქი თბილისი, მიხეილ გახოკიძის ქუჩა, N 24

შპს „არქ ქრიატივნი"

პროექტის სახელწოდება

საწყობი

თანამდებობა	გვარი	ხელმოწერა	თარიღი
დირექტორი	ო.ხუხაშვილი		
ავტორი	ო.ხუხაშვილი		
ავტორი	ქ.ხუხაშვილი		

მასშტაბი	1:100	ნახაზი:
თარიღი		გეგმები

სტადია	ფურცელი	ფურცლები

შენობის შიდა აზომვითი ნახაზი

შენობა №02/1 -ის გეგმა

საკადასტრო კოდი: 01.19.19.004.076

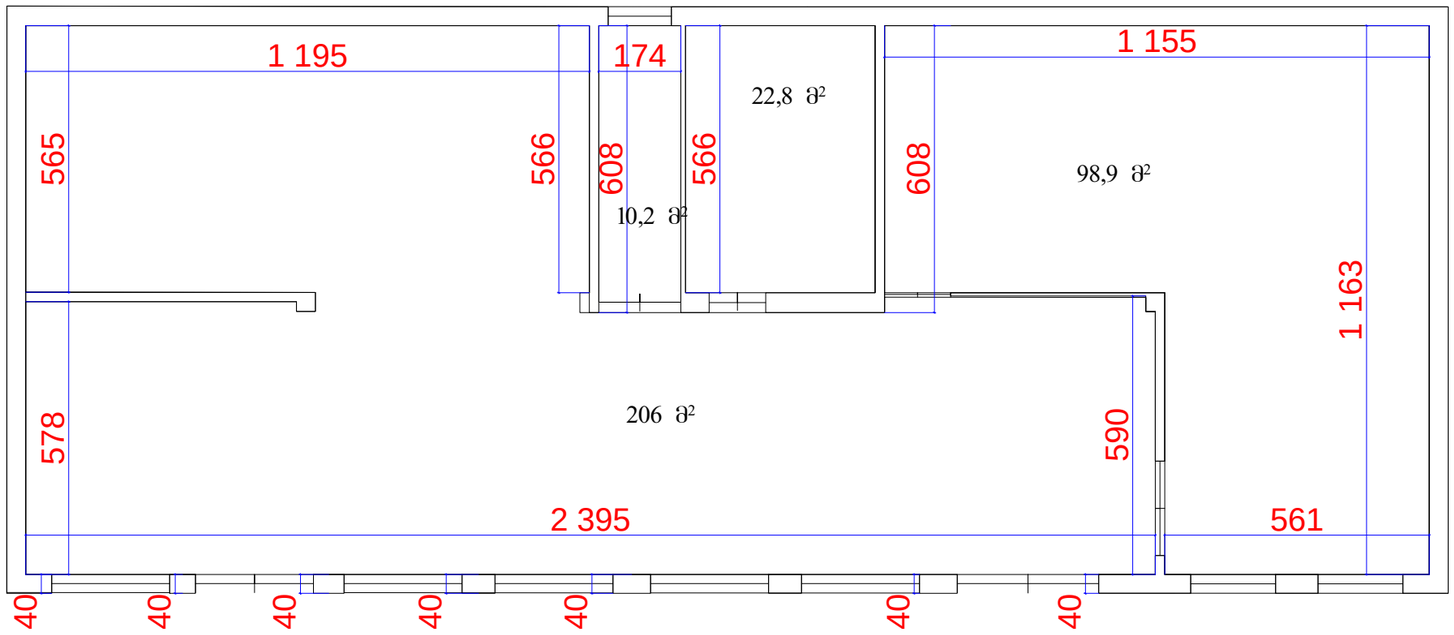

ტექნიკური მაჩვენებელი

საერთო ფართობი 337.9 მ²

შრომატი -3 | დაკვეთა №

შენიშვნები:

1. ნახაზზე ზომები მოცემულია მეტრებში.

2. ნახაზის ყველა ცვლილება მშენებლობისას შეთანხმებული უნდა იყოს პროექტის ავტორთან.

ტექნიკურ-ეკონომიკური მაჩვენებლები:

პირობითი ნიშნები:

- ⑥ –
- ± –
- ± –
- კ-ნ _
- შ-ნ _
- მ-ნ _
- შარ-ნ_
- კედელი
- ტიხარი
- რიგელი
- დიაფრაგმა
- კოლონა
- ღერძის ხაზი
- საკადასტრო საზღვარი

დამკვეთი

მისამართი

ქალაქი თბილისი, მიხეილ გახოკიძის ქუჩა, N 24

შპს „არქ ქრიატივნი"

პროექტის სახელწოდება

საწყობი

თანამდებობა	გვარი	ხელმოწერა	თარიღი
დირექტორი	ო.ხუხაშვილი		
ავტორი	ო.ხუხაშვილი		
ავტორი	ქ.ხუხაშვილი		

მასშტაბი	1:100	ნახაზი:
თარიღი		გეგმები

სტადია	ფურცელი	ფურცლები

გეგმა ნიშნულზე 0.00



ტექნიკური მაჩვენებელი

საერთო ფართობი 1611.2 მ²

ფორმატი -3	დაკვეთა №	

შენიშვნები:

1. ნახაზზე ზომები მოცემულია მეტრებში.

2. ნახაზის ყველა ცვლილება მშენებლობისას შეთანხმებული უნდა იყოს პროექტის ავტორთან.

ტექნიკურ-ეკონომიკური მაჩვენებლები:

პირობითი ნიშნები:

- ⑥ –
- – –
- – –
- კ-ნ –
- ფ-ნ –
- მ-ნ –
- ფარ-ნ –
- – კედელი
- – ტიხარი
- – რიგელი
- – დიაფრაგმა
- – კოლონა
- – ღერძის ხაზი
- – საკადასტრო საზღვარი

დამკვეთი

მისამართი

ქალაქი თბილისი, მიხეილ გახოკიძის ქუჩა, N 24

შპს „არქ ქრიატიონი"

პროექტის სახელწოდება

საწყობი

თანამდებობა	გვარი	ხელმოწერა	თარიღი
დირექტორი	ო.ხუხაშვილი		
ავტორი	ო.ხუხაშვილი		
ავტორი	ძ.ხუხაშვილი		

მასშტაბი	1:100	ნახაზი:
თარიღი		გეგმები

სტადია	ფურცელი	ფურცლები

გეგმა ნიშნულზე 4.20

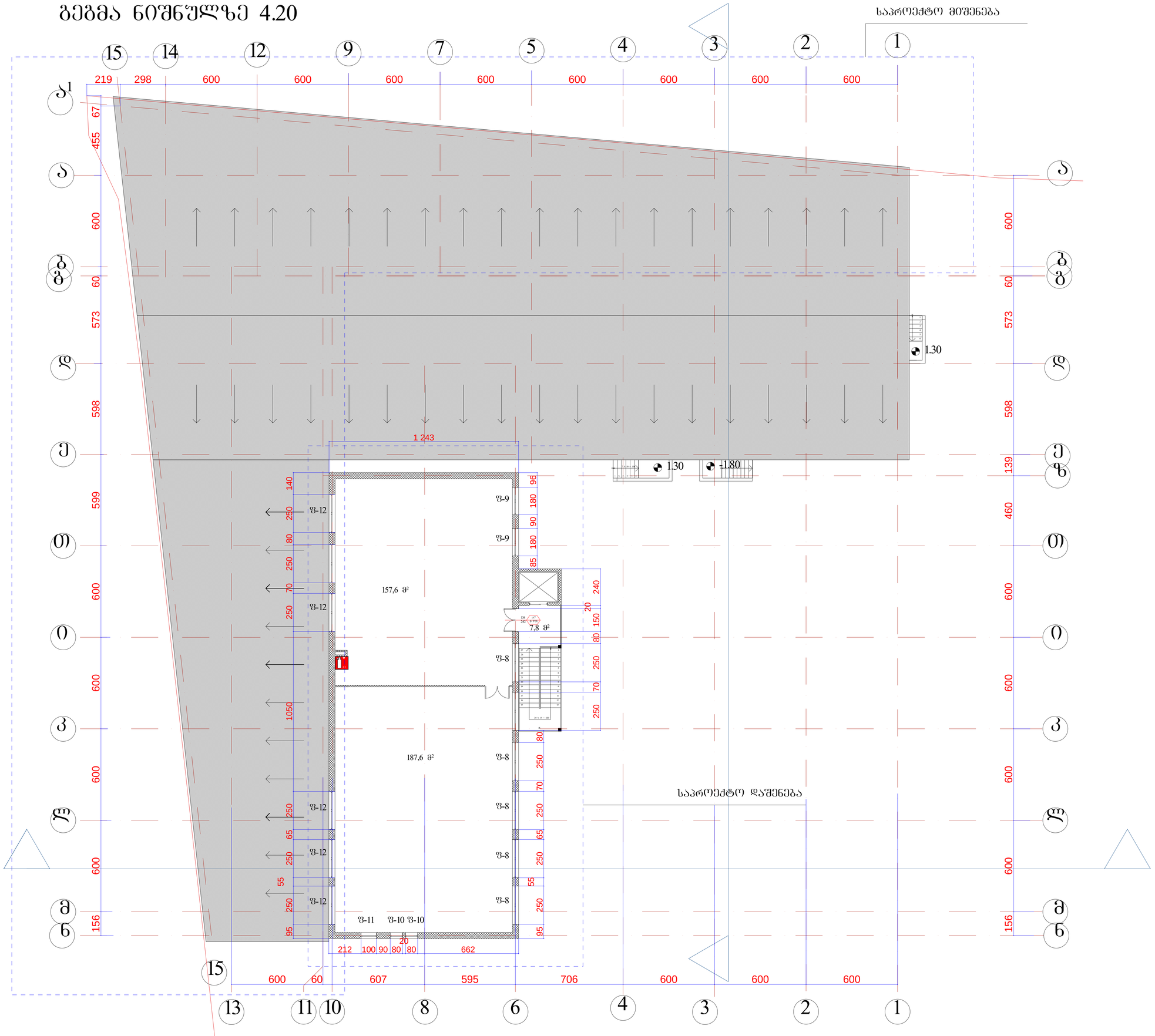

ფორმატი -3	დაკვეთა №	

შენიშვნები:

1. ნახაზზე ზომები მოცემულია მეტრებში.

2. ნახაზის ყველა ცვლილება მშენებლობისას შეთანხმებული უნდა იყოს პროექტის ავტორთან.

ტექნიკურ-ეკონომიკური მაჩვენებლები:

პირობითი ნიშნები:

ნ –	კედელი
–	ტიხარი
–	რიგელი
კ-ნ –	დიაფრაგმა
ფ-ნ –	კოლონა
მ-ნ –	ღერძის ხაზი
ფარ-ნ –	საკადასტრო საზღვარი

დამკვეთი

მისამართი

ქალაქი თბილისი, მიხეილ გახოკიძის ქუჩა, N 24

შპს „არქ ქრიატიონი"

პროექტის სახელწოდება

საწყობი

თანამდებობა	გვარი	ხელმოწერა	თარიღი
დირექტორი	ო.ხუხაშვილი		
ავტორი	ო.ხუხაშვილი		
ავტორი	ძ.ხუხაშვილი		

მასშტაბი	1:100	ნახაზი:
თარიღი		გეგმები

სტადია	ფურცელი	ფურცლები

სახურავის გეგმა

საპროექტო მიშენება

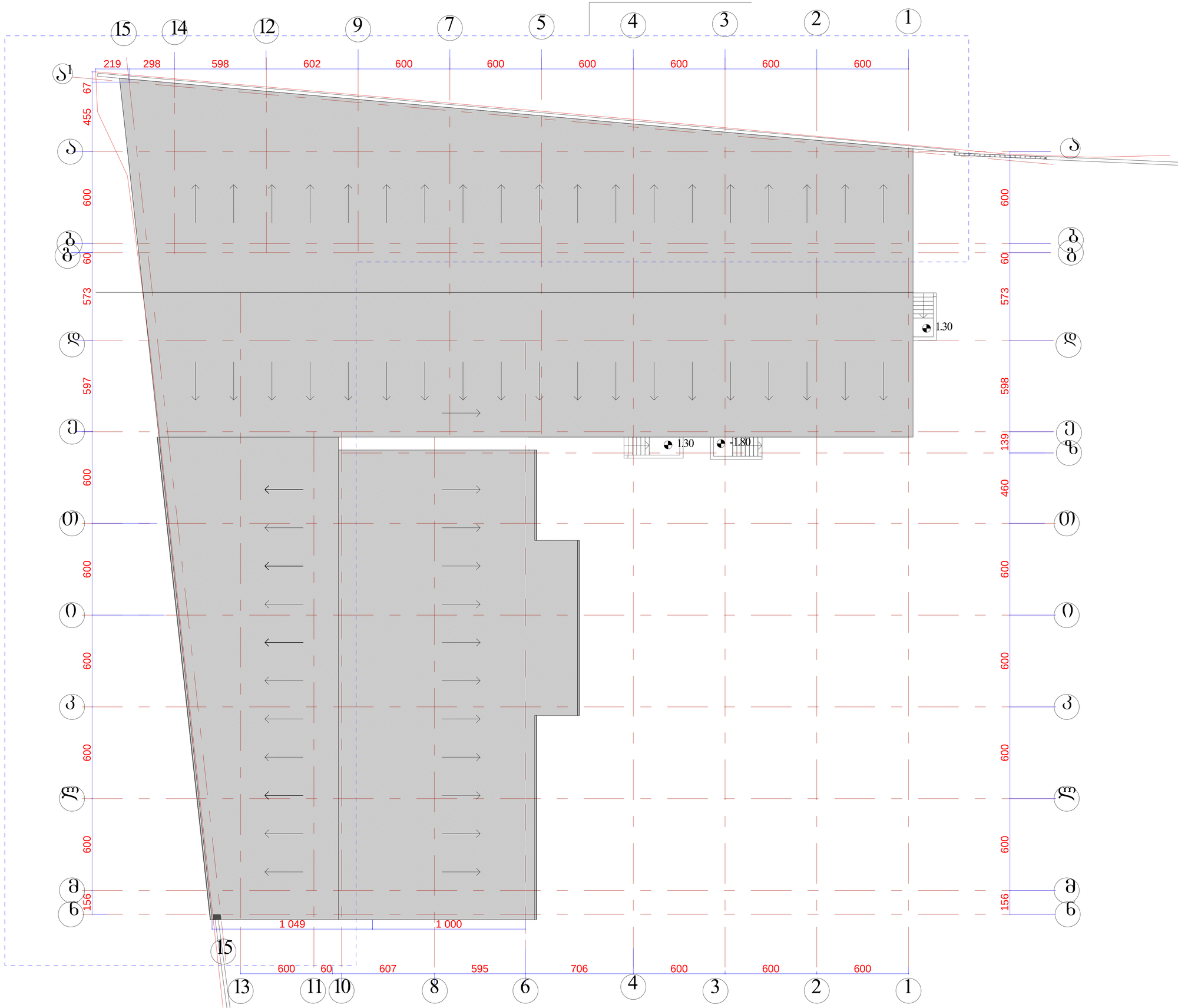

ფორმატი -3	დაკვეთა №	

შენიშვნები:

1. ნახაზზე ზომები მოცემულია მეტრებში.

2. ნახაზის ყველა ცვლილება მშენებლობისას შეთანხმებული უნდა იყოს პროექტის ავტორთან.

ტექნიკურ-ეკონომიკური მაჩვენებლები:

პირობითი ნიშნები:

- 6 –
- –
- –
- კ-ნ –
- წ-ნ –
- მ-ნ –
- წარ-ნ –
- კედელი
- ტიხარი
- რიგელი
- დიაფრაგმა
- კოლონა
- ღერძის ხაზი
- საკადასტრო საზღვარი

დამკვეთი

მისამართი

ქალაქი თბილისი, მიხეილ გახოკიძის ქუჩა, N 24

პროექტის სახელწოდება

საწყობი

თანამდებობა	გვარი	ხელმოწერა	თარიღი
დირექტორი	ო.ხუხაშვილი		
ავტორი	ო.ხუხაშვილი		
ავტორი	ქ.ხუხაშვილი		

მასშტაბი	1:100	ნახაზი:
თარიღი		გეგმები

სტადია	ფურცელი	ფურცლები

გეგმა ნიშნულზე -1.80

შენობის შიდა აზომვითი ნახაზი

შენობა №1/1 -ის სარდაფის გეგმა

საკადასტრო კოდი: 01.19.19.004.076

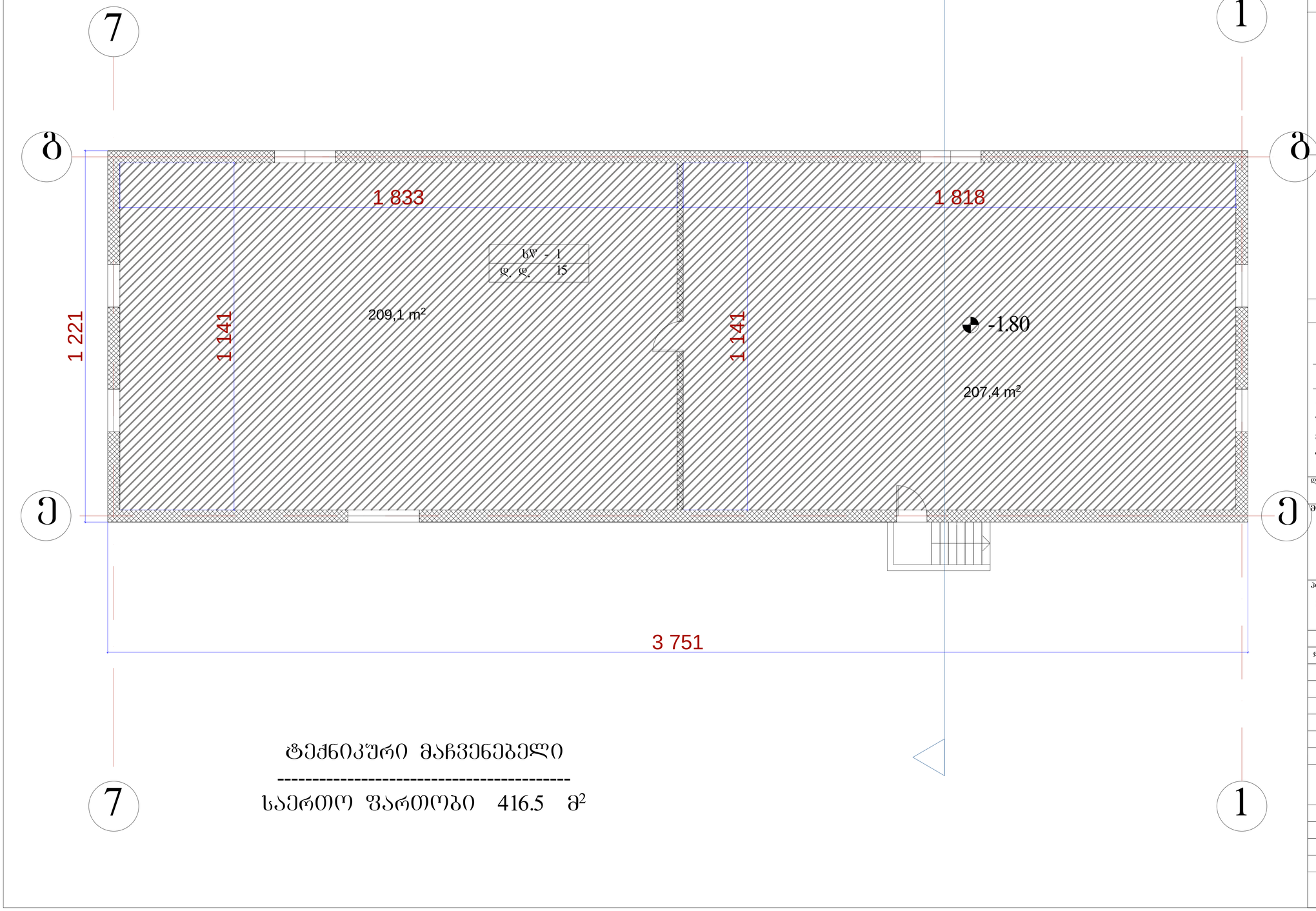

ტექნიკური მაჩვენებელი

საერთო ფართობი 416.5 მ²

ფორმატი -3	დაკვეთა №	

შენიშვნები:

1. ნახაზზე ზომები მოცემულია მეტრებში.

2. ნახაზის ცვლილება მშენებლობისას შეთანხმებული უნდა იყოს პროექტის ავტორთან.

ტექნიკურ-ეკონომიკური მაჩვენებლები:

პირობითი ნიშნები:

ნ	კედელი
	ტიხარი
	რიგელი
კ-ნ	დიაფრაგმა
ფ-ნ	კოლონა
მ-ნ	ღერძის ხაზი
ფარ-ნ	საკადასტრო საზღვარი

დამკვეთი

ობიექტი

ქ.თბილისი სადგური ლილო №51
ქ.თბილისი სადგური ლილოს მომდებარედ შპს „არქ ქრიატიონი"

პროექტის სახელწოდება

მრავალფუნქციური კომპლექსი

თანამდებობა	გვარი	ხელმოწერა	თარიღი
დირექტორი	ო.ხუხაშვილი		
ავტორი	ო.ხუხაშვილი		
ავტორი	ქ.ხუხაშვილი		

მასშტაბი	1:100	ნახაზი:
თარიღი		გეგმები

სტადია	ფურცელი	ფურცლები

შენობა №1/1 -ის გეგმა

საკადასტრო კოდი: 01.19.19.004.076

შენობის შიდა აზომვითი ნახაზი

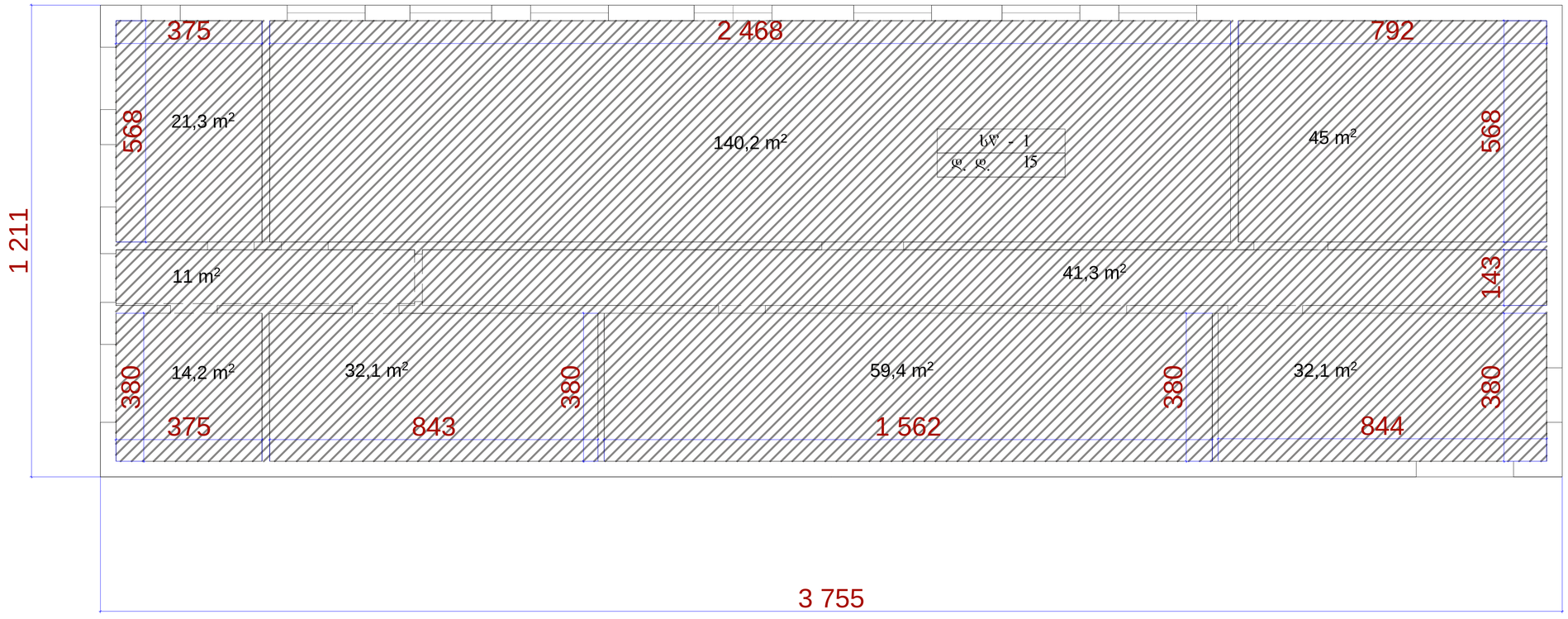

ტექნიკური მაჩვენებელი

საერთო ფართობი 396.6 მ²

ფორმატი -3 | დაკვეთა №

შენიშვნები:

1. ნახაზზე ზომები მოცემულია მეტრებში.
2. ნახაზის ყველა ცვლილება მშენებლობისას შეთანხმებული უნდა იყოს პროექტის ავტორთან.

ტექნიკურ-ეკონომიკური მაჩვენებლები:

პირობითი ნიშნები:

- 6 –
- –
- –
- ა-ნ –
- შ-ნ –
- მ-ნ –
- შარ-ნ –
- კედელი
- ტიხარი
- რიგელი
- დიაფრაგმა
- კოლონა
- ღერძის ხაზი
- საკადასტრო საზღვარი

დამკვეთი

მისამართი

ქ.თბილისი სადგური ლილო №51
ქ.თბილისი სადგური ლილოს მიმდებარედ
შპს „არქ ქრიატიონი"

პროექტის სახელწოდება

მრავალფუნქციური კომპლექსი

თანამდებობა	გვარი	ხელმოწერა	თარიღი
დირექტორი	ო.ხუხაშვილი		
ავტორი	ო.ხუხაშვილი		
ავტორი	ქ.ხუხაშვილი		

მასშტაბი	1:100	ნახაზი: გეგმები
თარიღი		

სტადია	ფურცელი	ფურცლები

შენობის შიდა აზომვითი ნახაზი

შენობა №02/1 -ის გეგმა

საკადასტრო კოდი: 01.19.19.004.076

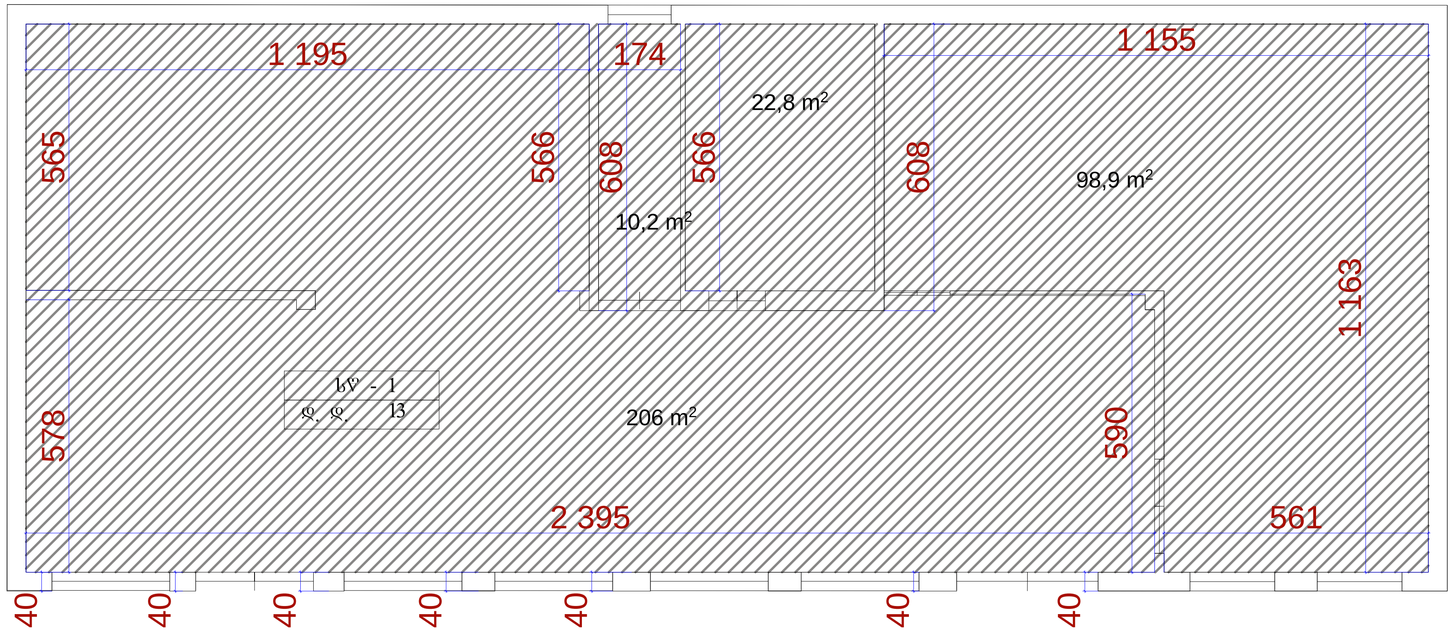

ტექნიკური მაჩვენებელი

საერთო ფართობი 337.9 მ²

ფორმატი -3	დაკვეთა №	

შენიშვნები:

1. ნახაზზე ზომები მოცემულია მეტრებში.

2. ნახაზის ყველა ცვლილება მშენებლობისას შეთანხმებული უნდა იყოს პროექტის ავტორთან.

ტექნიკურ-ეკონომიკური მაჩვენებლები:

პირობითი ნიშნები:

⑥ –	– კედელი
–	– ტიხარი
–	– რიგელი
ა-ნ _	– დიაფრაგმა
შ-ნ _	– კოლონა
მ-ნ _	– ღერძის ხაზი
შარ-ნ_	– საკადასტრო საზღვარი

დამკვეთი

მისამართი

ქ.თბილისი სადგური ლილო №51
ქ.თბილისი სადგური ლილოს მიმდებარედ
შპს „არქ ქრიატიონი"

პროექტის სახელწოდება

მრავალფუნქციური კომპლექსი

თანამდებობა	გვარი	ხელმოწერა	თარიღი
დირექტორი	ო.ხუხაშვილი		
ავტორი	ო.ხუხაშვილი		
ავტორი	ქ.ხუხაშვილი		

მასშტაბი	1:100	ნახაზი:
თარიღი		გეგმები

სტადია	ფურცელი	ფურცლები

გეგმა ნიშნულზე 0.00

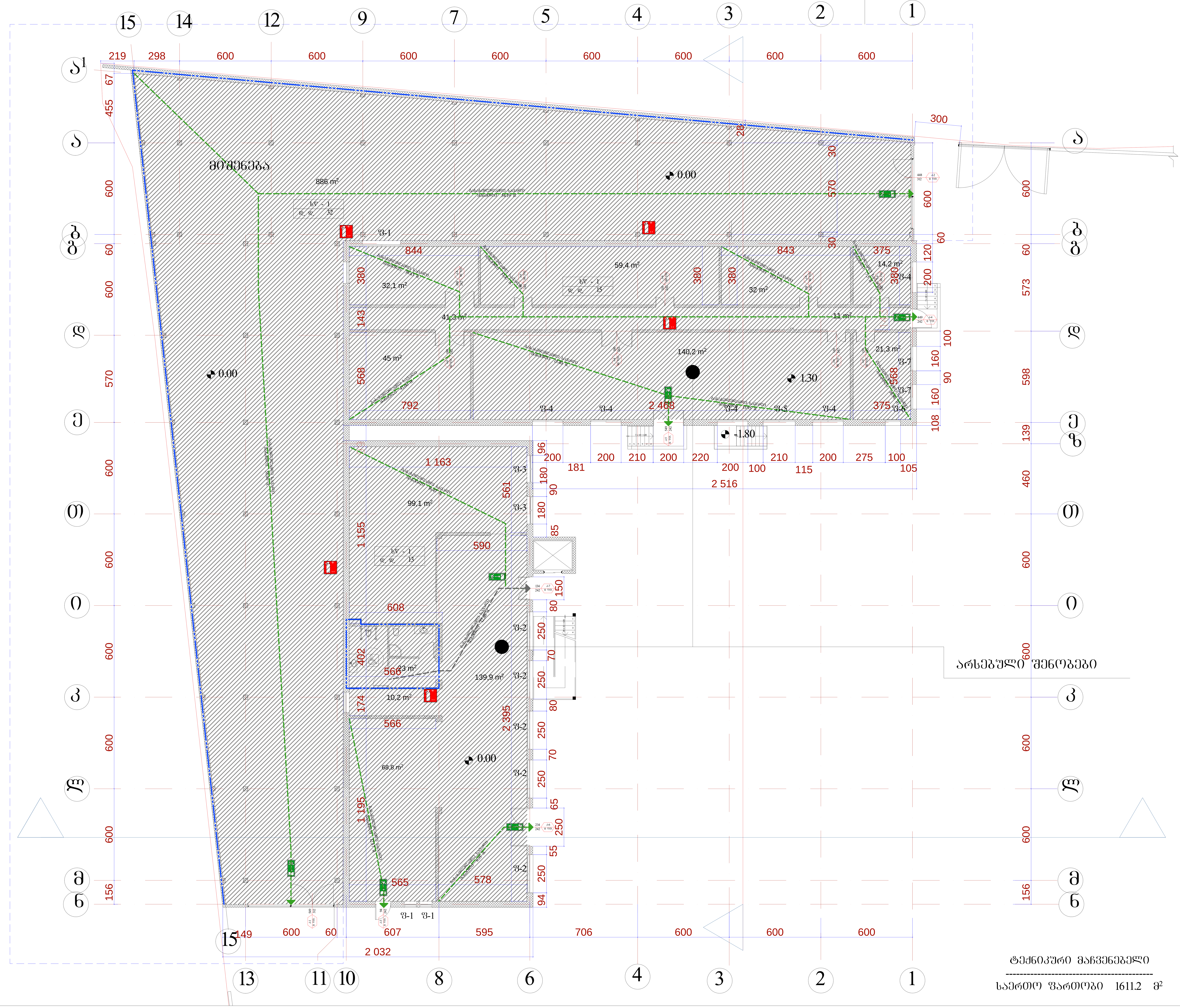

ტექნიკური მაჩვენებელი

საერთო ფართობი 1611.2 მ²

ფორმატი -3	დაკვეთა №

შენიშვნები:

1. ნახაზზე ზომები მოცემულია მეტრებში.
2. ნახაზის ყველა ცვლილება მშენებლობისას შეთანხმებული უნდა იყოს პროექტის ავტორთან.

ტექნიკურ-ეკონომიკური მაჩვენებლები:

პირობითი ნიშნები:

- კ-ნ –
- ფ-ნ –
- მ-ნ –
- ფარ-ნ –
- – კედელი
- – ტიხარი
- – რიგელი
- – დიაფრაგმა
- – კოლონა
- – ღერძის ხაზი
- – საკადასტრო საზღვარი

დამკვეთი

მისამართი

ქ.თბილისი სადგური ლილო №51
ქ.თბილისი სადგური ლილოს მიმდებარედ

შპს „არქ ქრიატიონი"

პროექტის სახელწოდება

მრავალფუნქციური კომპლექსი

თანამდებობა	გვარი	ხელმოწერა	თარიღი
დირექტორი	ო.ხუხაშვილი		
ავტორი	ო.ხუხაშვილი		
ავტორი	ქ.ხუხაშვილი		

მასშტაბი	1:100	ნახაზი:
თარიღი		გეგმები

სტადია	ფურცელი	ფურცლები

გეგმა ნიშნულზე 4.20

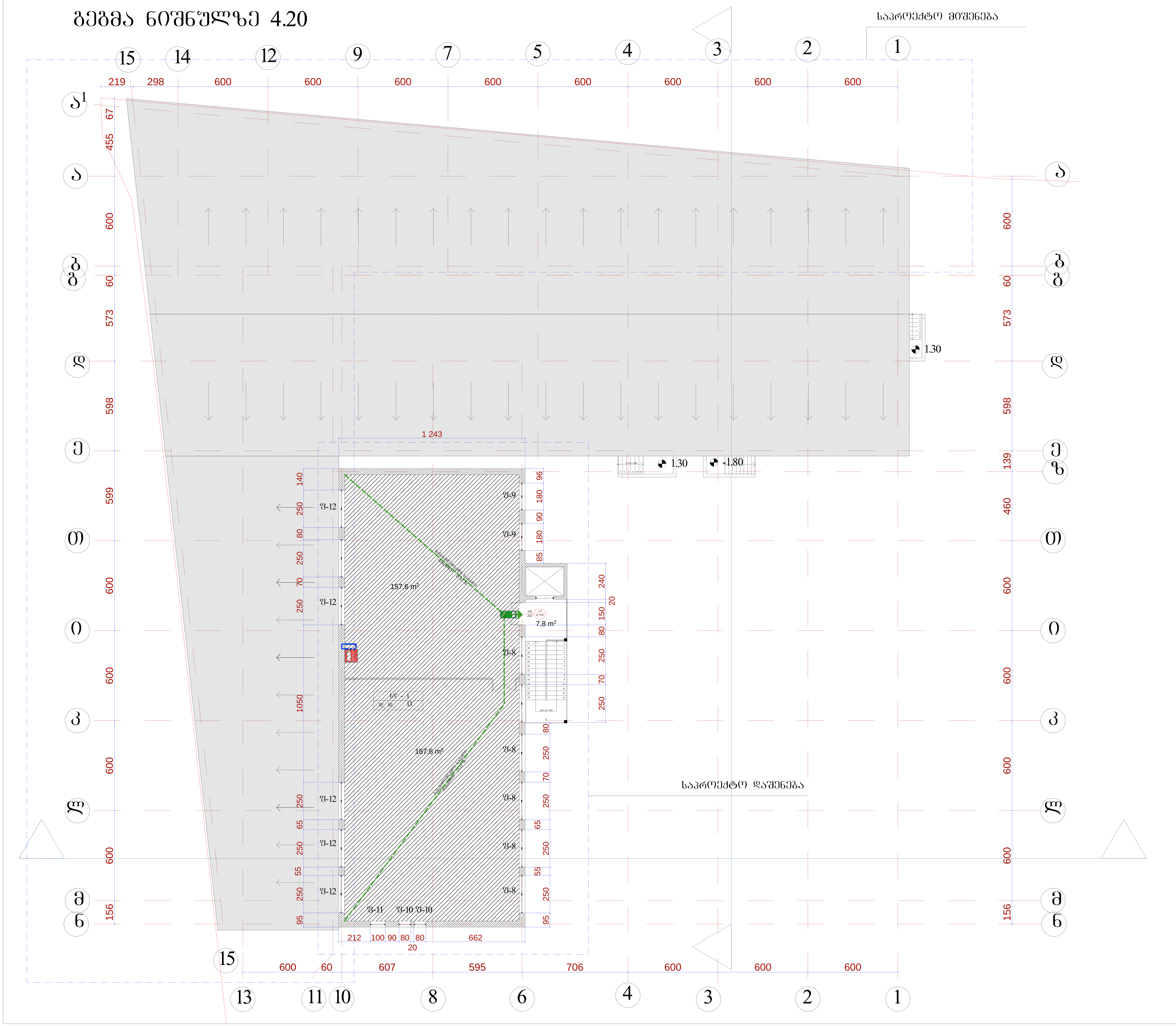

ფორმატი -3	დაკვეთა №	

შენიშვნები:

1. ნახაზზე ზომები მოცემულია მეტრებში.
2. ნახაზის ყველა ცვლილება მშენებლობისას შეთანხმებული უნდა იყოს პროექტის ავტორთან.

ტექნიკურ-ეკონომიკური მაჩვენებლები:

პირობითი ნიშნები:

- კ-6 –
- ფ-6 –
- მ-6 –
- ფარ-6 –
- კედელი
- ტიხარი
- რიგელი
- დიაფრაგმა
- კოლონა
- ღერძის ხაზი
- საკადასტრო საზღვარი

დამკვეთი

მისამართი

ქ.თბილისი სადგური ლილო №51
ქ.თბილისი სადგური ლილოს მიმდებარედ

შპს „არქ ქრიატიონი"

პროექტის სახელწოდება

მრავალფუნქციური კომპლექსი

თანამდებობა	გვარი	ხელმოწერა	თარიღი
დირექტორი	ო.ხუხაშვილი		
ავტორი	ო.ხუხაშვილი		
ავტორი	ქ.ხუხაშვილი		

მასშტაბი	1:100
თარიღი	

ნახაზი: გეგმები

სტადია	ფურცელი	ფურცლები

დროებითი ღობე

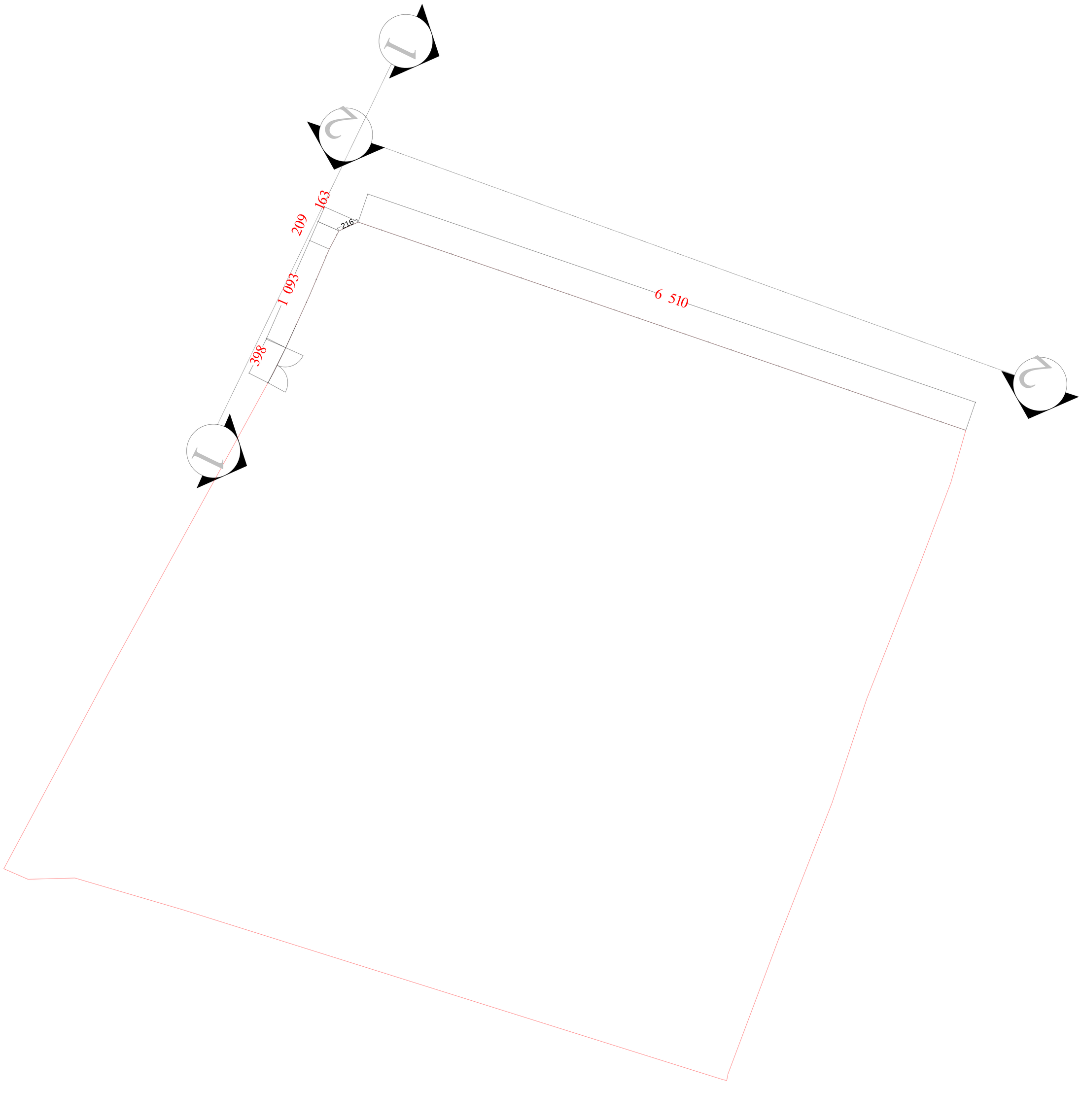

განშლა 2-2

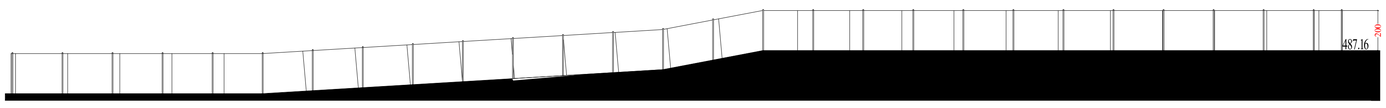

შ. პ. ს. „არქ ქრიატიონ“						2018
დირექტორი		ო.ხუხაშვილი				
მთ.არქიტექტორი		ო.ხუხაშვილი				
არქიტექტორი		ქ.ხუხაშვილი				
			ფურცელი	ფურც.რ.	მასშტაბი	სტადია
			კ-1		1:50	