ი. მ. " ლაშა ჯოგლიძე "

ქ. თბილისი. პეკინის გამზ. II კვ. კორპ. 7. -ში
პირველ სართულზე ფასადის იერსახის შეცვლის

პ რ ო ე ქ ტ ი

დირექტორი : ლ. ჯოგლიძე

პრ.მთ. არქიტექტორი : ბ. ჯოლოხავა

პრ. მთ. კონსტრუქტორი : ნ. მესტვირიშვილი

თბილისი 2012 წ.

პროექტის შემადგენლობა

არქიტექტურული ნაწილი

1	ნახაზების ნუსხა. განმარტებითი ბარათი.
2	გენ-გეგმა მასშ 1 : 500
3	ფოტომონტაჟი (არსებული. პერსპექტივა)
4	გეგმა +0,000 ნიშნულზე (არსებული)
5	ჭრილი 1 - 1; (არსებული)
6	ჭრილი 2 - 2; (არსებული)
7	ფასადი "1" - "2" ღერძებს შორის. (არსებული)
8	ფასადი "ა" - "ბ" ღერძებს შორის. (არსებული)
9	გეგმა +0,000 ნიშნულზე (საპროექტო)
10	ჭრილი 1 - 1; (საპროექტო)
11	ჭრილი 2 - 2; (საპროექტო)
12	ფასადი "1" - "2" ღერძებს შორის. (საპროექტო)
13	ფასადი "ა" - "ბ" ღერძებს შორის. (საპროექტო)

კონსტრუქციული ნაწილი

14	ნახაზების ნუსხა. განმარტებითი ბარათი.
15	პირველი სართულის გეგმა. (არსებული)
16	პირველი სართულის გეგმა. (საპროექტო)
17	ფასადი " ა " — " ბ " ღერძებს შორის. (არსებული)
18	ფასადი " ა " — " ბ " ღერძებს შორის ღიობების გაფართოების ჩვენებით
19	ფანჯრის ღიობის გაძლიერების სქემა. ჭრილი 1 - 1;

განმარტებითი ბარათი

მოქ. ნიკოლოზ კირვალიძის მომართვის საფუძველზე ი.მ. " ლაშა ჯოგლიძის " არქიტექტორ ბ. ჯოლოხავას და ინჟინერ-კონსტუქტორის ნ.მესტვირიშვილის მიერ დამუშავებულ იქნა ქ.თბილისში, პეკინის გამზ. II კვ. 7 კორპუსის პირველ სართულზე ფასადის იერსახის შეცვლის პროექტი.

პროექტი ითვალისწინებს მთავარ ფასადზე კარების ღიობის შეცვლას ალუმინის ვიტრაჟით და სარეკლამო აბრის განთავსებას, ხოლო გვერდითი ფასადის მხრიდან ფანჯრის ღიობის გაფართოებას და მასში ვიტრაჟის მოწყობას.

დირექტორი	ლ.ჯოგლიძე		ქ. თბილისი. პეკინის გამზ. II კვ. კორპ. 7. -ში პირველ სართულზე ფასადის იერსახის შეცვლის პ რ ოე ქ ტ ი	ი.მ."ლაშა ჯოგლიძე"
არქიტ.	ბ.ჯოლოხავა			
კონსტრუქტ.	ნ.მესტვირიშვილი		თავფურცელი	მ.პ.
				ფურც. კ -1

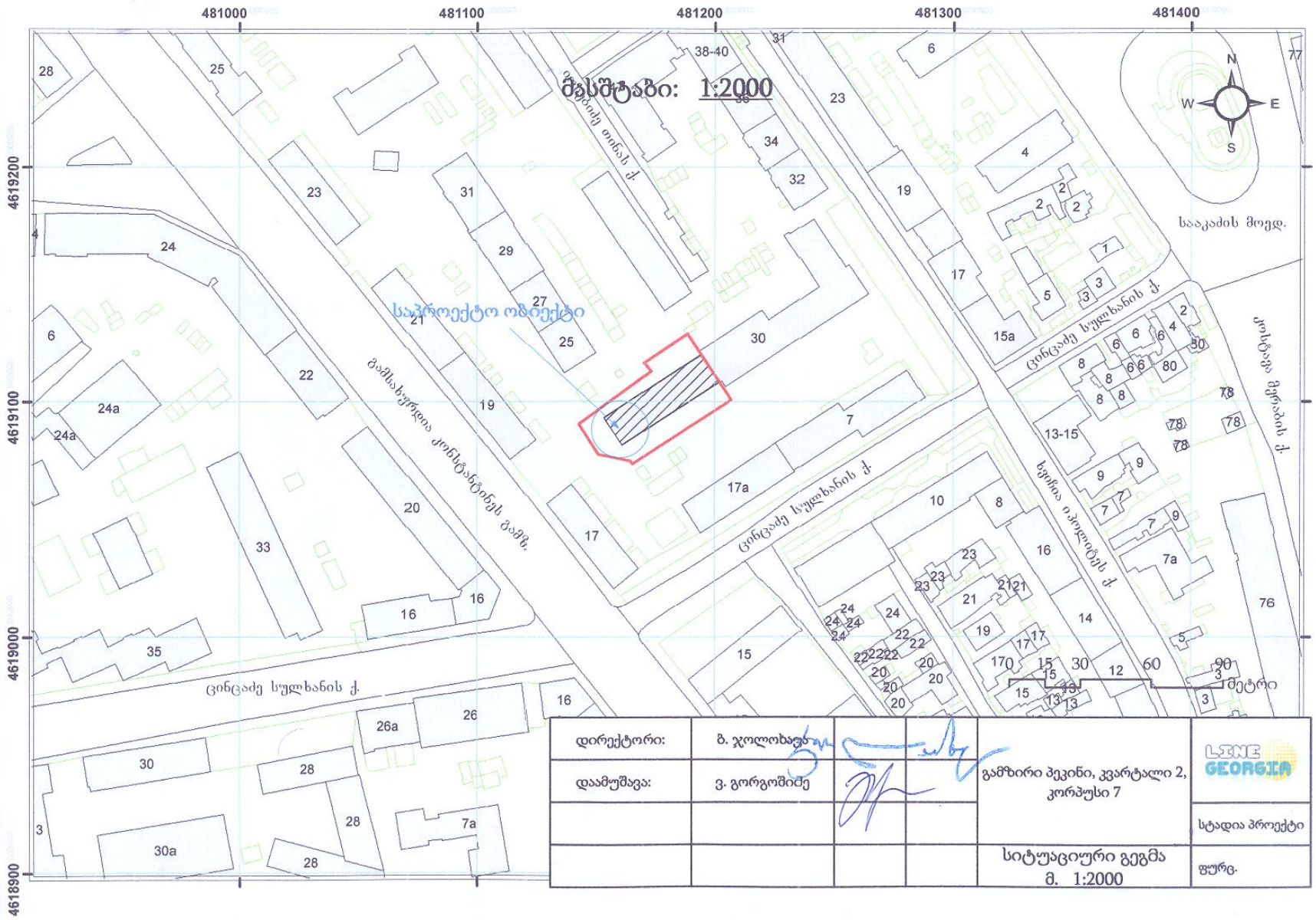

დირექტორი:	ბ. ჯოლოხავა			გამზირი პეკინი, კვარტალი 2, კორპუსი 7	LINE GEORGIA
დაამუშავა:	ვ. გორგოშიძე				სტადია პროექტი
				სიტუაციური გეგმა მ. 1:2000	ფურც.

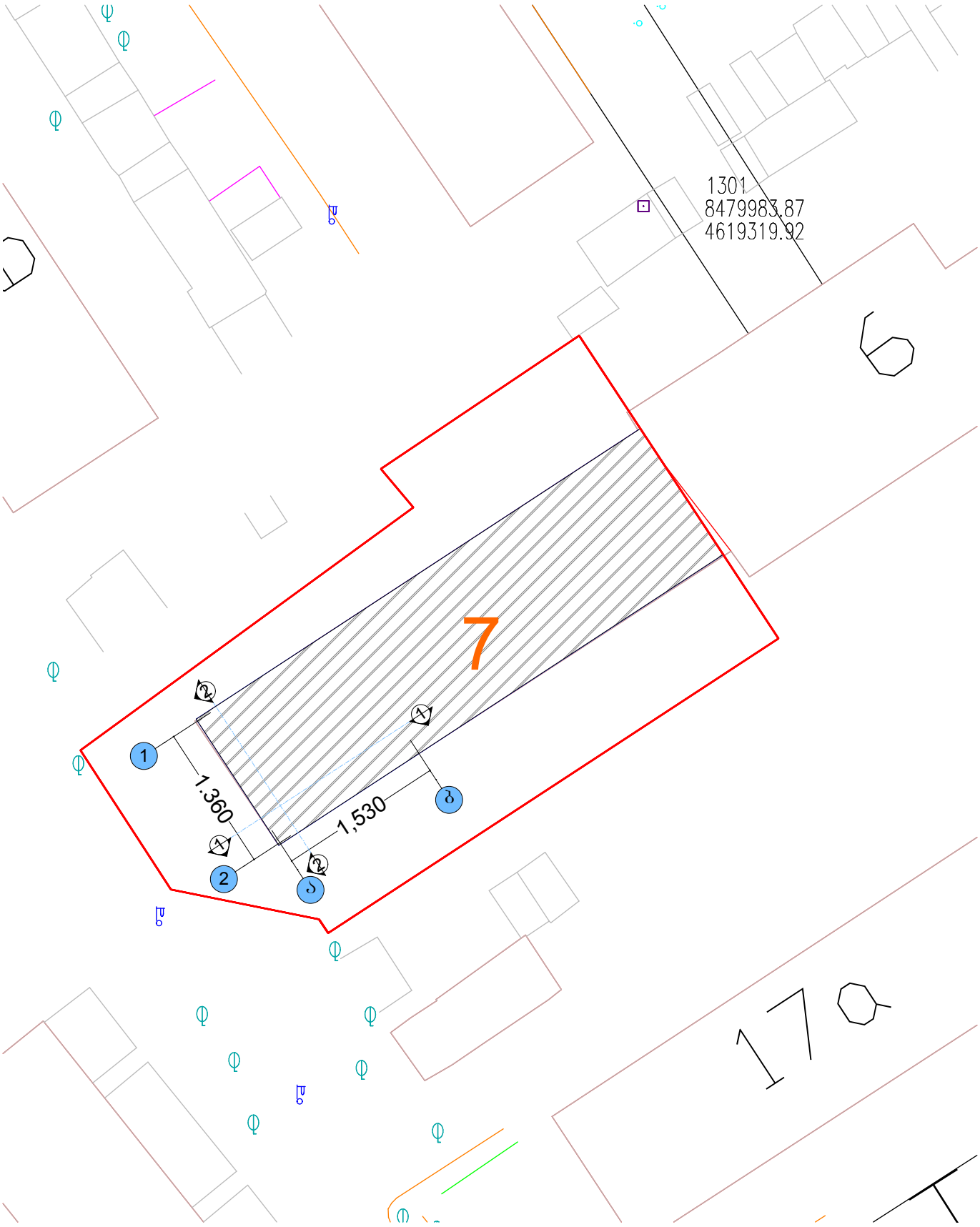

დირექტორი	ლ.ჯოგლიძე		თბილისი ,პეკინის გამზირი ,კვარტალი II კორპუსი №7-ში I სართულზე ფასადის იერსახის შეცვლის პროექტი	ი.მ ლ.ჯოგლიძე
აზ.შეასრულა	ბ.ჯოლოხავა			სტადია საპროექტო
შეასრულა	ბ.ჯოლოხავა		გენ-გეგმა	მასშტაბი 1:500

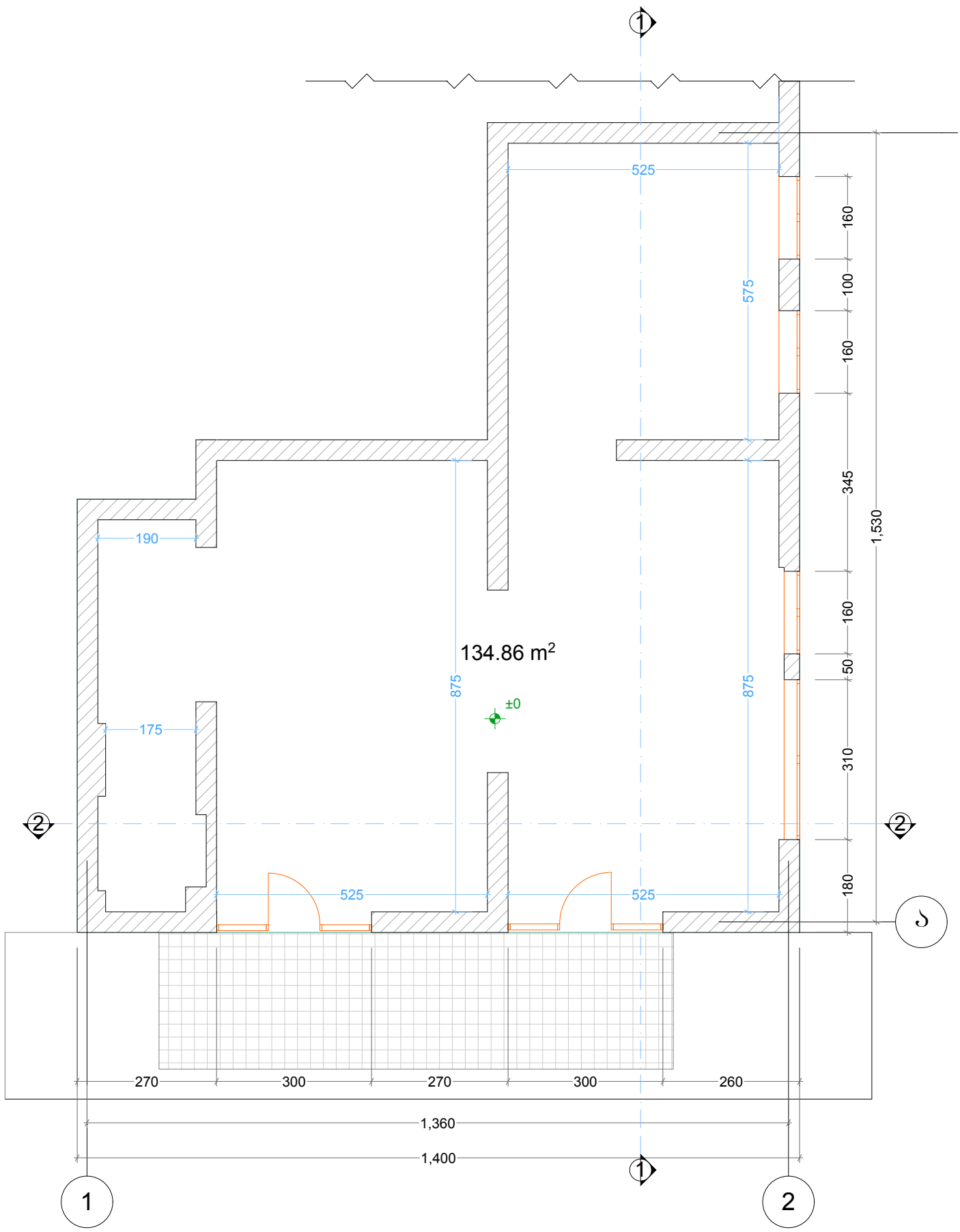

დირექტორი	ლ.ჯოგლიძე		თბილისი ,პეკინის გამზირი ,კვარტალი II კორპუსი №7-ში I სართულზე ფასადის იერსახის შეცვლის პროექტი	ი.მ ლ.ჯოგლიძე
აზ.შეასრულა	ბ.ჯოლოხავა			სტადია არს.აზომვითი
შეასრულა	ბ.ჯოლოხავა		გეგმა ნიშნულზე +0.00	მასშტაბი 1:100

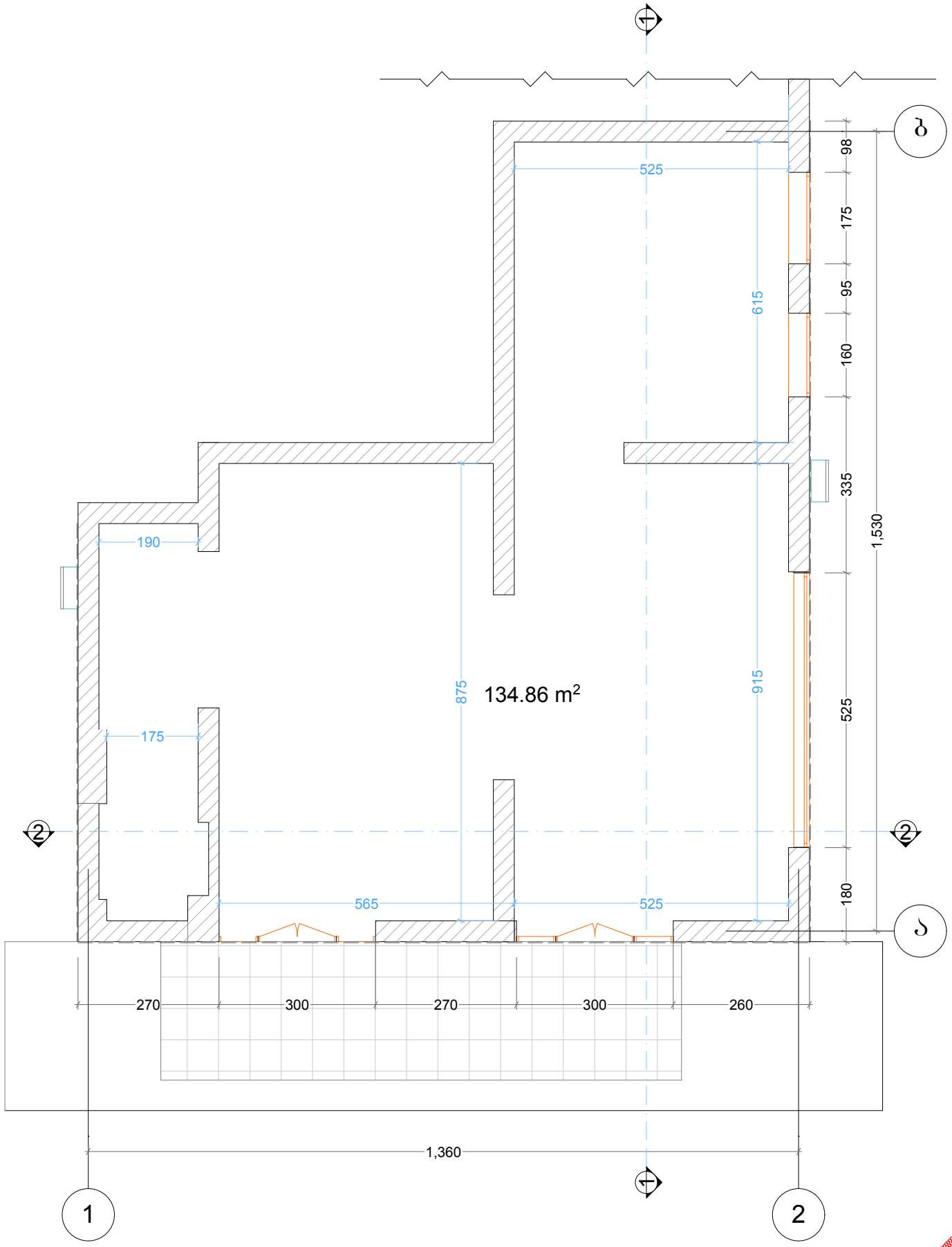

დირექტორი	ლ.ჯოგლიძე		თბილისი ,პეკინის გამზირი ,კვარტალი II კორპუსი №7-მი I სართულზე ფასადის იერსახის შეცვლის პროექტი	ი.მ ლ.ჯოგლიძე
აზ.შეასრულა	ბ.ჯოლოხავა			სტადია საპროექტო
შეასრულა	ბ.ჯოლოხავა		გეგმა ნიშნულზე +0.00	მასშტაბი 1:100

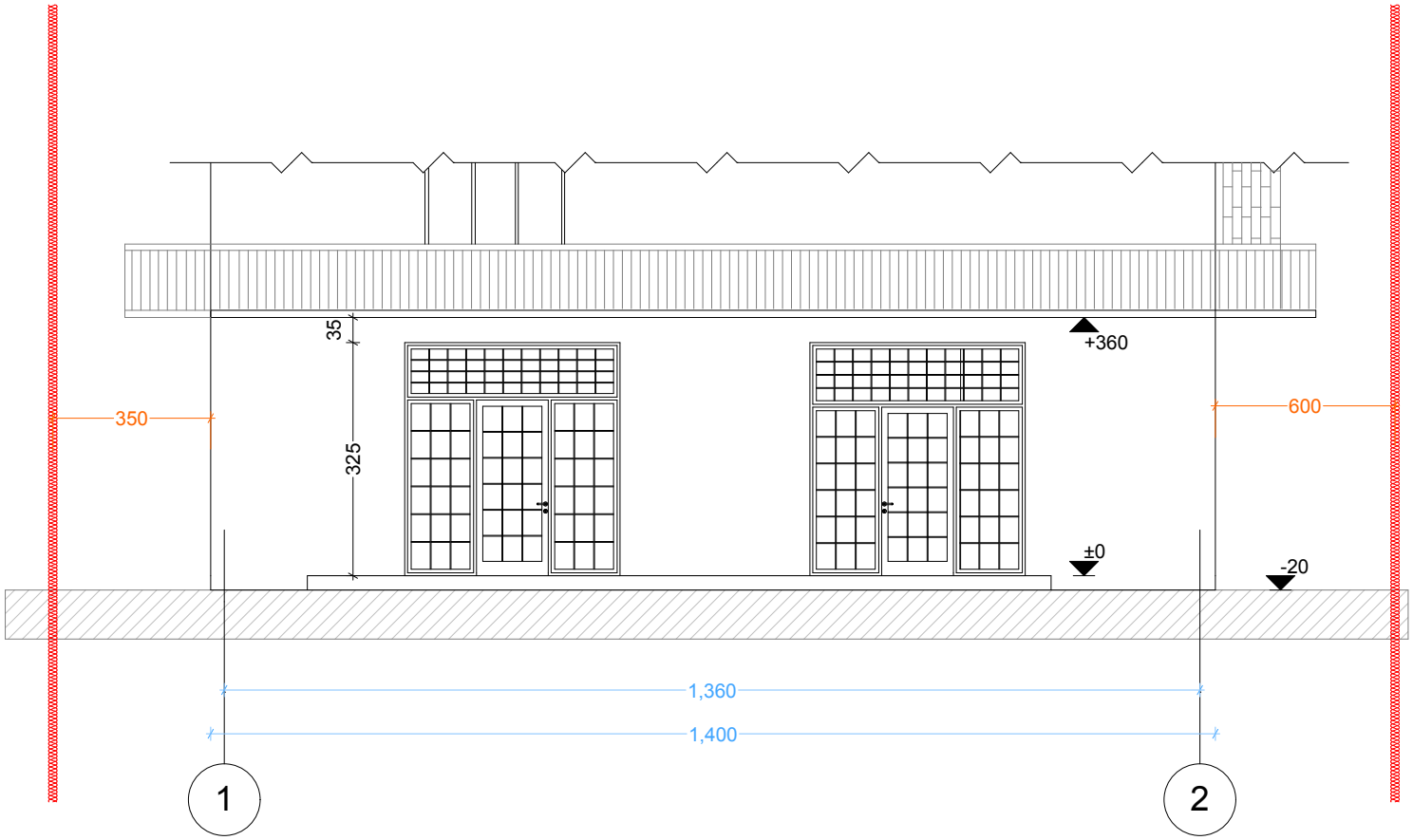

დირექტორი	ლ.ჯოგლიძე		თბილისი ,პეკინის გამზირი ,კვარტალი II კორპუსი №7-ში I სართულზე ფასადის იერსახის შეცვლის პროექტი	ი.მ ლ.ჯოგლიძე
აზ.შეასრულა	ბ.ჯოლოხავა			სტადია არს.აზომვითი
შეასრულა	ბ.ჯოლოხავა		ფასადი 1-2 ღერძებს შორის	მასშტაბი 1:100

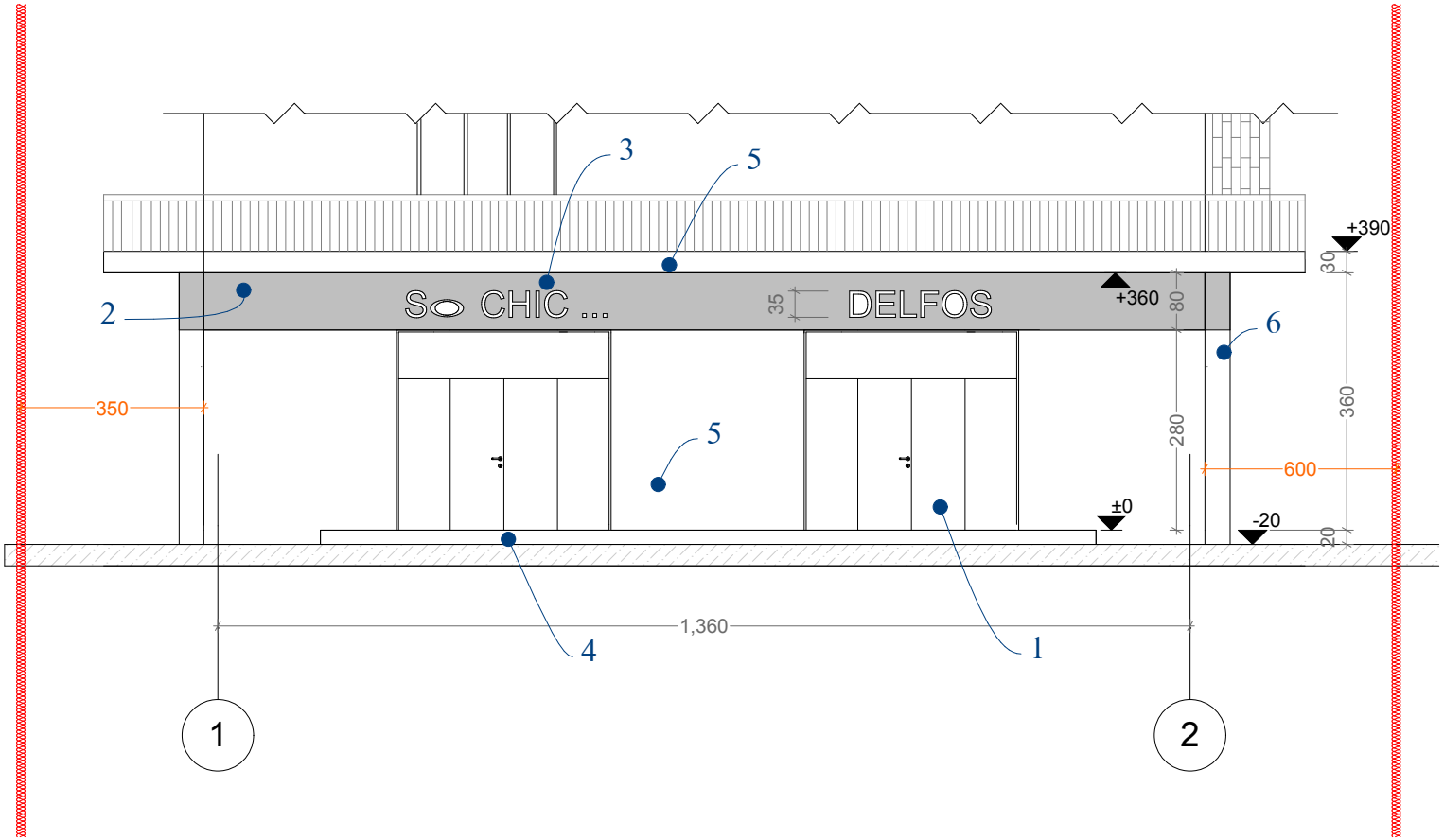

ექსპლიკაცია:

1. ალუმინის ვიტრაჟი ტონირებული მინით
2. ნესტ-გამძლე თაბაშირ მუყაოს ფილა(შავი ფერი)
3. სარეკლამო აბრა
4. ტექ-გრანიტი (ღია ჩალიფერი)
5. ნესტ-გამძლე თაბაშირ მუყაოს ფილა(ნაცრისფერი)
6. კონდეციონერის სათავსი

დირექტორი	ლ.ჯოგლიძე		თბილისი ,პეკინის გამზირი ,კვარტალი II კორპუსი №7-ში I სართულზე ფასადის იერსახის შეცვლის პროექტი	ი.მ ლ.ჯოგლიძე
აზ.შესასრულა	ბ.ჯოლოხავა			სტადია საპროექტო
შესასრულა	ბ.ჯოლოხავა		ფასადი 1- 2 ღერძებს შორის	მასშტაბი 1:100

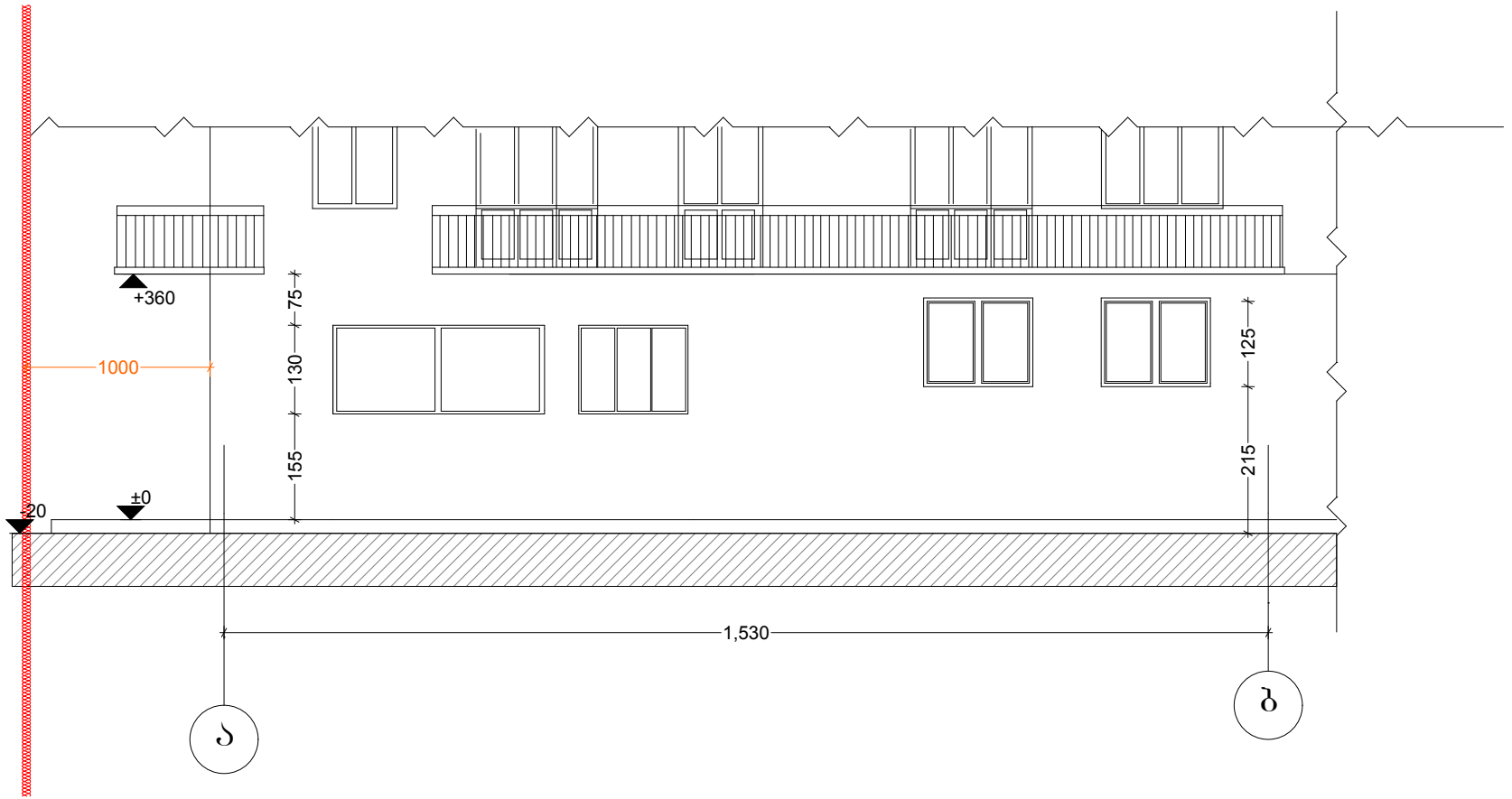

დირექტორი	ლ.ჯოგლიძე		თბილისი ,პეკინის გამზირი ,კვარტალი II კორპუსი №7-მი I სართულზე ფასადის იერსახის შეცვლის პროექტი	ი.მ ლ.ჯოგლიძე
აზ.შეასრულა	ბ.ჯოლოხავა			სტადია არს.აზომვითი
შეასრულა	ბ.ჯოლოხავა		ფასადი ა-ბ ღერძებს შორის	მასშტაბი 1:100

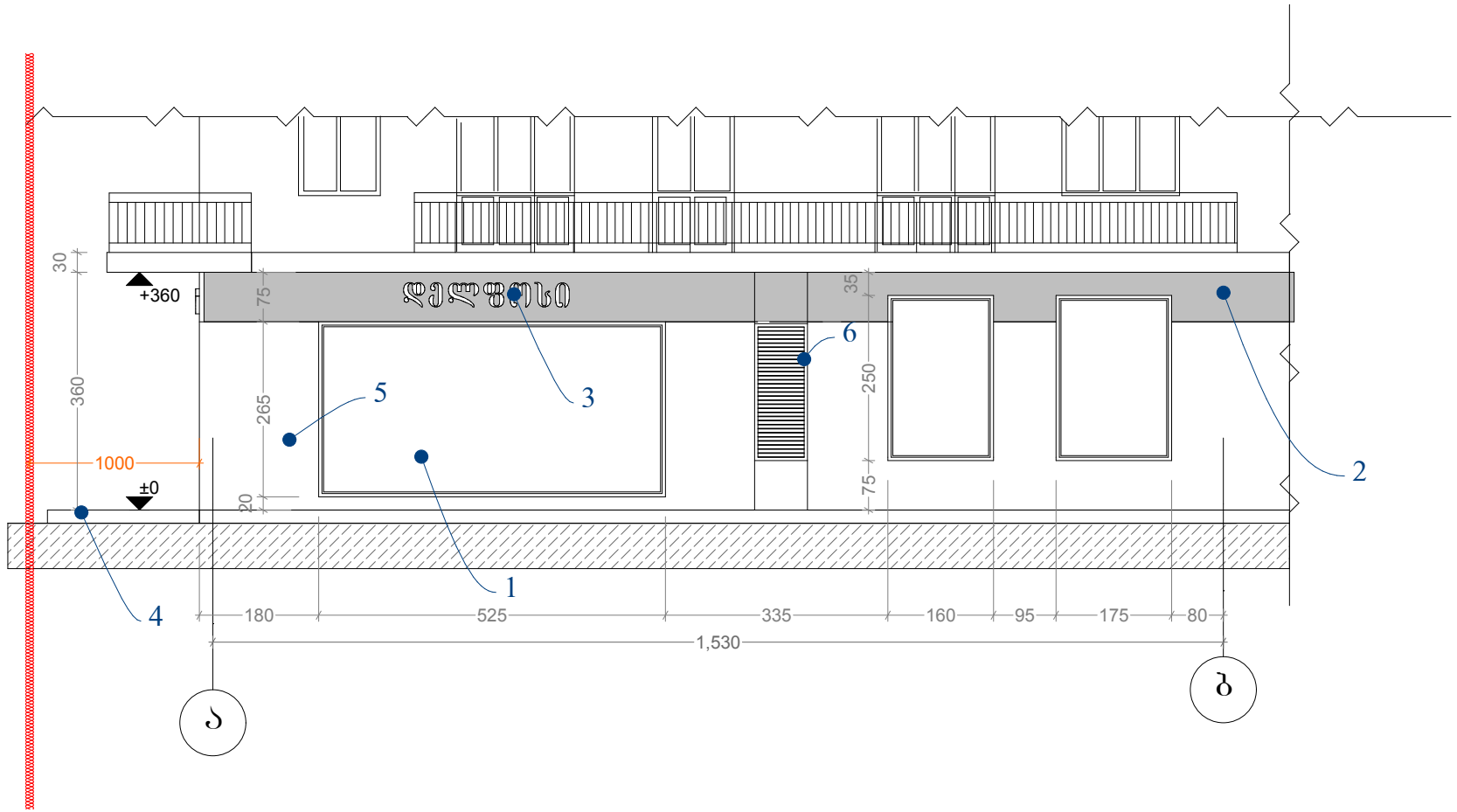

ექსპლიკაცია:

1. ალუმინის ვიტრაჟი ტონირებული მინით
2. ნესტ-გამძლე თაბაშირ მუყაოს ფილა(შავი ფერი)
3. სარეკლამო აბრა
4. ტექ-გრანიტი (ღია ჩალიფერი)
5. ნესტ-გამძლე თაბაშირ მუყაოს ფილა(ნაცრისფერი)
6. კონდეციონერის სათავსი

დირექტორი	ლ.ჯოგლიძე		თბილისი ,პეკინის გამზირი ,კვარტალი II კორპუსი №7-ში I სართულზე ფასადის იერსახის შეცვლის პროექტი	ი.მ ლ.ჯოგლიძე
აზ.შეასრულა	ბ.ჯოლოხავა			სტადია საპროექტო
შეასრულა	ბ.ჯოლოხავა		ფასადი ა-ბ ღერძებს შორის	მასშტაბი 1:100

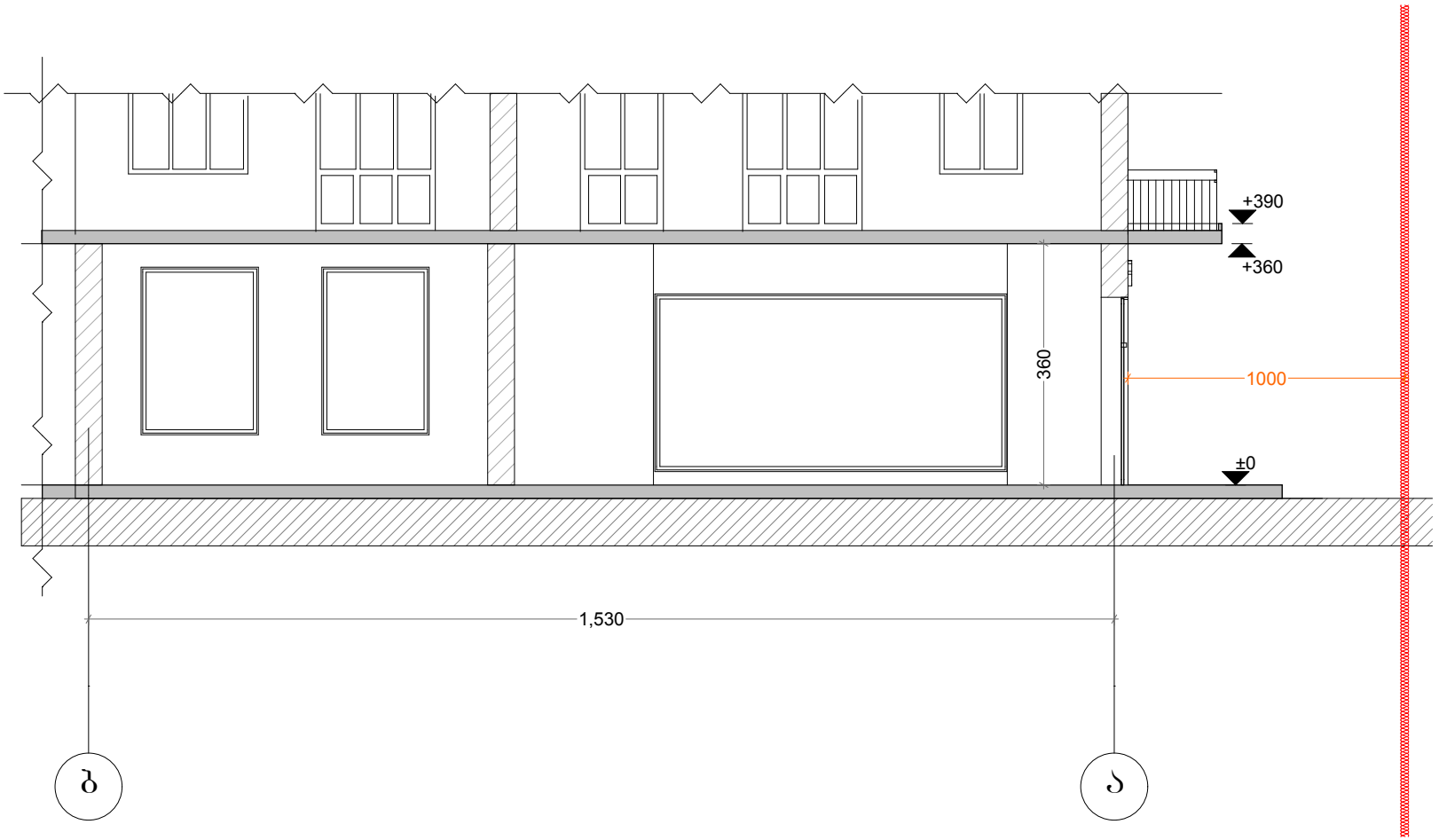

დირექტორი	ლ.ჯოგლიძე		თბილისი ,პეკინის გამზირი ,კვარტალი II კორპუსი №7-ში I სართულზე ფასადის იერსახის შეცვლის პროექტი	ი.მ ლ.ჯოგლიძე
აზ.შეასრულა	ბ.ჯოლოხავა			სტადია საპროექტო
შეასრულა	ბ.ჯოლოხავა		ჭრილი 1-1	მასშტაბი 1:100

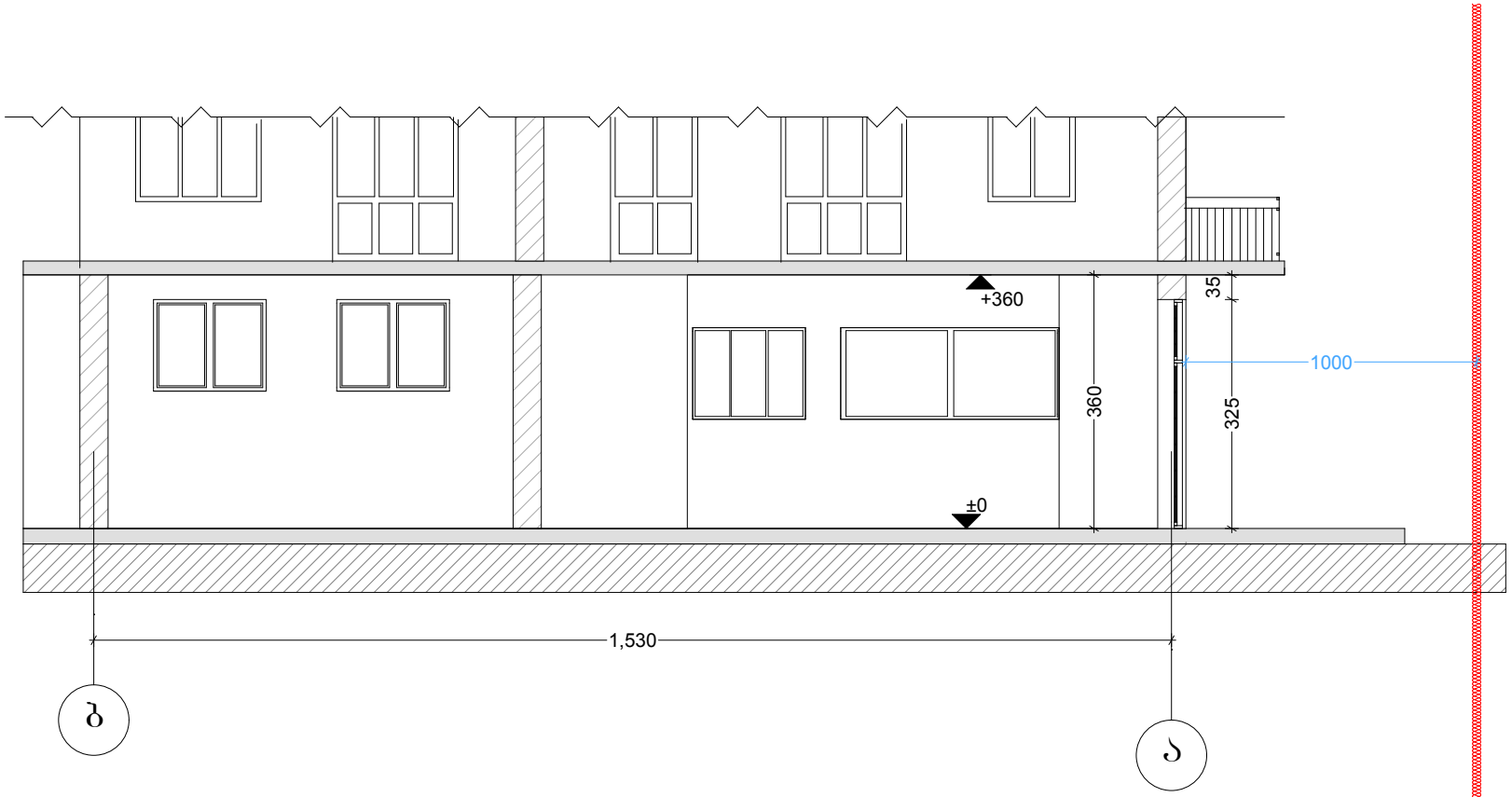

დირექტორი	ლ.ჯოგლიძე		თბილისი ,პეკინის გამზირი ,კვარტალი II კორპუსი №7-ში I სართულზე ფასადის იერსახის შეცვლის პროექტი	ი.მ ლ.ჯოგლიძე
აზ.შეასრულა	ბ.ჯოლოხავა			სტადია არს.აზომვითი
შეასრულა	ბ.ჯოლოხავა		ჭრილი 1-1	მასშტაბი 1:100

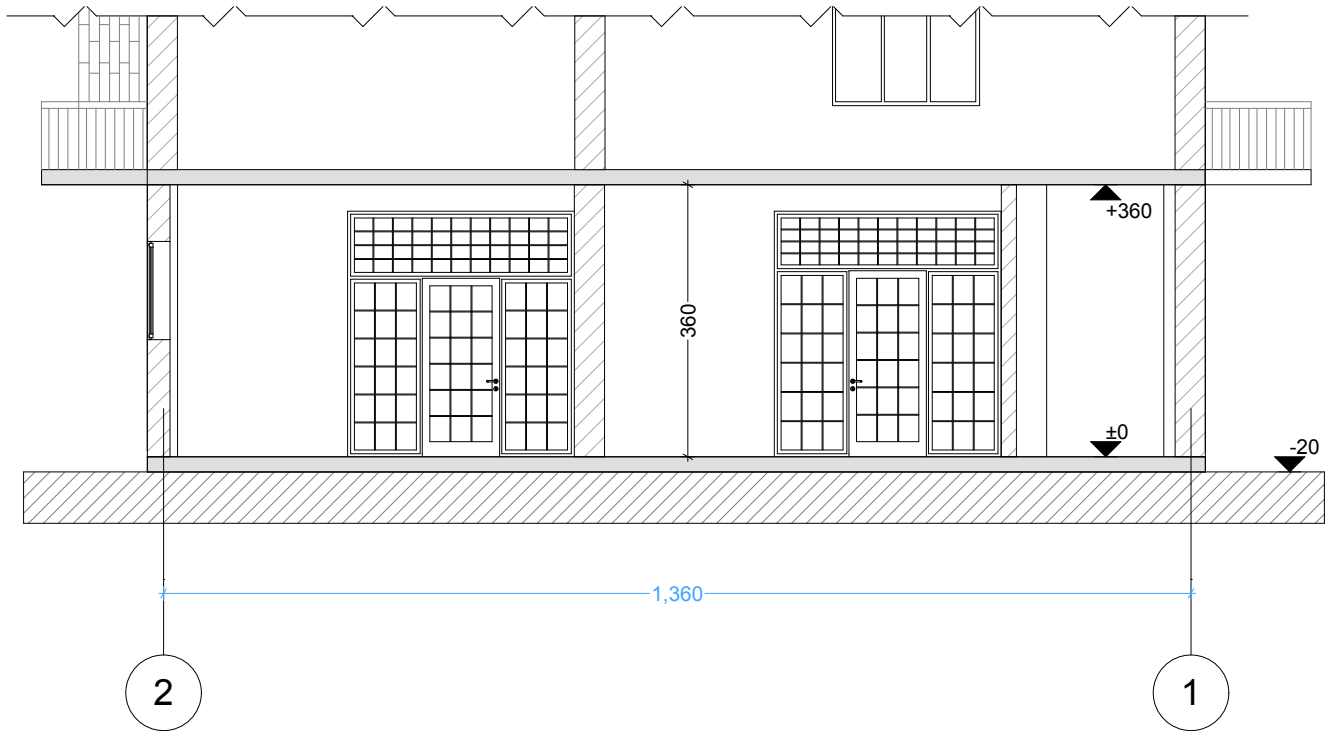

დირექტორი	ლ.ჯოგლიძე		თბილისი ,პეკინის გამზირი ,კვარტალი II კორპუსი №7-ში I სართულზე ფასადის იერსახის შეცვლის პროექტი	ი.მ ლ.ჯოგლიძე
აზ.შეასრულა	ბ.ჯოლოხავა			სტადია არს.აზომვითი
შეასრულა	ბ.ჯოლოხავა		ჭრილი 2-2	მასშტაბი 1:100

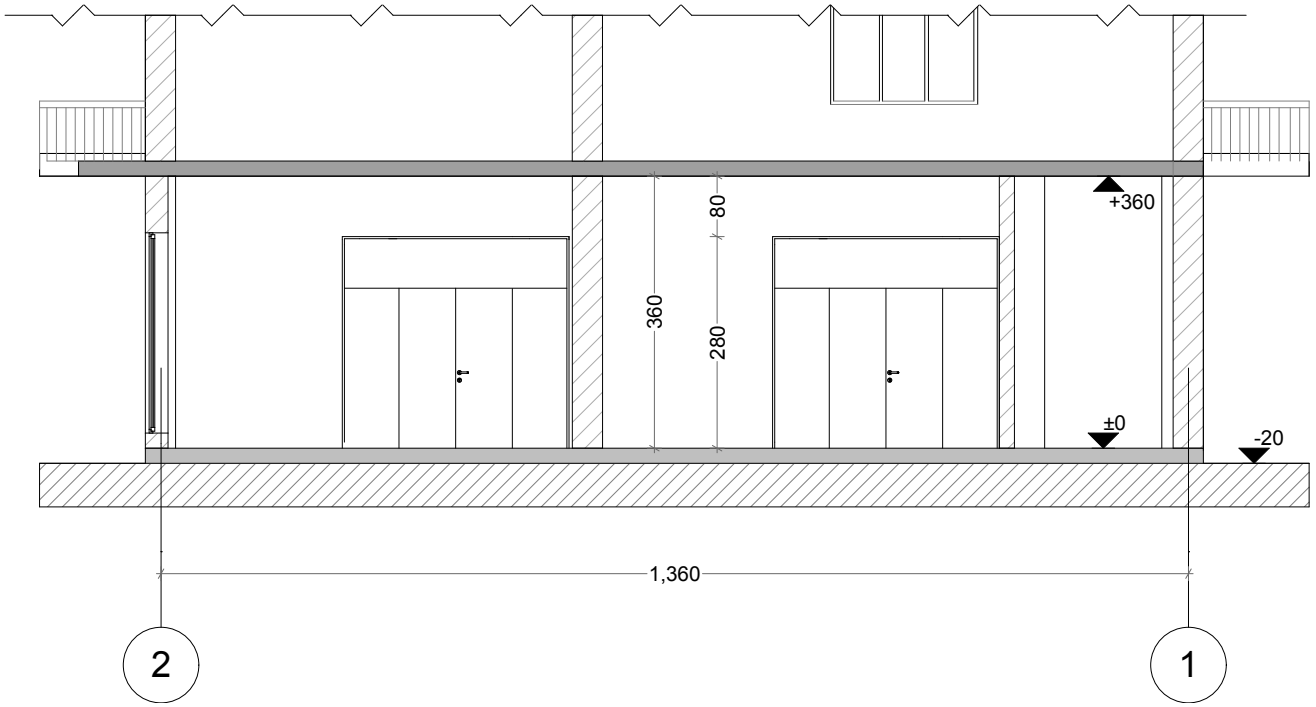

დირექტორი	ლ.ჯოგლიძე		თბილისი ,პეკინის გამზირი ,კვარტალი II კორპუსი №7-ში I სართულზე ფასადის იერსახის შევცვლის პროექტი	ი.მ ლ.ჯოგლიძე
აზ.შეასრულა	ბ.ჯოლოხავა			სტადია საპროექტო
შეასრულა	ბ.ჯოლოხავა		ჭრილი 2-2	მასშტაბი 1:100

ქ. თბილისი. პეკინის გამზ. II კვ. კორპ. 7. -ში
პირველ სართულზე შასადის იერსახის შეცვლის

პ რ ო ე ქ ტ ი

კონსტრუქციული ნაწილი

(მუშა პროექტი)

თბილისი 2012 წ.

ფასადი " ა " - " ბ " ღერძებს შორის ფანჯრის ღიობების გაფართოების ჩვენებით ;

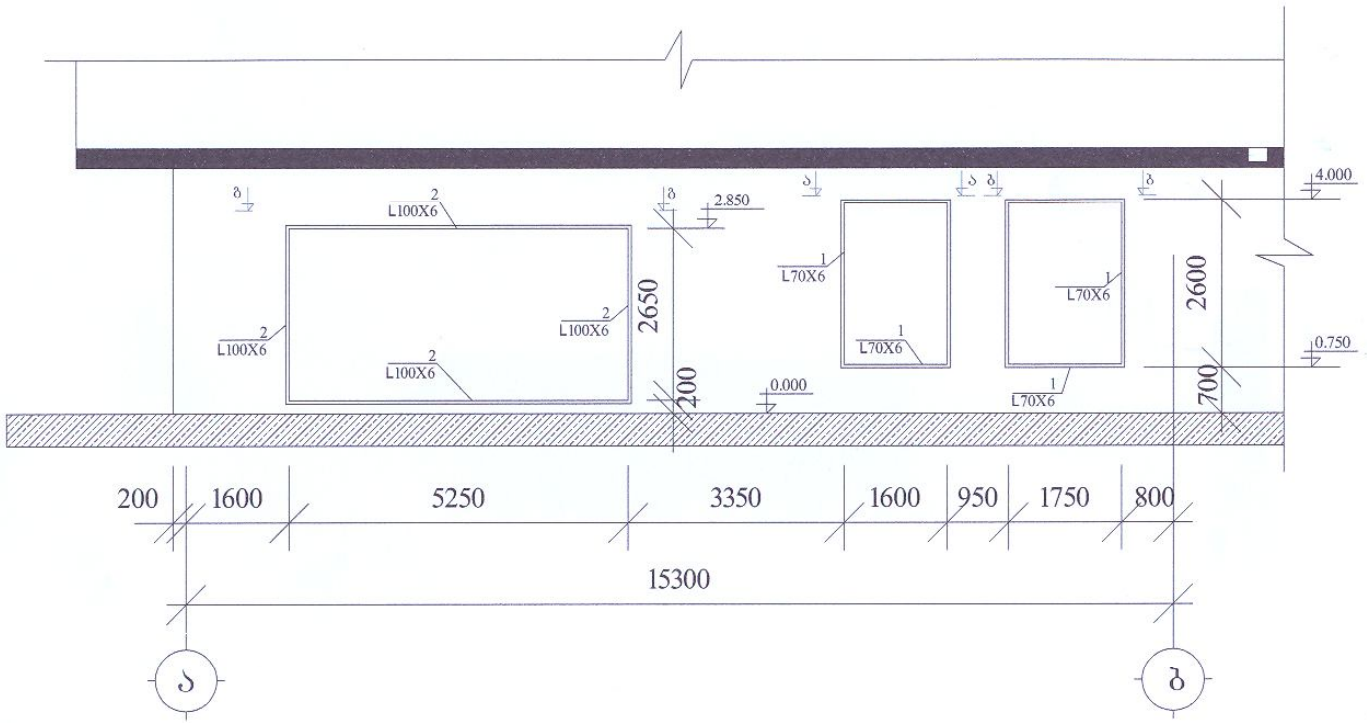

დირექტორი	ლ.ჯოგლიძე		ქ. ოზურგეთი, პეკინის გამზ. II კვ. კორპ. 7. -ში პირველ სართულზე ფასადის ეფრასის შეცვლის პროექტი	ი.მ."ლაშა ჯოგლიძე"
არქიტ.	გ.ჯოლოხავა			
კონსტრუქტ.	ნ.მესტვირიშვილი		ფასადი " ა " - " ბ " ღერძებს შორის ფანჯრის ღიობების გაფართოების ჩვენებით ;	მ.ა.
				შშრც. ძ -5

ფასადი " ა " - " ბ " ღერძებს შორის;
(არსებული)

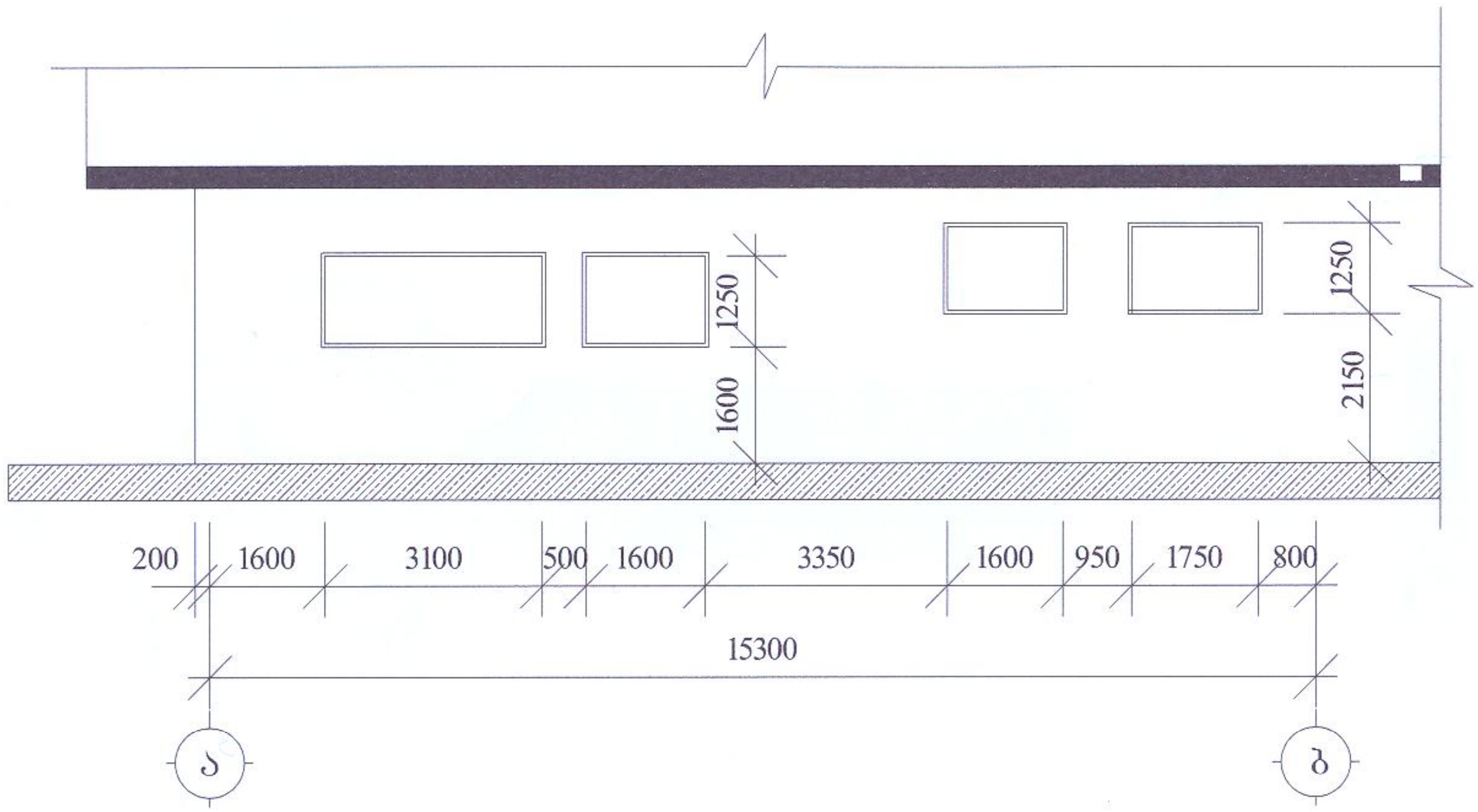

დირექტორი	ლ.ჯოგლიძე		ქ. თბილისი, პეკინის გამზ. II კვ. კორპ. 7. -ში პირველ სართულზე ფასადის იერსახის შეცვლის პ რ ო ე ქ ტ ი	ი.მ."ლაშა ჯოგლიძე"
არქიტ.	გ.ჯოლოხავა			
კონსტრუქტ.	ნ.მესტვირიშვილი		ფასადი " ა " - " ბ " ღერძებს შორის; (არსებული)	მ.პ.
				ფურც. ქ -4

პირველი სართულის გეგმა ;
(საპროექტო)

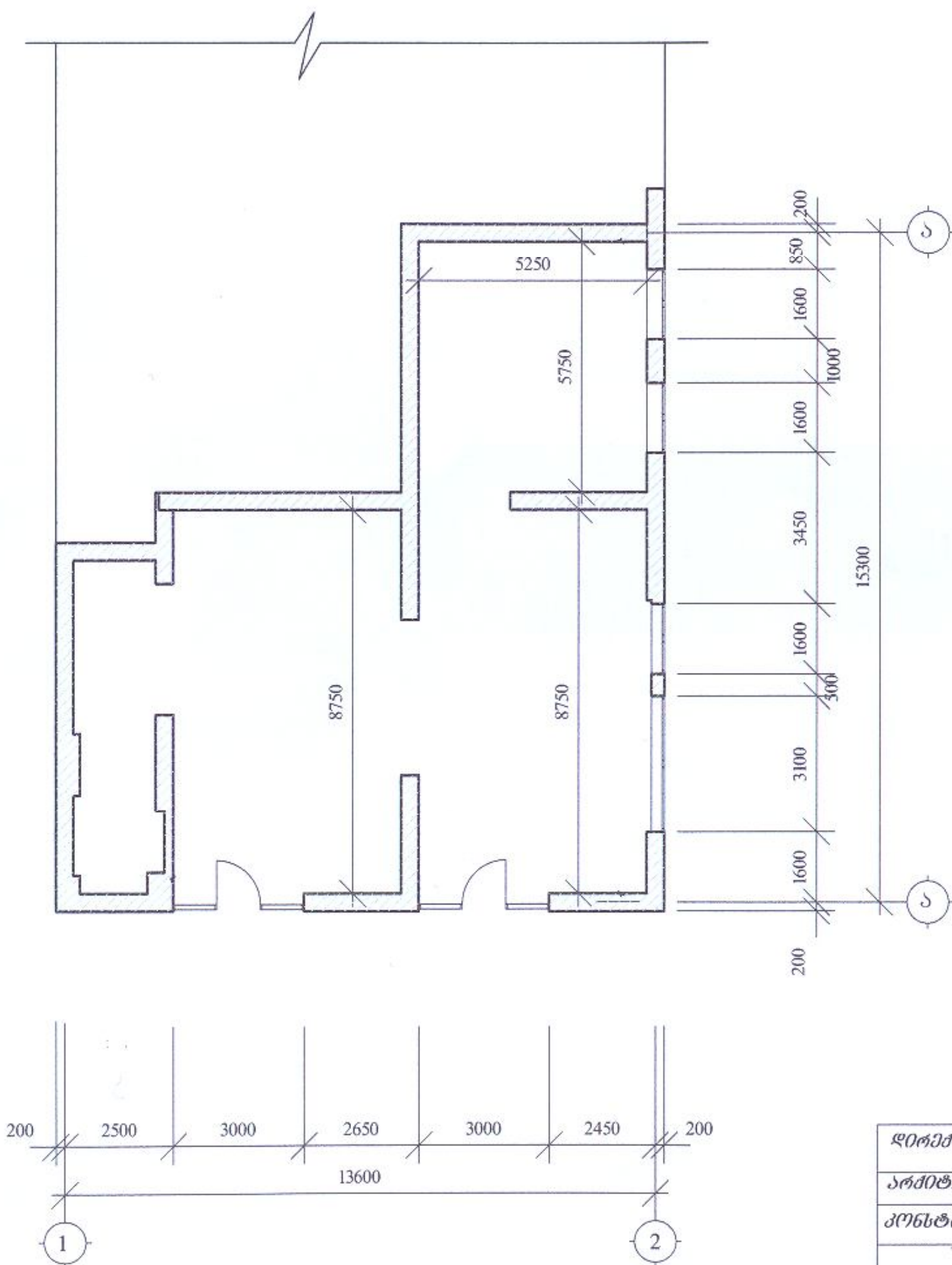

დირექტორი	ლ.ჯოგლიძე		ქ. თბილისი. პეკინის გამზ. II კვ. კორპ. 7. -ში პირველ სართულზე ფასადის იერსახის შეცვლის პ რ ო ე ქ ტ ი	ი.მ."ლაშა ჯოგლ
არქიტ.	გ.ჯოლოხავა			
კონსტრუქტ.	ნ.მესტვირიშვილი		პირველი სართულის გეგმა ; (საპროექტო)	მ.პ.
				ფურც. კ -3

პირველი სართულის გეგმა ;
(არსებული)

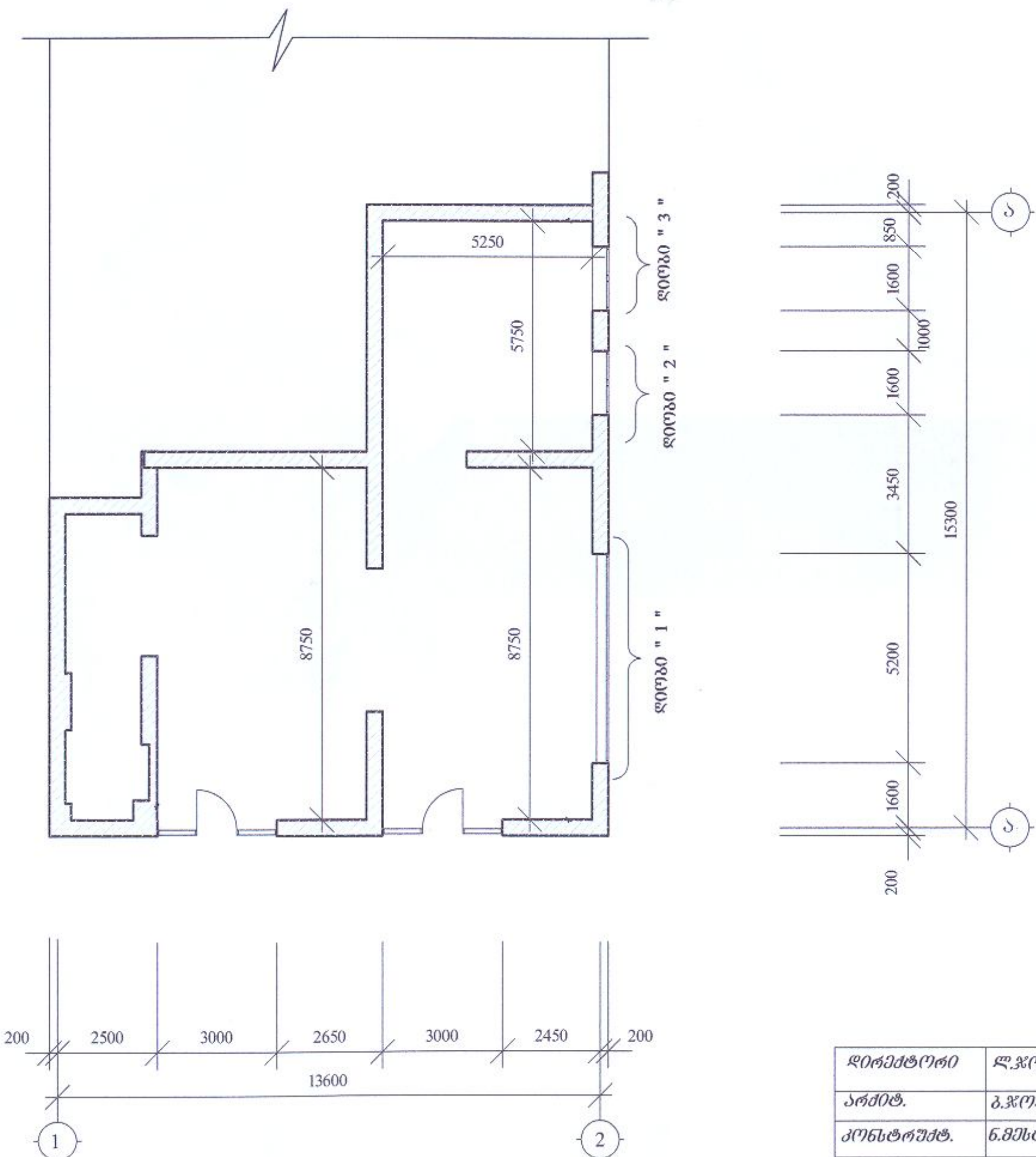

დირექტორი	ლ.ჯოგლიძე		ქ. თბილისი. პეკინის გამზ. II კვ. კორპ. 7. -ში პირველ სართულზე ფასადის იერსახის შეცვლის პ რ ოე ქ ტ ი	ი.მ."ლაშა ჯოგლ
არქიტ.	გ.ჯოლოხავა			
კონსტრუქტ.	ნ.მესტვირიშვილი		პირველი სართულის გეგმა ; (არსებული)	მ.პ.
				ფურც. ძ -2

ნახაზების უწყისი

აღნიშვნა	დასახელება
კ 1	ნახაზების უწყისი. განმარტებითი ბარათი.
კ 2	პირველი სართულის გეგმა (არსებული)
კ 3	პირველი სართულის გეგმა (საპროექტო)
კ 4	ფასადი " ა " – " ბ " ღერძებს შორის. (არსებული)
კ 5	ფასადი " ა " – " ბ " ღერძებს შორის ღიობების გაფართოებების ჩვენებით.
კ 6	ფანჯრის ღიობის გაკლიერების სქემა. ზრდილი 1 - 1;

განმარტებითი ბარათი

მოქ. ნიკოლოზ კირვალიძის მომართვის საფუძველზე ი.მ. " ლაშა ჯოგლიძის " არქიტექტორ ბ. ჯოლოხავას და ინჟინერ-კონსტრუქტორის ნ.მესტვირიშვილის მიერ დამუშავებულ იძნა ქ.თბილისში, კეკინის ბაღზ. II კვ. 7 კორპუსის პირველ სართულზე ფასადის იერსახის შეცვლის პროექტი.

პროექტი ითვალისწინებს მთავარ ფასადზე კარების ღიობის შეცვლას ალუმინის ვიტრაჟით და სარეკლამო აბრის განთავსებას, ხოლო გვერდითი ფასადის მხრიდან ფანჯრის ღიობის გაფართოებას და მასში ვიტრაჟის მოწყობას.

ვიზუალურმა დათვალიერებამ გვიჩვენა, რომ შენობის კედლები დამაკმაყოფილებელ მდგომარეობაშია. მასზედ არ აღინიშნება ბზარები და დეფორმაციები. აქედან გამომდინარე შესაძლებლად მიგვაჩნია ფანჯრის ღიობების გაფართოება და მასში ალუმინის ვიტრაჟების მოწყობა. აქვე უნდა აღინიშნოს რომ კედლები სადაც მონტაჟდება ხდება ვიტრაჟებისა და ფანჯრების მონტაჟი არ არის მზიდი და იგი მხოლოდ 20 სმ. სისქის კედლის შევსებაა, რაც ასევე გასათვალისწინებელია.

დირექტორი	ლ.ჯოგლიძე		ქ. თბილისი. კეკინის ბაღზ. II კვ. კორპ. 7. -ში პირველ სართულზე ფასადის იერსახის შეცვლის პროექტი	ი.მ."ლაშა ჯოგლიძე"
არქიტ.	ბ.ჯოლოხავა			
კონსტრუქტ.	ნ.მესტვირიშვილი		თავფურცელი	მ.ს.
				ფურც. კ -1

ფანჯრის ღიობის გაძლიერების სქემა (ღიობი 1)
მ 1 : 25

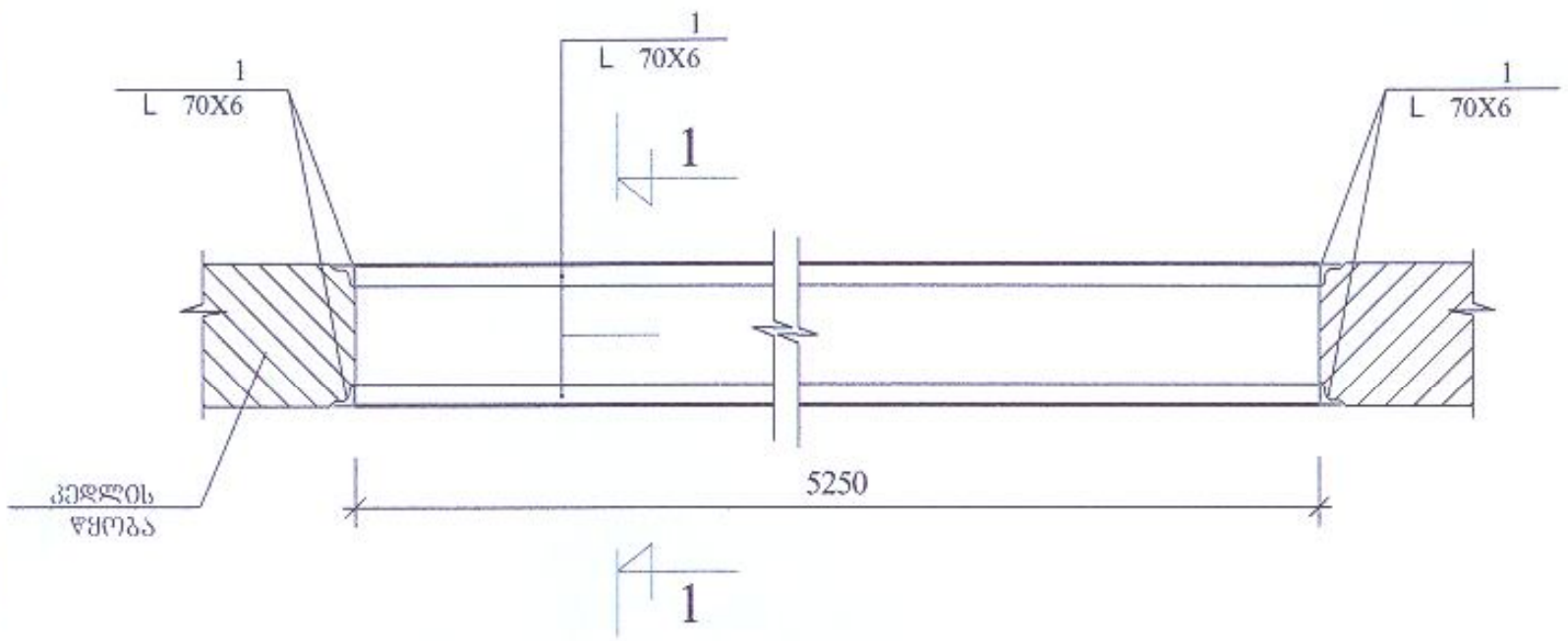

ფანჯრის ღიობის გაძლიერების სქემა (ღიობი 3)
მ 1 : 25

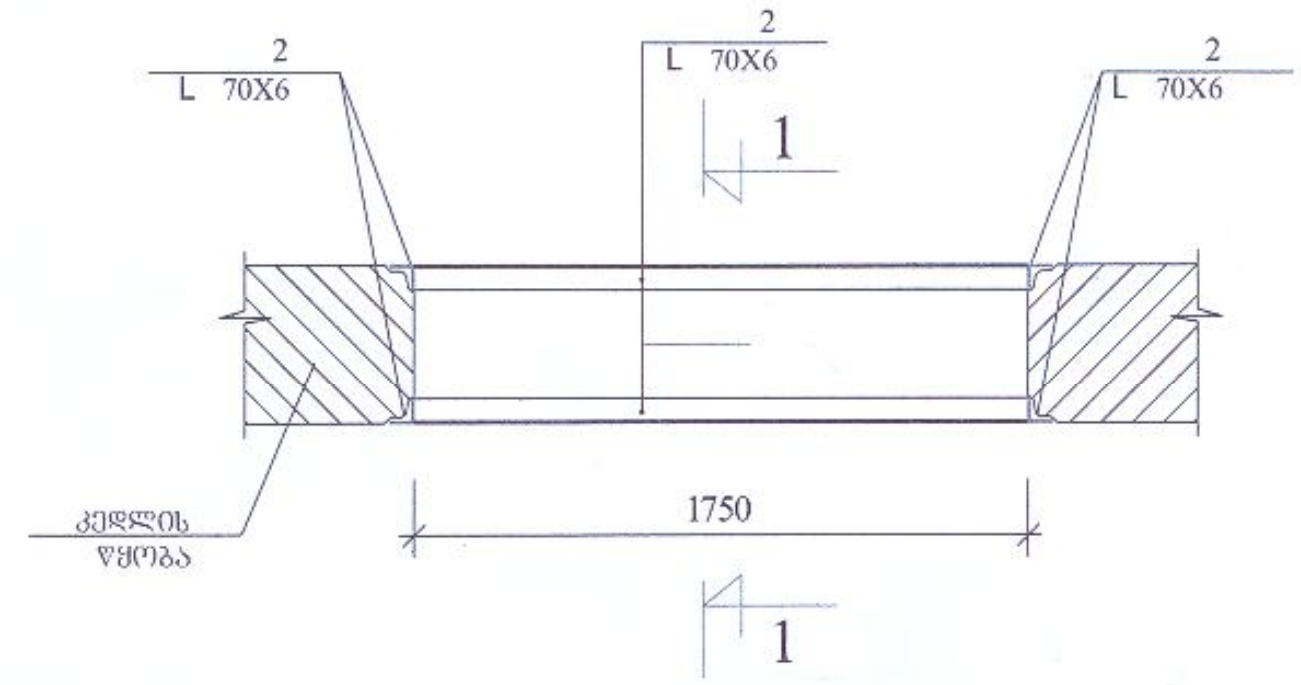

ფანჯრის ღიობის გაძლიერების სქემა (ღიობი 2)
მ 1 : 25

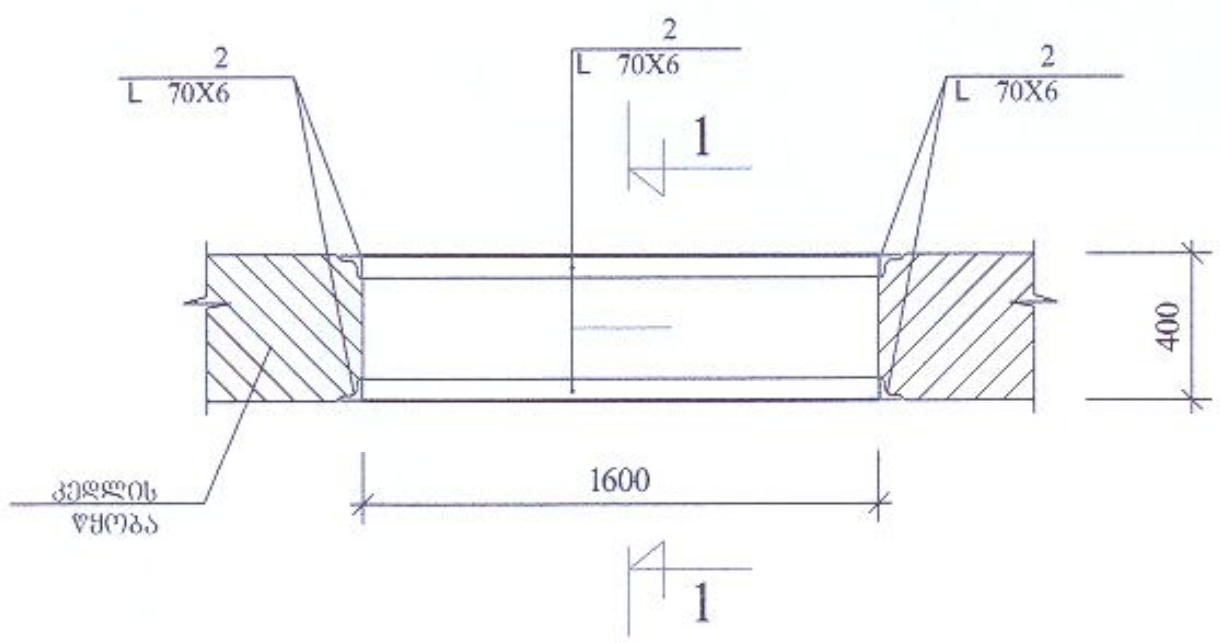

ჭრილი 1 - 1;

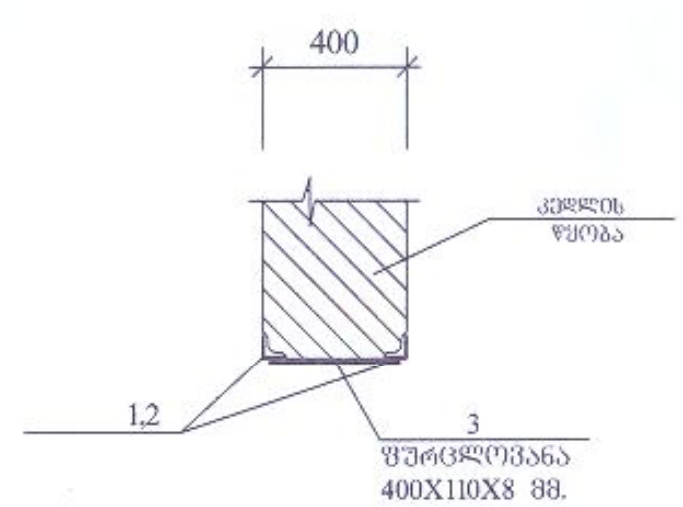

დირექტორი	ლ.ჯოგლიძე		ქ. თბილისი. კაკინის გამზ. II კვ. კორპ. 7. -ში პირველ სართულზე ფასადის იერსახის შეცვლის პ რ ო ე ქ ტ ი	ი.მ."ლაშა ჯოგლიძე"
არქიტ.	გ.ჯოლოხავა			
კონსტრუქტ.	ნ.მესტვირიშვილი		ფანჯრის ღიობების გაფართოების სქემა; ჭრილი 1 - 1;	მ.კ.
				ფურც. კ -6

რენდერი


შავი შერის
ნესტბამძლე თაბაშირ-მუყაოს შილა
სარეკლამო აბრა
შერი ვერცხლისშერი
So CHIC ...
DELFOS
ტექ-ბრანიტი
შერი ღია ჩალისშერი
ალუმინის ვიტაჟი
ტონირებული მინით
კონდეციონერის სათავსი
ნესტბამძლე თაბაშირ მუყაოს შილა
შერი ნაცრისშერი


შავი შერის ნესტბამძლე
თაბაშირ-მუყაოს შილა შილა
სარეკლამო აბრა
შერი ვერცხლისშერი
So CHIC ...
DELFOS
ალუმინის ვიტრაჟი
კონდეციონერის სათავსი
ტექ-ბრანიტი
შერი ღია ჩალისშერი
ნესტბამძლე თაბაშირ-მუყაოს შილა
შერი ნაცრისშერი