არქიტექტურულ–სამშენებლო კომპანია

# “ს ა ს კ ო”

*ქ. თბილისში, სანდროეულის ქუჩის №2–ში მდებარე*
*ამხანაგობა"სანდროეული№2"-ის კუთვნილ ტერიტორიაზე*
*ს/კ 01.14.05.007.507 განთავსებული შენობა–ნაგებობა № 01/1*
*სადემონტაჟო სამუშაოების*
*მშენებლობის ორგანიზაციის პროექტი*
*(მ.ო.პ.)*

*ტელ. 568–15–04–02, 598–19–14–69*
***sasko_group@ yahoo. com***

თბილისი 2018 წ.

არქიტექტურულ–სამშენებლო კომპანია

“ს ა ს კ ო”

*ქ. თბილისში, სანდროეულის ქ №2–ში მდებარე ამხანაგობა "სანდროეული №2"-ის კუთვნილ ტერიტორიაზე ს/კ 01.14.05.007.507 განთავსებული შენობა–ნაგებობა №01/1 სადემონტაჟო სამუშაოების მშენებლობის ორგანიზაციის პროექტი (მ.ო.პ.)*

*ტელ. 568–15–04–02, 598–19–14–69*

*გენ. დირექტორი* / *გ. სიჭინავა* /

*შეადგინა* / *ე.ოდილავაძე* /

თბილისი

2018 წ.

***ქ. თბილისში, სანდროეულის ქუჩა №2–ში მდებარე ამხანაგობა " სანდროეული №2 " –ის კუთვნილ ტერიტორიაზე (ს/კ 01.14.05.007.507) განთავსებული შენობა–ნაგებობა № 01/1 –ის სადემონტაჟო სამუშაოების მშენებლობის ორგანიზაციის პროექტი (მ.ო.პ.)***

## *I. სამშენებლო მოედნისა და ობიექტის დასახელება*

1. სადემონტაჟო შენობა მდებარეობს ქ. თბილისში ვაკის რაიონში სანდროეულის ქ. №2-ში (საკადასტრო №01.14.05.007.507).

აღნიშნული შენობა აშენდა გასული საუკუნის მიწურულს საბურთალოს ხაზის მეტროპოლიტენის სამშენებლო სამუშაოების საწარმოებლად, მასში განთავსებული იყო საკომპრესორო სადგური.

გამომდინარე იქედან, რომ დღეისათვის აღნიშნული მეტროპოლიტენის ხაზის მშენებლობა დასრულებულია და მეტროპოლიტენი ექსპლუატაციაშია, აღნიშნული ნაგებობა უფუნქციოა და ექვემდებარება დემონტაჟს.

– ყოფილი საკომპრესოროს შენობა ერთ სართულიანია სიმაღლით (კეხამდე) 4მეტრი, იგი გეგმაში ზომით 14,8მ. X 10,8 მეტრი მართკუთხა ფორმისაა გააჩნია სამი განივი და ორი გრძივი ღერძი. მზიდი კედლები სისქით 40 სმ ნაშენია სილიკატური აგურის ქვიშა–ცემენტის ხსნარზე წყობით. შუა ღერძზე დამონტაჟებულია ლითონის დ=100მმ დიამეტრის (სქელკედლიანი) ორი ცალი სვეტი მათზე გადებულია და დადუღებულია ორი ცალი ლითონის №24 ორტესებრი კოჭი.შენობას მზიდი კედლების თავზე გააჩნია მონოლითური რ/ბეტონის სარტყელი.

შენობის საძირკვლები ლენტური ტიპისაა და დაბეტონებულია მინილითური რ/ბეტონით იგი 60სმ–ს სისქისაა, სიმაღლით 70სმ–ია.

შენობაში მიწყობილია მანქანადანადგარებისათვის მონოლითური რ/ბეტონის 20სმ სისქის 2,0–2,4 მეტრამდე სიმაღლის საძირკვლები ამ საძირკვლებზე არის დამონტაჟებული ზემით აღნიშნული ორი ლითონის სვეტი.

შენობის სახურავი ორ ქანობიანია და მოწყობილია მართკუთხა ფორმის 6,0X1,5 მეტრის ზომის 10+10 ცალი ანაკრეფი წიბოიანი გადახურვის ფილებით. სახურავის ფენილი მოწყობილია რულონური მასალებით. შენობას გააჩნიაი 40სმ–დე სიმაღლის ზეძირკველი.

2. საქართვილოს სეისმური დარაიონების რუქის მიხედვით იგი განთავსებულია 8 ბალიან სეისმური ზემოქმედების ზონაში.

3.სადემონტაჟო სამუშაოების სავარაუდო ღირებულებაა 10 ათასი ლარი დ.ღ.გ–ს ჩათვლით.

4. დემონტირებული მასალების გარკვეული ნაწილი, კერძოდ გადახურვის ფილები და სილიკატური აგურები ვარგისი იქნება მეორადი ხმარებისათვის.

5. სამუშაოთა მწარმოებელმა განუხრელად უნდა იხელმძღვანელოს სადემონტაჟო სამუშაოების ორგანიზაციის პროექტში შეტანილი მითითებებით. საპროექტო გადაწყვეტილებებში ცვლილებების თვითნებური შეტანა ავტორებთან შეთანხმების გარეშე დაუშვებელია.

6. სადემონტაჟო სამუშაოების განხორციელებასთან და წარმართვასთან დაკავშირებული ტექნიკური საკიითხები, გაანგარიშებები და რეკომენდაციები ჩამოყალიბებულია და განმარტებულია მოპ-ის ცალკეულ შესაბამის თავებში.

## *2. მშენებლობის ხანგრძლივობის დადგენა*

1. სადემონტაჟო სამუშაოების ხანგრძლივობა მოსამზადებელი სამუშაოების გათვალისწინებით სამუშაოების მოცულობებიდან გამომდინარე იქნება 0,9 თვე, სეისმური პირობები გავლენას ახდენენ მშენებლობის ხანგრძლივობაზე. 8 ბალზე მიღებულია კოეფიციენტი $к_1$=1,05 ამრიგად სადემონტაჟის სამუშაოების ნორმატიული ხანგრძლოვობა გაიზრდება 1 თვემდე.

2. სულ სადემონტაჟო სამუშაოების ხანგრძლივობა ჯამში 1 თვეა.

3. ზემოთ აღნიშნული გაანგარიშებების საფუძველზე შედგა სადემონტაჟო სამუშაოების კალენდარული გრაფიკი.

## *3. სამუშაოების წარმოების წესები და მეთოდები*

1. სადემონტაჟო სამუშაოების დაწყებამდე სამშენებლო ორგანიზაციამ შეადგინოს სამუშაოთა წარმოების პროექტი.

2. სადემონტაჟო სამუშაოების მოცულობათა განსაზღვრისათვის შედგენილი უნდა იქნეს დეფექტური აქტი.

3. გამომდინარე იქედან, რომ ტერიტორია რომელზედაც არის განთავსებული სადემონტაჟო შენობა შემიფარგლურია კაპიტალური ღობით და აღნიშნულ ტერიტორიაზე უცხი პირთა მოხვედრა გამორიცხულია არ არის საჭირო დროებითი ღობის და ჭიშკარის მოწყობა.

4. გადახურვის წიბოიანი ფილების დემონტაჟი უნდა განხორციელდეს ავტოამწის გამოყენებით.

5. სადემონტაჟო სამუშაოების მიმდინარეობის დროს ობიექტის ტერიტორიაზე არ უნდა იყოს ზედმეტი მუშები, მასალები და ა.შ.

## *4. უსაფრთხოების ტექნიკა*

**1**. სამშენებლო მოედანზე სამუშაოთა წარმოების ყველა ეტაპზე უნდა მოხდეს უსაფრთხოების დაცვა СНиП-Ш-4-80* "უსაფრთხოების ტექნიკა მშენებლობაზე" და "კრებული სამახსოვრო სამშენებლო წარმოების ნორმები და წესების" შესაბამისად.

2. სადემონტაჟო სამუშაოების შესასრულებლად დაიშვებიან, პირები რომელთაც გააჩნიათ სათანადო კვალიფიკაცია და გამოცდილება, აქვთ არა ნაკლებ 3 წლის სამუშაო სტაჟი გემოთ აღნიშნული სამუშაოების შესრულების.

3. სამუშაო ადგილები მუშაობის პირობებისა და ტექნოლოგიურობის გათვალისწინებით უზრუნველყოფილი უნდა იყოს კოლექტიური დაცვისა და სიგნალიზაციის საშუალებით.

4. მასალებისა და ნაკეთობების დასაწყობება უნდა მოხდეს მათზე ტექნოლოგიურ პირობათა გათვალისწინებით, ამავე დროს ისინი უნდა დაეწყოს მოსწორებულ ადგილზე, რომ მათი მოცურება არ მოხდეს.

5. გაშიშვლებული სადენების გამოყენება აკრძალულია. იკრძალება შედუღების აპარატის და ელექტრო მოწყობილობათა სხვა ადგილას გადატანა მისი ელექტროქსელიდან გამორთვის გარეშე.

6. სამშენებლო მექანიზმის მუშაობის პერიოდში მის ქვეშ ან სიახლოვეს უცხო და სამშენებლო ოპერაციებში დაუსაქმებელ პირთა ყოფნა აკრძალულია.

7. სამშენებლო უბანზე უნდა იქნას გათვალისწინებული სანიტარული პირობები მუშაობისათვის **СНиП-Ш-4-80*** შესაბამისად.

8. სამშენებლო მოწყობილობათა ჩართვა საბინაო ელექტროქსელში აკრძალულია. უნდა მოხდეს სამწვერიანი ელექტროკაბელის შემოყვანა დახურულ კარადაში ენერგომეურნეობის ტექზედამხედველობის სამსახურთან შეთანხმებით ნებადართულ სატრანსფორმატორო ქვესადგურიდან, ასევე ვაყენებთ მრიცხველსაც, საიდანაც ძალოვანი და გასანათებელი სადენები გაიმართება მომხმარებლისაკენ.

9. სადემონტაჟო სამუშაოების დროს შენობა-ნაგებობაში და ტერიტორიაზე არ უნდა იმყოფებოდნენ გარეშე პირები.

10. სამშენებლო მასალების და კონსტრუქციების დროებითი (დასაწყობება) დაწყობა უნდა მოხდეს სხვადასხვა ადგილებში.

11. სატვირთავ-გასატვირთავი სამუშაოების შესრულების დროს გამოსაყენებელი ტვირთასაწევი საკონტეინერო და პაკეტირების საშუალებები უნდა აკმაყოფილებდეს ტექნიკური პირობების მოთხოვნებს.

12. ობიექტზე დასაქმებულ მომუშავეებს, სისტემატიურად უნდა ჩაუტარდეთ ინსტრუქტაჟი უსაფრთხოების ნორმების დაცვისათვის და მათ ხელი უნდა მოაწერონ ობიექტზე წარმოებულ "უსააფრთხოების ტექნიკის" ჟურნალში რითაც დასტურდება, რომ ისინი გაცნობილი არიან უსაფრთხოების ნორმებს და ვალდებული არიან დაიცვან ეს ნორმები.

13. პასუხისმგებლობა უსაფრთხოების მოთხოვნების დაცვისათვის მანქანების (იარაღების, ინვენტარის, ტექნოლოგიური აღჭურვილობის, მოწყობილობის), აგრეთვე მომუშავეთა კოლექტიური და ინდივიდუალური დაცვის საშუალებების ექსპლუატაციის დროს ეკისრება:

- მანქანების და დაცვის საშუალებათა ტექნიკური მდგომარეობისათვის ორგანიზაციას, რომლის ბალანსზეც ირიცხება ეს მანქანები და საშუალებები;

- შრომის უასაფრთხოებაზე სწავლებისა და ინსტრუქტაჟის ჩატარებისათვის–ორგანიზაციას, რომლის შტატშიც ირიცხებიან მომუშავეები;

- შრომის უასაფრთხოების მოთხოვნათა დაცვისათვის სამუშაოების წარმოების დროს-ორგანიზაციას, რომელიც ახორციელებს სამუშაოებს;

14. სამუშაოების დაწყების წინ იმ ადგილებში, სადაც არსებოს ან შეიძლება წარმოიქმნას საწარმოო საშიშროება (შესასრულებელი სამუშაოების ხასიათისაგან დამოუკიდებლად), სამუშაოების პასუხისმგებელ შემსრულებელს აუცილებლად უნდა მიეცეს განაწესი-დაშვება არსებული ფორმის მიხედვით;

15. განწესი-დაშვება გაიცემა იმ ვადით, რომელიც საჭიროა დავალებული სამუშაოების მოცულობის შესასრულებლად. სამუშაოების წარმოების პირობების შეცვლის შემთხვევაში განწესი-დაშვება უქმდება და სამუშაოების განახლება შეიძლება მხოლოდ ახალი განწესი-დაშვების გაცემის შემდეგ.

პირი, რომელმაც გასცა განწესი-დაშვება სამუშაოების წარმოებაზე, ვალდებულია განახორციელოს კონტროლი სამუშაოების პასუხისმგებელი ხელმძღვანელის მიერ შრომის უსაფრთხოების უზრუნველმყოფი ღონისძიებების შესასრულებლად;

16. დამოკიდებულ სამუშაოთა შესასრულებლად დაიშვებიან პირები (მუშები და საინჟინრო-ტექნიკური მუშაკები) არანაკლებ 18 წლისანი, რომლებმაც გაიარეს სამედიცინო შემოწმება და მიჩნეული არიან ვარგისებად, აქვთ მაღლივ სამუშაოთა მუშაობის

სულ მცირე სამი წლის სტაჟი და არანაკლებ მე-3 სატარიფო თანრიგი. მუშები, რომლებსაც პირველად უშვებენ მაღლივ სამუშაოებზე, ერთი წლის განმავლობაში უნდა მუშაობდნენ ორგანიზაციის ხელმძღვანელის ბრძანებით დანიშნულ გამოცდილი მუშის უშუალო მეთვალყურეობის ქვეშ;

17. ყველანი ვინც სამშენებლო მოედანზე იმყოფებიან, მოვალენი არიან ატარონ 12.4.087-80 სახსტანდარტით რეკომენდებული დამცავი ჩაჩქანი. მუშები და საინჟინრო-ტექნიკური მუშაკები სამუშაოების შესასრულებლად არ დაიშვებიან დამცავი ჩაჩქანებისა და ინდივიდუალური დაცვის სხვა აუცილებელი საშუალებების გარეშე;

18. სპეცტანსაცმლის, სპეცფეხსაცმლისა და ინდივიდუალური დაცვის სხვა საშუალებების გაცემა, შენახვა და სარგებლობა უნდა ხორციელდებოდეს დამტკიცებული "სპეცტანსაცმლის, სპეცფეხსაცმლის და დამცველი სამარჯვების გაცემის, შენახვისა და სარგებლობის წესების შესახებ" ინსტრუქციის შესაბამისად.

19. სამშენებლო ორგანიზაციის შტატში ახლად ჩარიცხული მუშების სამუშაოზე დაშვების წინ. აგრეთვე მათ მიერ სამუშაოების შესრულების პროცესში, სამუშაოთა მწარმოებელი ვალდებულია უზრუნველყოს სწავლებისა და ინსტრუქტაჟის ჩატარება შრომის უსაფრთხოებაზე 12.0. 004-79 სახსტანდარტის მოთხოვნათა შესაბამისად.

შრომის უსაფრთხოებაზე განმეორებითი ინსტრუქტაჟი აუცილებელია ჩატარდეს ყველა მუშისათვის რეგულარულად.

სამშენებლო-სამონტაჟო სამუშაოების შესრულების დროს მოქმედი საწარმოს ტერიტორიაზე ინსტრუქტაჟი უნდა ჩატარდეს იმ საწრმოს შრომის დაცვის სამსახურის მუშაკების (ტექნიკის უსაფრთხოების) ან საამქროს ადმინისტრაციის ჩართვით, რომლის ტერიტორიაზეც მიმდინარეობს სამუშაოები.

20. სამშენებლო ორგანიზაციის ხელმძღვანელები, მუშების შტატში ჩარიცხვის დღიდან მოვალენი არიან შეასწავლონ მათ სამუშაოების წარმოების უსაფრთხო მეთოდები.

სწავლების გავლამდე მუშები სამუშაოების დამოუკიდებლად შესასრულებლად (მათი თანხმობით დანიშნული გამოცდილი მუშების მეთვალყურეობის გარეშე) არ დაიშვებიან.

21. სადემონტაჟო სამუშაოების წარმოების დროს აუცილებელია დაცული იქნეს საწარმოო ოპერაციების ტექნოლოგიური თანმიმდევრობა ისე, რომ წინა ოპერაცია არ წარმოადგენდეს საწარმოო საფრთხის წყაროს მომდევნო ოპერაციების შესრულების დროს.

22. საჭიროა დადგინდეს ადამიანებისათვის სახიფათო ზონები.

23. სამუშაო ადგილები, დღე-ღამის ბნელ პერიოდში განათებული უნდა იყოს სამშენებლო მოედნების ელექტრული განათების დაპროექტების ინსტრუქციის შესაბამისად. განათებულობა უნდა იყოს თანაბარ-ზომიერი, მომუშავეებზე განათების მოწყობილობა დამაბრმავებლად არ უნდა მოქმედებდეს. გაუნათებელ ადგილებში სამუშაოების წარმოება დაუშვებელია.

24. გადასატანი კიბეები ექსპლუატაციის წინ აუცილებლად უნდა გამოიცადოს საექსპლუატაციო მდგომარეობაში მყოფი კიბის მალის შუაში ერთ-ერთ საფეხურზე მოდებული 1200 H (120 კგ) სტატიკური დატვირთვით.

25. ღიობები გადახურვებში  რომლებთანაც შესაძლებელია ხალხის მისვლა, უნდა დაიფაროს მთლიანი ფენილით ან შემოკავდეს.

26. ღია ცეცხლით სარგებლობა დაუშვებელია ისეთი მასალების გამოყენებისა და დაწყობის ადგილიდან 50 მეტრზე ნაკლები რადიუსის ფარგლებში, რომლებიც შეიცავს ადვილადაალებად და აფეთქებასაფრთხიან ნივთიერებებს.

27. 4 მეტრამდე სიმაღლის ხარაჩოები და ფიცარნაგები საექსპლუატაციოდ დაიშვება მხოლოდ სამუშაოთა მწარმოებლის ან ოსტატის მიერ მათი მიღებისა და სამუშაოების ჟურნალში რეგისტრაციის შემდეგ. ხოლო 4 მეტრზე მაღალი-სამშენებლო-სამონტაჟო ორგანიზაციის ხელმძღვანელის მიერ დანიშნული კომისიისაგან მიღებისა და აქტით გაფორმების შემდეგ.

ხარაჩოებისა და ფიცარნაგების მიღების დროს შემოწმებული უნდა იქნეს: მდგრადობის უზრუნველყოფის კავშირები და სამაგრების არსებობა: ცალკეული ელემენტების დამაგრების კვანძები, სამუშაო ფენილები და გადაღობვები, დგარების ვერტიკალობა, საყრდენი ბაქნების საიმედოობა და დამიწება (ლითონის ხარაჩოებისათვის).

ხარაჩოებსა და ფიცარნაგებზე ადამიანების ასვლის ადგილებში გამოკრული უნდა იყოს პლაკატები დატვირთვების სიდიდეებისა და განლაგების სქემის აღნიშვნით.

28. ხარაჩოები ექსპლუატაციის პროცესში უნდა დაათვალიეროს სამუშაოთა მწარმოებელმა ან ოსტატმა არანაკლებ, ვიდრე ყოველ 5 დღეში ერთხელ.

29. კიდული ხარაჩოები და ფიცარნაგები მათი მონტაჟის შემდეგ მხოლოდ იმ შემთხვევაში შეიძლება იქნეს დაშვებული საექსპლუატაციოდ, როდესაც 1 საათის განმავლობაში ორივე ნორმატიულზე 20%-ით მეტ სტატისტიკური დატვირთვით გამოცდას გაუძლებს.

30. მისადგმელ კიბეებს უნდა ჰქონდეს არასრიალა მისაყრდენები და ისინი სამუშაო მდგომარეობაში ჰორიზონტალური სიბრტყის მიმართ 70-75$^0$ კუთხეს ქმნიდეს.

მისადგმელი კიბეების კონსტრუქციები უნდა შეესაბამებოდეს 12.2. 012-75 სახსტანდარტში გათვალისწინებულ მოთხოვნებს.

31. ტვირთსაჭერი საშუალებების (საბმელების, ტრავერსების), სატვირთო კაუჭებს, რომლებსაც სამშენებლო და სადემონტაჟო სამუშაოების წარმოების დროს იყენებენ, უნდა ჰქონდეს დამცველი ჩამკეტი მოწყობილობა, რომელიც ტვირთის თვითნებურ გადმოვარდნას აარიდებს.

32. ტვირთის ჩაბმა უნდა შესრულდეს ინვენტარული საბმელებით ან სპეციალური ტვირთსაჭერი მოწყობილობით, რომელსაც ამზადებენ დამტკიცებული პროექტის (ნახაზის) მიხედვით. ჩაბმის მეთოდები უნდა გამორიცხავდეს ჩაბმული ტვირთის ჩამოვარდნის ან დაცურების შესაძლებლობას.

33. სატრანსპორტო საშუალებებზე ტვირთის დაწყობა (დადგმა) უნდა უზრუნველყოფდეს მის მყარ მდგომარეობას ტრანსპორტირების და განტვირთვის დროს.

34. მტვრისებური მასალის (ცემენტი, კირი, თაბაშირი და სხვა) სატვირთავ-გასატვირთავი ოპერაციები უნდა შესრულდეს მექანიზებული წესით. ცემენტის განტვირთვა ხელით დაიშვება გამონაკლისის სახით, როდესაც მისი ტემპერატურა არ აღემატება $40^0$C-ს.

35. ტვირთამწეებით სამუშაო ადგილზე აგურის, კერამიკული ქვებისა და წვრილი ბლოკების გადაადგილების და მიწოდების დროს, საჭიროა გამოყენებული იქნეს ქვეშები, კონტეინერები და ტვირთსაჭერი მოწყობილობა, რომლებიც გამორიცხავს ტვირთის ვარდნას აწევის დროს.

36. დაუშვებელია 0,75 მ-მდე სისქის გარე კედლების დემონტაჟი კედელზე დგომით მდგომარეობაში.

37. უბანზე (მონაზომზე), სადაც სადემონტაჟო სამუშაოები მიმდინარეობს, სხვა სამუშაოების შესრულება და გარეშე პირთა ყოფნა დაუშვებელია.

შენობებისა და ნაგებობების დემონტაჟის დროს აკრძალულია სამუშაოების შესრულება, რომლებიც დაკავშირებულია ხალხის ყოფნასთან სართულების (იარუსების) ერთ სექციაში (მონაზომზე, უბანზე) რომლებზეც წარმოებს ანაკრები კონსტრუქციების ან მოწყობილობის ელემენტების გადაადგილება.

ერთსექციანი შენობებისა ან ნაგებობების დემონტაჟის დროს სხვადასხვა სამშენებლო სამუშაოების ერთდროულად შესრულება, მათ შორის საიმედო (მოქმედი დარტყმით დატვირთვებზე შესაბამისი გაანგარიშებით დასაბუთებული) სართულშუა გადახურვების შემთხვევაში, დასაშვებია მთავარი ინჟინრის წერილობითი განკარგულებით, სამუშაოების უსაფრთხოდ წარმოების უზრუნველმყოფი ღონისძიებების განხორციელების შემდეგ და იმ პირობით, თუ უშუალოდ მუშაობის ადგილზე დემონტაჟის უსაფრთხოდ

წარმოებისა და ტვირთის ამწეებით უსაფრთხოდ გადაადგილებისათვის, აგრეთვე მეამწევეს, ჩამბმელისა და მესიგნალის მიერ შრომის დაცვაზე საწარმოო ინსტრუქციების შესრულებისადმი კონტროლის მიზნით სპეციალურად დანიშნული პასუხისმგებელი პირები იქნებიან.

38. აკრძალულია ანაკრები რკინაბეტონის კონსტუქციების აწევა, რომელთაც არა აქვთ სწორი დაჯამბარებისა და მონტაჟის უზრუნველმყოფი სამონტაჟო მარყუჟები და ნაჭდევები.

39. კონსტუქციებისა და მოწყობილობების ელემენტებზე ხალხის ყოფნა მათი აწევის ან გადაადგილების დროს, დაუშვებელია.

40. სამუშაოში შესვენების დროს კონსტუქციებისა და მოწყობილობის აწეულიელი ელმენტების ჩამოკიდებულ მდგომარეობაში დატოვება დაუშვებელია.

41. მედემონტაჟეების გადასავლელად ერთი კონსტრუქციიდან მეორეზე გამოყენებული უნდა იქნეს ინვენტარული კიბეები, გადასავლელი ბაგირები და ტრაპები, არსებული გადაღობვები.

42. დაუშვებელია სადემონტაჟო სამუშაოების შესრულება სიმაღლეზე ღია ადგილებში, როდესაც ქარის სიჩქარე 15 მ/წმ და მეტია, ჭექა-ქუხილის ან ნისლის დროს, როდესაც გამორიცხულია ხილვადობა სამუშაო ფრონტის ფარგლებში.

43. ხალხის ყოფნა სადემონტაჟო კონსტრუქციების ქვეშ დაუშვებელია.

44. სადემონტაჟო სამუშაოების შესრულებამდე აუცილებელია დემონტაჟის ხელმძღვანელ პირსა და მემანქანეს შორის დადგენილი იქნას პირობითი სიგნალების გაცვლის წესი. ყველა სიგნალს მხოლოდ ერთი პირი (მედემონტაჟეთა ბრიგადის ბრიგადირი, მერგოლური, მეტაკელაჟე-ჩამბმელი) უნდა იძლეოდეს, გარდა სიგნალისა "სდექ", რომელიც შეიძლება მიცემული იქნას ნებისმიერი მომუშავის მიერ, როდესაც აშკარაა საფრთხის შექმნა.

45. დემონტირებული კონსტრუქციების გადაადგილების დროს მანძილი მათ შორის და დამონტაჟებული სხვა კონსტრუქციების გამოწეულ ნაწილებს შორის, უნდა იყოს ჰორიზონტალურად არანაკლებ 1 მ, ვერტიკალურად -0,5 მ.

46. მუშების დაშვება სახურავის სადემონტაჟო სამუშაოების შესასრულებლად შეიძლება სამუშაოთა მწარმოებელის ან ოსტატის მიერ ბრიგადირთან ერთად სახურავისა და გადაღობვების მზიდი კონსტრუქციების გამართულობის დათვალიერების შემდეგ.

47. ადგილები, რომელთა ზემოთაც მინის სადემონტაჟო სამუშაოები წარმოებს, აუცილებლად გადაღობილი უნდა იქნეს.

## *5. გარემოს დაცვის ღონისძიებები*

1. გარემოს დაცვის ღონისძიებები ქმნის პირობებს დამახასიათებელი ეკოსისტემებისა, მცენარეთა და ცხოველთა სახეობების, ბუნებრივი წარმონაქმნებისა და კულტურული არეალების დასაცავად და აღსადგენად.

2. სადემონტაჟო სამუშაოები უნდა განხორციელდეს ბუნების დაცვითი და ჰაერის გაბინძურების საწინააღმდეგო ღონისძიებების დაცვით მოქმედი საკანონმდებლო აქტებისა და ნორმატიული დოკუმენტების შესაბამისობით.

3. გარემოზე ზემოქმედების შეფასების ანგარიში იხილავს პირდაპირი და არაპირდაპირი ზემოქმედების ფაქტორებს გარემოს სხვადასხვა კომპონენტებზე:

- ადამიანის ჯანმრთელობის უსაფრთხოება;

- მცენარეთა საფარი, ბიოლოგიური ეკოსისტემა;

- ატმოსფერული ჰაერის მოსალოდნელი დაბინძურების დონეები;

- ხმაურის მოსალოდნელი დონეები და მისი ზემოქმედება ადამიანის საცხოვრებელ გარემოზე;

არსებობს შემდეგი კანონები:

- კანონი "გარემოს დაცვის შესახებ" 1996 წ. განსაზღვრავს იმ ზოგად მოთხოვნებს, რომლებიც უკავშირდება ჰაერის დაბინძურებას, წყლის აღებას და ჩაშვებას, ნარჩენებს, ხმაურს და სხვა საკითხებს.

- კანონი "წყლის შესახებ" 1997 წ. შეეხება ზედაპირულ წყლებს, მიწისქვეშა წყლებს, მიმდებარე სანაპირო წყლებს და ტერიტორიულ ზღვარს და განსაზღვრავს წყლის აღებას და ჩაშვებას, ლიცენზირებასთან დაკავშირებულ წესებს.

- კანონი "ატმოსფერული ჰაერის შესახებ" 1997 წ. ითვალისწინებს ჰაერის კონტროლს და დაბინძურების შეზღუდვის დროებით მეთოდოლოგიას, ჰაერის ხარისხის შედარებას სტანდარტებთან, რომელიც სახსტანდარტს ეფუძნება.

- კანონი "მავნე ქიმიური ელემენტების შესახებ" 1998 წ. მოიცავს მავნე ნივთიერებების კლასიფიკაციას და უსაფრთხოების მოხმარებას.

4. გარემოს დაცვის სამსახურის ნებართვის გარეშე ობიექტის სიახლოვეს იკრძალება მრავალწლიანი ხეების და ნარგავების მოჭრა-განადგურება.

5. ბეტონის შემოტანა უნდა მოხდეს სასაქონლო წესით - ბეტონმრევის საშუალებით.

6. დაუშვებელია არსებული საკანალიზაციო ჭებში ბეტონის და სხვა ნაერთების ჩარეცხვა ან მათი დანაგვიანება სამშენებლო ნარჩენებით.

7. სადემონტაჟო სამუშაოების შესრულებისას ფასადებს უნდა ჩამოვაფაროთ ფარდა, რათა არ მოხდეს მტვრის გაბნევა.

8. მშენებლობის დამთავრების პერიოდში შენობიდან სამშენებლო ნაგვის ჩამოყრა ღიად დაუშვებელია, რათა ამ შემთხვევაში არ მოხდეს მტვრის გაბნევა. შენობა საჭიროა აღიჭურვოს კონუსური ტიპის ნაგავგამტარით, ნაგვის ჩამოცლა კი მოხდეს უშუალოდ ავტოთვითმცლელი ავტომანქანის ძარაში.

### *6. მშენებლობის განხორციელების ტექნოლოგიური ნორმალი*

სადემონტაჟო სამუშაოების განხორციელების გეგმიური ხანგრძლივობა მოსამზადებელი სამუშაოების ჩათვლით 1 თვეა.

***1 ეტაპი.*** მოსამზადებელი სამუშაოები.

***2 ეტაპი.*** სადემონტაჟო სამუშაოები.

ზემოთ აღნიშნულის გათვალისწინებით შედგა სადემონტაჟო სამუშაოების კალენდარული გრაფიკი, ეტაპების გათვალისწინებით.

### *7. მშენებლობის საინჟინრო მომზადება და მშენებლობის წარმართვის ცალკეული ეტაპები*

1. შედგენილი მოპ-ი ითვალისწინებს სნ და 3.01-01-85 "სამშენებლო წარმოების ორგანიზაცია"-ს მოთხოვნილებებს. მშენებლობაზე ხანძარსაწინააღმდეგო და მშენებლობის უსაფრთხო წარმოების ღონისძიებათა დაცვით.

2. მშენებლობის ორგანიზაციის პროექტის დამუშავებას საფუძვლად დაედო შემდეგი მონაცემები:

- დავალება სადემონტაჟო სამუშაოებზე ;
- სადემონტაჟო სამუშაოებისათვის მიღებული კონსტრუქციული გადაწყვეტები;
- მშენებლობის რაიონის სიტუაციური გეგმა;
- ობიექტის ნატურაში დათვალიერება.

3. მშენებლობის ორგანიზაციის პროექტი შესრულებულია მოქმედი სამშენებლო ნორმების, წესების და სახელმწიფო სტანდარტების შესაბამისობით.

4. სადემონტაჟო სამუშაოების დაწყება დაიშვება დოკუმენტაციის დამტკიცებისა და მის საფუძველზე ქალაქის მერიის სამსახურიდან სათანადო ნებართვის აღების შემდეგ, აუცილებელია სამშენებლო მოედნის შემოკავება დროებითი ხის ღობით.

5. არსებული შენობა დაიშალოს ზევიდან ქვევით უსაფრთხოებისა და ბუნების დაცვითი ღონისძიებების დაცვით.

6. ობიექტის უზრუნველყოფა ელექტროენერგიითა და წყლით უნდა მოხდეს საქალაქო ქსელების ხელმძღვანელობასთან დადებული ხელშეკრულების საფუძველზე.

7. სადემონტაჟო სამუშაოების პროცესების წარმართვა უნდა მოხდეს თანამედროვე ტექნიკური და ტექნოლოგიური საშუალებების გამოყენებით. სამუშაოები უნდა შესრულდეს სნ და წ III-15-80-ით გათვალისწინებული მოთხოვნების სრული დაცვით.

8. სადემონტაჟო სამუშაოების წარმოების უწყვეტობისა და ტექნოლოგიურობის უზრუნველსაყოფად აუცილებელია სამუშაოების წარმართვა ცხრილში ჩამონათვალი მანქანა-მექანიზმებით, ინსტრუმენტებით და დანადგარებით.

9. სადემონტაჟო სამუშაოები აუცილებელია წარიმართოს პროექტის სრული შესაბამისობით. დემონტაჟის პროცესში ობიექტური მიზეზებით ცვლილებების შემთხვევაში გადაწყვეტილებები უნდა შეთანხმდეს ავტორთან, მათგან ოფიციალური ნებართვის გაცემით.

10. სამუშაოები უნდა განხორციელდეს საავტორო და ტექნიკური ზედამხედველობის ქვეშ.

11. სახარჯთაღრიცხვო დოკუმენტაციით დადგენილია მშენებლობის წინასწარი ღირებულება და არ წარმოადგენს დამკვეთსა და მოიჯარეს შორის გადახდის საშუალებას. მათ შორის ანგარიშსწორება ხდება ფაქტიური დანახარჯების მიხედვით სათანადო დოკუმეტაციის საფუძველზე.

## *8. მშენებლობის წარმოების წესები და მეთოდები*

1. სამშენებო და სადემონტაჟო სამუშაოთა წარმოების დროს უნდა იხელმძღვანელოს შემდეგი მოქმედი ნორმებითა და წესებით:

- სნ და წ III-17-78 "ქვის კონსტრუქციები";
- სნ და წ III-18-79 "ლითონის კონსტრუქციები";
- სნ და წ III-19-81 "ხის კონსტრუქციები";
- სნ და წ III-20-74 "ბურულები, ჰიდროიზოლაცია, ორთქლიზოლაცია და თბოიზოლაცია";
- სნ და წ III-4-80 "უსაფრთხოების ტექნიკაში";
- სახანძრო უსაფრთხოების წესები სამშენებო-სამონტაჟო სამუშაოთა წარმოების დროს;
- სნ და წ 1.06.05-85 "მშენებლობისადმი საპროექტო ორგანიზაციების მიერ საავტორო ზედამხედველობა";

### *9. მოთხოვნილებები კადერბზე და ადმინისტრაციულ-საყოფაცხოვრებო სათავსებზე*

. სადემონტაჟო სამუშაოთა სავარაუდო ღირებულება შეადგენს 10 ათას ლარს. მშენებლობის ხანგრძლივობა კალენდარული გეგმის მიხედვით 1 თვეა. აღნიშნულიდან გამომდინარე მშენებლობის პერიოდში მშენებლობაზე ყოველდღიურად უნდა დავასაქმოთ საშუალოდ 10:30=3 მუშა.

მუშების რაოდენობა მშენებლობაზე დროის სხვადასხვა პერიოდში სხვადასხვა იქნება.

2. გარდა მუშებისა მშენებლობაზე დასაქმებულია ინჟინერ-ტექნიკური პერსონალი 10% ოდენობით. ამდენად მომუშავეთა საშუალო დღიური რაოდენობა გაიზრდება 4 კაცამდე, ტრანსპორტის მომსახურებაზე დასაქმებულთა ჩათვლით (3%) კიდევ 5 მუშაკამდე.

3. მუშა-მოსამსახურეთა სამსახურეობრივი და საყოფაცხოვრებო პირობების უზრუნველსაყოფად საჭიროა:

- ინჟინერ-ტექნიკური პერსონალისათვის კანტორა ფართობით 10+1X4=14 მ$^2$.
- მომუშავეთათვის საყოფაცხოვრებო სათავსი 4X0,7=3 კვ.მ;
- საპირსაბანო - 4X0,065=1 მ$^2$.

### *10. სამშენებლო მოედნის ორგანიზაცია*

1. სამშენებლო მოედნად ვიყენებთ 1 თვის განმავლობაში, როდესაც უნდა დასრულდეს სადემონტაჟო სამუშაოები შიდა ეზოს.

2. ობიექტიდან დემონტირებული კონსტრუქციების და სამშენებლო მასალების გატანა უნდა მოხდეს მისამბელიანი და სატვირთო ავტომანქანებით.

3. გადახურვის ანაკრეფი ფილების დემონტაჟი უნდა განხორციელდეს ტელესკოპური ტიპის ავტოამწის გამოყენებით.

4. აღნიშნული მოსაზრებებეი სარეკომენდაციოა და მისი მიზანშეწონილობა უნდა დადგინდეს სადემონტაჟო სამუშაოების მიმდინარეობის პროცესში.

### *11. მშენებლობაზე შრომისა და ელექტრო უსაფრთხოების წესების დაცვა*

მომუშავეთა შრომის უსაფრთხოების ღონისძიებები დაცული უნდა იყოს სამშენებლო-სამონტაჟო სამუშაოთა წარმოების ყველა ეტაპზე, თანახმად სნ და წ III-4-80 "უსაფრთხოების ტექნიკა მშენებლობაზე" და სხვა ნორმატიულ-საკანონმდებლო დოკუმენტების მითითების შესაბამისობით. მათგან ყურადღება მახვილდება შემდეგზე:

1. სამუშაო ადგილებზე მუშაობის პირობებისა და ტექნოლოგიურობის გათვალისწინებით უზრუნველყოფილი უნდა იყოს დაცვის საშუალებებით.

2. ადვილად აალებადი სამღებრო, საიზოლაციო და სხვა მასალების, აგრეთვე მომწამლავი ნივთიერებების დღიური რაოდენობა სამშენებლო სამუშაოთა წარმოების ზონაში არ უნდა აღემეტებდეს დღიურ მოთხოვნილებას.

3. მასალებისა და ნაკეთობების დასაწყობება უნდა მოხდეს მათზე ტექნოლოგიური მოთხოვნილებების პირობათა გათვალისწინებით, ამავე დროს ისინი უნდა დაეწყოს მოსწორებულ ადგილზე, რომ არ მოხდეს მათი მოცურება.

4. ელექტროუსაფრთხოების წესები ჩამოყალიბებულია სა 013s18and ar t Si ელექტროკარადა ყოველთვის უნდა იყოს ჩაკეტილ მდგომარეობაში, ელექტროკაბელები და მოწყობილობები კი იზოლირებული. გაშიშვლებული სადენების გამოყენება აკრძალულია.

5. იკრძალება შედუღების აპარატის და ელექტრო მოწყობილობების სხვა ადგილას გადატანა მისი ელექტროქსელიდან გამორთვის გარეშე.

6. სამშენებლო მოწყობილობათა ჩართვა (საწეველები, ელექტრო შესადუღებელი აპარატი და სხვა) საბინაო ელექტროქსელში აკრძალულია. უნდა მოხდეს სამწვერიანი ელექტროკაბელების შემოყვანა დახურულ კარადაში ენერგომეურნეობის ტექზედამხედველობის სამსახურთან შეთანხმებით, ნებადართულ სატრანსფორმატორო ქვესადგურიდან, ასევე ვაყენებთ მრიცხველსაც, საიდანაც ძალოვანი და განათებული სადენებეი გაიმართება მომხმარებლისაკენ.

9. ამწეების და სხვა მანქანა-მექანიზმების მუშაობის პერიოდში მის ქვეშ ან სიახლოვეს უცხო და სამშენებლო ოპერაციებში დაუსაქმებელ პირთა ყოფნა აკრძალულია.

### *12. მომუშავეთა უსაფრთხოება ამწის მუშაობის პერიოდში*

1. უცხო პირთა, აგრეთვე სადემონტაჟო ოპერაციებში დაუსაქმებელ მუშამოსამსახურეთა ყოფნა სამშენებლო მოედანზე და მის სიახლოვეს სახიფათო ზონაში დაუშვებელია. ამწის მუშაობის დროს დგება მესიგნალე.

2. იკრძალება ისარზე ჩამოკიდებული ტვირთით ისრის ტრიალი ღერძის გარშემო.

3. სამუშაოთა წარმოების უწყვეტობისა და ტექნოლოგიურობის უზრუნველსაყოფად აუცილებელია ობიექტის აღჭურვა ჩამოთვლილი მანქანა-მექანიზმებით, ინსტრუმენტებითა და დანადგარ-სამარჯვებით.

4. სამშენებლო მექანიზმების გამოყენებისას სადემონტაჟო სამუშაოების მწარმოებელი მშენებლობის ორგანიზაციის ხელმძღვანელი ვალდებულია სამუშაოების უსაფრთხოდ

წარმოებისათვის დანიშნოს პასუხისმგებელი საინჟინრო-ტექნიკური მუშაკი, რომელსაც გავლილი აქვს შემოწმება მოცემული მანქანების გამოყენებით სამუშაოების უასფრთხოდ წარმოების წესების და ინსტრუქციის ცოდნაში.

5. სამშენებლო მანქანების სამუშაო ადგილი ისე უნდა იყოს განსაზღვრული, რომ უზრუნველყოფილი იქნას სამუშაო ზონის დათვალიერების და მანევრირებისათვის საჭირო სივრცე. იმ შემთხვევაში, როდესაც მანქანის მმართველ მემანქანეს ან მოტორისტს არა აქვს სამუშაო სივრცის საკმაო ხედვის არე ან ვერ ხედავს მუშას (სპეციალურად გამოყოფილ მესიგნალეს), რომელიც სიგნალს აძლევს მას, მემანქანესა და მესიგნალეს შორის აუცილებლად უნდა იქნეს დამყარებული ორმხრივი რადიო ან სატელეფონო კავშირი. მემანქანისათვის სიგნალის გადასაცემად შუალედური მესიგნალეების გამოყენება დაუშვებელია.

6. სამუშაოების პროცესში ან მანქანის გადადგილების დროს მისაცემი სიგნალის მნიშვნელობა უნდა განემარტოს ყველა პირს, ვინც დაკავშირებულია მანქანის მუშაობასთან.

მანქანის მუშაობის ზონაში უნდა დაიდგას უსაფრთხოების ნიშნები და გამაფრთხილებელი წარწერები.

7. მანქანის უმეთვალყურეოდ დატოვება მომუშავე (ჩართული) ძრავით დაუშვებელია.

8. დაუშვებელია მანქანის კვანძების გასათბობად ღია ცეცხლით სარგებლობა, აგრეთვე მანქანების ექსპლუატაცია, თუ ადგილი აქვს გაღენას სათბობი და საზეთი სისტემებიდან.

9. ხელის მანქანების გამოყენების დროს საჭიროა ექსპლუატაციის უსაფრთხოების წესების დაცვა, რომლებიც გათვალისწინებულია ქარხანა-დამამაზადებლის ინსტრუქციებში.

### *13. მოთხოვნილებები ენერგორესურსებზე, წყალზე, კომპრესორებზე და ჟანგბადზე*

აღნიშნული მოთხოვნილებები გამოითვლება სნ-73 ინსტრუქციის მიხედვით სამშენებლო-სამონტაჟო სამუშაოთა 1 მილიონ მანეთ დანახარჯზე წლიური შესასრულებელი პროგრამის მიხედვით.

ჩვენს შემთხვევაში სამუშაოები გრძელდება 1 თვე, სადემონტაჟო სამუშაოთა მოცულობა 10 ათასი ლარია ანუ 0,01 მლნ ლარი. მანეთის ლარზე გადასაყვანად მიღებულია კოეფიციენტი $к_I$ = 0,45.

1. მოთხოვნილება ელექტროენერგიაზე

   0,78X0,01X140X0,45 = 0,49 ვტ.

2. მოთხოვნილება წყალზე

0,93X0,01X0,24X0,45 = 0,001 წმ.

3. მოთხოვნილება კომპრესორზე

0,93X0,01X0,32X0,45 = 0,0004 ცალი.

4. მოთხოვნილება ჟანგბადზე

0,93X0,01X4400X0,45 = 18,41 საათში.

5. ფორმულებში 0,78, 0,93 ტერიტორიალური კოეფიციენტია, ხოლო 140, 0,24, 0,32 და 4400 ერთ მილიონ მანეთზე სამშენებლო-სამონტაჟო სამუშაოებზე ნორმატიული დანახარჯები.

6. მოთხოვნილებები ელექტროენერგიაზე და წყალზე იფარება საქალაქო ქსელებიდან საექსპლუატაციო ორგანიზაციებთან დადებული ხელშეკრულება–კონტრაქტების საფუძვლებზე.

### *14. მოთხოვნილება სამშენებლო ავტოტრანსპორტზე*

ავტოტრანსპორტი იანგარიშება 1მლნ. მანეთ სამშენებლო-სამონტაჟო ღირებულების წლიური მოცულობის მიხედვით.

ჩვენს შემთხვევაში საჭიროა:

1. თვითმცლელი მანქანები 0,01X1,6X0,45 = 0,01 ანუ 1 ერთეული დღეში

2. ძარიანი მანქანები 0,04X8,5X0,45 = 0,04 ანუ 1 ცალი დღეში

3. თანამედროვე პირობებში მანქანების დაქირავება წარმოებს მასალა– ნაკეთობებზე მოთხოვნილების მომენტისათვის. სასურველია მასალა–ნაკეთობები შემოვიტანოთ გამოყენების მომენტისათვის და მათი აწევა ვაწარმოოთ ტრანსპორტიდანვე გადახურვებზე მათი გამოყენების სიახლოვეს განთავსებითა და მოკლე დროში საპროექტო მდგომარეობაში ჩაწყობით.

### *15. მოთხოვნილება სასაწყობო მეურნეობაზე*

ღია და დახურულ სასაწყობო მეურნეობის გაანგარიშება წარმოებს 1 მლნ. მანეთ სამშენებლო–სამონტაჟო სამუშაოთა დაგეგმილ მაქსიმალურად დატვირთულ წლიურ მოცულობაზე. ჩვენს შემთხვევაში ვითვისებთ თანხებს 0,01 მლნ. ლარის ოდენობით 1 თვეში.

1. დემონტირებული მეორადი ხმარებისათვის ვარგისი სილიკატური აგურის დასაწყობად გვჭირდება 5$მ^2$ ფართობი.

2. სამშენებლო იარაღებისა და სპეცტანსაცმელის შესანახად კი დახურული საწყობები ფართობით 3 $მ^2$.

3. დახურული საწყობების განთავსება სასურველია არსებული შენობის რომელიმე სათავსოში.

### *16. სამშენებლო მოედნის ორგანიზაცია*

1. სამუშაოთა წარმოება შესაძლებელია ეზოდან.

2. ტვირთის ასაწევად რეკომენდებულია ტელესკოპური ტიპის ავტოამწის გამოყენება.

3. ცხადია, ჩვენი მოსაზრებები სარეკომენდაციოა.სადემონტაჟო სამუშაოების პროცესში დადგინდება აღნიშნულის მიზანშეწონილობა. მათი გათვალისწინებით შედგა მშენებლობის განხორციელების გენერალური გეგმა.

4. დასაშვებია აღნიშნული საავტომობილო ტრანსპორტის ნაცვლად გამოყენებული იქნას თანამედროვე ტიპის შესაბამისი უცხოური წარმოების ამწეები და ავტოტრანსპორტი.

### *17. მითითებები მიწისზედა სამუშაოთა წარმოების თაობაზე*

1. წარმოდგენილი მშენებლობის ორგანიზაციის პროექტით და მშენებლობის კალენდარული გეგმით გათვალისწინებულია სადემონტაჟო სამუშაოთა წარმოება უწყვეტი რითმით ნაკადური მეთოდების გამოყენებით, რომელიც გულისხმობს მანქანა– მექანიზმების გადაადგილებას სადემონტაჟო ბრიგადებთან ერთად შენობის ცალკეულ ნაწილზე მათზე დაკისრებული სამუშაოების შესასრულებლად. ცხადია სამუშაოთა ფართო ფრონტით წარმოების დროს აუცილებელია სამუშაოთა შორის ტექნოლოგიური ინტერვალების დაცვა. სამუშაოთა ფართო ფრონტი საშუალებას იძლევა მუშახელის პროფესიონალური მოცდენა არ მოხდეს სხვადასხვა სამუშაო უბნებზე მათი გადაადგილების გამო, რისი უზრუნველყოფაც ცხადია სამუშაოთა მწარმოებლის ნიჭსა და უნარზეა დამოკიდებული.

2. ყველაზე საპასუხისმგებლო და შრომატევად სამუშაოდ გვევლინება გადახურვის ანაკრები ფილების სადემონტაჟო სამუშაოები რაც უნდა განხორციელდეს ტელესკოპური ტიპის ავტო ამწის მეშვეობით, მისი დგომა უნდა მოხდეს ეზოში.

3. სამუშაოები აუცილებელია წარიმართოს გედამხედველობის ქვეშ შრომისა და ელექტროუსაფრთხოების წესების დაცვით.

4. სადემონტაჟო სამუშაოთა შესრულება აუცილებელია მშენებლობის ორგანიზაციის შესაბამისობითა და მოქმედი სამშენებლო ნორმებისა და წესების დაცვით.

5. ცალკეულ სამუშაოებზე მათი შესრულების მეთოდებისა და წესების შესახებ, აგრეთვე შრომის უსაფრთხოების წესების თაობაზე დოკუმენტები ქართულ ენაზე თავმოყრილია მშენებლობის სამინისტროს მიერ 1986 წელს გამოცემული კრებულ–სამახსოვროში "სამშენებლო წარმოების წესები და ნორმები". მისი შეძენა შესაძლებელია შ.პ.ს "მშენაღდგენა/მ"–ში.

8. სადემონტაჟო სამუშაოების დაწყებამდე ჩაიჭრას შენობის წყალმომარაგების ქსელი.

9. გაითიშოს ელ მომარაგების სისტემა.

10. მომზადდეს ტერიტორია დემონტირებული ვარგისი მასალების დასალაგებლად.

11. მოეწყოს დროებითი შენობა-ნაგებობები.

## *18. მოპ–ის შედგენისათვის ნორმატიული ბაზა*

1. ს.ნ და წ. 3.01.01–85 "სამშენებლო წარმოების ორგანიზაცია".

2. ს.ნ და წ. 1.04.03 – 85, ცვლილება №4 "მშენებლობის ხანგრძლიობის ნორმები", თავი "განათლება და კულტურა".

3. კრებული–სამახსოვრო "სამშენებლო წარმოების ნორმები და წესები", "ამონაკრები მოქმედი სამშენებლო ნორმებიდან და და წესებიდან", მშენებლობის სამინისტროს გამოცემა, თბილისი, 1987 წელი, ქართულ ენაზე.

4. ს.ნ და წ. III–4–80 "უსაფრთხოების ტექნიკა მშენებლობაში".

5. ს.გ.ნ –73 "გაანგარიშების ნორმატივები 1 მილიონ მანეთ შესასრულებელ სამშენებლო–სამონტაჟო სამუშაოებზე".

6. ამავე დროს გათვალისწინებულია ს.ნ და წ. 3.01.01–85, დანართი–2, პუნქტი 3–ის მოთხოვნა მშენებლობით ათვისებულ რაიონებში მოპ–ის შემადგენლობისა და მოცულობის თაობაზე.

ძირითადი სამშენებლო მანქანებისა და სატრანსპორტო საშუალებების მოთხოვნილებათა უწყისი

| № | დასახელება | მარკა | რაოდენობა |
|---|---|---|---|
| 1 | შემდუღებელი აპარატი | ТДМ-500 | 1 |
| 2 | სპეცავტოტრანსპორტი სხვა და სხვა | – | – |
| 3 | თვითმცლელი ავტომანქანა | ЗИЛ-ММЗ-4502 | 1 |
| 4 | სატვირთო ავტომანქანა | ЗИЛ-130 | 1 |
| 5 | საინვენტარო კიბეები | – | 3 |
| 6 | ინსტრუმენტები: ნიჩბები, ბარები, ლომები, და სხვა | – | 3კომპ |

ობიექტის მშენებლობისათვის საჭირო მუშაკთა მოთხოვნილების ცხრილი

| | | |
|---|---|---|
| 1 | სამშენებლო სამუშაოთა მოცულობა (ათ. ლარი) | 10 |
| 2 | ერთი მომუშავეზე გამომუშავება (ათ. ლარი) | 1,0 |
| 3 | მომუშავეთა რაოდენობა (კაც) | 4 |
| 4 | მათ შორის: | |
| – | მუშების (85%) | 3 |
| – | დანარჩენი | 1 |
| 5 | ტრანსპორტზე მომსახურე და სხვა მეურნეობებზე დაკავებულ მუშაკთა რაოდენობა | 1 |

მოთხოვნილება მშენებლობისათვის საჭირო ძირითად დროებით შენობა-ნაგებობებზე

1. სამუშაოთა მწარმოებლის დროებითი ოთახი F=10+1X4=1432

2. სამეურნეო საქმიანი ეზო 100 მ$^2$

შეადგინა ვ. ოდილავაძე

## სადემონტაჟო სამუშაოების განხორციელების კალენდარული გრაფიკი (სამუშაოების ხანგრძლიობა 1თვე)

| N: | ძირითადი სამუშაოების დასახელება | განზომ. ერთ. | რაოდენობა | სამუშაოთა შესრულება თვეების და კვირების მიხედვით | | | | | | | | | | | | | | | | | | | | | | | |
|---|---|---|---|---|---|---|---|---|---|---|---|---|---|---|---|---|---|---|---|---|---|---|---|---|---|---|---|
| | | | | I თვე | | | | II თვე | | | | III თვე | | | | IV თვე | | | | V თვე | | | | VI თვე | | | |
| | | | | 1 | 2 | 3 | 4 | 1 | 2 | 3 | 4 | 1 | 2 | 3 | 4 | 1 | 2 | 3 | 4 | 1 | 2 | 3 | 4 | 1 | 2 | 3 | 4 |
| 1 | *1 ეტაპი.* მოსამზადებელი სამუშაოები ( საყოფაცხოვრებო ვაგონის მიტანა. ელექტრო კაბელის და სამუშაო მოწყობილობის დამონტაჟება) | – | – | ▬ | | | | | | | | | | | | | | | | | | | | | | | |
| 2 | *2 ეტაპი.* სადემონტაჟო სამუშაოები.. | – | – | | ▬ | ▬ | ▬ | | | | | | | | | | | | | | | | | | | | |

შემდგენი [signature] გოლოლაძე.

598–19–14–69

# საკადასტრო გეგმა

საჯარო რეესტრის ეროვნული სააგენტო

საკადასტრო კოდი: **01.14.05.007.507**
განცხადების ნომერი: **882017240776**
მომზადების თარიღი: **30/03/2017**

ნაკვეთის დანიშნულება: **არასასოფლო სამეურნეო**
ფართობი: **2179 კვ.მ (WGS 84 / UTM zone 38N)**

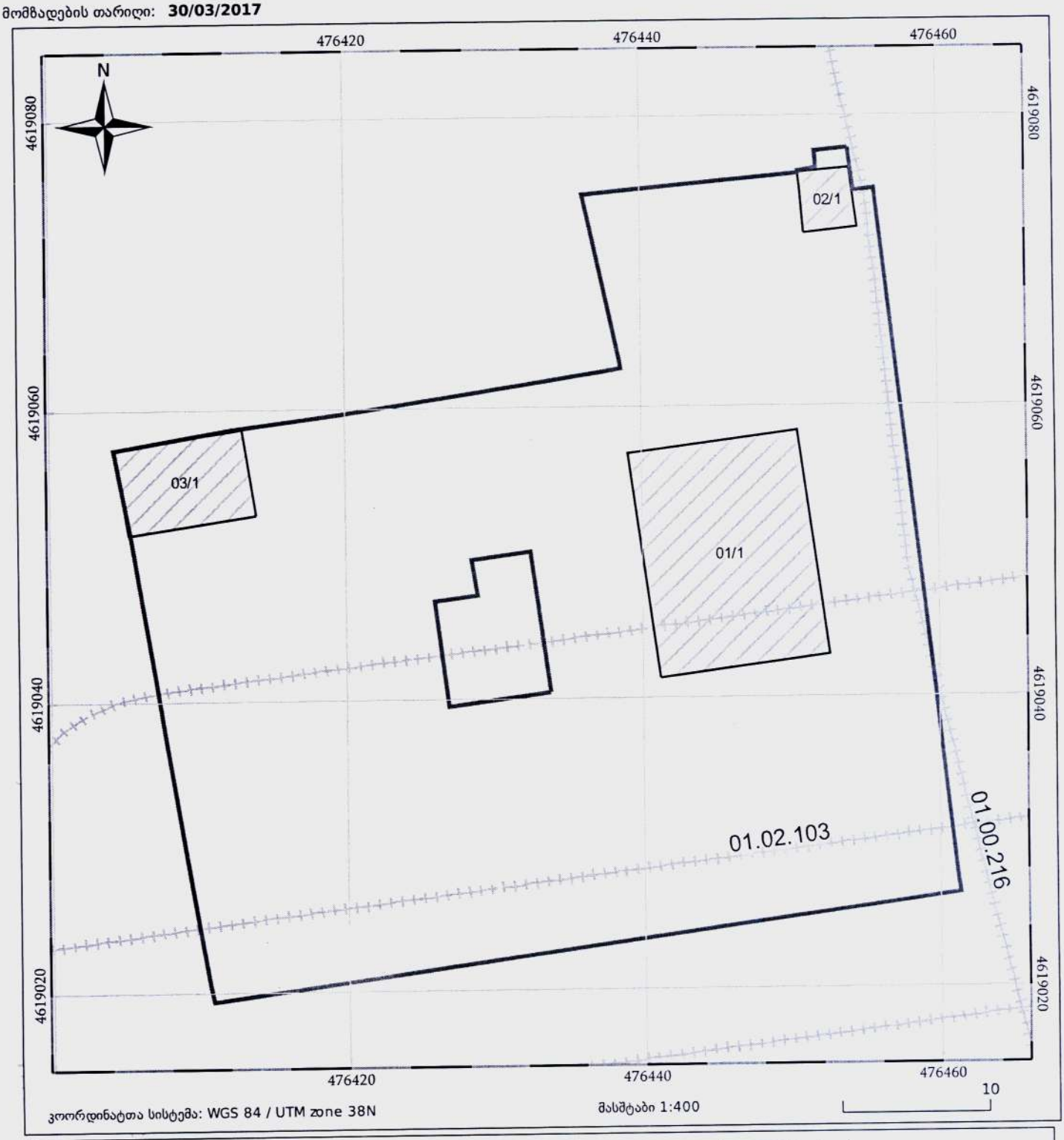


ნაკვეთის საკადასტრო საზღვარი
ხაზობრივი ნაგებობა
ტყის ფონდი
05/25 შენობა/ნაგებობა
05/25 მშენებარე ნაგებობა
ვალდებულება

# გ ე ნ გ ე გ მ ა

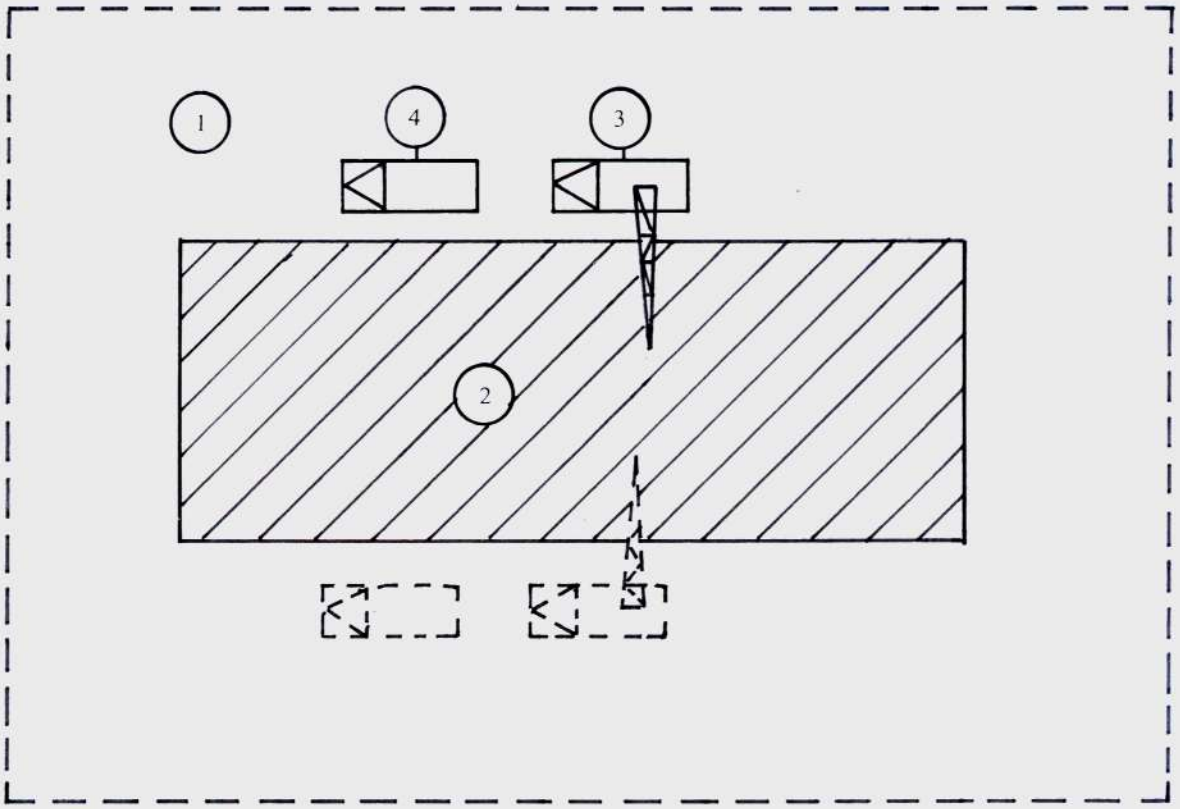


ექსპლიკაცია

1. ეზო,
2. სადემონტაჟო შენობა,
3. ავტოამწე,
4. სატვირთო ავტომანქანა.

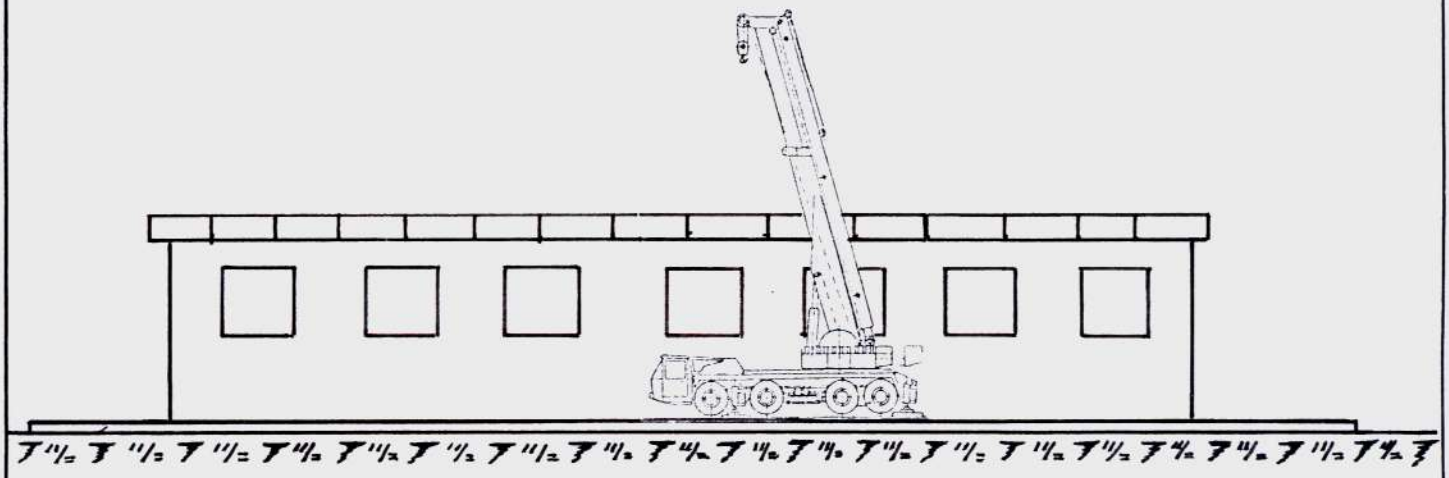

ამწე საავტომობილო სვლაზე Q=6,3 ტნ.
(KC =2561 E):

1. ტვირთამწეობა – 6,3 ტნ;
2. კაკვის აწევის უმცირესი სიმაღლე – 8 მ;
3. შემოსაბრუნებელი ნაწილის ბრუნვის სიჩქარე – 0,39 – 2,74 ბრ/წ;
4. ტვირთის აწევა-დაშვების სიჩქარე – 2,2–13,1 მ/წმ;
5. ამწის კონსტრუქციის წონა – 8,7 ტნ;

შენიშვნა:

1. სამშენებლო-სამონტაჟო სამუშაოები უნდა იქნეს განხორციელებული "ს.ნ და წ." მოთხოვნათა მკაცრი დაცვით, მ. შ განსაკუთრებით უსაფრთხოების მოთხოვნების დაცვით "ს.ნ და წ.-III-4.80"-სა;
2. სამშენებლო განგეგმა უნდა იქნეს დამუშავებული მოიჯარე ორგანიზაციის მიერ სამშენებლო-სამონტაჟო სამუშაოების დაწყებამდე "სამუშაოთა წარმოების პროექტი"-ს დამუშავების პროცესში
3. მ.ო.პ–ში მითითებული ამწე-კრანი შეიძლება შეცვლილი იქნას სხვა ამწე–მექანიზმით, მაგრამ ამ შემთხვევაში საკითხი უნდა იქნას დამუშავებული






Tripod Turnstile



არქიტექტურულ–სამშენებლო კომპანია

# “ს ა ს კ ო”

*ქ. თბილისში, სანდროეულის ქუჩის №2–ში მდებარე*
*ამხანაგობა"სანდროეული№2"-ის კუთვნილ ტერიტორიაზე*
*ს/კ 01.14.05.007.507 განთავსებული შენობა–ნაგებობა № 02/1*
*სადემონტაჟო სამუშაოების*
*მშენებლობის ორგანიზაციის პროექტი*
*(მ.ო.პ.)*

*ტელ. 568–15–04–02, 598–19–14–69*
***sasko_group@ yahoo. com***

თბილისი 2018 წ.

არქიტექტურულ–სამშენებლო კომპანია

“ს ა ს კ ო”

*ქ. თბილისში, სანდროეულის ქ №2–ში მდებარე ამხანაგობა "სანდროეული №2"-ის კუთვნილ ტერიტორიაზე ს/კ 01.14.05.007.507 განთავსებული შენობა–ნაგებობა №02/1 სადემონტაჟო სამუშაოების მშენებლობის ორგანიზაციის პროექტი (მ.ო.პ.)*

*ტელ. 568–15–04–02, 598–19–14–69*

*გენ. დირექტორი* / *გ. სიჭინავა* /

*შეადგინა* / *ე.ოდილავაძე* /

თბილისი

2018 წ.

***ქ. თბილისში, სანდროეულის ქუჩა №2–ში მდებარე ამხანაგობა " სანდროეული №2 " –ის კუთვნილ ტერიტორიაზე (ს/კ 01.14.05.007.507) განთავსებული შენობა–ნაგებობა № 02/1 –ის სადემონტაჟო სამუშაოების მშენებლობის ორგანიზაციის პროექტი (მ.ო.პ.)***

## *I. სამშენებლო მოედნისა და ობიექტის დასახელება*

1. სადემონტაჟო შენობა მდებარეობს ქ. თბილისში ვაკის რაიონში სანდროეულის ქ. №2-ში (საკადასტრო №01.14.05.007.507).

აღნიშნული შენობა აშენდა გასული საუკუნის მიწურულს საბურთალოს ხაზის მეტროპოლიტენის სამშენებლო სამუშაოების საწარმოებლად, მასში განთავსებული იყო საყარაულო.

გამომდინარე იქედან, რომ დღეისათვის აღნიშნული მეტროპოლიტენის ხაზის მშენებლობა დასრულებულია და მეტროპოლიტენი ექსპლუატაციაშია, აღნიშნული ნაგებობა უფუნქციოა და ექვემდებარება დემონტაჟს.

– ყოფილი საყარაულო შენობა ერთ სართულიანია სიმაღლით 3,2მეტრი, იგი გეგმაში ზომით ღერძებში 3,95მ. X 3,6 მეტრი ოთკუთხა ფორმისაა გააჩნია ორი განივი და ორი გრძივი ღერძი. მზიდი კედლები სისქით 25სმ ნაშენია სილიკატური აგურის ქვიშა–ცემენტის ხსნარზე წყობით. მზიდი კედლების თავზე გააჩნია მონოლითური რ/ბეტონის სარტყელი.

შენობის საძირკვლები ლენტური ტიპისაა და დაბეტონებულია მინილითური რ/ბეტონით იგი 35სმ–ს სისქისაა, სიმაღლით 50სმ–ია.

შენობის სახურავი ერთ ქანობიანია და მოწყობილია 3 ცალი გადახურვის ღრუტანიანი გადახურვის ფილით (ზომით 5,ომX1,2მ). სახურავის ფენილი მოწყობილია რულონური მასალებით.

2. საქართველოს სეისმური დარაიონების რუქის მიხედვით იგი განთავსებულია 8 ბალიან სეისმური ზემოქმედების ზონაში.

3.სადემონტაჟო სამუშაოების სავარაუდო ღირებულებაა 3 ათასი ლარი დ.ღ.გ–ს ჩათვლით.

4. დემონტირებული მასალების გარკვეული ნაწილი, კერძოდ გადახურვის ღრუტანიანი ფილები და სილიკატური აგურები ვარგისი იქნება მეორადი ხმარებისათვის.

5. სამუშაოთა მწარმოებელმა განუხრელად უნდა იხელმძღვანელოს სადემონტაჟო სამუშაოების ორგანიზაციის პროექტში შეტანილი მითითებებით. საპროექტო გადაწყვე-

ტილებებში ცვლილებების თვითნებური შეტანა ავტორებთან შეთანხმების გარეშე დაუშვებელია.

6. სადემონტაჟო სამუშაოების განხორციელებასთან და წარმართვასთან დაკავშირებული ტექნიკური საკითხები, გაანგარიშებები და რეკომენდაციები ჩამოყალიბებულია და განმარტებულია მოპ-ის ცალკეულ შესაბამის თავებში.

## *2. მშენებლობის ხანგრძლივობის დადგენა*

1. სადემონტაჟო სამუშაოების ხანგრძლივობა მოსამზადებელი სამუშაოების გათვალისწინებით სამუშაოების მოცულობებიდან გამომდინარე იქნება 0,3 თვე, სეისმური პირობები გავლენას ახდენენ მშენებლობის ხანგრძლივობაზე. 8 ბალზე მიღებულია კოეფიციენტი $к_1$=1,05 ამრიგად სადემონტაჟის სამუშაოების ნორმატიული ხანგრძლოვობა გაიზრდება 0.5 თვემდე.

2. სულ სადემონტაჟო სამუშაოების ხანგრძლივობა ჯამში 0,5 თვეა.

3. ზემოთ აღნიშნული გაანგარიშებების საფუძველზე შედგა სადემონტაჟო სამუშაოების კალენდარული გრაფიკი.

## *3. სამუშაოების წარმოების წესები და მეთოდები*

1. სადემონტაჟო სამუშაოების დაწყებამდე სამშენებლო ორგანიზაციამ შეადგინოს სამუშაოთა წარმოების პროექტი.

2. სადემონტაჟო სამუშაოების მოცულობათა განსაზღვრისათვის შედგენილი უნდა იქნეს დეფექტური აქტი.

3. გამომდინარე იქედან, რომ ტერიტორია რომელზედაც არის განთავსებული სადემონტაჟო შენობა შემიფარგლურია კაპიტალური ღობით და აღნიშნულ ტერიტორიაზე უცხი პირთა მოხვედრა გამორიცხულია არ არის საჭირო დროებითი ღობის და ჭიშკარის მოწყობა.

4. გადახურვის წიბოიანი ფილების დემონტაჟი უნდა განხორციელდეს ავტოამწის გამოყენებით.

5. სადემონტაჟო სამუშაოების მიმდინარეობის დროს ობიექტის ტერიტორიაზე არ უნდა იყოს ზედმეტი მუშები, მასალები და ა.შ.

## *4. უსაფრთხოების ტექნიკა*

**1.** სამშენებლო მოედანზე სამუშაოთა წარმოების ყველა ეტაპზე უნდა მოხდეს უსაფრთხოების დაცვა СНиП-Ш-4-80* "უსაფრთხოების ტექნიკა მშენებლობაზე" და "კრებული სამახსოვრო სამშენებლო წარმოების ნორმები და წესების" შესაბამისად.

2. სადემონტაჟო სამუშაოების შესასრულებლად დაიშვებიან, პირები რომელთაც გააჩნიათ სათანადო კვალიფიკაცია და გამოცდილება, აქვთ არა ნაკლებ 3 წლის სამუშაო სტაჟი გემოთ აღნიშნული სამუშაოების შესრულების.

3. სამუშაო ადგილები მუშაობის პირობებისა და ტექნოლოგიურობის გათვალისწინებით უზრუნველყოფილი უნდა იყოს კოლექტიური დაცვისა და სიგნალიზაციის საშუალებით.

4. მასალებისა და ნაკეთობების დასაწყობება უნდა მოხდეს მათზე ტექნოლოგიურ პირობათა გათვალისწინებით, ამავე დროს ისინი უნდა დაეწყოს მოსწორებულ ადგილზე, რომ მათი მოცურება არ მოხდეს.

5. გაშიშვლებული სადენების გამოყენება აკრძალულია. იკრძალება შედუღების აპარატის და ელექტრო მოწყობილობათა სხვა ადგილას გადატანა მისი ელექტროქსელიდან გამორთვის გარეშე.

6. სამშენებლო მექანიზმის მუშაობის პერიოდში მის ქვეშ ან სიახლოვეს უცხო და სამშენებლო ოპერაციებში დაუსაქმებელ პირთა ყოფნა აკრძალულია.

7. სამშენებლო უბანზე უნდა იქნას გათვალისწინებული სანიტარული პირობები მუშაობისათვის **СНиП-Ш-4-80*** შესაბამისად.

8. სამშენებლო მოწყობილობათა ჩართვა საბინაო ელექტროქსელში აკრძალულია. უნდა მოხდეს სამწვერიანი ელექტროკაბელის შემოყვანა დახურულ კარადაში ენერგომეურნეობის ტექზედამხედველობის სამსახურთან შეთანხმებით ნებადართულ სატრანსფორმატორო ქვესადგურიდან, ასევე ვაყენებთ მრიცხველსაც, საიდანაც ძალოვანი და გასანათებელი სადენები გაიმართება მომხმარებლისაკენ.

9. სადემონტაჟო სამუშაოების დროს შენობა-ნაგებობაში და ტერიტორიაზე არ უნდა იმყოფებოდნენ გარეშე პირები.

10. სამშენებლო მასალების და კონსტრუქციების დროებითი (დასაწყობება) დაწყობა უნდა მოხდეს სხვადასხვა ადგილებში.

11. სატვირთავ-გასატვირთავი სამუშაოების შესრულების დროს გამოსაყენებელი ტვირთასაწევი საკონტეინერო და პაკეტირების საშუალებები უნდა აკმაყოფილებდეს ტექნიკური პირობების მოთხოვნებს.

12. ობიექტზე დასაქმებულ მომუშავეებს, სისტემატიურად უნდა ჩაუტარდეთ ინსტრუქტაჟი უსაფრთხოების ნორმების დაცვისათვის და მათ ხელი უნდა მოაწერონ ობიექტზე წარმოებულ "უსააფრთხოების ტექნიკის" ჟურნალში რითაც დასტურდება, რომ ისინი გაცნობილი არიან უსაფრთხოების ნორმებს და ვალდებული არიან დაიცვან ეს ნორმები.

13. პასუხისმგებლობა უსაფრთხოების მოთხოვნების დაცვისათვის მანქანების (იარაღების, ინვენტარის, ტექნოლოგიური აღჭურვილობის, მოწყობილობის), აგრეთვე მომუშავეთა კოლექტიური და ინდივიდუალური დაცვის საშუალებების ექსპლუატაციის დროს ეკისრება:

- მანქანების და დაცვის საშუალებათა ტექნიკური მდგომარეობისათვის ორგანიზაციას, რომლის ბალანსზეც ირიცხება ეს მანქანები და საშუალებები;

- შრომის უასაფრთხოებაზე სწავლებისა და ინსტრუქტაჟის ჩატარებისათვის–ორგანიზაციას, რომლის შტატშიც ირიცხებიან მომუშავეები;

- შრომის უასაფრთხოების მოთხოვნათა დაცვისათვის სამუშაოების წარმოების დროს-ორგანიზაციას, რომელიც ახორციელებს სამუშაოებს;

14. სამუშაოების დაწყების წინ იმ ადგილებში, სადაც არსებოს ან შეიძლება წარმოიქმნას საწარმოო საშიშროება (შესასრულებელი სამუშაოების ხასიათისაგან დამოუკიდებლად), სამუშაოების პასუხისმგებელ შემსრულებელს აუცილებლად უნდა მიეცეს განაწესი-დაშვება არსებული ფორმის მიხედვით;

15. განწესი-დაშვება გაიცემა იმ ვადით, რომელიც საჭიროა დავალებული სამუშაოების მოცულობის შესასრულებლად. სამუშაოების წარმოების პირობების შეცვლის შემთხვევაში განწესი-დაშვება უქმდება და სამუშაოების განახლება შეიძლება მხოლოდ ახალი განწესი-დაშვების გაცემის შემდეგ.

პირი, რომელმაც გასცა განწესი-დაშვება სამუშაოების წარმოებაზე, ვალდებულია განახორციელოს კონტროლი სამუშაოების პასუხისმგებელი ხელმძღვანელის მიერ შრომის უსაფრთხოების უზრუნველმყოფი ღონისძიებების შესასრულებლად;

16. დამოკიდებულ სამუშაოთა შესასრულებლად დაიშვებიან პირები (მუშები და საინჟინრო-ტექნიკური მუშაკები) არანაკლებ 18 წლისანი, რომლებმაც გაიარეს სამედიცინო შემოწმება და მიჩნეული არიან ვარგისებად, აქვთ მაღლივ სამუშაოთა მუშაობის სულ მცირე სამი წლის სტაჟი და არანაკლებ მე-3 სატარიფო თანრიგი. მუშები, რომლებსაც პირველად უშვებენ მაღლივ სამუშაოებზე, ერთი წლის განმავლობაში უნდა მუშაობდნენ ორგანიზაციის ხელმძღვანელის ბრძანებით დანიშნულ გამოცდილი მუშის უშუალო მეთვალყურეობის ქვეშ;

17. ყველანი ვინც სამშენებლო მოედანზე იმყოფებიან, მოვალენი არიან ატარონ 12.4.087-80 სახსტანდარტით რეკომენდებული დამცავი ჩაჩქანი. მუშები და საინჟინრო-ტექნიკური მუშაკები სამუშაოების შესასრულებლად არ დაიშვებიან დამცავი ჩაჩქანებისა და ინდივიდუალური დაცვის სხვა აუცილებელი საშუალებების გარეშე;

18. სპეცტანსაცმლის, სპეცფეხსაცმლისა და ინდივიდუალური დაცვის სხვა საშუალებების გაცემა, შენახვა და სარგებლობა უნდა ხორციელდებოდეს დამტკიცებული "სპეცტანსაცმლის, სპეცფეხსაცმლის და დამცველი სამარჯვების გაცემის, შენახვისა და სარგებლობის წესების შესახებ" ინსტრუქციის შესაბამისად.

19. სამშენებლო ორგანიზაციის შტატში ახლად ჩარიცხული მუშების სამუშაოზე დაშვების წინ. აგრეთვე მათ მიერ სამუშაოების შესრულების პროცესში, სამუშაოთა მწარმოებელი ვალდებულია უზრუნველყოს სწავლებისა და ინსტრუქტაჟის ჩატარება შრომის უსაფრთხოებაზე 12.0. 004-79 სახსტანდარტის მოთხოვნათა შესაბამისად.

შრომის უსაფრთხოებაზე განმეორებითი ინსტრუქტაჟი აუცილებელია ჩატარდეს ყველა მუშისათვის რეგულარულად.

სამშენებლო-სამონტაჟო სამუშაოების შესრულების დროს მოქმედი საწარმოს ტერიტორიაზე ინსტრუქტაჟი უნდა ჩატარდეს იმ საწრმოს შრომის დაცვის სამსახურის მუშაკების (ტექნიკის უსაფრთხოების) ან საამქროს ადმინისტრაციის ჩართვით, რომლის ტერიტორიაზეც მიმდინარეობს სამუშაოები.

20. სამშენებლო ორგანიზაციის ხელმძღვანელები, მუშების შტატში ჩარიცხვის დღიდან მოვალენი არიან შეასწავლონ მათ სამუშაოების წარმოების უსაფრთხო მეთოდები.

სწავლების გავლამდე მუშები სამუშაოების დამოუკიდებლად შესასრულებლად (მათი თანხმობით დანიშნული გამოცდილი მუშების მეთვალყურეობის გარეშე) არ დაიშვებიან.

21. სადემონტაჟო სამუშაოების წარმოების დროს აუცილებელია დაცული იქნეს საწარმოო ოპერაციების ტექნოლოგიური თანმიმდევრობა ისე, რომ წინა ოპერაცია არ წარმოადგენდეს საწარმოო საფრთხის წყაროს მომდევნო ოპერაციების შესრულების დროს.

22. საჭიროა დადგინდეს ადამიანებისათვის სახიფათო ზონები.

23. სამუშაო ადგილები, დღე-ღამის ბნელ პერიოდში განათებული უნდა იყოს სამშენებლო მოედნების ელექტრული განათების დაპროექტების ინსტრუქციის შესაბამისად. განათებულობა უნდა იყოს თანაბარ-ზომიერი, მომუშავეებზე განათების მოწყობილობა დამაბრმავებლად არ უნდა მოქმედებდეს. გაუნათებელ ადგილებში სამუშაოების წარმოება დაუშვებელია.

24. გადასატანი კიბეები ექსპლუატაციის წინ აუცილებლად უნდა გამოიცადოს საექსპლუატაციო მდგომარეობაში მყოფი კიბის მალის შუაში ერთ-ერთ საფეხურზე მოდებული 1200 H (120 კგ) სტატიკური დატვირთვით.

25. ღიობები გადახურვებში  რომლებთანაც შესაძლებელია ხალხის მისვლა, უნდა დაიფაროს მთლიანი ფენილით ან შემოკავდეს.

26. ღია ცეცხლით სარგებლობა დაუშვებელია ისეთი მასალების გამოყენებისა და დაწყობის ადგილიდან 50 მეტრზე ნაკლები რადიუსის ფარგლებში, რომლებიც შეიცავს აღვილადაალებად და აფეთქებასაფრთხიან ნივთიერებებს.

27. 4 მეტრამდე სიმაღლის ხარაჩოები და ფიცარნაგები საექსპლუატაციოდ დაიშვება მხოლოდ სამუშაოთა მწარმოებლის ან ოსტატის მიერ მათი მიღებისა და სამუშაოების ჟურნალში რეგისტრაციის შემდეგ. ხოლო 4 მეტრზე მაღალი-სამშენებლო-სამონტაჟო ორგანიზაციის ხელმძღვანელის მიერ დანიშნული კომისიისაგან მიღებისა და აქტით გაფორმების შემდეგ.

ხარაჩოებისა და ფიცარნაგების მიღების დროს შემოწმებული უნდა იქნეს: მდგრადობის უზრუნველყოფის კავშირები და სამაგრების არსებობა: ცალკეული ელემენტების დამაგრების კვანძები, სამუშაო ფენილები და გადაღობვები, დგარების ვერტიკალობა, საყრდენი ბაქნების საიმედოობა და დამიწება (ლითონის ხარაჩოებისათვის).

ხარაჩოებსა და ფიცარნაგებზე ადამიანების ასვლის ადგილებში გამოკრული უნდა იყოს პლაკატები დატვირთვების სიდიდეებისა და განლაგების სქემის აღნიშვნით.

28. ხარაჩოები ექსპლუატაციის პროცესში უნდა დაათვალიეროს სამუშაოთა მწარმოებელმა ან ოსტატმა არანაკლებ, ვიდრე ყოველ 5 დღეში ერთხელ.

29. კიდული ხარაჩოები და ფიცარნაგები მათი მონტაჟის შემდეგ მხოლოდ იმ შემთხვევაში შეიძლება იქნეს დაშვებული საექსპლუატაციოდ, როდესაც 1 საათის განმავლობაში ორივე ნორმატიულზე 20%-ით მეტ სტატისტიკური დატვირთვით გამოცდას გაუძლებს.

30. მისადგმელ კიბეებს უნდა ჰქონდეს არასრიალა მისაყრდენები და ისინი სამუშაო მდგომარეობაში ჰორიზონტალური სიბრტყის მიმართ 70-75$^0$ კუთხეს ქმნიდეს.

მისადგმელი კიბეების კონსტრუქციები უნდა შეესაბამებოდეს 12.2. 012-75 სახსტანდარტში გათვალისწინებულ მოთხოვნებს.

31. ტვირთსაჭერი საშუალებების (საბმელების, ტრავერსების), სატვირთო კაუჭებს, რომლებსაც სამშენებლო და სადემონტაჟო სამუშაოების წარმოების დროს იყენებენ, უნდა ჰქონდეს დამცველი ჩამკეტი მოწყობილობა, რომელიც ტვირთის თვითნებურ გადმოვარდნას აარიდებს.

32. ტვირთის ჩაბმა უნდა შესრულდეს ინვენტარული საბმელებით ან სპეციალური ტვირთსაჭერი მოწყობილობით, რომელსაც ამზადებენ დამტკიცებული პროექტის (ნახაზის) მიხედვით. ჩაბმის მეთოდები უნდა გამორიცხავდეს ჩაბმული ტვირთის ჩამოვარდნის ან დაცურების შესაძლებლობას.

33. სატრანსპორტო საშუალებებზე ტვირთის დაწყობა (დადგმა) უნდა უზრუნველყოფდეს მის მყარ მდგომარეობას ტრანსპორტირების და განტვირთვის დროს.

34. მტვრისებური მასალის (ცემენტი, კირი, თაბაშირი და სხვა) სატვირთავ-გასატვირთავი ოპერაციები უნდა შესრულდეს მექანიზებული წესით. ცემენტის განტვირთვა ხელით დაიშვება გამონაკლისის სახით, როდესაც მისი ტემპერატურა არ აღემეტება $40^0$C-ს.

35. ტვირთამწეებით სამუშაო ადგილზე აგურის, კერამიკული ქვებისა და წვრილი ბლოკების გადაადგილების და მიწოდების დროს, საჭიროა გამოყენებული იქნეს ქვეშები, კონტეინერები და ტვირთსაჭერი მოწყობილობა, რომლებიც გამორიცხავს ტვირთის ვარდნას აწევის დროს.

36. დაუშვებელია 0,75 მ-მდე სისქის გარე კედლების დემონტაჟი კედელზე დგომით მდგომარეობაში.

37. უბანზე (მონაზომზე), სადაც სადემონტაჟო სამუშაოები მიმდინარეობს, სხვა სამუშაოების შესრულება და გარეშე პირთა ყოფნა დაუშვებელია.

შენობებისა და ნაგებობების დემონტაჟის დროს აკრძალულია სამუშაოების შესრულება, რომლებიც დაკავშირებულია ხალხის ყოფნასთან სართულების (იარუსების) ერთ სექციაში (მონაზომზე, უბანზე) რომლებზეც წარმოებს ანაკრები კონსტრუქციების ან მოწყობილობის ელემენტების გადაადგილება.

ერთსექციანი შენობებისა ან ნაგებობების დემონტაჟის დროს სხვადასხვა სამშენებლო სამუშაოების ერთდროულად შესრულება, მათ შორის საიმედო (მოქმედი დარტყმით დატვირთვებზე შესაბამისი გაანგარიშებით დასაბუთებული) სართულშუა გადახურვების შემთხვევაში, დასაშვებია მთავარი ინჟინრის წერილობითი განკარგულებით, სამუშაოების უსაფრთხოდ წარმოების უზრუნველმყოფი ღონისძიებების განხორციელების შემდეგ და იმ პირობით, თუ უშუალოდ მუშაობის ადგილზე დემონტაჟის უსაფრთხოდ წარმოებისა და ტვირთის ამწეებით უსაფრთხოდ გადაადგილებისათვის, აგრეთვე მეამწევეს, ჩამბმელისა და მესიგნალის მიერ შრომის დაცვაზე საწარმოო ინსტრუქციების შესრულებისადმი კონტროლის მიზნით სპეციალურად დანიშნული პასუხისმგებელი პირები იქნებიან.

38. აკრძალულია ანაკრები რკინაბეტონის კონსტუქციების აწევა, რომელთაც არა აქვთ სწორი დაჯამბარებისა და მონტაჟის უზრუნველმყოფი სამონტაჟო მარყუჟები და ნაჭდევები.

39. კონსტუქციებისა და მოწყობილობების ელემენტებზე ხალხის ყოფნა მათი აწევის ან გადაადგილების დროს, დაუშვებელია.

40. სამუშაოში შესვენების დროს კონსტუქციებისა და მოწყობილობის აწეულიელი ელმენტების ჩამოკიდებულ მდგომარეობაში დატოვება დაუშვებელია.

41. მედემონტაჟეების გადასავლელად ერთი კონსტრუქციიდან მეორეზე გამოყენებული უნდა იქნეს ინვენტარული კიბეები, გადასავლელი ბაგირები და ტრაპები, არსებული გადაღობვები.

42. დაუშვებელია სადემონტაჟო სამუშაოების შესრულება სიმაღლეზე ღია ადგილებში, როდესაც ქარის სიჩქარე 15 მ/წმ და მეტია, ჭექა-ქუხილის ან ნისლის დროს, როდესაც გამორიცხულია ხილვადობა სამუშაო ფრონტის ფარგლებში.

43. ხალხის ყოფნა სადემონტაჟო კონსტრუქციების ქვეშ დაუშვებელია.

44. სადემონტაჟო სამუშაოების შესრულებამდე აუცილებელია დემონტაჟის ხელმძღვანელ პირსა და მემანქანეს შორის დადგენილი იქნას პირობითი სიგნალების გაცვლის წესი. ყველა სიგნალს მხოლოდ ერთი პირი (მედემონტაჟეთა ბრიგადის ბრიგადირი, მერგოლური, მეტაკელაჟე-ჩამბმელი) უნდა იძლეოდეს, გარდა სიგნალისა "სდექ", რომელიც შეიძლება მიცემული იქნას ნებისმიერი მომუშავის მიერ, როდესაც აშკარაა საფრთხის შექმნა.

45. დემონტირებული კონსტრუქციების გადაადგილების დროს მანძილი მათ შორის და დამონტაჟებული სხვა კონსტრუქციების გამოწეულ ნაწილებს შორის, უნდა იყოს ჰორიზონტალურად არანაკლებ 1 მ, ვერტიკალურად -0,5 მ.

46. მუშების დაშვება სახურავის სადემონტაჟო სამუშაოების შესასრულებლად შეიძლება სამუშაოთა მწარმოებელის ან ოსტატის მიერ ბრიგადირთან ერთად სახურავისა და გადაღობვების მზიდი კონსტრუქციების გამართულობის დათვალიერების შემდეგ.

47. ადგილები, რომელთა ზემოთაც მინის სადემონტაჟო სამუშაოები წარმოებს, აუცილებლად გადაღობილი უნდა იქნეს.

### *5. გარემოს დაცვის ღონისძიებები*

1. გარემოს დაცვის ღონისძიებები ქმნის პირობებს დამახასიათებელი ეკოსისტემებისა, მცენარეთა და ცხოველთა სახეობების, ბუნებრივი წარმონაქმნებისა და კულტურული არეალების დასაცავად და აღსადგენად.

2. სადემონტაჟო სამუშაოები უნდა განხორციელდეს ბუნების დაცვითი და ჰაერის გაბინძურების საწინააღმდეგო ღონისძიებების დაცვით მოქმედი საკანონმდებლო აქტებისა და ნორმატიული დოკუმენტების შესაბამისობით.

3. გარემოზე ზემოქმედების შეფასების ანგარიში იხილავს პირდაპირი და არაპირდაპირი ზემოქმედების ფაქტორებს გარემოს სხვადასხვა კომპონენტებზე:

- ადამიანის ჯანმრთელობის უსაფრთხოება;

- მცენარეთა საფარი, ბიოლოგიური ეკოსისტემა;

- ატმოსფერული ჰაერის მოსალოდნელი დაბინძურების დონეები;

- ხმაურის მოსალოდნელი დონეები და მისი ზემოქმედება ადამიანის საცხოვრებელ გარემოზე;

არსებობს შემდეგი კანონები:

- კანონი "გარემოს დაცვის შესახებ" 1996 წ. განსაზღვრავს იმ ზოგად მოთხოვნებს, რომლებიც უკავშირდება ჰაერის დაბინძურებას, წყლის აღებას და ჩაშვებას, ნარჩენებს, ხმაურს და სხვა საკითხებს.

- კანონი "წყლის შესახებ" 1997 წ. შეეხება ზედაპირულ წყლებს, მიწისქვეშა წყლებს, მიმდებარე სანაპირო წყლებს და ტერიტორიულ ზღვარს და განსაზღვრავს წყლის აღებას და ჩაშვებას, ლიცენზირებასთან დაკავშირებულ წესებს.

- კანონი "ატმოსფერული ჰაერის შესახებ" 1997 წ. ითვალისწინებს ჰაერის კონტროლს და დაბინძურების შეზღუდვის დროებით მეთოდოლოგიას, ჰაერის ხარისხის შედარებას სტანდარტებთან, რომელიც სახსტანდარტს ეფუძნება.

- კანონი "მავნე ქიმიური ელემენტების შესახებ" 1998 წ. მოიცავს მავნე ნივთიერებების კლასიფიკაციას და უსაფრთხოების მოხმარებას.

4. გარემოს დაცვის სამსახურის ნებართვის გარეშე ობიექტის სიახლოვეს იკრძალება მრავალწლიანი ხეების და ნარგავების მოჭრა-განადგურება.

5. ბეტონის შემოტანა უნდა მოხდეს სასაქონლო წესით - ბეტონმრევის საშუალებით.

6. დაუშვებელია არსებული საკანალიზაციო ჭებში ბეტონის და სხვა ნაერთების ჩარეცხვა ან მათი დანაგვიანება სამშენებლო ნარჩენებით.

7. სადემონტაჟო სამუშაოების შესრულებისას ფასადებს უნდა ჩამოვაფაროთ ფარდა, რათა არ მოხდეს მტვრის გაბნევა.

8. მშენებლობის დამთავრების პერიოდში შენობიდან სამშენებლო ნაგვის ჩამოყრა ღიად დაუშვებელია, რათა ამ შემთხვევაში არ მოხდეს მტვრის გაბნევა. შენობა საჭიროა აღიჭურვოს კონუსური ტიპის ნაგავგამტარით, ნაგვის ჩამოცლა კი მოხდეს უშუალოდ ავტოთვითმცლელი ავტომანქანის ძარაში.

## *6. მშენებლობის განხორციელების ტექნოლოგიური ნორმალი*

სადემონტაჟო სამუშაოების განხორციელების გეგმიური ხანგრძლივობა მოსამზადებელი სამუშაოების ჩათვლით 0,5 თვეა.

***1 ეტაპი.*** მოსამზადებელი სამუშაოები.

***2 ეტაპი.*** სადემონტაჟო სამუშაოები.

ზემოთ აღნიშნულის გათვალისწინებით შედგა სადემონტაჟო სამუშაოების კალენდარული გრაფიკი, ეტაპების გათვალისწინებით.

## *7. მშენებლობის საინჟინრო მომზადება და მშენებლობის წარმართვის ცალკეული ეტაპები*

1. შედგენილი მოპ-ი ითვალისწინებს სნ და 3.01-01-85 "სამშენებლო წარმოების ორგანიზაცია"-ს მოთხოვნილებებს. მშენებლობაზე ხანძარსაწინააღმდეგო და მშენებლობის უსაფრთხო წარმოების ღონისძიებათა დაცვით.

2. მშენებლობის ორგანიზაციის პროექტის დამუშავებას საფუძვლად დაედო შემდეგი მონაცემები:

- დავალება სადემონტაჟო სამუშაოებზე ;
- სადემონტაჟო სამუშაოებისათვის მიღებული კონსტრუქციული გადაწყვეტები;
- მშენებლობის რაიონის სიტუაციური გეგმა;
- ობიექტის ნატურაში დათვალიერება.

3. მშენებლობის ორგანიზაციის პროექტი შესრულებულია მოქმედი სამშენებლო ნორმების, წესების და სახელმწიფო სტანდარტების შესაბამისობით.

4. სადემონტაჟო სამუშაოების დაწყება დაიშვება დოკუმენტაციის დამტკიცებისა და მის საფუძველზე ქალაქის მერიის სამსახურიდან სათანადო ნებართვის აღების შემდეგ, აუცილებელია სამშენებლო მოედნის შემოკავება დროებითი ხის ღობით.

5. არსებული შენობა დაიშალოს ზევიდან ქვევით უსაფრთხოებისა და ბუნების დაცვითი ღონისძიებების დაცვით.

6. ობიექტის უზრუნველყოფა ელექტროენერგიითა და წყლით უნდა მოხდეს საქალაქო ქსელების ხელმძღვანელობასთან დადებული ხელშეკრულების საფუძველზე.

7. სადემონტაჟო სამუშაოების პროცესების წარმართვა უნდა მოხდეს თანამედროვე ტექნიკური და ტექნოლოგიური საშუალებების გამოყენებით. სამუშაოები უნდა შესრულდეს სნ და წ III-15-80-ით გათვალისწინებული მოთხოვნების სრული დაცვით.

8. სადემონტაჟო სამუშაოების წარმოების უწყვეტობისა და ტექნოლოგიურობის უზრუნველსაყო-ფად აუცილებელია სამუშაოების წარმართვა ცხრილში ჩამონათვალი მანქანა-მექანიზმებით, ინსტრუმენტებით და დანადგარებით.

9. სადემონტაჟო სამუშაოები აუცილებელია წარიმართოს პროექტის სრული შესაბამისობით. დემონტაჟის პროცესში ობიექტური მიზეზებით ცვლილებების შემთხვევაში გადაწყვეტილებები უნდა შეთანხმდეს ავტორთან, მათგან ოფიციალური ნებართვის გაცემით.

10. სამუშაოები უნდა განხორციელდეს საავტორო და ტექნიკური ზედამხედველობის ქვეშ.

11. სახარჯთაღრიცხვო დოკუმენტაციით დადგენილია მშენებლობის წინასწარი ღირებულება და არ წარმოადგენს დამკვეთსა და მოიჯარეს შორის გადახდის საშუალებას. მათ შორის ანგარიშსწორება ხდება ფაქტიური დანახარჯების მიხედვით სათანადო დოკუმეტაციის საფუძველზე.

## *8. მშენებლობის წარმოების წესები და მეთოდები*

1. სამშენებო და სადემონტაჟო სამუშაოთა წარმოების დროს უნდა იხელმძღვანელოს შემდეგი მოქმედი ნორმებითა და წესებით:

- სნ და წ III-17-78 "ქვის კონსტრუქციები";
- სნ და წ III-18-79 "ლითონის კონსტრუქციები";
- სნ და წ III-19-81 "ხის კონსტრუქციები";
- სნ და წ III-20-74 "ბურულები, ჰიდროიზოლაცია, ორთქლიზოლაცია და თბოიზოლაცია";
- სნ და წ III-4-80 "უსაფრთხოების ტექნიკაში";
- სახანძრო უსაფრთხოების წესები სამშენებო-სამონტაჟო სამუშაოთა წარმოების დროს;
- სნ და წ 1.06.05-85 "მშენებლობისადმი საპროექტო ორგანიზაციების მიერ საავტორო ზედამხედველობა";

## *9. მოთხოვნილებები კადრებზე და ადმინისტრაციულ-საყოფაცხოვრებო სათავსებზე*

. სადემონტაჟო სამუშაოთა სავარაუდო ღირებულება შეადგენს 3 ათას ლარს. მშენებლობის ხანგრძლივობა კალენდარული გეგმის მიხედვით 0,5 თვეა. აღნიშნულიდან

გამომდინარე მშენებლობის პერიოდში მშენებლობაზე ყოველდღიურად უნდა დავასაქმოთ საშუალოდ 2 მუშა.

მუშების რაოდენობა მშენებლობაზე დროის სხვადასხვა პერიოდში სხვადასხვა იქნება.

2. გარდა მუშებისა მშენებლობაზე დასაქმებულია ინჟინერ-ტექნიკური პერსონალი 10% ოდენობით. ამდენად მომუშავეთა საშუალო დღიური რაოდენობა გაიზრდება 3 კაცამდე, ტრანსპორტის მომსახურებაზე დასაქმებულთა ჩათვლით (3%) კიდევ 4მუშაკამდე.

3. მუშა-მოსამსახურეთა სამსახურეობრივი და საყოფაცხოვრებო პირობების უზრუნველსაყოფად საჭიროა:

- ინჟინერ-ტექნიკური პერსონალისათვის კანტორა ფართობით 10+1X4=14 მ$^2$.
- მომუშავეთათვის საყოფაცხოვრებო სათავსი 3X0,7=2,1 კვ.მ;
- საპირსაბანო - 4X0,065=1 მ$^2$.

## *10. სამშენებლო მოედნის ორგანიზაცია*

1. სამშენებლო მოედნად ვიყენებთ 0,5 თვის განმავლობაში, როდესაც უნდა დასრულდეს სადემონტაჟო სამუშაოები შიდა ეზოს.

2. ობიექტიდან დემონტირებული კონსტრუქციების და სამშენებლო მასალების გატანა უნდა მოხდეს მისამბელიანი და სატვირთო ავტომანქანებით.

3. გადახურვის ანაკრეფი ფილების დემონტაჟი უნდა განხორციელდეს ტელესკოპური ტიპის ავტოამწის გამოყენებით.

4. აღნიშნული მოსაზრებებეი სარეკომენდაციოა და მისი მიზანშეწონილობა უნდა დადგინდეს სადემონტაჟო სამუშაოების მიმდინარეობის პროცესში.

## *11. მშენებლობაზე შრომისა და ელექტრო უსაფრთხოების წესების დაცვა*

მომუშავეთა შრომის უსაფრთხოების ღონისძიებები დაცული უნდა იყოს სამშენებლო-სამონტაჟო სამუშაოთა წარმოების ყველა ეტაპზე, თანახმად სნ და წ III-4-80 "უსაფრთხოების ტექნიკა მშენებლობაზე" და სხვა ნორმატიულ-საკანონმდებლო დოკუმენტების მითითების შესაბამისობით. მათგან ყურადღება მახვილდება შემდეგზე:

1. სამუშაო ადგილებზე მუშაობის პირობებისა და ტექნოლოგიურობის გათვალისწინებით უზრუნველყოფილი უნდა იყოს დაცვის საშუალებებით.

2. ადვილად აალებადი სამღებრო, საიზოლაციო და სხვა მასალების, აგრეთვე მომწამლავი ნივთიერებების დღიური რაოდენობა სამშენებლო სამუშაოთა წარმოების ზონაში არ უნდა აღემატებოდეს დღიურ მოთხოვნილებას.

3. მასალებისა და ნაკეთობების დასაწყობება უნდა მოხდეს მათზე ტექნოლოგიური მოთხოვნილებების პირობათა გათვალისწინებით, ამავე დროს ისინი უნდა დაეწყოს მოსწორებულ ადგილზე, რომ არ მოხდეს მათი მოცურება.

4. ელექტროუსაფრთხოების წესები ჩამოყალიბებულია სა 9-88 St and ar t Si
ელექტროკარადა ყოველთვის უნდა იყოს ჩაკეტილ მდგომარეობაში, ელექტროკაბელები და მოწყობილობები კი იზოლირებული. გაშიშვლებული სადენების გამოყენება აკრძალულია.

5. იკრძალება შედუღების აპარატის და ელექტრო მოწყობილობების სხვა ადგილას გადატანა მისი ელექტროქსელიდან გამორთვის გარეშე.

6. სამშენებლო მოწყობილობათა ჩართვა (საწეველები, ელექტრო შესადუღებელი აპარატი და სხვა) საბინაო ელექტროქსელში აკრძალულია. უნდა მოხდეს სამწვერიანი ელექტროკაბელების შემოყვანა დახურულ კარადაში ენერგომეურნეობის ტექზედამხედველობის სამსახურთან შეთანხმებით, ნებადართულ სატრანსფორმატორო ქვესადგურიდან, ასევე ვაყენებთ მრიცხველსაც, საიდანაც ძალოვანი და განათებული სადენებეი გაიმართება მომხმარებლისაკენ.

9. ამწეების და სხვა მანქანა-მექანიზმების მუშაობის პერიოდში მის ქვეშ ან სიახლოვეს უცხო და სამშენებლო ოპერაციებში დაუსაქმებელ პირთა ყოფნა აკრძალულია.

### *12. მომუშავეთა უსაფრთხოება ამწის მუშაობის პერიოდში*

1. უცხო პირთა, აგრეთვე სადემონტაჟო ოპერაციებში დაუსაქმებელ მუშამოსამსახურეთა ყოფნა სამშენებლო მოედანზე და მის სიახლოვეს სახიფათო ზონაში დაუშვებელია. ამწის მუშაობის დროს დგება მესიგნალე.

2. იკრძალება ისარზე ჩამოკიდებული ტვირთით ისრის ტრიალი ღერძის გარშემო.

3. სამუშაოთა წარმოების უწყვეტობისა და ტექნოლოგიურობის უზრუნველსაყოფად აუცილებელია ობიექტის აღჭურვა ჩამოთვლილი მანქანა-მექანიზმებით, ინსტრუმენტებითა და დანადგარ-სამარჯვებით.

4. სამშენებლო მექანიზმების გამოყენებისას სადემონტაჟო სამუშაოების მწარმოებელი მშენებლობის ორგანიზაციის ხელმძღვანელი ვალდებულია სამუშაოების უსაფრთხოდ წარმოებისათვის დანიშნოს პასუხისმგებელი საინჟინრო-ტექნიკური მუშაკი, რომელსაც

გავლილი აქვს შემოწმება მოცემული მანქანების გამოყენებით სამუშაოების უსაფრთხოდ წარმოების წესების და ინსტრუქციის ცოდნაში.

5. სამშენებლო მანქანების სამუშაო ადგილი ისე უნდა იყოს განსაზღვრული, რომ უზრუნველყოფილი იქნას სამუშაო ზონის დათვალიერების და მანევრირებისათვის საჭირო სივრცე. იმ შემთხვევაში, როდესაც მანქანის მმართველ მემანქანეს ან მოტორისტს არა აქვს სამუშაო სივრცის საკმაო ხედვის არე ან ვერ ხედავს მუშას (სპეციალურად გამოყოფილ მესიგნალეს), რომელიც სიგნალს აძლევს მას, მემანქანესა და მესიგნალეს შორის აუცილებლად უნდა იქნეს დამყარებული ორმხრივი რადიო ან სატელეფონო კავშირი. მემანქანისათვის სიგნალის გადასაცემად შუალედური მესიგნალეების გამოყენება დაუშვებელია.

6. სამუშაოების პროცესში ან მანქანის გადადგილების დროს მისაცემი სიგნალის მნიშვნელობა უნდა განემარტოს ყველა პირს, ვინც დაკავშირებულია მანქანის მუშაობასთან.

მანქანის მუშაობის ზონაში უნდა დაიდგას უსაფრთხოების ნიშნები და გამაფრთხილებელი წარწერები.

7. მანქანის უმეთვალყურეოდ დატოვება მომუშავე (ჩართული) ძრავით დაუშვებელია.

8. დაუშვებელია მანქანის კვანძების გასათბობად ღია ცეცხლით სარგებლობა, აგრეთვე მანქანების ექსპლუატაცია, თუ ადგილი აქვს გაღენას სათბობი და საზეთი სისტემებიდან.

9. ხელის მანქანების გამოყენების დროს საჭიროა ექსპლუატაციის უსაფრთხოების წესების დაცვა, რომლებიც გათვალისწინებულია ქარხანა-დამამაზადებლის ინსტრუქციებში.

### *13. მოთხოვნილებები ენერგორესურსებზე, წყალზე, კომპრესორებზე და ჟანგბადზე*

აღნიშნული მოთხოვნილებები გამოითვლება სნ-73 ინსტრუქციის მიხედვით სამშენებლო-სამონტაჟო სამუშაოთა 1 მილიონ მანეთ დანახარჯზე წლიური შესასრულებელი პროგრამის მიხედვით.

ჩვენს შემთხვევაში სამუშაოები გრძელდება 1 თვე, სადემონტაჟო სამუშაოთა მოცულობა 3 ათასი ლარია ანუ 0,003 მლნ ლარი. მანეთის ლარზე გადასაყვანად მიღებულია კოეფიციენტი $к_I$ = 0,45.

1. მოთხოვნილება ელექტროენერგიაზე

   0,78X0,003X140X0,45 = 0,15 ვტ.

2. მოთხოვნილება წყალზე

   0,93X0,003X0,24X0,45 = 0,003 წმ.

3. მოთხოვნილება კომპრესორზე

0,93X0,003X0,32X0,45 = 0,0004 ცალი.

4. მოთხოვნილება ჟანგბადზე

0,93X0,003X4400X0,45 = 5,52 საათში.

5. ფორმულებში 0,78, 0,93 ტერიტორიალური კოეფიციენტია, ხოლო 140, 0,24, 0,32 და 4400 ერთ მილიონ მანეთზე სამშენებლო-სამონტაჟო სამუშაოებზე ნორმატიული დანახარჯები.

6. მოთხოვნილებები ელექტროენერგიაზე და წყალზე იფარება საქალაქო ქსელებიდან საექსპლუატაციო ორგანიზაციებთან დადებული ხელშეკრულება–კონტრაქტების საფუძვლებზე.

### *14. მოთხოვნილება სამშენებლო ავტოტრანსპორტზე*

ავტოტრანსპორტი იანგარიშება 1მლნ. მანეთ სამშენებლო-სამონტაჟო ღირებულების წლიური მოცულობის მიხედვით.

ჩვენს შემთხვევაში საჭიროა:

1. თვითმცლელი მანქანა 1 ერთეული დღეში

2. ძარიანი მანქანა 1 ერთეული დღეში

3. თანამედროვე პირობებში მანქანების დაქირავება წარმოებს მასალა– ნაკეთობებზე მოთხოვნილების მომენტისათვის. სასურველია მასალა–ნაკეთობები შემოვიტანოთ გამოყენების მომენტისათვის და მათი აწევა ვაწარმოოთ ტრანსპორტიდანვე გადახურვებზე მათი გამოყენების სიახლოვეს განთავსებითა და მოკლე დროში საპროექტო მდგომარეობაში ჩაწყობით.

### *15. მოთხოვნილება სასაწყობო მეურნეობაზე*

ღია და დახურულ სასაწყობო მეურნეობის გაანგარიშება წარმოებს 1 მლნ. მანეთ სამშენებლო–სამონტაჟო სამუშაოთა დაგეგმილ მაქსიმალურად დატვირთულ წლიურ მოცულობაზე. ჩვენს შემთხვევაში ვითვისებთ თანხებს 0,003 მლნ. ლარის ოდენობით 0,5 თვეში.

1. დემონტირებული მეორადი ხმარებისათვის ვარგისი სილიკატური აგურის დასაწყობად გვჭირდება 2მ$^2$ ფართობი.

2. სამშენებლო იარაღებისა და სპეცტანსაცმელის შესანახად კი დახურული საწყობები ფართობით 3 მ$^2$.

3. დახურული საწყობების განთავსება სასურველია არსებული შენობის რომელიმე სათავსოში.

### *16. სამშენებლო მოედნის ორგანიზაცია*

1. სამუშაოთა წარმოება შესაძლებელია ეზოდან.

2. ტვირთის ასაწევად რეკომენდებულია ტელესკოპური ტიპის ავტოამწის გამოყენება.

3. ცხადია, ჩვენი მოსაზრებები სარეკომენდაციოა.სადემონტაჟო სამუშაოების პროცესში დადგინდება აღნიშნულის მიზანშეწონილობა. მათი გათვალისწინებით შედგა მშენებლობის განხორციელების გენერალური გეგმა.

4. დასაშვებია აღნიშნული საავტომობილო ტრანსპორტის ნაცვლად გამოყენებული იქნას თანამედროვე ტიპის შესაბამისი უცხოური წარმოების ამწეები და ავტოტრანსპორტი.

### *17. მითითებები მიწისზედა სამუშაოთა წარმოების თაობაზე*

1. წარმოდგენილი მშენებლობის ორგანიზაციის პროექტით და მშენებლობის კალენდარული გეგმით გათვალისწინებულია სადემონტაჟო სამუშაოთა წარმოება უწყვეტი რითმით ნაკადური მეთოდების გამოყენებით, რომელიც გულისხმობს მანქანა– მექანიზმების გადაადგილებას სადემონტაჟო ბრიგადებთან ერთად შენობის ცალკეულ ნაწილზე მათზე დაკისრებული სამუშაოების შესასრულებლად. ცხადია სამუშაოთა ფართო ფრონტით წარმოების დროს აუცილებელია სამუშაოთა შორის ტექნოლოგიური ინტერვალების დაცვა. სამუშაოთა ფართო ფრონტი საშუალებას იძლევა მუშახელის პროფესიონალური მოცდენა არ მოხდეს სხვადასხვა სამუშაო უბნებზე მათი გადაადგილების გამო, რისი უზრუნველყოფაც ცხადია სამუშაოთა მწარმოებლის ნიჭსა და უნარზეა დამოკიდებული.

2. ყველაზე საპასუხისმგებლო და შრომატევად სამუშაოდ გვევლინება გადახურვის ანაკრები ფილების სადემონტაჟო სამუშაოები რაც უნდა განხორციელდეს ტელესკოპური ტიპის ავტო ამწის მეშვეობით, მისი დგომა უნდა მოხდეს ეზოში.

3. სამუშაოები აუცილებელია წარიმართოს გედამხედველობის ქვეშ შრომისა და ელექტროუსაფრთხოების წესების დაცვით.

4. სადემონტაჟო სამუშაოთა შესრულება აუცილებელია მშენებლობის ორგანიზაციის შესაბამისობითა და მოქმედი სამშენებლო ნორმებისა და წესების დაცვით.

5. ცალკეულ სამუშაოებზე მათი შესრულების მეთოდებისა და წესების შესახებ, აგრეთვე შრომის უსაფრთხოების წესების თაობაზე დოკუმენტები ქართულ ენაზე თავმოყრილია მშენებლობის სამინისტროს მიერ 1986 წელს გამოცემული კრებულ–სამახსოვროში "სამშენებლო წარმოების წესები და ნორმები". მისი შეძენა შესაძლებელია შ.პ.ს "მშენაღდგენა/მ"–ში.

8. სადემონტაჟო სამუშაოების დაწყებამდე ჩაიჭრას შენობის წყალმომარაგების ქსელი.

9. გაითიშოს ელ მომარაგების სისტემა.

10. მომზადდეს ტერიტორია დემონტირებული ვარგისი მასალების დასალაგებლად.

11. მოეწყოს დროებითი შენობა-ნაგებობები.

## *18. მოპ–ის შედგენისათვის ნორმატიული ბაზა*

1. ს.ნ და წ. 3.01.01–85 "სამშენებლო წარმოების ორგანიზაცია".

2. ს.ნ და წ. 1.04.03 – 85, ცვლილება №4 "მშენებლობის ხანგრძლიობის ნორმები", თავი "განათლება და კულტურა".

3. კრებული–სამახსოვრო "სამშენებლო წარმოების ნორმები და წესები", "ამონაკრები მოქმედი სამშენებლო ნორმებიდან და და წესებიდან", მშენებლობის სამინისტროს გამოცემა, თბილისი, 1987 წელი, ქართულ ენაზე.

4. ს.ნ და წ. III–4–80 "უსაფრთხოების ტექნიკა მშენებლობაში".

5. ს.გ.ნ –73 "გაანგარიშების ნორმატივები 1 მილიონ მანეთ შესასრულებელ სამშენებლო–სამონტაჟო სამუშაოებზე".

6. ამავე დროს გათვალისწინებულია ს.ნ და წ. 3.01.01–85, დანართი–2, პუნქტი 3–ის მოთხოვნა მშენებლობით ათვისებულ რაიონებში მოპ–ის შემადგენლობისა და მოცულობის თაობაზე.

ძირითადი სამშენებლო მანქანებისა და სატრანსპორტო საშუალებების მოთხოვნილებათა უწყისი

| № | დასახელება | მარკა | რაოდენობა |
|---|---|---|---|
| 1 | შემდუღებელი აპარატი | ТДМ-500 | 1 |
| 2 | სპეცავტოტრანსპორტი სხვა და სხვა | – | – |
| 3 | თვითმცლელი ავტომანქანა | ЗИЛ-ММЗ-4502 | 1 |
| 4 | სატვირთო ავტომანქანა | ЗИЛ-130 | 1 |
| 5 | საინვენტარო კიბეები | – | 1 |
| 6 | ინსტრუმენტები: ნიჩბები, ბარები, ლომები, და სხვა | – | 1კომპ |

ობიექტის მშენებლობისათვის საჭირო მუშაკთა მოთხოვნილების უწყისი

| | | |
|---|---|---|
| 1 | სამშენებლო სამუშაოთა მოცულობა (ათ. ლარი) | 3 |
| 2 | ერთ მომუშავეზე გამომუშავება (ათ. ლარი) | 0.5 |
| 3 | მომუშავეთა რაოდენობა (კაც) | 4 |
| 4 | მათ შორის: | |
| – | მუშებას (85%) | 2 |
| – | დანარჩენი | 1 |
| 5 | ტრანსპორტზე მომსახურე და სხვა მეურნეობებზე დაკავებულ მუშაკთა რაოდენობა | 1 |

მოთხოვნილება მშენებლობისათვის საჭირო ძირითად დროებით შენობა-ნაგებობებზე

1. სამუშაოთა მწარმოებლის დროებითი ოთახი F=10+1X4=1402

2. სამეურნეო საქმიანი ეზო 100 მ$^2$

შეადგინა ვ. ოდიშარია ვ. ოდიშარია

## სარემონტო სამუშაოების განხორციელების კალენდარული გრაფიკი (სამუშაოების ხანგრძლივობა 0.5თვე)

| № | ძირითადი სამუშაოების დასახელება | განზომ. ერთ. | რაოდენობა | სამუშაოთა შესრულება თვეების და კვირების მიხედვით | | | | | | | | | | | | | | | | | | | | | | | |
|---|---|---|---|---|---|---|---|---|---|---|---|---|---|---|---|---|---|---|---|---|---|---|---|---|---|---|---|
| | | | | I თვე | | | | II თვე | | | | III თვე | | | | IV თვე | | | | V თვე | | | | VI თვე | | | |
| | | | | 1 | 2 | 3 | 4 | 1 | 2 | 3 | 4 | 1 | 2 | 3 | 4 | 1 | 2 | 3 | 4 | 1 | 2 | 3 | 4 | 1 | 2 | 3 | 4 |
| 1 | *I ეტაპი.* მოსამზადებელი სამუშაოები ( საყოფაცხოვრებო ვაგონის მოტანა, ელექტრო კაბელის და სამფაზიანი მრიცხველის დამონტაჟება) | – | – | — | | | | | | | | | | | | | | | | | | | | | | | |
| 2 | *2 ეტაპი.* სარემონტო სამუშაოები.. | – | – | | — | | | | | | | | | | | | | | | | | | | | | | |

შეადგინა ვ. ოდილავაძე.

598–19–14–69

# საკადასტრო გეგმა

საჯარო რეესტრის ეროვნული სააგენტო

საკადასტრო კოდი: **01.14.05.007.507**
განცხადების ნომერი: **882017240776**
მომზადების თარიღი: **30/03/2017**

ნაკვეთის დანიშნულება: **არასასოფლო სამეურნეო**
ფართობი: **2179 კვ.მ (WGS 84 / UTM zone 38N)**

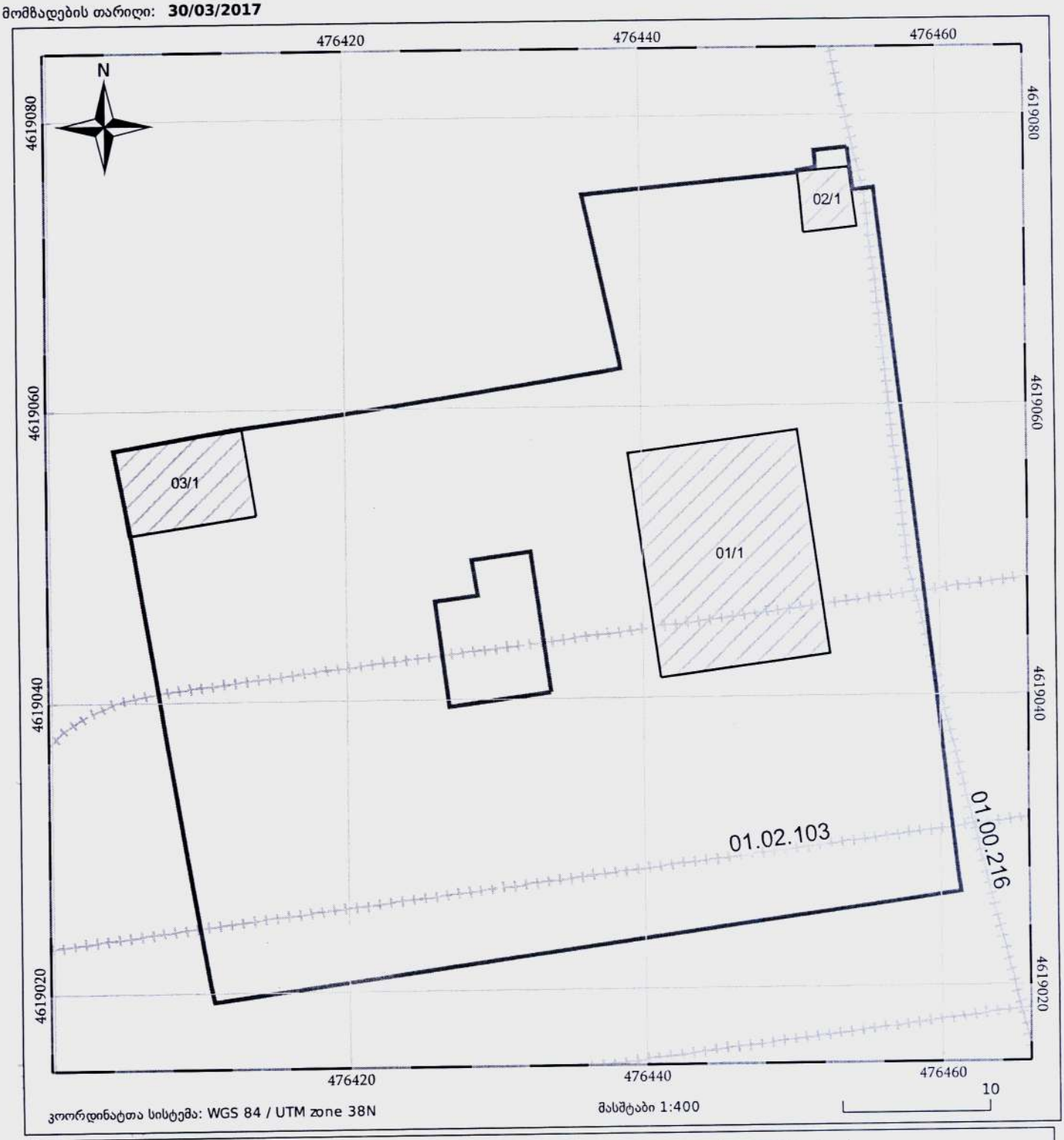


ნაკვეთის საკადასტრო საზღვარი
ხაზობრივი ნაგებობა
ტყის ფონდი
05/25 შენობა/ნაგებობა
05/25 მშენებარე ნაგებობა
ვალდებულება

# გ ე ნ გ ე გ მ ა

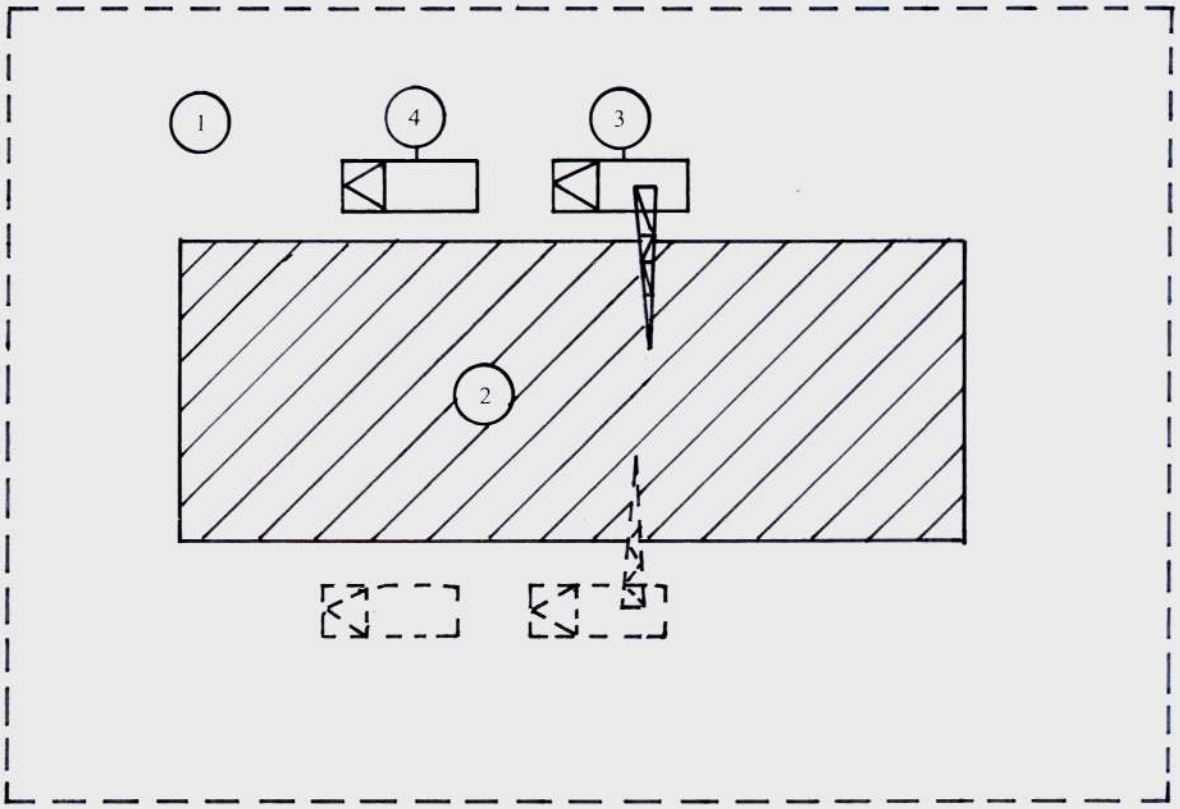


ექსპლიკაცია

1. ეზო,
2. სადემონტაჟო შენობა,
3. ავტოამწე,
4. სატვირთო ავტომანქანა.

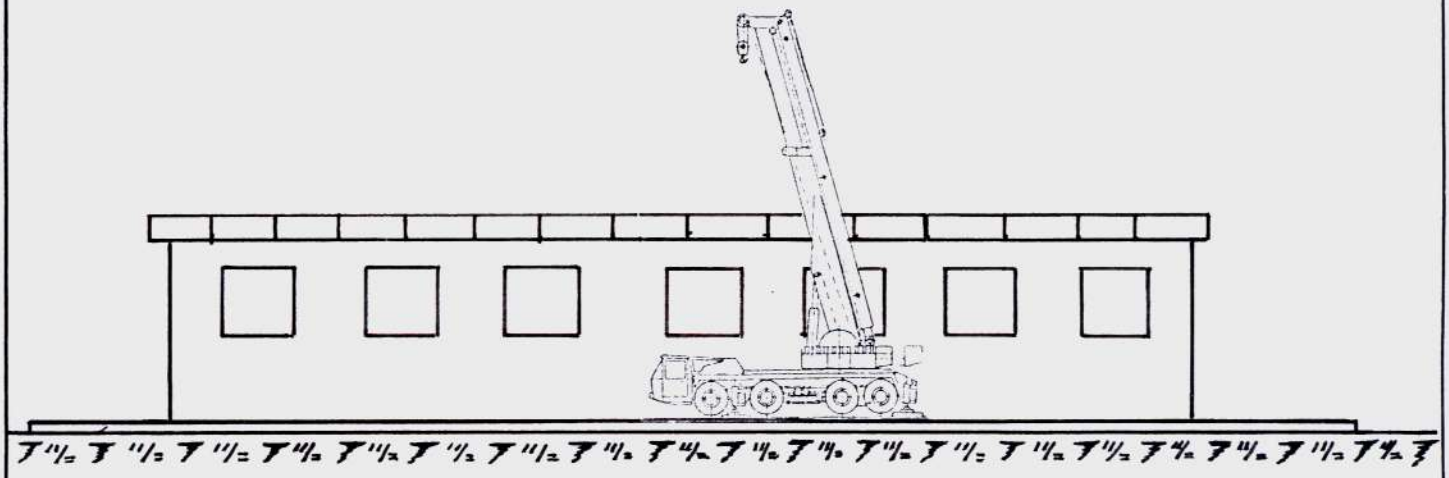

ამწე საავტომობილო სვლაზე Q=6,3 ტნ.
(KC =2561 E):

1. ტვირთამწეობა – 6,3 ტნ;
2. კაკვის აწევის უმცირესი სიმაღლე – 8 მ;
3. შემოსაბრუნებელი ნაწილის ბრუნვის სიჩქარე – 0,39 – 2,74 ბრ/წ;
4. ტვირთის აწევა-დაშვების სიჩქარე – 2,2–13,1 მ/წმ;
5. ამწის კონსტრუქციის წონა – 8,7 ტნ;

შენიშვნა:

1. სამშენებლო-სამონტაჟო სამუშაოები უნდა იქნეს განხორციელებული "ს.ნ და წ." მოთხოვნათა მკაცრი დაცვით, მ. შ განსაკუთრებით უსაფრთხოების მოთხოვნების დაცვით "ს.ნ და წ.-III-4.80"-სა;
2. სამშენებლო განგეგმა უნდა იქნეს დამუშავებული მოიჯარე ორგანიზაციის მიერ სამშენებლო-სამონტაჟო სამუშაოების დაწყებამდე "სამუშაოთა წარმოების პროექტი"-ს დამუშავების პროცესში
3. მ.ო.პ–ში მითითებული ამწე-კრანი შეიძლება შეცვლილი იქნას სხვა ამწე–მექანიზმით, მაგრამ ამ შემთხვევაში საკითხი უნდა იქნას დამუშავებული






maxima
Rhenol



არქიტექტურულ–სამშენებლო კომპანია

# “ს ა ს კ ო”

*ქ. თბილისში, სანდროეულის ქუჩის №2–ში მდებარე*

*ამხანაგობა"სანდროეული№2"-ის კუთვნილ ტერიტორიაზე*

*ს/კ 01.14.05.007.507 განთავსებული შენობა–ნაგებობა № 03/1*

*სადემონტაჟო სამუშაოების*

*მშენებლობის ორგანიზაციის პროექტი*

*(მ.ო.პ.)*

*ტელ. 568–15–04–02, 598–19–14–69*

***sasko_group@ yahoo. com***

თბილისი 2018 წ.

არქიტექტურულ–სამშენებლო კომპანია

“ს ა ს კ ო”

*ქ. თბილისში, სანდროეულის ქ №2–ში მდებარე ამხანაგობა "სანდროეული №2"-ის კუთვნილ ტერიტორიაზე ს/კ 01.14.05.007.507 განთავსებული შენობა–ნაგებობა №03/1 სადემონტაჟო სამუშაოების მშენებლობის ორგანიზაციის პროექტი (მ.ო.პ.)*

*ტელ. 568–15–04–02, 598–19–14–69*

*გენ. დირექტორი* / *გ. სიჭინავა* /

*შეადგინა* / *ე.ოდილავაძე* /

თბილისი

2018 წ.

***ქ. თბილისში, სანდროეულის ქუჩა №2–ში მდებარე ამხანაგობა " სანდროეული №2 " –ის კუთვნილ ტერიტორიაზე (ს/კ 01.14.05.007.507) განთავსებული შენობა–ნაგებობა № 03/1 –ის სადემონტაჟო სამუშაოების მშენებლობის ორგანიზაციის პროექტი (მ.ო.პ.)***

## *I. სამშენებლო მოედნისა და ობიექტის დასახელება*

1. სადემონტაჟო შენობა მდებარეობს ქ. თბილისში ვაკის რაიონში სანდროეულის ქ. №2-ში (საკადასტრო №01.14.05.007.507).

აღნიშნული შენობა აშენდა გასული საუკუნის მიწურულს საბურთალოს ხაზის მეტროპოლიტენის სამშენებლო სამუშაოების საწარმოებლად, იგი გამოიყენებიდა როგორც დამხმარე სათავსო (საწყობი).

გამომდინარე იქედან, რომ დღეისათვის აღნიშნული მეტროპოლიტენის ხაზის მშენებლობა დასრულებულია და მეტროპოლიტენი ექსპლუატაციაშია, აღნიშნული ნაგებობა უფუნქციოა და ექვემდებარება დემონტაჟს.

– ყოფილი დამხმარე შენობა ერთ სართულიანია სიმაღლით 4,8მეტრი, იგი გეგმაში ზომით ღერძებში 8,5მ. X 5,15მეტრი მართკუთხა ფორმისაა გააჩნია ორი განივი და ორი გრძივი ღერძი. იგი ნაშენია 6 ცალი დ=150მმ დიამეტრის ლითონის სვეტებითა და №24 ლითონის ოტესებრი კოჭებით (განივი და გრძივი რიგელები).

კედლები სისქით 20-24სმ ამოშენებულია სილიკატური აგურის და წვრილი სამშენებლო ბლოკების ქვიშა–ცემენტის ხსნარზე წყობით.

შენობის საძირკვლები წერტილოვანი ტიპისაა და დაბეტონებულია მინილითური რ/ბეტონით.

შენობის სახურავი ერთ ქანობიანია , მოწყობილია 6 ცალი მართკუთხა ფორმის 6,0X1,5 მეტრის ზომის წიბოიანი გადახურვის ფილებით და 1 ცალი გადახურვის ღრუტანიანი ფილით. სახურავის ფენილი მოწყობილია რულონური მასალებით.

2. საქართველოს სეისმური დარაიონების რუქის მიხედვით იგი განთავსებულია 8 ბალიან სეისმური ზემოქმედების ზონაში.

3.სადემონტაჟო სამუშაოების სავარაუდო ღირებულებაა 4 ათასი ლარი დ.ღ.გ–ს ჩათვლით.

4. დემონტირებული მასალების გარკვეული ნაწილი, კერძოდ გადახურვის ფილები , სილიკატური აგურები და წვრილი სამშენებლო ბლოკები ვარგისი იქნება მეორადი ხმარებისათვის.

5. სამუშაოთა მწარმოებელმა განუხრელად უნდა იხელმძღვანელოს სადემონტაჟო სამუშაოების ორგანიზაციის პროექტში შეტანილი მითითებებით. საპროექტო გადაწყვე-

ტილებებში ცვლილებების თვითნებური შეტანა ავტორებთან შეთანხმების გარეშე დაუშვებელია.

6. სადემონტაჟო სამუშაოების განხორციელებასთან და წარმართვასთან დაკავშირებული ტექნიკური საკითხები, გაანგარიშებები და რეკომენდაციები ჩამოყალიბებულია და განმარტებულია მოპ-ის ცალკეულ შესაბამის თავებში.

## *2. მშენებლობის ხანგრძლივობის დადგენა*

1. სადემონტაჟო სამუშაოების ხანგრძლივობა მოსამზადებელი სამუშაოების გათვალისწინებით სამუშაოების მოცულობებიდან გამომდინარე იქნება 0,4 თვე, სეისმური პირობები გავლენას ახდენენ მშენებლობის ხანგრძლივობაზე. 8 ბალზე მიღებულია კოეფიციენტი $к_1$=1,05 ამრიგად სადემონტაჟის სამუშაოების ნორმატიული ხანგრძლოვობა გაიზრდება 0,5 თვემდე.

2. სულ სადემონტაჟო სამუშაოების ხანგრძლივობა ჯამში 0,5 თვეა.

3. ზემოთ აღნიშნული გაანგარიშებების საფუძველზე შედგა სადემონტაჟო სამუშაოების კალენდარული გრაფიკი.

## *3. სამუშაოების წარმოების წესები და მეთოდები*

1. სადემონტაჟო სამუშაოების დაწყებამდე სამშენებლო ორგანიზაციამ შეადგინოს სამუშაოთა წარმოების პროექტი.

2. სადემონტაჟო სამუშაოების მოცულობათა განსაზღვრისათვის შედგენილი უნდა იქნეს დეფექტური აქტი.

3. გამომდინარე იქედან, რომ ტერიტორია რომელზედაც არის განთავსებული სადემონტაჟო შენობა შემიფარგლურია კაპიტალური ღობით და აღნიშნულ ტერიტორიაზე უცხი პირთა მოხვედრა გამორიცხულია არ არის საჭირო დროებითი ღობის და ჭიშკარის მოწყობა.

4. გადახურვის წიბოიანი ფილების დემონტაჟი უნდა განხორციელდეს ავტოამწის გამოყენებით.

5. სადემონტაჟო სამუშაოების მიმდინარეობის დროს ობიექტის ტერიტორიაზე არ უნდა იყოს ზედმეტი მუშები, მასალები და ა.შ.

## *4. უსაფრთხოების ტექნიკა*

**1.** სამშენებლო მოედანზე სამუშაოთა წარმოების ყველა ეტაპზე უნდა მოხდეს უსაფრთხოების დაცვა СНиП-Ш-4-80* "უსაფრთხოების ტექნიკა მშენებლობაზე" და "კრებული სამახსოვრო სამშენებლო წარმოების ნორმები და წესების" შესაბამისად.

2. სადემონტაჟო სამუშაოების შესასრულებლად დაიშვებიან, პირები რომელთაც გააჩნიათ სათანადო კვალიფიკაცია და გამოცდილება, აქვთ არა ნაკლებ 3 წლის სამუშაო სტაჟი გემოთ აღნიშნული სამუშაოების შესრულების.

3. სამუშაო ადგილები მუშაობის პირობებისა და ტექნოლოგიურობის გათვალისწინებით უზრუნველყოფილი უნდა იყოს კოლექტიური დაცვისა და სიგნალიზაციის საშუალებით.

4. მასალებისა და ნაკეთობების დასაწყობება უნდა მოხდეს მათზე ტექნოლოგიურ პირობათა გათვალისწინებით, ამავე დროს ისინი უნდა დაეწყოს მოსწორებულ ადგილზე, რომ მათი მოცურება არ მოხდეს.

5. გაშიშვლებული სადენების გამოყენება აკრძალულია. იკრძალება შედუღების აპარატის და ელექტრო მოწყობილობათა სხვა ადგილას გადატანა მისი ელექტროქსელიდან გამორთვის გარეშე.

6. სამშენებლო მექანიზმის მუშაობის პერიოდში მის ქვეშ ან სიახლოვეს უცხო და სამშენებლო ოპერაციებში დაუსაქმებელ პირთა ყოფნა აკრძალულია.

7. სამშენებლო უბანზე უნდა იქნას გათვალისწინებული სანიტარული პირობები მუშაობისათვის **СНиП-Ш-4-80*** შესაბამისად.

8. სამშენებლო მოწყობილობათა ჩართვა საბინაო ელექტროქსელში აკრძალულია. უნდა მოხდეს სამწვერიანი ელექტროკაბელის შემოყვანა დახურულ კარადაში ენერგომეურნეობის ტექზედამხედველობის სამსახურთან შეთანხმებით ნებადართულ სატრანსფორმატორო ქვესადგურიდან, ასევე ვაყენებთ მრიცხველსაც, საიდანაც ძალოვანი და გასანათებელი სადენები გაიმართება მომხმარებლისაკენ.

9. სადემონტაჟო სამუშაოების დროს შენობა-ნაგებობაში და ტერიტორიაზე არ უნდა იმყოფებოდნენ გარეშე პირები.

10. სამშენებლო მასალების და კონსტრუქციების დროებითი (დასაწყობება) დაწყობა უნდა მოხდეს სხვადასხვა ადგილებში.

11. სატვირთავ-გასატვირთავი სამუშაოების შესრულების დროს გამოსაყენებელი ტვირთასაწევი საკონტეინერო და პაკეტირების საშუალებები უნდა აკმაყოფილებდეს ტექნიკური პირობების მოთხოვნებს.

12. ობიექტზე დასაქმებულ მომუშავეებს, სისტემატიურად უნდა ჩაუტარდეთ ინსტრუქტაჟი უსაფრთხოების ნორმების დაცვისათვის და მათ ხელი უნდა მოაწერონ ობიექტზე წარმოებულ "უსააფრთხოების ტექნიკის" ჟურნალში რითაც დასტურდება, რომ ისინი გაცნობილი არიან უსაფრთხოების ნორმებს და ვალდებული არიან დაიცვან ეს ნორმები.

13. პასუხისმგებლობა უსაფრთხოების მოთხოვნების დაცვისათვის მანქანების (იარაღების, ინვენტარის, ტექნოლოგიური აღჭურვილობის, მოწყობილობის), აგრეთვე მომუშავეთა კოლექტიური და ინდივიდუალური დაცვის საშუალებების ექსპლუატაციის დროს ეკისრება:

- მანქანების და დაცვის საშუალებათა ტექნიკური მდგომარეობისათვის ორგანიზაციას, რომლის ბალანსზეც ირიცხება ეს მანქანები და საშუალებები;

- შრომის უასაფრთხოებაზე სწავლებისა და ინსტრუქტაჟის ჩატარებისათვის–ორგანიზაციას, რომლის შტატშიც ირიცხებიან მომუშავეები;

- შრომის უასაფრთხოების მოთხოვნათა დაცვისათვის სამუშაოების წარმოების დროს-ორგანიზაციას, რომელიც ახორციელებს სამუშაოებს;

14. სამუშაოების დაწყების წინ იმ ადგილებში, სადაც არსებოს ან შეიძლება წარმოიქმნას საწარმოო საშიშროება (შესასრულებელი სამუშაოების ხასიათისაგან დამოუკიდებლად), სამუშაოების პასუხისმგებელ შემსრულებელს აუცილებლად უნდა მიეცეს განაწესი-დაშვება არსებული ფორმის მიხედვით;

15. განწესი-დაშვება გაიცემა იმ ვადით, რომელიც საჭიროა დავალებული სამუშაოების მოცულობის შესასრულებლად. სამუშაოების წარმოების პირობების შეცვლის შემთხვევაში განწესი-დაშვება უქმდება და სამუშაოების განახლება შეიძლება მხოლოდ ახალი განწესი-დაშვების გაცემის შემდეგ.

პირი, რომელმაც გასცა განწესი-დაშვება სამუშაოების წარმოებაზე, ვალდებულია განახორციელოს კონტროლი სამუშაოების პასუხისმგებელი ხელმძღვანელის მიერ შრომის უსაფრთხოების უზრუნველმყოფი ღონისძიებების შესასრულებლად;

16. დამოკიდებულ სამუშაოთა შესასრულებლად დაიშვებიან პირები (მუშები და საინჟინრო-ტექნიკური მუშაკები) არანაკლებ 18 წლისანი, რომლებმაც გაიარეს სამედიცინო შემოწმება და მიჩნეული არიან ვარგისებად, აქვთ მაღლივ სამუშაოთა მუშაობის სულ მცირე სამი წლის სტაჟი და არანაკლებ მე-3 სატარიფო თანრიგი. მუშები, რომლებსაც პირველად უშვებენ მაღლივ სამუშაოებზე, ერთი წლის განმავლობაში უნდა მუშაობდნენ ორგანიზაციის ხელმძღვანელის ბრძანებით დანიშნულ გამოცდილი მუშის უშუალო მეთვალყურეობის ქვეშ;

17. ყველანი ვინც სამშენებლო მოედანზე იმყოფებიან, მოვალენი არიან ატარონ 12.4.087-80 სახსტანდარტით რეკომენდებული დამცავი ჩაჩქანი. მუშები და საინჟინრო-ტექნიკური მუშაკები სამუშაოების შესასრულებლად არ დაიშვებიან დამცავი ჩაჩქანებისა და ინდივიდუალური დაცვის სხვა აუცილებელი საშუალებების გარეშე;

18. სპეცტანსაცმლის, სპეცფეხსაცმლისა და ინდივიდუალური დაცვის სხვა საშუალებების გაცემა, შენახვა და სარგებლობა უნდა ხორციელდებოდეს დამტკიცებული "სპეცტანსაცმლის, სპეცფეხსაცმლის და დამცველი სამარჯვების გაცემის, შენახვისა და სარგებლობის წესების შესახებ" ინსტრუქციის შესაბამისად.

19. სამშენებლო ორგანიზაციის შტატში ახლად ჩარიცხული მუშების სამუშაოზე დაშვების წინ. აგრეთვე მათ მიერ სამუშაოების შესრულების პროცესში, სამუშაოთა მწარმოებელი ვალდებულია უზრუნველყოს სწავლებისა და ინსტრუქტაჟის ჩატარება შრომის უსაფრთხოებაზე 12.0. 004-79 სახსტანდარტის მოთხოვნათა შესაბამისად.

შრომის უსაფრთხოებაზე განმეორებითი ინსტრუქტაჟი აუცილებელია ჩატარდეს ყველა მუშისათვის რეგულარულად.

სამშენებლო-სამონტაჟო სამუშაოების შესრულების დროს მოქმედი საწარმოს ტერიტორიაზე ინსტრუქტაჟი უნდა ჩატარდეს იმ საწრმოს შრომის დაცვის სამსახურის მუშაკების (ტექნიკის უსაფრთხოების) ან საამქროს ადმინისტრაციის ჩართვით, რომლის ტერიტორიაზეც მიმდინარეობს სამუშაოები.

20. სამშენებლო ორგანიზაციის ხელმძღვანელები, მუშების შტატში ჩარიცხვის დღიდან მოვალენი არიან შეასწავლონ მათ სამუშაოების წარმოების უსაფრთხო მეთოდები.

სწავლების გავლამდე მუშები სამუშაოების დამოუკიდებლად შესასრულებლად (მათი თანხმობით დანიშნული გამოცდილი მუშების მეთვალყურეობის გარეშე) არ დაიშვებიან.

21. სადემონტაჟო სამუშაოების წარმოების დროს აუცილებელია დაცული იქნეს საწარმოო ოპერაციების ტექნოლოგიური თანმიმდევრობა ისე, რომ წინა ოპერაცია არ წარმოადგენდეს საწარმოო საფრთხის წყაროს მომდევნო ოპერაციების შესრულების დროს.

22. საჭიროა დადგინდეს ადამიანებისათვის სახიფათო ზონები.

23. სამუშაო ადგილები, დღე-ღამის ბნელ პერიოდში განათებული უნდა იყოს სამშენებლო მოედნების ელექტრული განათების დაპროექტების ინსტრუქციის შესაბამისად. განათებულობა უნდა იყოს თანაბარ-ზომიერი, მომუშავეებზე განათების მოწყობილობა დამაბრმავებლად არ უნდა მოქმედებდეს. გაუნათებელ ადგილებში სამუშაოების წარმოება დაუშვებელია.

24. გადასატანი კიბეები ექსპლუატაციის წინ აუცილებლად უნდა გამოიცადოს საექსპლუატაციო მდგომარეობაში მყოფი კიბის მალის შუაში ერთ-ერთ საფეხურზე მოდებული 1200 H (120 კგ) სტატიკური დატვირთვით.

25. ღიობები გადახურვებში  რომლებთანაც შესაძლებელია ხალხის მისვლა, უნდა დაიფაროს მთლიანი ფენილით ან შემოკავდეს.

26. ღია ცეცხლით სარგებლობა დაუშვებელია ისეთი მასალების გამოყენებისა და დაწყობის ადგილიდან 50 მეტრზე ნაკლები რადიუსის ფარგლებში, რომლებიც შეიცავს აღვილადაალებად და აფეთქებასაფრთხიან ნივთიერებებს.

27. 4 მეტრამდე სიმაღლის ხარაჩოები და ფიცარნაგები საექსპლუატაციოდ დაიშვება მხოლოდ სამუშაოთა მწარმოებლის ან ოსტატის მიერ მათი მიღებისა და სამუშაოების ჟურნალში რეგისტრაციის შემდეგ. ხოლო 4 მეტრზე მაღალი-სამშენებლო-სამონტაჟო ორგანიზაციის ხელმძღვანელის მიერ დანიშნული კომისიისაგან მიღებისა და აქტით გაფორმების შემდეგ.

ხარაჩოებისა და ფიცარნაგების მიღების დროს შემოწმებული უნდა იქნეს: მდგრადობის უზრუნველყოფის კავშირები და სამაგრების არსებობა: ცალკეული ელემენტების დამაგრების კვანძები, სამუშაო ფენილები და გადაღობვები, დგარების ვერტიკალობა, საყრდენი ბაქნების საიმედოობა და დამიწება (ლითონის ხარაჩოებისათვის).

ხარაჩოებსა და ფიცარნაგებზე ადამიანების ასვლის ადგილებში გამოკრული უნდა იყოს პლაკატები დატვირთვების სიდიდეებისა და განლაგების სქემის აღნიშვნით.

28. ხარაჩოები ექსპლუატაციის პროცესში უნდა დაათვალიეროს სამუშაოთა მწარმოებელმა ან ოსტატმა არანაკლებ, ვიდრე ყოველ 5 დღეში ერთხელ.

29. კიდული ხარაჩოები და ფიცარნაგები მათი მონტაჟის შემდეგ მხოლოდ იმ შემთხვევაში შეიძლება იქნეს დაშვებული საექსპლუატაციოდ, როდესაც 1 საათის განმავლობაში ორივე ნორმატიულზე 20%-ით მეტ სტატისტიკური დატვირთვით გამოცდას გაუძლებს.

30. მისადგმელ კიბეებს უნდა ჰქონდეს არასრიალა მისაყრდენები და ისინი სამუშაო მდგომარეობაში ჰორიზონტალური სიბრტყის მიმართ 70-75$^0$ კუთხეს ქმნიდეს.

მისადგმელი კიბეების კონსტრუქციები უნდა შეესაბამებოდეს 12.2. 012-75 სახსტანდარტში გათვალისწინებულ მოთხოვნებს.

31. ტვირთსაჭერი საშუალებების (საბმელების, ტრავერსების), სატვირთო კაუჭებს, რომლებსაც სამშენებლო და სადემონტაჟო სამუშაოების წარმოების დროს იყენებენ, უნდა ჰქონდეს დამცველი ჩამკეტი მოწყობილობა, რომელიც ტვირთის თვითნებურ გადმოვარდნას აარიდებს.

32. ტვირთის ჩაბმა უნდა შესრულდეს ინვენტარული საბმელებით ან სპეციალური ტვირთსაჭერი მოწყობილობით, რომელსაც ამზადებენ დამტკიცებული პროექტის (ნახაზის) მიხედვით. ჩაბმის მეთოდები უნდა გამორიცხავდეს ჩაბმული ტვირთის ჩამოვარდნის ან დაცურების შესაძლებლობას.

33. სატრანსპორტო საშუალებებზე ტვირთის დაწყობა (დადგმა) უნდა უზრუნველყოფდეს მის მყარ მდგომარეობას ტრანსპორტირების და განტვირთვის დროს.

34. მტვრისებური მასალის (ცემენტი, კირი, თაბაშირი და სხვა) სატვირთავ-გასატვირთავი ოპერაციები უნდა შესრულდეს მექანიზებული წესით. ცემენტის განტვირთვა ხელით დაიშვება გამონაკლისის სახით, როდესაც მისი ტემპერატურა არ აღემეტება $40^0$C-ს.

35. ტვირთამწეებით სამუშაო ადგილზე აგურის, კერამიკული ქვებისა და წვრილი ბლოკების გადაადგილების და მიწოდების დროს, საჭიროა გამოყენებული იქნეს ქვეშები, კონტეინერები და ტვირთსაჭერი მოწყობილობა, რომლებიც გამორიცხავს ტვირთის ვარდნას აწევის დროს.

36. დაუშვებელია 0,75 მ-მდე სისქის გარე კედლების დემონტაჟი კედელზე დგომით მდგომარეობაში.

37. უბანზე (მონაზომზე), სადაც სადემონტაჟო სამუშაოები მიმდინარეობს, სხვა სამუშაოების შესრულება და გარეშე პირთა ყოფნა დაუშვებელია.

შენობებისა და ნაგებობების დემონტაჟის დროს აკრძალულია სამუშაოების შესრულება, რომლებიც დაკავშირებულია ხალხის ყოფნასთან სართულების (იარუსების) ერთ სექციაში (მონაზომზე, უბანზე) რომლებზეც წარმოებს ანაკრები კონსტრუქციების ან მოწყობილობის ელემენტების გადაადგილება.

ერთსექციანი შენობებისა ან ნაგებობების დემონტაჟის დროს სხვადასხვა სამშენებლო სამუშაოების ერთდროულად შესრულება, მათ შორის საიმედო (მოქმედი დარტყმით დატვირთვებზე შესაბამისი გაანგარიშებით დასაბუთებული) სართულშუა გადახურვების შემთხვევაში, დასაშვებია მთავარი ინჟინრის წერილობითი განკარგულებით, სამუშაოების უსაფრთხოდ წარმოების უზრუნველმყოფი ღონისძიებების განხორციელების შემდეგ და იმ პირობით, თუ უშუალოდ მუშაობის ადგილზე დემონტაჟის უსაფრთხოდ წარმოებისა და ტვირთის ამწეებით უსაფრთხოდ გადაადგილებისათვის, აგრეთვე მეამწევეს, ჩამბმელისა და მესიგნალის მიერ შრომის დაცვაზე საწარმოო ინსტრუქციების შესრულებისადმი კონტროლის მიზნით სპეციალურად დანიშნული პასუხისმგებელი პირები იქნებიან.

38. აკრძალულია ანაკრები რკინაბეტონის კონსტუქციების აწევა, რომელთაც არა აქვთ სწორი დაჯამბარებისა და მონტაჟის უზრუნველმყოფი სამონტაჟო მარყუჟები და ნაჭდევები.

39. კონსტუქციებისა და მოწყობილობების ელემენტებზე ხალხის ყოფნა მათი აწევის ან გადაადგილების დროს, დაუშვებელია.

40. სამუშაოში შესვენების დროს კონსტუქციებისა და მოწყობილობის აწეულიელი ელმენტების ჩამოკიდებულ მდგომარეობაში დატოვება დაუშვებელია.

41. მედემონტაჟეების გადასავლელად ერთი კონსტრუქციიდან მეორეზე გამოყენებული უნდა იქნეს ინვენტარული კიბეები, გადასავლელი ბაგირები და ტრაპები, არსებული გადაღობვები.

42. დაუშვებელია სადემონტაჟო სამუშაოების შესრულება სიმაღლეზე ღია ადგილებში, როდესაც ქარის სიჩქარე 15 მ/წმ და მეტია, ჭექა-ქუხილის ან ნისლის დროს, როდესაც გამორიცხულია ხილვადობა სამუშაო ფრონტის ფარგლებში.

43. ხალხის ყოფნა სადემონტაჟო კონსტრუქციების ქვეშ დაუშვებელია.

44. სადემონტაჟო სამუშაოების შესრულებამდე აუცილებელია დემონტაჟის ხელმძღვანელ პირსა და მემანქანეს შორის დადგენილი იქნას პირობითი სიგნალების გაცვლის წესი. ყველა სიგნალს მხოლოდ ერთი პირი (მედემონტაჟეთა ბრიგადის ბრიგადირი, მერგოლური, მეტაკელაჟე-ჩამბმელი) უნდა იძლეოდეს, გარდა სიგნალისა "სდექ", რომელიც შეიძლება მიცემული იქნას ნებისმიერი მომუშავის მიერ, როდესაც აშკარაა საფრთხის შექმნა.

45. დემონტირებული კონსტრუქციების გადაადგილების დროს მანძილი მათ შორის და დამონტაჟებული სხვა კონსტრუქციების გამოწეულ ნაწილებს შორის, უნდა იყოს ჰორიზონტალურად არანაკლებ 1 მ, ვერტიკალურად -0,5 მ.

46. მუშების დაშვება სახურავის სადემონტაჟო სამუშაოების შესასრულებლად შეიძლება სამუშაოთა მწარმოებელის ან ოსტატის მიერ ბრიგადირთან ერთად სახურავისა და გადაღობვების მზიდი კონსტრუქციების გამართულობის დათვალიერების შემდეგ.

47. ადგილები, რომელთა ზემოთაც მინის სადემონტაჟო სამუშაოები წარმოებს, აუცილებლად გადაღობილი უნდა იქნეს.

### *5. გარემოს დაცვის ღონისძიებები*

1. გარემოს დაცვის ღონისძიებები ქმნის პირობებს დამახასიათებელი ეკოსისტემებისა, მცენარეთა და ცხოველთა სახეობების, ბუნებრივი წარმონაქმნებისა და კულტურული არეალების დასაცავად და აღსადგენად.

2. სადემონტაჟო სამუშაოები უნდა განხორციელდეს ბუნების დაცვითი და ჰაერის გაბინძურების საწინააღმდეგო ღონისძიებების დაცვით მოქმედი საკანონმდებლო აქტებისა და ნორმატიული დოკუმენტების შესაბამისობით.

3. გარემოზე ზემოქმედების შეფასების ანგარიში იხილავს პირდაპირი და არაპირდაპირი ზემოქმედების ფაქტორებს გარემოს სხვადასხვა კომპონენტებზე:

- ადამიანის ჯანმრთელობის უსაფრთხოება;

- მცენარეთა საფარი, ბიოლოგიური ეკოსისტემა;

- ატმოსფერული ჰაერის მოსალოდნელი დაბინძურების დონეები;

- ხმაურის მოსალოდნელი დონეები და მისი ზემოქმედება ადამიანის საცხოვრებელ გარემოზე;

არსებობს შემდეგი კანონები:

- კანონი "გარემოს დაცვის შესახებ" 1996 წ. განსაზღვრავს იმ ზოგად მოთხოვნებს, რომლებიც უკავშირდება ჰაერის დაბინძურებას, წყლის აღებას და ჩაშვებას, ნარჩენებს, ხმაურს და სხვა საკითხებს.

- კანონი "წყლის შესახებ" 1997 წ. შეეხება ზედაპირულ წყლებს, მიწისქვეშა წყლებს, მიმდებარე სანაპირო წყლებს და ტერიტორიულ ზღვარს და განსაზღვრავს წყლის აღებას და ჩაშვებას, ლიცენზირებასთან დაკავშირებულ წესებს.

- კანონი "ატმოსფერული ჰაერის შესახებ" 1997 წ. ითვალისწინებს ჰაერის კონტროლს და დაბინძურების შეზღუდვის დროებით მეთოდოლოგიას, ჰაერის ხარისხის შედარებას სტანდარტებთან, რომელიც სახსტანდარტს ეფუძნება.

- კანონი "მავნე ქიმიური ელემენტების შესახებ" 1998 წ. მოიცავს მავნე ნივთიერებების კლასიფიკაციას და უსაფრთხოების მოხმარებას.

4. გარემოს დაცვის სამსახურის ნებართვის გარეშე ობიექტის სიახლოვეს იკრძალება მრავალწლიანი ხეების და ნარგავების მოჭრა-განადგურება.

5. ბეტონის შემოტანა უნდა მოხდეს სასაქონლო წესით - ბეტონმრევის საშუალებით.

6. დაუშვებელია არსებული საკანალიზაციო ჭებში ბეტონის და სხვა ნაერთების ჩარეცხვა ან მათი დანაგვიანება სამშენებლო ნარჩენებით.

7. სადემონტაჟო სამუშაოების შესრულებისას ფასადებს უნდა ჩამოვაფაროთ ფარდა, რათა არ მოხდეს მტვრის გაბნევა.

8. მშენებლობის დამთავრების პერიოდში შენობიდან სამშენებლო ნაგვის ჩამოყრა ღიად დაუშვებელია, რათა ამ შემთხვევაში არ მოხდეს მტვრის გაბნევა. შენობა საჭიროა აღიჭურვოს კონუსური ტიპის ნაგავგამტარით, ნაგვის ჩამოცლა კი მოხდეს უშუალოდ ავტოთვითმცლელი ავტომანქანის ძარაში.

## *6. მშენებლობის განხორციელების ტექნოლოგიური ნორმალი*

სადემონტაჟო სამუშაოების განხორციელების გეგმიური ხანგრძლივობა მოსამზადებელი სამუშაოების ჩათვლით 0,5 თვეა.

***1 ეტაპი.*** მოსამზადებელი სამუშაოები.

***2 ეტაპი.*** სადემონტაჟო სამუშაოები.

ზემოთ აღნიშნულის გათვალისწინებით შედგა სადემონტაჟო სამუშაოების კალენდარული გრაფიკი, ეტაპების გათვალისწინებით.

## *7. მშენებლობის საინჟინრო მომზადება და მშენებლობის წარმართვის ცალკეული ეტაპები*

1. შედგენილი მოპ-ი ითვალისწინებს სნ და 3.01-01-85 "სამშენებლო წარმოების ორგანიზაცია"-ს მოთხოვნილებებს. მშენებლობაზე ხანძარსაწინააღმდეგო და მშენებლობის უსაფრთხო წარმოების ღონისძიებათა დაცვით.

2. მშენებლობის ორგანიზაციის პროექტის დამუშავებას საფუძვლად დაედო შემდეგი მონაცემები:

- დავალება სადემონტაჟო სამუშაოებზე ;
- სადემონტაჟო სამუშაოებისათვის მიღებული კონსტრუქციული გადაწყვეტები;
- მშენებლობის რაიონის სიტუაციური გეგმა;
- ობიექტის ნატურაში დათვალიერება.

3. მშენებლობის ორგანიზაციის პროექტი შესრულებულია მოქმედი სამშენებლო ნორმების, წესების და სახელმწიფო სტანდარტების შესაბამისობით.

4. სადემონტაჟო სამუშაოების დაწყება დაიშვება დოკუმენტაციის დამტკიცებისა და მის საფუძველზე ქალაქის მერიის სამსახურიდან სათანადო ნებართვის აღების შემდეგ, აუცილებელია სამშენებლო მოედნის შემოკავება დროებითი ხის ღობით.

5. არსებული შენობა დაიშალოს ზევიდან ქვევით უსაფრთხოებისა და ბუნების დაცვითი ღონისძიებების დაცვით.

6. ობიექტის უზრუნველყოფა ელექტროენერგიითა და წყლით უნდა მოხდეს საქალაქო ქსელების ხელმძღვანელობასთან დადებული ხელშეკრულების საფუძველზე.

7. სადემონტაჟო სამუშაოების პროცესების წარმართვა უნდა მოხდეს თანამედროვე ტექნიკური და ტექნოლოგიური საშუალებების გამოყენებით. სამუშაოები უნდა შესრულდეს სნ და წ III-15-80-ით გათვალისწინებული მოთხოვნების სრული დაცვით.

8. სადემონტაჟო სამუშაოების წარმოების უწყვეტობისა და ტექნოლოგიურობის უზრუნველსაყო-ფად აუცილებელია სამუშაოების წარმართვა ცხრილში ჩამონათვალი მანქანა-მექანიზმებით, ინსტრუმენტებით და დანადგარებით.

9. სადემონტაჟო სამუშაოები აუცილებელია წარიმართოს პროექტის სრული შესაბამისობით. დემონტაჟის პროცესში ობიექტური მიზეზებით ცვლილებების შემთხვევაში გადაწყვეტილებები უნდა შეთანხმდეს ავტორთან, მათგან ოფიციალური ნებართვის გაცემით.

10. სამუშაოები უნდა განხორციელდეს საავტორო და ტექნიკური ზედამხედველობის ქვეშ.

11. სახარჯთაღრიცხვო დოკუმენტაციით დადგენილია მშენებლობის წინასწარი ღირებულება და არ წარმოადგენს დამკვეთსა და მოიჯარეს შორის გადახდის საშუალებას. მათ შორის ანგარიშსწორება ხდება ფაქტიური დანახარჯების მიხედვით სათანადო დოკუმეტაციის საფუძველზე.

## *8. მშენებლობის წარმოების წესები და მეთოდები*

1. სამშენებო და სადემონტაჟო სამუშაოთა წარმოების დროს უნდა იხელმძღვანელოს შემდეგი მოქმედი ნორმებითა და წესებით:

- სნ და წ III-17-78 "ქვის კონსტრუქციები";
- სნ და წ III-18-79 "ლითონის კონსტრუქციები";
- სნ და წ III-19-81 "ხის კონსტრუქციები";
- სნ და წ III-20-74 "ბურულები, ჰიდროიზოლაცია, ორთქლიზოლაცია და თბოიზოლაცია";
- სნ და წ III-4-80 "უსაფრთხოების ტექნიკაში";
- სახანძრო უსაფრთხოების წესები სამშენებო-სამონტაჟო სამუშაოთა წარმოების დროს;
- სნ და წ 1.06.05-85 "მშენებლობისადმი საპროექტო ორგანიზაციების მიერ საავტორო ზედამხედველობა";

### *9. მოთხოვნილებები კადრებზე და ადმინისტრაციულ-საყოფაცხოვრებო სათავსებზე*

. სადემონტაჟო სამუშაოთა სავარაუდო ღირებულება შეადგენს 4 ათას ლარს. მშენებლობის ხანგრძლივობა კალენდარული გეგმის მიხედვით 1 თვეა. აღნიშნულიდან გამომდინარე მშენებლობის პერიოდში მშენებლობაზე ყოველდღიურად უნდა დავასაქმოთ საშუალოდ 2 მუშა.

მუშების რაოდენობა მშენებლობაზე დროის სხვადასხვა პერიოდში სხვადასხვა იქნება.

2. გარდა მუშებისა მშენებლობაზე დასაქმებულია ინჟინერ-ტექნიკური პერსონალი 10% ოდენობით. ამდენად მომუშავეთა საშუალო დღიური რაოდენობა გაიზრდება 3კაცამდე, ტრანსპორტის მომსახურებაზე დასაქმებულთა ჩათვლით (3%) კიდევ 4 მუშაკამდე.

3. მუშა-მოსამსახურეთა სამსახურეობრივი და საყოფაცხოვრებო პირობების უზრუნველსაყოფად საჭიროა:

- ინჟინერ-ტექნიკური პერსონალისათვის კანტორა ფართობით 10+1X4=14 მ$^2$.
- მომუშავეთათვის საყოფაცხოვრებო სათავსი 3X0,7=2,1 კვ.მ;
- საპირსაბანო - 4X0,065=1 მ$^2$.

### *10. სამშენებლო მოედნის ორგანიზაცია*

1. სამშენებლო მოედნად ვიყენებთ 1 თვის განმავლობაში, როდესაც უნდა დასრულდეს სადემონტაჟო სამუშაოები შიდა ეზოს.

2. ობიექტიდან დემონტირებული კონსტრუქციების და სამშენებლო მასალების გატანა უნდა მოხდეს მისამბელიანი და სატვირთო ავტომანქანებით.

3. გადახურვის ანაკრეფი ფილების დემონტაჟი უნდა განხორციელდეს ტელესკოპური ტიპის ავტოამწის გამოყენებით.

4. აღნიშნული მოსაზრებებეი სარეკომენდაციოა და მისი მიზანშეწონილობა უნდა დადგინდეს სადემონტაჟო სამუშაოების მიმდინარეობის პროცესში.

### *11. მშენებლობაზე შრომისა და ელექტრო უსაფრთხოების წესების დაცვა*

მომუშავეთა შრომის უსაფრთხოების ღონისძიებები დაცული უნდა იყოს სამშენებლო-სამონტაჟო სამუშაოთა წარმოების ყველა ეტაპზე, თანახმად სნ და წ III-4-80 "უსაფრთხოების ტექნიკა მშენებლობაზე" და სხვა ნორმატიულ-საკანონმდებლო დოკუმენტების მითითების შესაბამისობით. მათგან ყურადღება მახვილდება შემდეგზე:

1. სამუშაო ადგილებზე მუშაობის პირობებისა და ტექნოლოგიურობის გათვალისწინებით უზრუნველყოფილი უნდა იყოს დაცვის საშუალებებით.

2. ადვილად აალებადი სამღებრო, საიზოლაციო და სხვა მასალების, აგრეთვე მომწამლავი ნივთიერებების დღიური რაოდენობა სამშენებლო სამუშაოთა წარმოების ზონაში არ უნდა აღემეტებდეს დღიურ მოთხოვნილებას.

3. მასალებისა და ნაკეთობების დასაწყობება უნდა მოხდეს მათზე ტექნოლოგიური მოთხოვნილებების პირობათა გათვალისწინებით, ამავე დროს ისინი უნდა დაეწყოს მოსწორებულ ადგილზე, რომ არ მოხდეს მათი მოცურება.

4. ელექტროუსაფრთხოების წესები ჩამოყალიბებულია სა 9-88 St and ar t Si ელექტროკარადა ყოველთვის უნდა იყოს ჩაკეტილ მდგომარეობაში, ელექტროკაბელები და მოწყობილობები კი იზოლირებული. გაშიშვლებული სადენების გამოყენება აკრძალულია.

5. იკრძალება შედუღების აპარატის და ელექტრო მოწყობილობების სხვა ადგილას გადატანა მისი ელექტროქსელიდან გამორთვის გარეშე.

6. სამშენებლო მოწყობილობათა ჩართვა (საწეველები, ელექტრო შესადუღებელი აპარატი და სხვა) საბინაო ელექტროქსელში აკრძალულია. უნდა მოხდეს სამწვერიანი ელექტროკაბელების შემოყვანა დახურულ კარადაში ენერგომეურნეობის ტექზედამხედველობის სამსახურთან შეთანხმებით, ნებადართულ სატრანსფორმატორო ქვესადგურიდან, ასევე ვაყენებთ მრიცხველსაც, საიდანაც ძალოვანი და განათებული სადენებეი გაიმართება მომხმარებლისაკენ.

9. ამწეების და სხვა მანქანა-მექანიზმების მუშაობის პერიოდში მის ქვეშ ან სიახლოვეს უცხო და სამშენებლო ოპერაციებში დაუსაქმებელ პირთა ყოფნა აკრძალულია.

### *12. მომუშავეთა უსაფრთხოება ამწის მუშაობის პერიოდში*

1. უცხო პირთა, აგრეთვე სადემონტაჟო ოპერაციებში დაუსაქმებელ მუშამოსამსახურეთა ყოფნა სამშენებლო მოედანზე და მის სიახლოვეს სახიფათო ზონაში დაუშვებელია. ამწის მუშაობის დროს დგება მესიგნალე.

2. იკრძალება ისარზე ჩამოკიდებული ტვირთით ისრის ტრიალი ღერძის გარშემო.

3. სამუშაოთა წარმოების უწყვეტობისა და ტექნოლოგიურობის უზრუნველსაყოფად აუცილებელია ობიექტის აღჭურვა ჩამოთვლილი მანქანა-მექანიზმებით, ინსტრუმენტებითა და დანადგარ-სამარჯვებით.

4. სამშენებლო მექანიზმების გამოყენებისას სადემონტაჟო სამუშაოების მწარმოებელი მშენებლობის ორგანიზაციის ხელმძღვანელი ვალდებულია სამუშაოების უსაფრთხოდ

წარმოებისათვის დანიშნოს პასუხისმგებელი საინჟინრო-ტექნიკური მუშაკი, რომელსაც გავლილი აქვს შემოწმება მოცემული მანქანების გამოყენებით სამუშაოების უასფრთხოდ წარმოების წესების და ინსტრუქციის ცოდნაში.

5. სამშენებლო მანქანების სამუშაო ადგილი ისე უნდა იყოს განსაზღვრული, რომ უზრუნველყოფილი იქნას სამუშაო ზონის დათვალიერების და მანევრირებისათვის საჭირო სივრცე. იმ შემთხვევაში, როდესაც მანქანის მმართველ მემანქანეს ან მოტორისტს არა აქვს სამუშაო სივრცის საკმაო ხედვის არე ან ვერ ხედავს მუშას (სპეციალურად გამოყოფილ მესიგნალეს), რომელიც სიგნალს აძლევს მას, მემანქანესა და მესიგნალეს შორის აუცილებლად უნდა იქნეს დამყარებული ორმხრივი რადიო ან სატელეფონო კავშირი. მემანქანისათვის სიგნალის გადასაცემად შუალედური მესიგნალეების გამოყენება დაუშვებელია.

6. სამუშაოების პროცესში ან მანქანის გადადგილების დროს მისაცემი სიგნალის მნიშვნელობა უნდა განემარტოს ყველა პირს, ვინც დაკავშირებულია მანქანის მუშაობასთან.

მანქანის მუშაობის ზონაში უნდა დაიდგას უსაფრთხოების ნიშნები და გამაფრთხილებელი წარწერები.

7. მანქანის უმეთვალყურეოდ დატოვება მომუშავე (ჩართული) ძრავით დაუშვებელია.

8. დაუშვებელია მანქანის კვანძების გასათბობად ღია ცეცხლით სარგებლობა, აგრეთვე მანქანების ექსპლუატაცია, თუ ადგილი აქვს გაღენას სათბობი და საზეთი სისტემებიდან.

9. ხელის მანქანების გამოყენების დროს საჭიროა ექსპლუატაციის უსაფრთხოების წესების დაცვა, რომლებიც გათვალისწინებულია ქარხანა-დამამაზადებლის ინსტრუქციებში.

### *13. მოთხოვნილებები ენერგორესურსებზე, წყალზე, კომპრესორებზე და ჟანგბადზე*

აღნიშნული მოთხოვნილებები გამოითვლება სნ-73 ინსტრუქციის მიხედვით სამშენებლო-სამონტაჟო სამუშაოთა 1 მილიონ მანეთ დანახარჯზე წლიური შესასრულებელი პროგრამის მიხედვით.

ჩვენს შემთხვევაში სამუშაოები გრძელდება 0,5 თვე, სადემონტაჟო სამუშაოთა მოცულობა 4 ათასი ლარია ანუ 0,004 მლნ ლარი. მანეთის ლარზე გადასაყვანად მიღებულია კოეფიციენტი $к_I$ = 0,45.

1. მოთხოვნილება ელექტროენერგიაზე

   0,78X0,004X140X0,45 = 0,2 ვტ.

2. მოთხოვნილება წყალზე

0,93X0,004X0,24X0,45 = 0,0004 წმ.

3. მოთხოვნილება კომპრესორზე

0,93X0,004X0,32X0,45 = 0,0005 ცალი.

4. მოთხოვნილება ჟანგბადზე

0,93X0,004X4400X0,45 = 7,36 საათში.

5. ფორმულებში 0,78, 0,93 ტერიტორიალური კოეფიციენტია, ხოლო 140, 0,24, 0,32 და 4400 ერთ მილიონ მანეთზე სამშენებლო-სამონტაჟო სამუშაოებზე ნორმატიული დანახარჯები.

6. მოთხოვნილებები ელექტროენერგიაზე და წყალზე იფარება საქალაქო ქსელებიდან საექსპლუატაციო ორგანიზაციებთან დადებული ხელშეკრულება–კონტრაქტების საფუძვლებზე.

### *14. მოთხოვნილება სამშენებლო ავტოტრანსპორტზე*

ავტოტრანსპორტი იანგარიშება 1მლნ. მანეთ სამშენებლო-სამონტაჟო ღირებულების წლიური მოცულობის მიხედვით.

ჩვენს შემთხვევაში საჭიროა:

1. თვითმცლელი მანქანა 1 ერთეული დღეში

2. ძარიანი მანქანა 1 ცალი დღეში

3. თანამედროვე პირობებში მანქანების დაქირავება წარმოებს მასალა– ნაკეთობებზე მოთხოვნილების მომენტისათვის. სასურველია მასალა–ნაკეთობები შემოვიტანოთ გამოყენების მომენტისათვის და მათი აწევა ვაწარმოოთ ტრანსპორტიდანვე გადახურვებზე მათი გამოყენების სიახლოვეს განთავსებითა და მოკლე დროში საპროექტო მდგომარეობაში ჩაწყობით.

### *15. მოთხოვნილება სასაწყობო მეურნეობაზე*

ღია და დახურულ სასაწყობო მეურნეობის გაანგარიშება წარმოებს 1 მლნ. მანეთ სამშენებლო–სამონტაჟო სამუშაოთა დაგეგმილ მაქსიმალურად დატვირთულ წლიურ მოცულობაზე. ჩვენს შემთხვევაში ვითვისებთ თანხებს 0,004 მლნ. ლარის ოდენობით 1 თვეში.

1. დემონტირებული მეორადი ხმარებისათვის ვარგისი სილიკატური აგურის დასაწყობად გვჭირდება 4მ$^2$ ფართობი.

2. სამშენებლო იარაღებისა და სპეცტანსაცმელის შესანახად კი დახურული საწყობები ფართობით 3 მ$^2$.

3. დახურული საწყობების განთავსება სასურველია არსებული შენობის რომელიმე სათავსოში.

### *16. სამშენებლო მოედნის ორგანიზაცია*

1. სამუშაოთა წარმოება შესაძლებელია ეზოდან.

2. ტვირთის ასაწევად რეკომენდებულია ტელესკოპური ტიპის ავტოამწის გამოყენება.

3. ცხადია, ჩვენი მოსაზრებები სარეკომენდაციოა.სადემონტაჟო სამუშაოების პროცესში დადგინდება აღნიშნულის მიზანშეწონილობა. მათი გათვალისწინებით შედგა მშენებლობის განხორციელების გენერალური გეგმა.

4. დასაშვებია აღნიშნული საავტომობილო ტრანსპორტის ნაცვლად გამოყენებული იქნას თანამედროვე ტიპის შესაბამისი უცხოური წარმოების ამწეები და ავტოტრანსპორტი.

### *17. მითითებები მიწისზედა სამუშაოთა წარმოების თაობაზე*

1. წარმოდგენილი მშენებლობის ორგანიზაციის პროექტით და მშენებლობის კალენდარული გეგმით გათვალისწინებულია სადემონტაჟო სამუშაოთა წარმოება უწყვეტი რითმით ნაკადური მეთოდების გამოყენებით, რომელიც გულისხმობს მანქანა– მექანიზმების გადაადგილებას სადემონტაჟო ბრიგადებთან ერთად შენობის ცალკეულ ნაწილზე მათზე დაკისრებული სამუშაოების შესასრულებლად. ცხადია სამუშაოთა ფართო ფრონტით წარმოების დროს აუცილებელია სამუშაოთა შორის ტექნოლოგიური ინტერვალების დაცვა. სამუშაოთა ფართო ფრონტი საშუალებას იძლევა მუშახელის პროფესიონალური მოცდენა არ მოხდეს სხვადასხვა სამუშაო უბნებზე მათი გადაადგილების გამო, რისი უზრუნველყოფაც ცხადია სამუშაოთა მწარმოებლის ნიჭსა და უნარზეა დამოკიდებული.

2. ყველაზე საპასუხისმგებლო და შრომატევად სამუშაოდ გვევლინება გადახურვის ანაკრები ფილების სადემონტაჟო სამუშაოები რაც უნდა განხორციელდეს ტელესკოპური ტიპის ავტო ამწის მეშვეობით, მისი დგომა უნდა მოხდეს ეზოში.

3. სამუშაოები აუცილებელია წარიმართოს გედამხედველობის ქვეშ შრომისა და ელექტროუსაფრთხოების წესების დაცვით.

4. სადემონტაჟო სამუშაოთა შესრულება აუცილებელია მშენებლობის ორგანიზაციის შესაბამისობითა და მოქმედი სამშენებლო ნორმებისა და წესების დაცვით.

5. ცალკეულ სამუშაოებზე მათი შესრულების მეთოდებისა და წესების შესახებ, აგრეთვე შრომის უსაფრთხოების წესების თაობაზე დოკუმენტები ქართულ ენაზე თავმოყრილია მშენებლობის სამინისტროს მიერ 1986 წელს გამოცემული კრებულ–სამახსოვროში "სამშენებლო წარმოების წესები და ნორმები". მისი შეძენა შესაძლებელია შ.პ.ს "მშენაღდგენა/მ"–ში.

8. სადემონტაჟო სამუშაოების დაწყებამდე ჩაიჭრას შენობის წყალმომარაგების ქსელი.

9. გაითიშოს ელ მომარაგების სისტემა.

10. მომზადდეს ტერიტორია დემონტირებული ვარგისი მასალების დასალაგებლად.

11. მოეწყოს დროებითი შენობა-ნაგებობები.

## *18. მოპ–ის შედგენისათვის ნორმატიული ბაზა*

1. ს.ნ და წ. 3.01.01–85 "სამშენებლო წარმოების ორგანიზაცია".

2. ს.ნ და წ. 1.04.03 – 85, ცვლილება №4 "მშენებლობის ხანგრძლიობის ნორმები", თავი "განათლება და კულტურა".

3. კრებული–სამახსოვრო "სამშენებლო წარმოების ნორმები და წესები", "ამონაკრები მოქმედი სამშენებლო ნორმებიდან და და წესებიდან", მშენებლობის სამინისტროს გამოცემა, თბილისი, 1987 წელი, ქართულ ენაზე.

4. ს.ნ და წ. III–4–80 "უსაფრთხოების ტექნიკა მშენებლობაში".

5. ს.გ.ნ –73 "გაანგარიშების ნორმატივები 1 მილიონ მანეთ შესასრულებელ სამშენებლო–სამონტაჟო სამუშაოებზე".

6. ამავე დროს გათვალისწინებულია ს.ნ და წ. 3.01.01–85, დანართი–2, პუნქტი 3–ის მოთხოვნა მშენებლობით ათვისებულ რაიონებში მოპ–ის შემადგენლობისა და მოცულობის თაობაზე.

ძირითადი სამშენებლო მანქანებისა და სატრანსპორტო საშუალებების მოთხოვნილებათა უწყისი

| № | დასახელება | მარკა | რაოდენობა |
|---|---|---|---|
| 1 | შემდუღებელი აპარატი | ТДМ-500 | 1 |
| 2 | სპეცავტოტრანსპორტი სხვა და სხვა | – | – |
| 3 | თვითმცლელი ავტომანქანა | ЗИЛ-ММЗ-4502 | 1 |
| 4 | სატვირთო ავტომანქანა | ЗИЛ-130 | 1 |
| 5 | საინვენტარო კიბეები | – | 2 |
| 6 | ინსტრუმენტები: ნიჩბები, ბარები, ლომები, და სხვა | – | 2კომპ |

ობიექტის მშენებლობისათვის საჭირო მუშაკთა მოთხოვნილების უწყისი

| | | |
|---|---|---|
| 1 | სამშენებლო სამუშაოთა მოცულობა (ათ. ლარი) | 4 |
| 2 | ერთი მომუშავეზე გამომუშავება (ათ. ლარი) | 0.7 |
| 3 | მომუშავეთა რაოდენობა (კაც) | 4 |
| 4 | მათ შორის: | |
| – | მუშებს (85%) | 2 |
| – | დანარჩენი | 1 |
| 5 | ტრანსპორტზე მომსახურე და სხვა მეურნეობებზე დაკავებულ მუშაკთა რაოდენობა | 1 |

მოთხოვნილება მშენებლობისათვის საჭირო ძირითად დროებით შენობა-ნაგებობებზე

1. სამუშაოთა მწარმოებლის დროებითი ოთახი F=10+1X4=14მ2

2. სამეურნეო საქმიანი ეზო 100 მ2

შეადგინა _____ ვ. ღლონტი

## სარემონტო სამუშაოების განხორციელების კალენდარული გრაფიკი (სამუშაოების ხანგრძლივობა 0,5თვე)

| № | ძირითადი სამუშაოების დასახელება | განზომ. ერთ. | რაოდენობა | სამუშაოთა შესრულება თვეების და კვირების მიხედვით | | | | | | | | | | | | | | | | | | | | | | | |
|---|---|---|---|---|---|---|---|---|---|---|---|---|---|---|---|---|---|---|---|---|---|---|---|---|---|---|---|
| | | | | I თვე | | | | II თვე | | | | III თვე | | | | IV თვე | | | | V თვე | | | | VI თვე | | | |
| | | | | 1 | 2 | 3 | 4 | 1 | 2 | 3 | 4 | 1 | 2 | 3 | 4 | 1 | 2 | 3 | 4 | 1 | 2 | 3 | 4 | 1 | 2 | 3 | 4 |
| 1 | *1 ეტაპი.* მოსამზადებელი სამუშაოები ( საყოფაცხოვრებო ვაგონის მოტანა, ელექტრო კაბელის და სამფაზიანი მრიცხველის დამონტაჟება) | – | – | ▬ | | | | | | | | | | | | | | | | | | | | | | | |
| 2 | *2 ეტაპი.* სარემონტო სამუშაოები.. | – | – | | ▬ | | | | | | | | | | | | | | | | | | | | | | |

შეადგინა [signature] გ.ოდილავაძე.

598–19–14–69

# საკადასტრო გეგმა

საჯარო რეესტრის ეროვნული სააგენტო

საკადასტრო კოდი: **01.14.05.007.507**
განცხადების ნომერი: **882017240776**
მომზადების თარიღი: **30/03/2017**

ნაკვეთის დანიშნულება: **არასასოფლო სამეურნეო**
ფართობი: **2179 კვ.მ (WGS 84 / UTM zone 38N)**

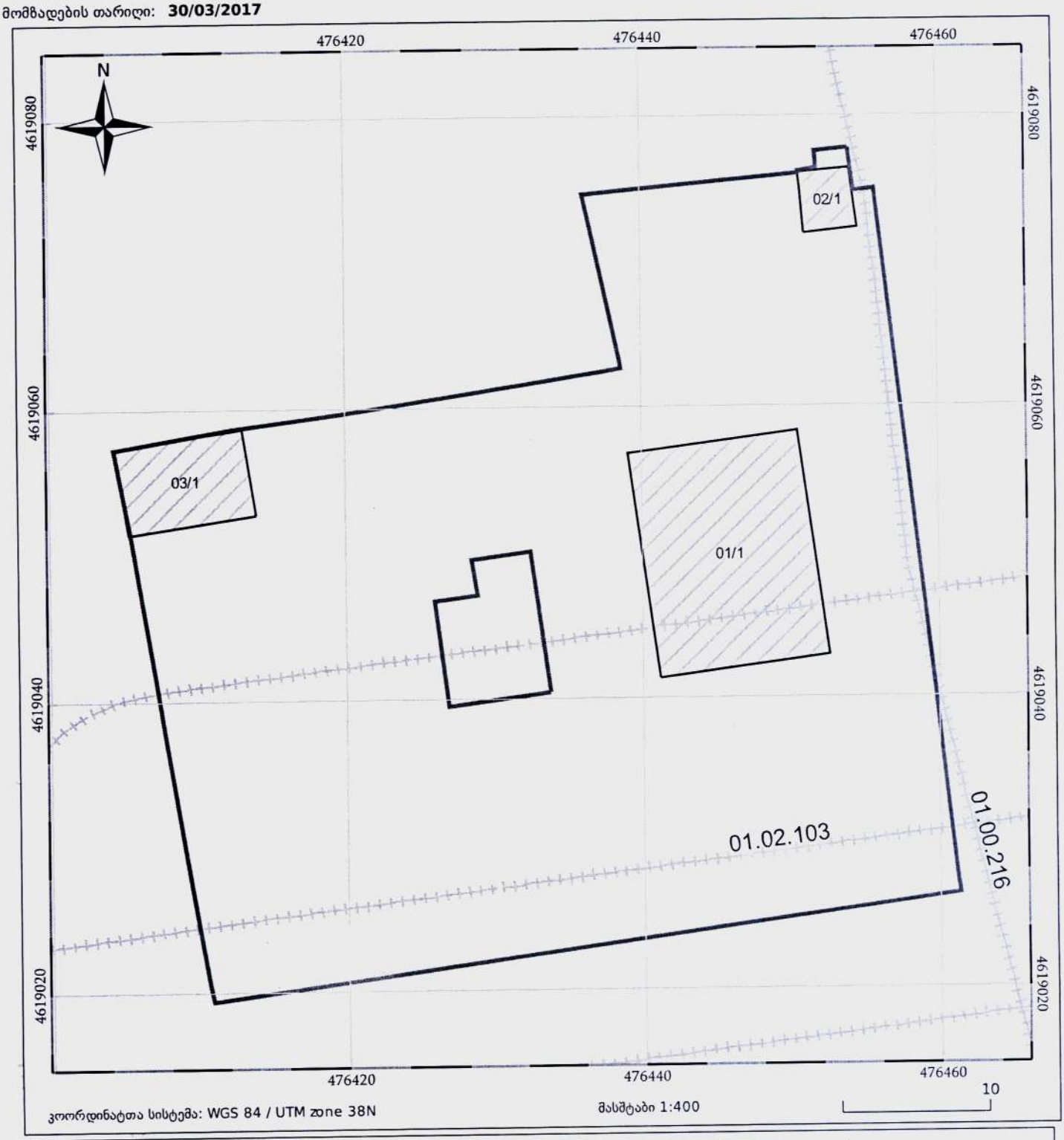


ნაკვეთის საკადასტრო საზღვარი
ხაზობრივი ნაგებობა
ტყის ფონდი
05/25 შენობა/ნაგებობა
05/25 მშენებარე ნაგებობა
ვალდებულება

# გ ე ნ გ ე გ მ ა

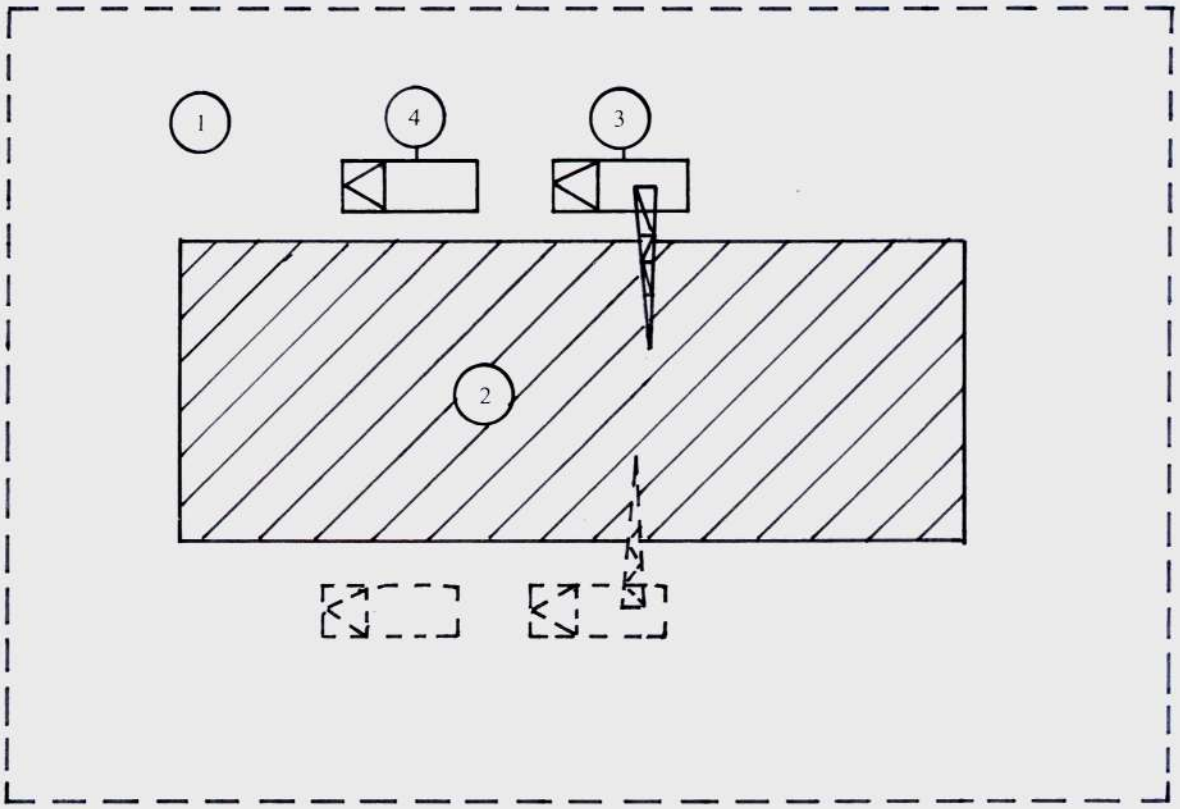


ექსპლიკაცია

1. ეზო,
2. სადემონტაჟო შენობა,
3. ავტოამწე,
4. სატვირთო ავტომანქანა.

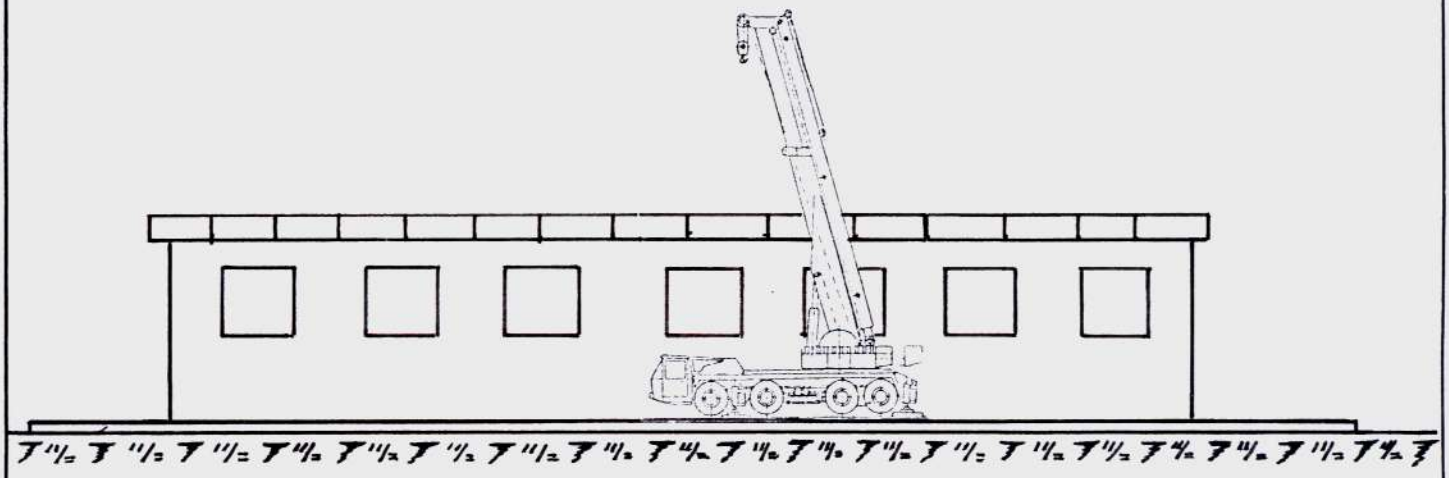

ამწე საავტომობილო სვლაზე Q=6,3 ტნ.
(KC =2561 E):

1. ტვირთამწეობა – 6,3 ტნ;
2. კაკვის აწევის უმცირესი სიმაღლე – 8 მ;
3. შემოსაბრუნებელი ნაწილის ბრუნვის სიჩქარე – 0,39 – 2,74 ბრ/წ;
4. ტვირთის აწევა-დაშვების სიჩქარე – 2,2–13,1 მ/წმ;
5. ამწის კონსტრუქციის წონა – 8,7 ტნ;

შენიშვნა:

1. სამშენებლო-სამონტაჟო სამუშაოები უნდა იქნეს განხორციელებული "ს.ნ და წ." მოთხოვნათა მკაცრი დაცვით, მ. შ განსაკუთრებით უსაფრთხოების მოთხოვნების დაცვით "ს.ნ და წ.-III-4.80"-სა;
2. სამშენებლო განგეგმა უნდა იქნეს დამუშავებული მოიჯარე ორგანიზაციის მიერ სამშენებლო-სამონტაჟო სამუშაოების დაწყებამდე "სამუშაოთა წარმოების პროექტი"-ს დამუშავების პროცესში
3. მ.ო.პ–ში მითითებული ამწე-კრანი შეიძლება შეცვლილი იქნას სხვა ამწე–მექანიზმით, მაგრამ ამ შემთხვევაში საკითხი უნდა იქნას დამუშავებული







საქართველო
მოქალაქის პირადობის მოწმობა

პირადი № 01024059911

სახელი ვაჟა

გვარი [illegible]

დაბადების თარიღი 11.10.1950

დაბადების ადგილი [illegible]

№ Ა 0774237

მფლობელის ხელმოწერა

თბილისი, [illegible] ქ. N 10
ბინა 16

[illegible]
[illegible]

26.09.2005წ

გაცემის თარიღი

მოქმედების ვადა

[illegible]

ბ.ა. პასუხისმგებელი პირის ხელმოწერა

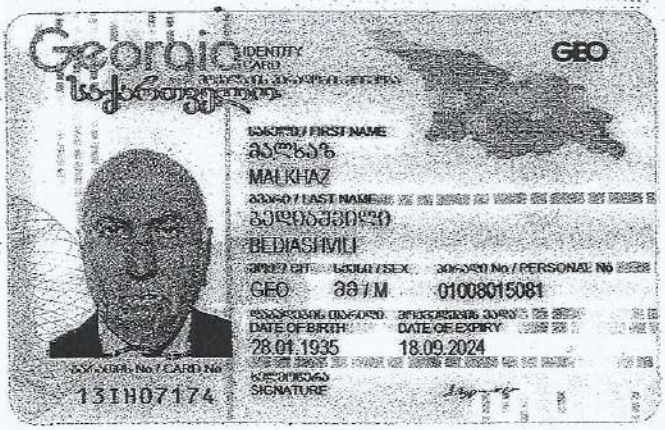
Georgia
IDENTITY CARD
GEO
FIRST NAME
მალხაზ
MALKHAZ
LAST NAME
ბედიაშვილი
BEDIASHVILI
GEO
SEX
მ / M
01008015081
DATE OF BIRTH
28.01.1935
DATE OF EXPIRY
18.09.2024
SIGNATURE
CARD No
13IH07174


PLACE OF BIRTH
თბილისი
TBILISI
DATE OF ISSUE
18.09.2014
ISSUING AUTHORITY
იუსტიციის სამინისტრო
MINISTRY OF JUSTICE
IDGE013IH071742010080150815<<<<
3501287M2409180GEO<<<<<<<<<<<4
BEDIASHVILI<<MALKHAZ<<<<<<<<<<

# დიპლომი

Б-I № 016407

ეს დიპლომი მიეცა ვაჟა ვლადიმერის ძე ოდილავაძეს

მასზე, რომ იგი 1967 წელს შევიდა ვ.ი. ლენინის სახ. საქართველოს პოლიტექნიკურ ინსტიტუტში

და 1975 წელს დაამთავრა აღნიშნული ინსტიტუტის

სრული კურსი სპეციალობით წყალმომარაგება და კანალიზაცია

სახელმწიფო საგამოცდო კომისიის 1975 წ. „2" ივლისის გადაწყვეტილებით

ვ.ვ. ოდილავაძეს მიენიჭა ინჟინერ-მშენებლის კვალიფიკაცია.

სახელმწიფო საგამოცდო კომისიის თავმჯდომარე

მდივანი ლ. შენგელია

ბ. ა.

ქალაქი თბილისი 1975 წ. „20" XI

სარეგისტრაციო № ჯს/845

Грузинский яз.

# ДИПЛОМ

Б-I № 016407

Настоящий диплом выдан Одилавадзе Важа Владимировичу

в том, что он в 1967 году поступил в Грузинский политехнический институт им. В.И. Ленина

и в 1975 году окончил полный курс названного института

по специальности Водоснабжение и канализация

Решением Государственной экзаменационной комиссии от 2 июля 1975 г.

Одилавадзе В.В.

присвоена квалификация инженера-строителя

Председатель Государственной экзаменационной комиссии

Секретарь Л. Шенгелия

М. П.

Город Тбилиси „20" XI 1975 г.

Регистрационный № ГС/845

Московская типография Гознака. 1974.

# დიპლომი

წარჩინებით

Ж № 422415

ეს დიპლომი მიეცა ... მასზე, რომ იგი 1953 წელს შევიდა ... და 1958 წელს დაამთავრა ... სრული კურსი სპეციალობით ...

სახელმწიფო საგამოცდო კომისიის 1958 წ. „25" ივნისის დადგენილებით ... მიენიჭა ... კვალიფიკაცია.

სახელმწიფო საგამოცდო კომისიის თავმჯდომარე

რექტორი (დირექტორი)

მდივანი

ქ. თბილისი 1958 წ.

სარეგისტრაციო № 959

# ДИПЛОМ

С ОТЛИЧИЕМ

Ж № 422415

Настоящий диплом выдан Бедианишвили Малхазу Александровичу

в том, что он в 1953 году поступил в Грузинский ордена Трудового Красного Знамени политехнический институт им. С. М. Кирова

и в 1958 году окончил полный курс названного института

по специальности „Промышленное и гражданское строительство"

Решением Государственной экзаменационной комиссии от „25" июня 1958 г.

Бедианишвили М. А.

присвоена квалификация инженера-строителя.

Председатель Государственной экзаменационной комиссии

Ректор (директор)

Секретарь Е. Меиц

Город Тбилиси 19... г.

Регистрационный № 959

Типография им. В. М. Молотова. Гознак. 1951.

# საქართველო
## Georgia

საჯარო სამართლის იურიდიული პირი

*Legal Entity of Public Law*

# საქართველოს ტექნიკური უნივერსიტეტი
## Georgian Technical University

**დოქტორის დიპლომი**

*Doctor's Diploma* DOC№ 000478

სამშენებლო ფაკულტეტის სადისერტაციო საბჭოს 2016 წლის 30 ივნისის № 2

გადაწყვეტილებით მალხაზ ბედიაშვილს მიენიჭა ინჟინერიის დოქტორის აკადემიური ხარისხი მშენებლობაში

სადისერტაციო ნაშრომი: სამოქალაქო ნაგებობათა ანტისეისმური ღონისძიებები (დაზიანებული შენობების აღდგენა-გამაგრების მაგალითები)

*By the decision № 2 June 30, 2016 of the Dissertation Council of the Faculty of Civil Engineering*

*Mr. Malkhaz Bediashvili was awarded PhD Degree in Construction Engineering*

*Doctoral Thesis: Anti Seismic Measures of Civil Buildings (Cases of Damaged Buildings Restotation -Reinforcement)*

რეგისტრაცია / *Registration* № 00478

დეკანი / *Dean* — დავით გურგენიძე / *David Gurgenidze*

თბილისი / *Tbilisi* 02 რიცხვი/*Day* 05 თვე/*Month* 2017 წელი/*Year*

რექტორი / *Rector* — არჩილ ფრანგიშვილი / *Archil Prangishvili*

ბ.ა. / *Seal*

KA020123998748415

საქართველოს
ეკონომიკისა და მდგრადი
განვითარების სამინისტრო

MINISTRY OF ECONOMY
AND SUSTAINABLE
DEVELOPMENT OF GEORGIA

0108 თბილისი, ჭანტურიას ქ. N12
12, G. Chanturia str., 0108 Tbilisi, Georgia

Tel.: (+995 32) 2 99 11 05; 2 99 11 11
Fax.: (+995 32) 2 921534

№ 11/6054

25 / აგვისტო / 2015 წ.

შ.პ.ს „მშენაღდგენა/მ''-ს გენერალური
დირექტორის მოადგილეს ბატონ ი. მეტრეველს

სივრცითი დაგეგმარებისა და სამშენებლო პოლიტიკის დეპარტამენტმა განიხილა თქვენი 2015 წლის 24 აგვისტოს N29/1 წერილი და გაცნობებთ, რომ ბატონი მალხაზ ბედიაშვილი აკმაყოფილებს საქართველოს მთავრობის 2014 წლის 15 იანვრის №61 დადგენილებით განსაზღვრულ კრიტერიუმებს და დარეგისტრირებულია განსაკუთრებული მნიშვნელობის ობიექტების მშენებლობის პროექტების სავალდებულო ექსპერტიზის ჩამტარებელ ექსპერტთა მონაცემთა ბაზაში.

პატივისცემით,

სივრცითი დაგეგმარებისა და სამშენებლო
პოლიტიკის დეპარტამენტის უფროსი

დავით გიგინეიშვილი

საქართველოს ეკონომიკისა და მდგრადი განვითარების სამინისტრო
MINISTRY OF ECONOMY AND SUSTAINABLE DEVELOPMENT OF GEORGIA

საჯარო სამართლის
იურიდიული პირი
ტექნიკური და სამშენებლო
ზედამხედველობის სააგენტო

PUBLIC LAW LEGAL ENTITY
TECHNICAL AND CONSTRUCTION
SUPERVISION AGENCY

№ 159/01-20/3

08 04 2013 წ.

ბორჯომის მუნიციპალიტეტის გამგეობას

გაცნობებთ, რომ ექსპერტი მალხაზ ბედიაშილი არის რეგისტრირებული საქართველოს ეკონომიკისა და მდგრადი განვითარები სამინისტროს ექსპერტთა მონაცემთა ბაზაში და ამ წლების განმავლობაში შესრულებული აქვს საექსპერტო შეფასება V კლასის განსაკუთრებული მნიშვნელობების ობიექტებზე, კერძოდ, ქ. ფოთში, ზოგადი პროფილის 50 საწოლიანი საავადმყოფო; ქ. ქუთაისში, მრავალპროფილური 70 საწოლიანი საავადმყოფო; ქ. ხონში, ზოგადი პროფილის 25 საწოლიანი საავადმყოფო; ქ. თერჯოლაში, 25 საწოლიანი ზოგადი პროფილის საავადმყოფო.

სააგენტოს უფროსი გრიგოლ კაკაურიძე

0108, თბილისი, ბ. ჭანტურიას ქ. №12
ტელ.: (+995 32) 293-27-32, ფაქსი: (+995 32) 293-27-32.

12, Chanturia Str. 0108 Tbilisi, Georgia
Tel.: (+995 32) 293-27-32, Fax: (+995 32) 293-27-32
E-mail: tci@economy.ge

# ASCE AMERICAN SOCIETY® OF CIVIL ENGINEERS

By action of the Board of Direction

## Malkhaz Bediashvili, Aff.M.ASCE

has been elected

## AFFILIATE MEMBER

who is entitled to all the privileges granted by the Constitution of the Society, an organization for the advancement of professional knowledge and the improvement of civil engineering.

Patrick J. Natale

Patrick J. Natale, P.E., F.ASCE
Executive Director

March, 2013




Gregory E. DiLoreto, P.E., P.L.S., F.ASCE
President

**GREEN POINT INTERNATIONAL**
**BUSINESS EVENTS**

# *Certificate of Participation*

awarded to

## *Malkhaz Bediashvili*

Director

Private enterpreneur Academician Malkhaz Bediashvili

for the successful completion of the International business program

*Architecture and Design Week in Spain*

Valencia - Barcelona

Green Point International business events

Oksana Lukianova, Int. Assoc.AIA
General Manager

September 24-30, 2012

# Certificate

of attendance

acknowledging

## Mr Malkhaz Bediashvili

Mshenagdgena/M Ltd

has participated in

## Architectural and Design Week in London

organised by Kingshill Media Group

20 – 26 April 2009

KINGSHILL

Mr. Eugene Doubovol
Managing Director
Kingshill Media Group

26 April 2009
London, UK

# CERTIFICATE

of attendance

acknowledging

## *Mr Malkhaz Bediashvili*

**"Mshenaghdgena/M" Ltd.**

has participated in

business week

## *Architectural-Construction Week in Tokyo*

organised by Kingshill Media Group

27 May - 3 June 2007

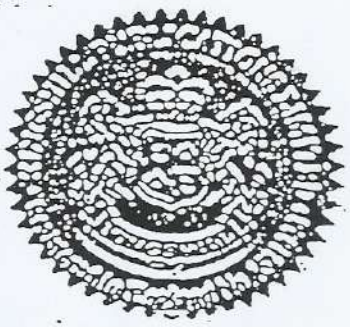

Eugene Doubovd
Managing Director
Kingshill Publications Ltd

3 June 2007
Tokyo, Japan

# CERTIFICATE

## OF COURSE GRADUATE

**Issued:**
November 9, 2006
Prague, Czech Republic

# BEDIASHVILI
Malhaz

## Specialization subjects:

- construction and forensic expertise
- construction expertise in EU
- appraisal of the real estate according to EU standards

KOMORA SOUDNÍCH ZNALCŮ ČR
Prosecká 74/412
190 00 Praha 9 - Prosek

Ing. Jindřich KRATĚNA CSc.
Czech Chamber of Forensic Experts

Prof. Ing. Zdeněk BITTNAR DrSc.
Dean of FSV ČVUT PRAHA

ASN Experts & Consultans s.r.o.
Vodičkova 30/699, Praha 1
PSČ: 110 00
IČO: 26486148, DIČ: CZ26486148

Dr. Sergey ZAKHAROV, Director
ASN Experts & Consultans

ČESKÉ VYSOKÉ UČENÍ TECHNICKÉ V PRAZE
FAKULTA STAVEBNÍ
166 29 Praha 6, Thákurova 7
IČO: 68407700

Ing.Vladimír VÁCHA
Director of the Institute of
forensic expertise FSV ČVUT

РОССИЙСКАЯ ФЕДЕРАЦИЯ

# УДОСТОВЕРЕНИЕ

## О КРАТКОСРОЧНОМ ПОВЫШЕНИИ КВАЛИФИКАЦИИ

Настоящее удостоверение выдано Бедиашвили
(фамилия, имя, отчество)
Малхазу Александровичу

в том, что он(а) с „29 мая 2006 г. по „03 июня 2006 г.

прошел(а) краткосрочное обучение в (на) институте повышения квалификации
(наименование
и переподготовки специалистов Петербургского государственного университета
образовательного учреждения (подразделения) дополнительного профессионального образования)
путей сообщения

по программе: *"Обследование, проектировавшие и экспертиза зданий и сооружений; оценка качества"*
(наименование проблемы, темы, программы дополнительного профессионального образования)

в объеме 72 часа
(количество часов)

*Удостоверение является государственным документом о краткосрочном повышении квалификации*

Ректор (директор)

Секретарь

Регистрационный номер 655/V

Город Санкт-Петербург Год 2006

# სახელმწიფო ლიცენზია

სსმ№ 1520

საპროექტო-სამშენებლო საქმიანობის განსორციელებაზე

ეძლევა შეზღუდული პასუხისმგებლობის საზოგადოებას „მშენებელი"

ქ. თბილისი, ვაჟა-ფშაველას გამზ. №16

მასზედ, რომ მას აქვს უფლება განახორციელოს საპროექტო-სამშენებლო საქმიანობა დანართში მოცემულ სახეობებში.

ლიცენზია მოქმედებს საქართველოს ტერიტორიაზე

განსაკუთრებული პირობები

ლიცენზიის მოქმედების ვადა უვადო

ლიცენზია გაცემულია 10.04.2000წ.

საქართველოს ურბანიზაციისა და მშენებლობის მინისტრი მ. ჩხენკელი

საპროექტო-სამშენებლო საქმიანობაში
სლს № 1520 სახელმწიფო ლიცენზიის
დანართი

# ჩამონათვალი

საპროექტო — სამშენებლო საქმიანობის სახეებისა,
რომელთა განხორციელების უფლება
ეძლევა შპს-ს "მშენალდგენა"

1. *საინჟინრო-საძიებო სამუშაოები:*
   - საინჟინრო-გეოლოგიური სამუშაოები;
   - შენობა-ნაგებობების ტექნიკური მდგომარეობის გამოკვლევა.
2. *საცხოვრებელი, სამოქალაქო და საზოგადოებრივი დანიშნულების შენობა-ნაგებობების დაპროექტება:*
   - საცხოვრებელი სახლები;
   - საზოგადოებრივი შენობები და ნაგებობები;
   - საკულტო ნაგებობები.
3. *სამრეწველო, საწარმოო და სასოფლო-სამეურნეო შენობა-ნაგებობათა დაპროექტება:*
   - სამრეწველო ობიექტები;
   - საწარმოო შენობა-ნაგებობები;
   - სასოფლო-სამეურნეო დანიშნულების ობიექტები;
   - სპეციალური ნაგებობები (სივრცითი ნაგებობები, ანძები, საკვამლე მილები, რეზერვუარები და სხვა).
4. *პროექტების ექსპერტიზა.*
   - **საბინაო, სამოქალაქო, საწარმოო და საკულტო დანიშნულების ობიექტების არქიტექტურულ-კონსტრუქციული და სახარჯთაღრიცხვო ნაწილები.**
5. ***ისტორიის და კულტურის ძეგლების კონსერვაცია, რესტავრაცია-რეკონსტრუქცია და ადაპტაცია:***
   - პროექტირება;
   - მშენებლობა.
6. *საცხოვრებელი, სამოქალაქო და საზოგადოებრივი დანიშნულების შენობა-ნაგებობების მშენებლობა და აღდგენა-გამაგრებითი სამუშაოები:*
   - საცხოვრებელი სახლები;
   - საზოგადოებრივი შენობები და ნაგებობები;
   - საკულტო ნაგებობები.

სალიცენზიო მუდმივმოქმედი
კომისიის თავმჯდომარე მ. ნიკოლაიშვილი