ქ. თბილისი, სანდრო ეულის N2-ში საკომპრესორო შენობის აზომვითი ნახაზი

საკომპრესორო შენობა N1-ის
აზომვითი არქიტექტურული ნაწილი


საყარაულო შენობა N2
სანდრო ეულის ქ.
სასაწყობე შენობა N3
საკომპრესორო
შენობა N1

საკადასტრო გეგმა

საჯარო რეესტრის ეროვნული სააგენტო

საკადასტრო კოდი: **01.14.05.007.507**
განცხადების ნომერი: **882017240776**
მომზადების თარიღი: **30/03/2017**

ნაკვეთის დანიშნულება: **არასასოფლო სამეურნეო**
ფართობი: **2179 კვ.მ (WGS 84 / UTM zone 38N)**

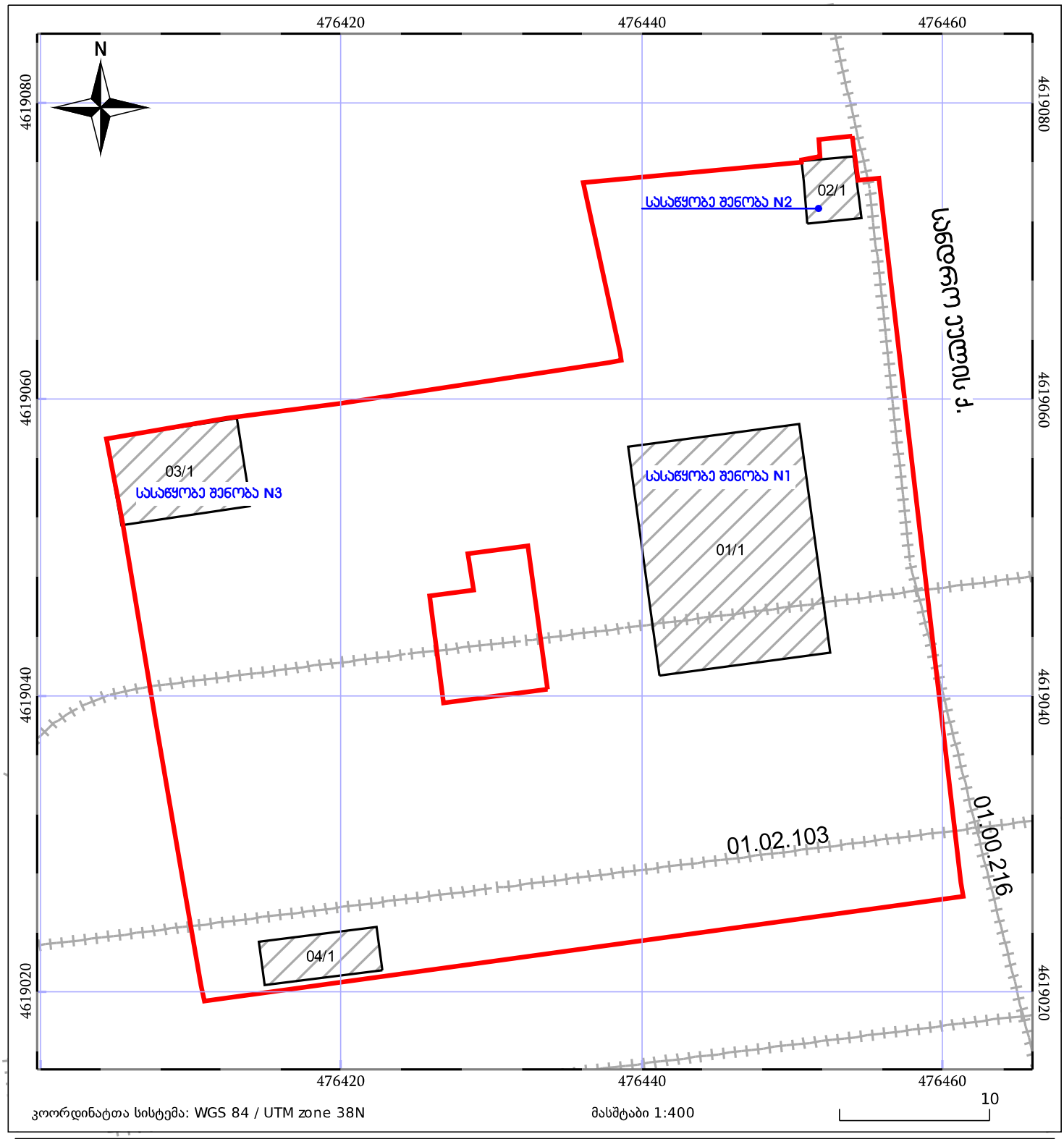

ნაკვეთის საკადასტრო საზღვარი
ხაზობრივი ნაგებობა
ტყის ფონდი
05/25 შენობა/ნაგებობა
05/25 მშენებარე ნაგებობა
ვალდებულება

შენობა N1-ის გეგმა
მ 1:100

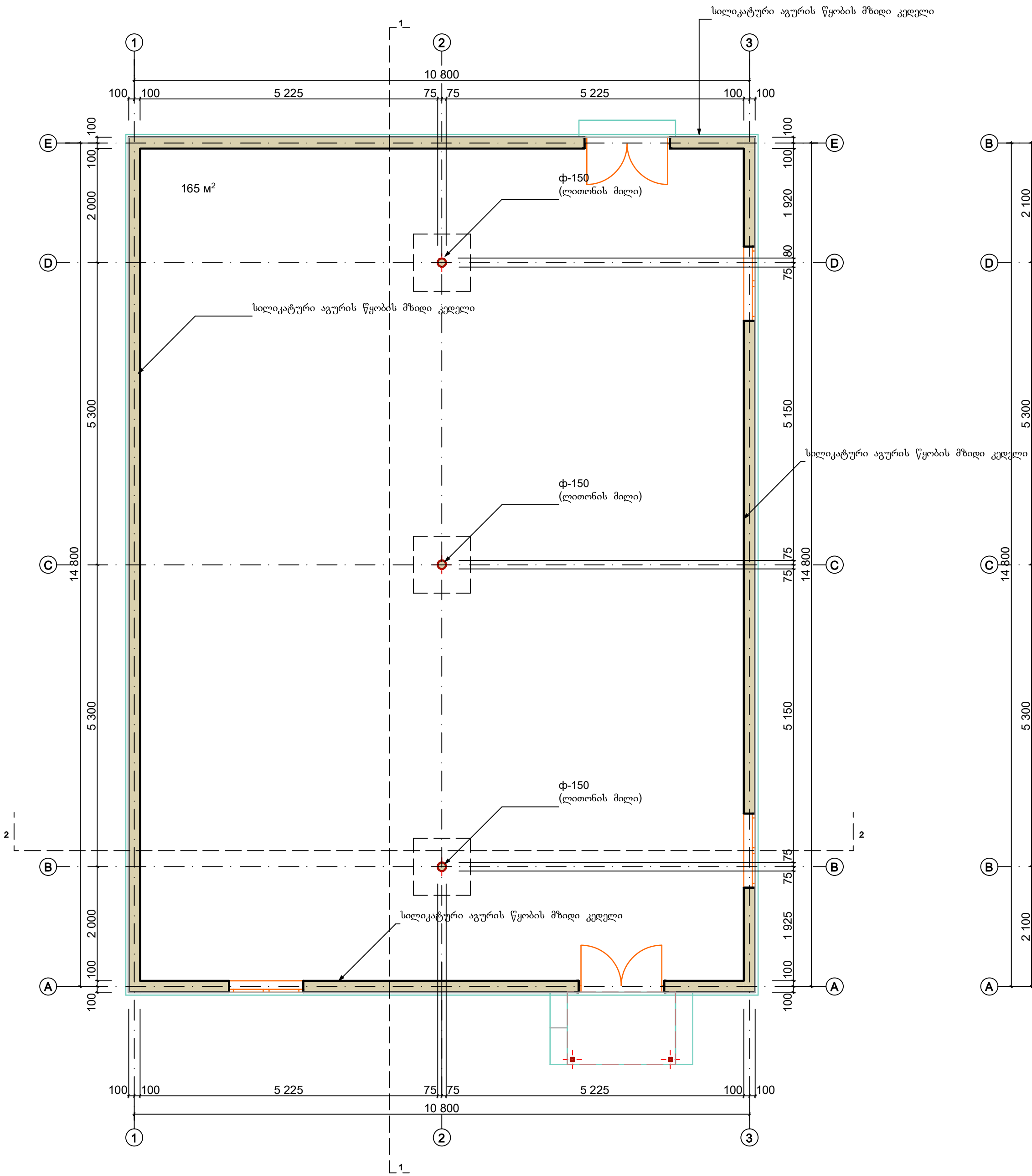

შენობა N1-ის სახურავის გეგმა
მ 1:100

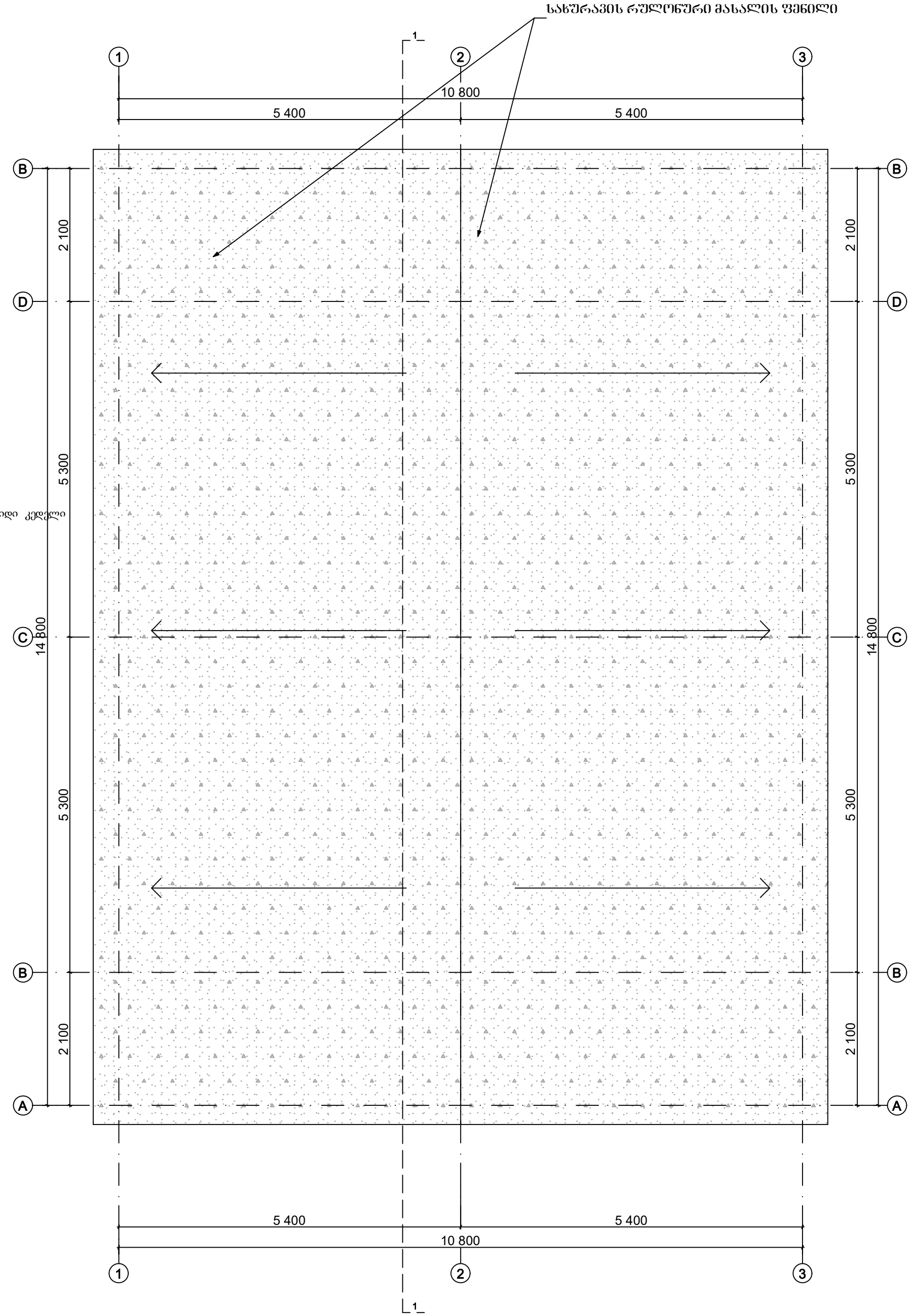

ქ. თბილისი, სანდრო ეულის N2-ში საკომპრესორო შენობის აზომვითი ნახაზი			
საკომპრესორო შენობა N1, აზომვითი არქიტექტურული ნახაზი			
არქიტექტორი	გ. გიორგაძე		ფ.
კონსტრუქტორი	ვ. ოდილავაძე		1

შენობა N1-ის ფასადი 1-2 ღერძებში
მ 1:100

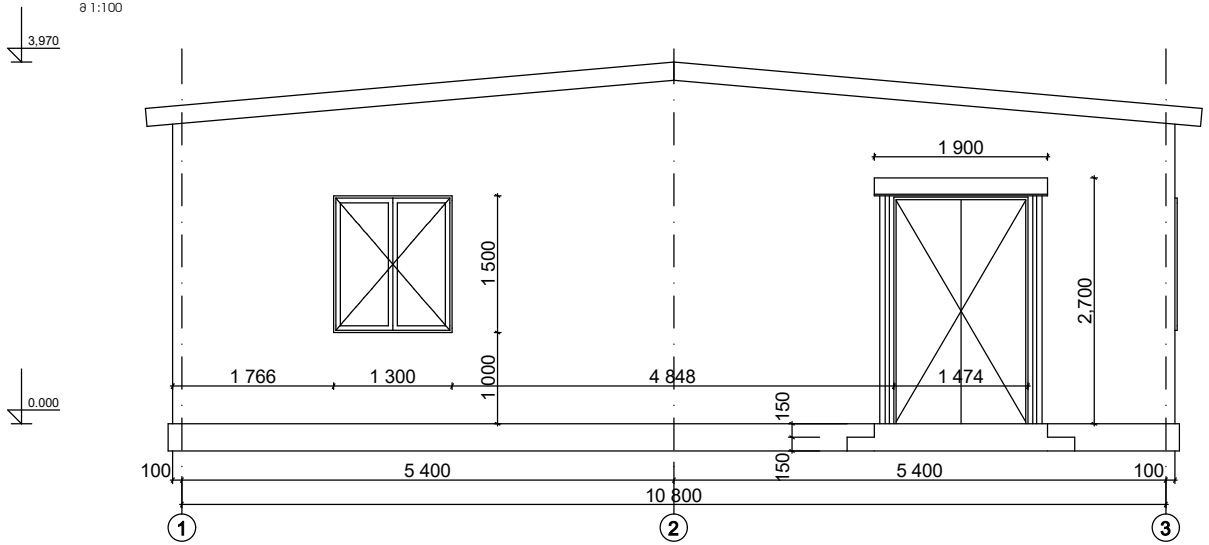

შენობა N1-ის ფასადი A-B ღერძებში
მ 1:100

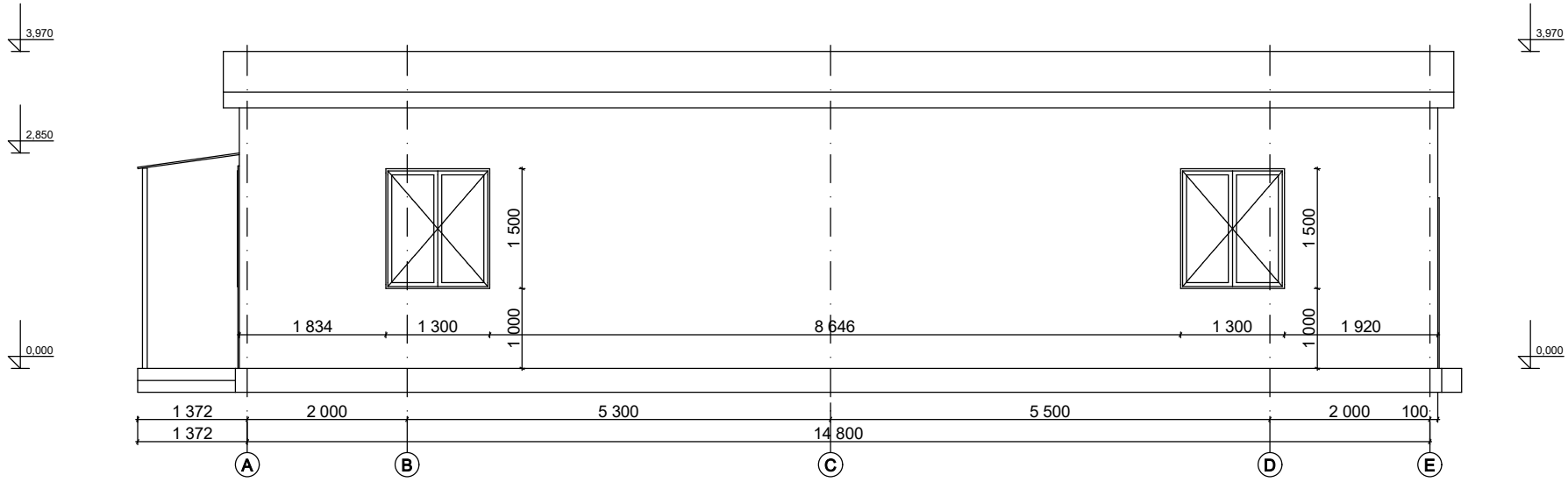

ქ. თბილისი, სანდრო ეულის N2-ში საკომპრესორო შენობის ზომვითი ნახაზი

საკომპრესორო შენობა N1, ზომვითი არქიტექტურული ნახაზი

არქიტექტორი	გ. გიორგაძე		ფ.
კონსტრუქტორი	ვ. ოდილავაძე		2

შენობა N1-ის ფასადი 2-1 ღერძებში

მ 1:100

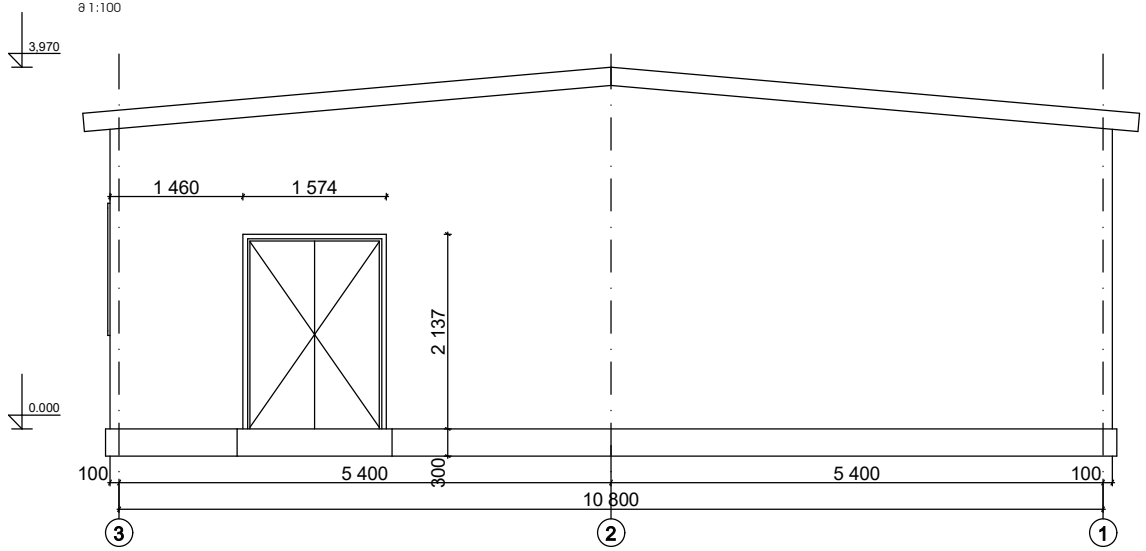

შენობა N1-ის ფასადი B-A ღერძებში

მ 1:100

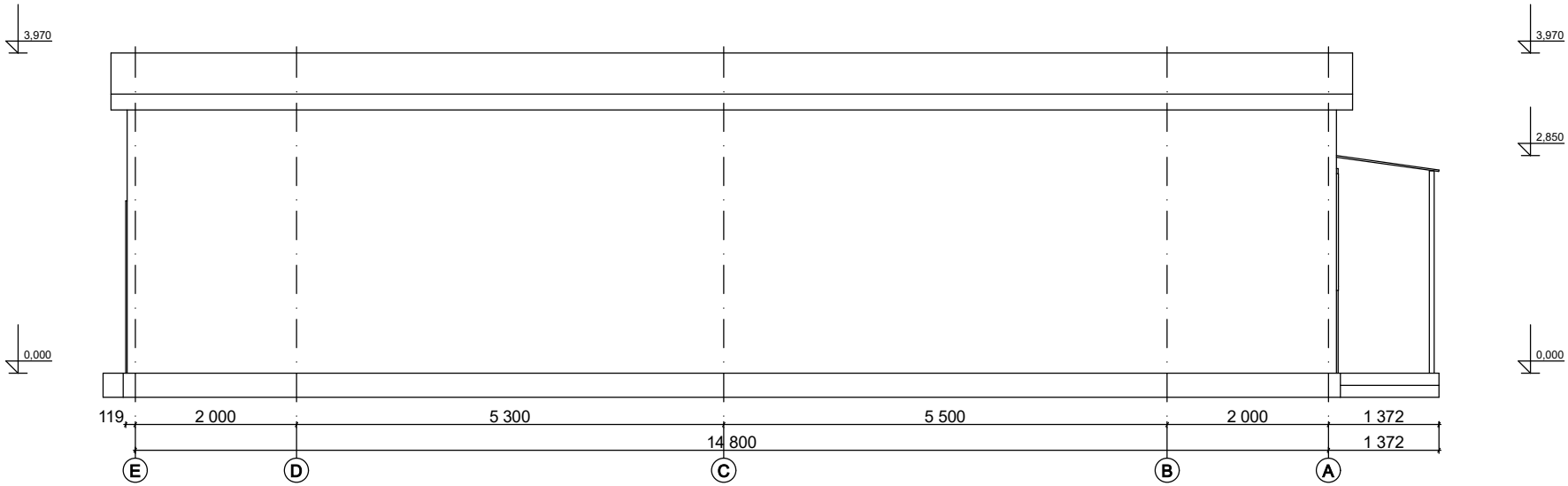

ქ. თბილისი, სანდრო ეულის N2-ში საკომპრესორო შენობის აზომვითი ნახაზი			
საკომპრესორო შენობა N1, აზომვითი არქიტექტურული ნახაზი			
არქიტექტორი	გ. გიორგაძე		ფ.
კონსტრუქტორი	ვ. ოდილავაძე		3

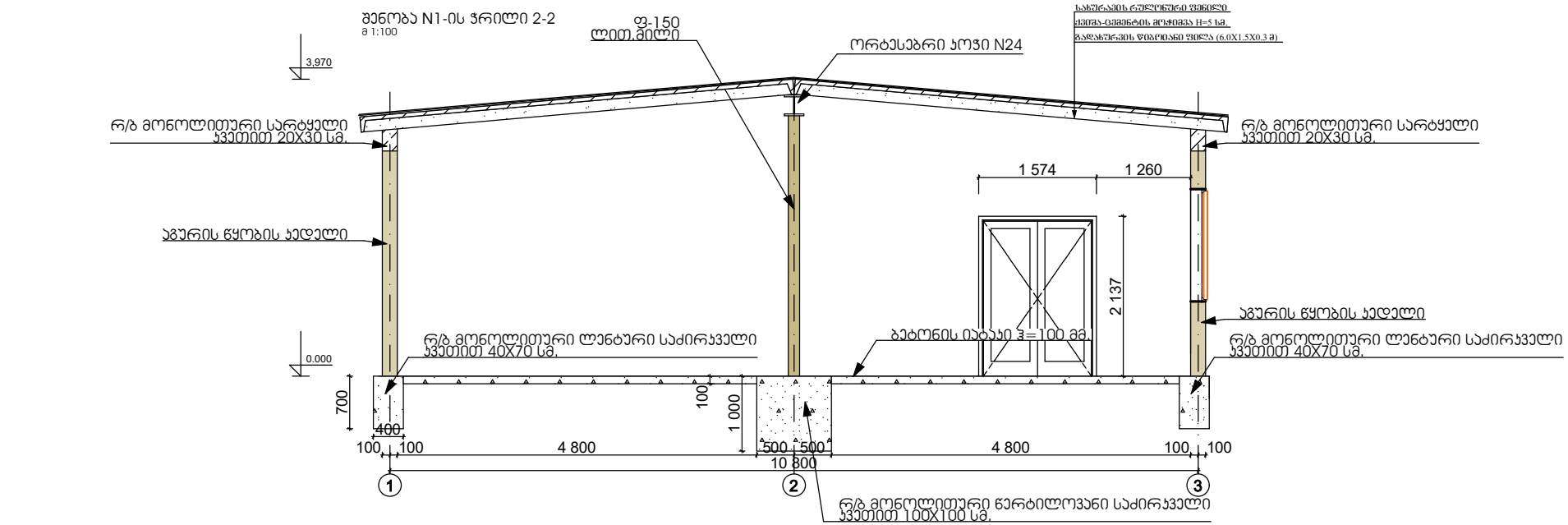

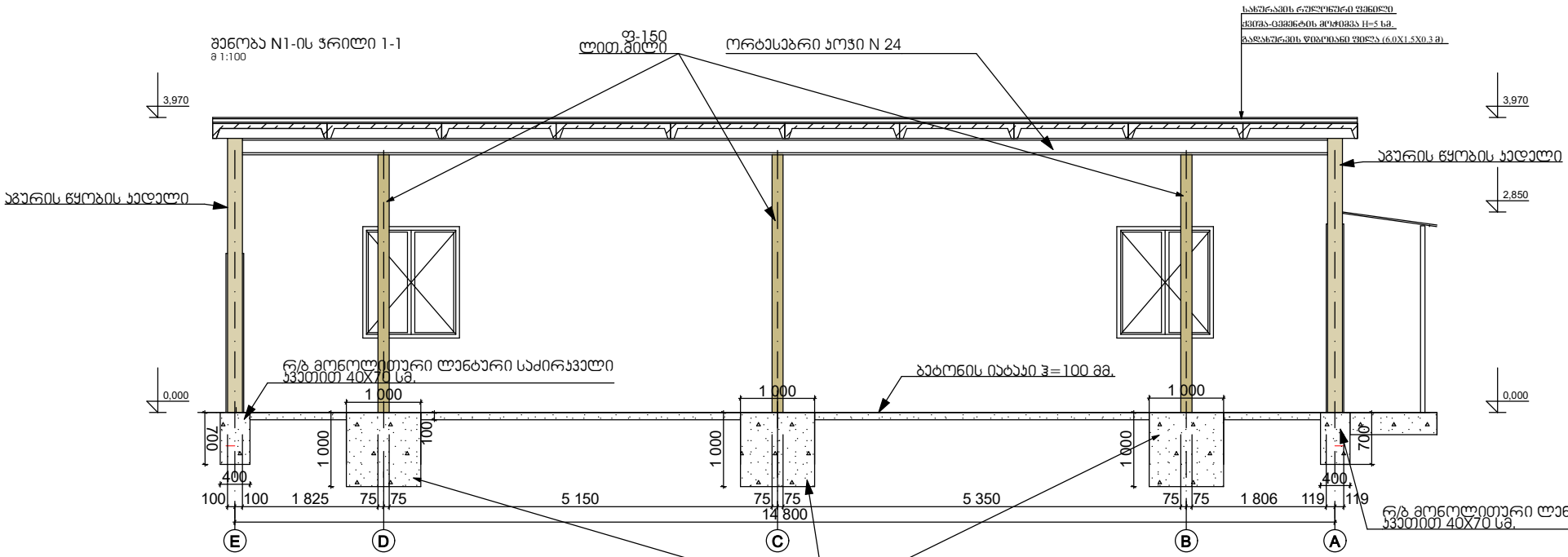

ქ. თბილისი, სანდრო ეულის N2-ში საჯომპრესორო შენობის აზომვითი ნახაზი

საჯომპრესორო შენობა N1, აზომვითი არქიტექტურული ნახაზი

არქიტექტორი	გ. გიორგაძე		ფ.
კონსტრუქტორი	ვ. ოდილავაძე		4


საოფისო შენობა N1
05.10.2018


საოფისო შენობა N1
05.10.2018


საოფისო შენობა N1
05.10.2018


საოფისო შენობა N1
05.10.2018

ქ. თბილისი, სანდრო ეულის N2-ში საყარაულო შენობის აზომვითი ნახაზი

საყარაულო შენობა N2-ის
აზომვითი არქიტექტურული ნაწილი


საყარაულო შენობა N2
სასაწყობე შენობა N3
საკომპრესორო შენობა N1
სანდრო ეულის ქ.

საკადასტრო გეგმა

საჯარო რეესტრის ეროვნული სააგენტო

საკადასტრო კოდი: **01.14.05.007.507**
განცხადების ნომერი: **882017240776**
მომზადების თარიღი: **30/03/2017**

ნაკვეთის დანიშნულება: **არასასოფლო სამეურნეო**
ფართობი: **2179 კვ.მ (WGS 84 / UTM zone 38N)**

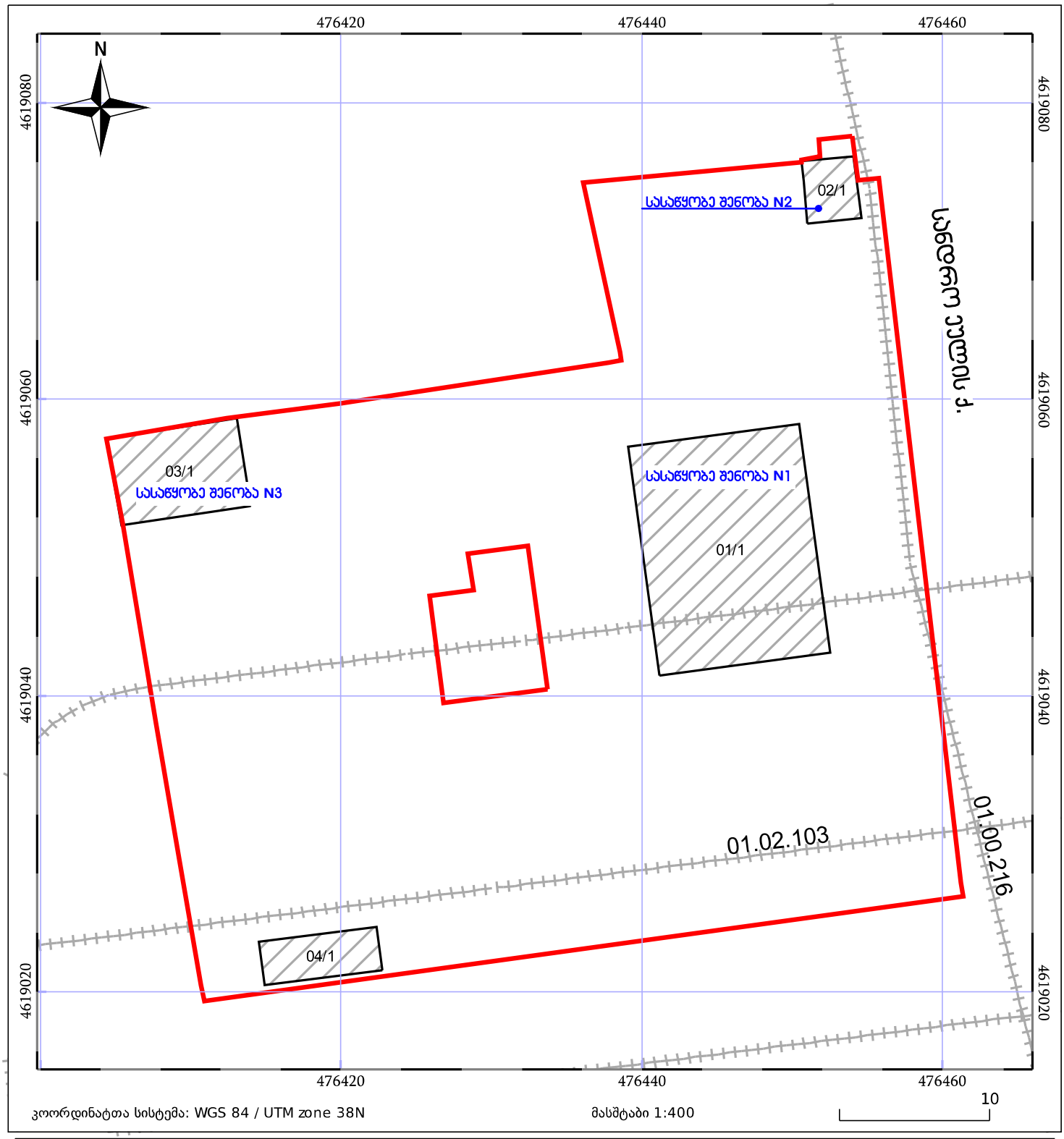

ნაკვეთის საკადასტრო საზღვარი
ხაზობრივი ნაგებობა
ტყის ფონდი
05/25 შენობა/ნაგებობა
05/25 მშენებარე ნაგებობა
ვალდებულება

შენობა N2-ის გეგმა
მ 1:100

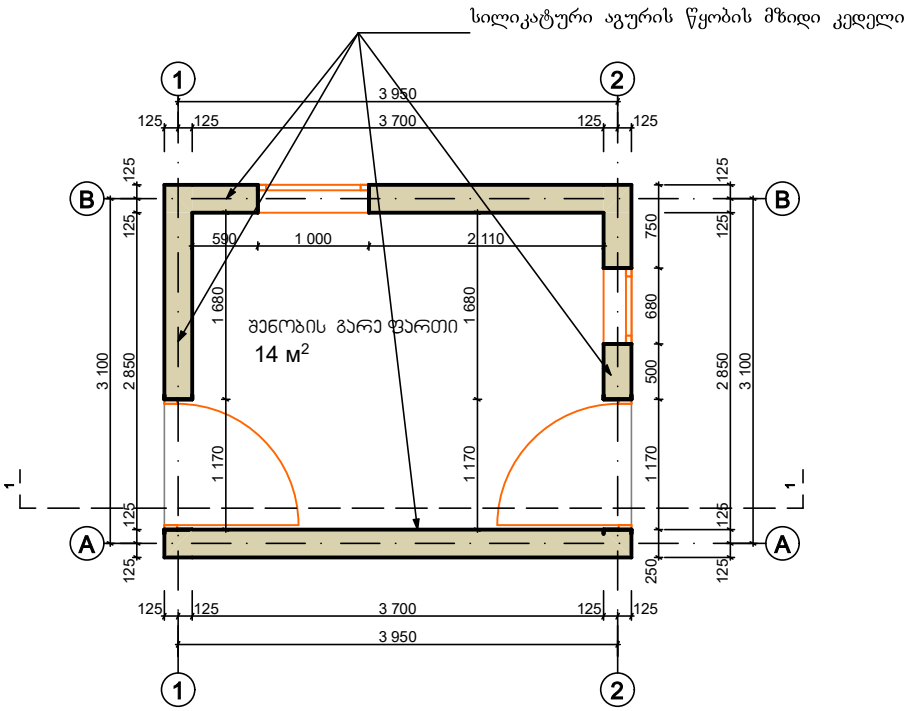

შენობა N2-ის სახურავის გეგმა
მ 1:100

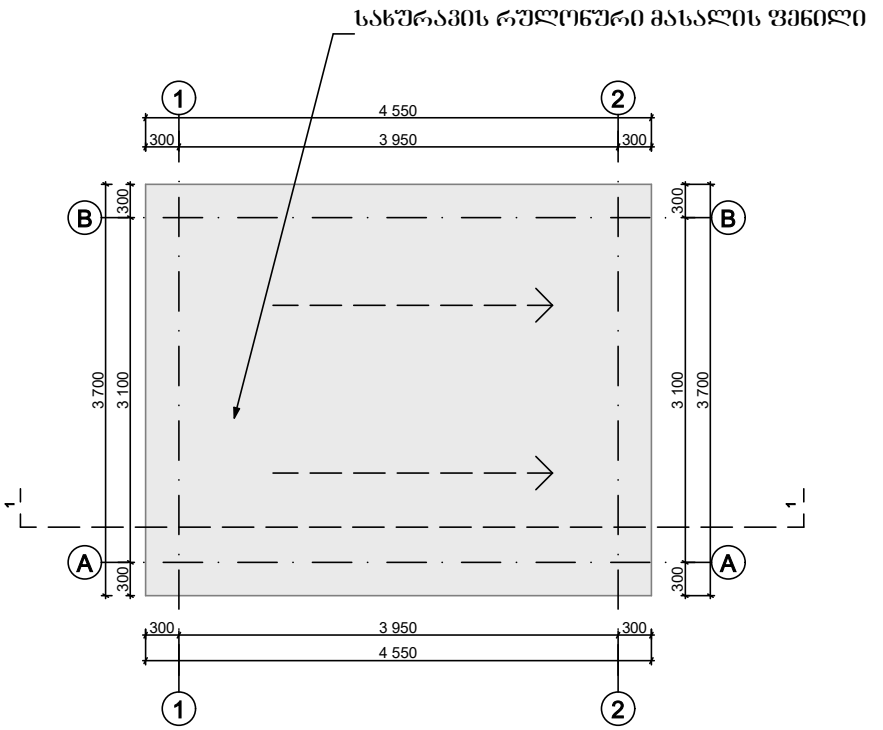

ქ. თბილისი, სანდრო ეულის N2-ში საყარაულო შენობის აზომვითი ნახაზი

საყარაულო შენობა N2, აზომვითი არქიტექტურული ნახაზი

არქიტექტორი	გ. გიორგაძე		ფ.
კონსტრუქტორი	ვ. ოდილავაძე		1

შენობა N2-ის ფასადი 1-2 ღერძებში
მ 1:100

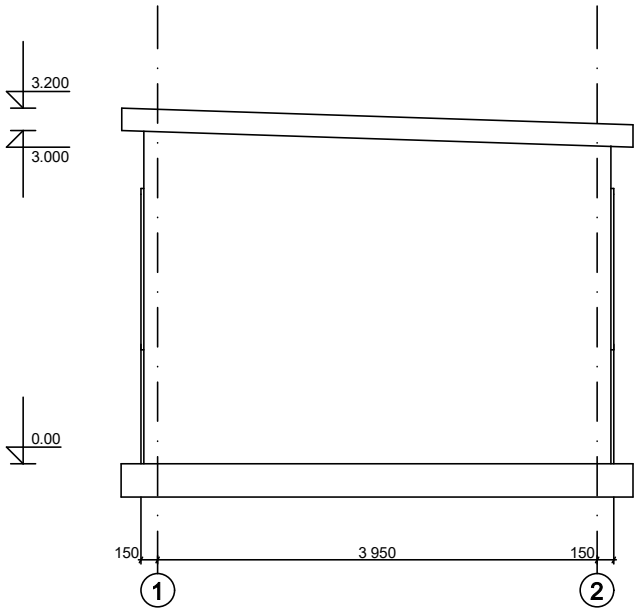

შენობა N2-ის ფასადი A-B ღერძებში
მ 1:100

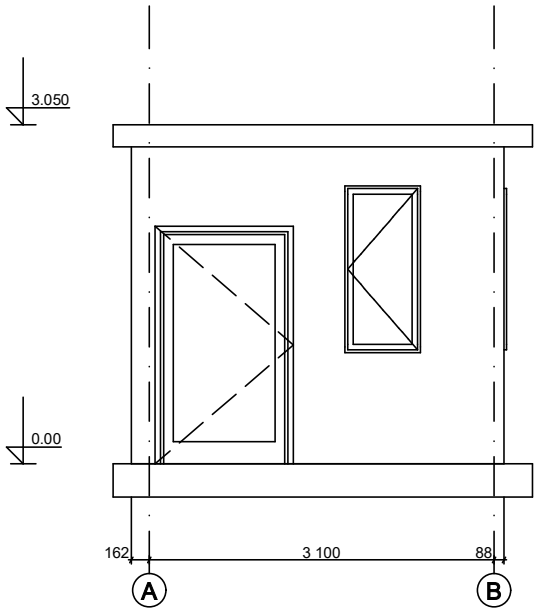

ქ. თბილისი, სანდრო ეულის N2-ში საყარაულო შენობის აზომვითი ნახაზი

საყარაულო შენობა N2, აზომვითი არქიტექტურული ნახაზი

არქიტექტორი	გ. გიორგაძე		ფ.
კონსტრუქტორი	ვ. ოდილავაძე		2

შენობა N2-ის ფასადი 2-1 ღერძებში
მ 1:100

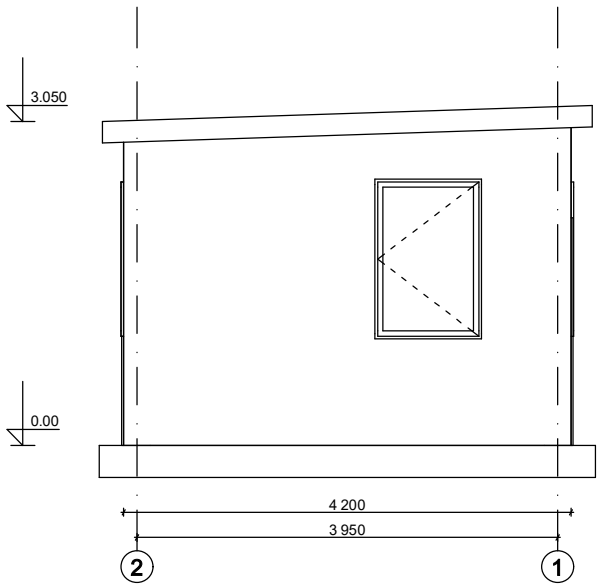

შენობა N2-ის ფასადი B-A ღერძებში
მ 1:100

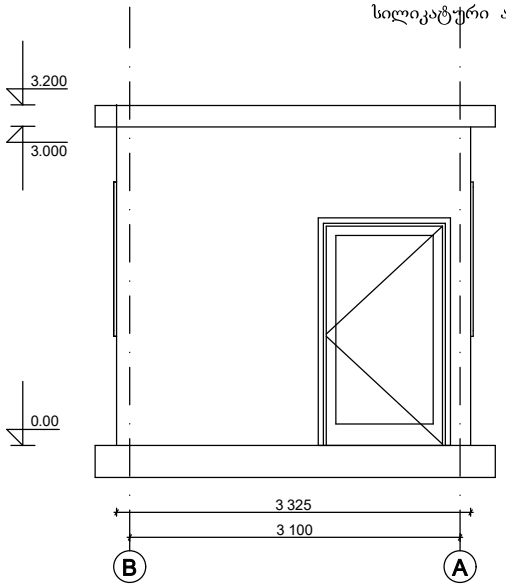

შენობა N2-ის ჭრილი 1-1
მ 1:100

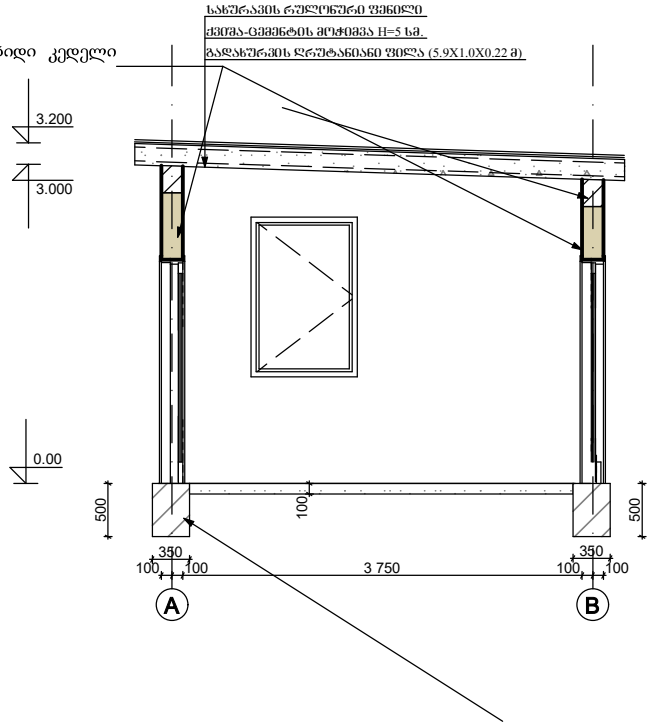

ქ. თბილისი, სანდრო ეულის N2-ში საყარაულო შენობის აზომვითი ნახაზი			
საყარაულო შენობა N2, აზომვითი არქიტექტურული ნახაზი			
არქიტექტორი	გ. გიორგაძე		ფ.
კონსტრუქტორი	ვ. ოდილავაძე		3


საყარაულო შენობა №2
05.10.2018


maxima
საყარაულო შენობა №2
05.10.2018


საყარაულო შენობა №2
05.10.2018


საყარაულო შენობა №2
05.10.2018

ქ. თბილისი, სანდრო ეულის N2-ში სასაწყობე შენობის აზომვითი ნახაზი

სასაწყობე შენობა N3-ის
აზომვითი არქიტექტურული ნაწილი


საყარაულო შენობა N2
სანდრო ეულის ქ.
სასაწყობე შენობა N3
საკომპრესორო
შენობა N1

საკადასტრო გეგმა

საჯარო რეესტრის ეროვნული სააგენტო

საკადასტრო კოდი: **01.14.05.007.507**
განცხადების ნომერი: **882017240776**
მომზადების თარიღი: **30/03/2017**

ნაკვეთის დანიშნულება: **არასასოფლო სამეურნეო**
ფართობი: **2179 კვ.მ (WGS 84 / UTM zone 38N)**

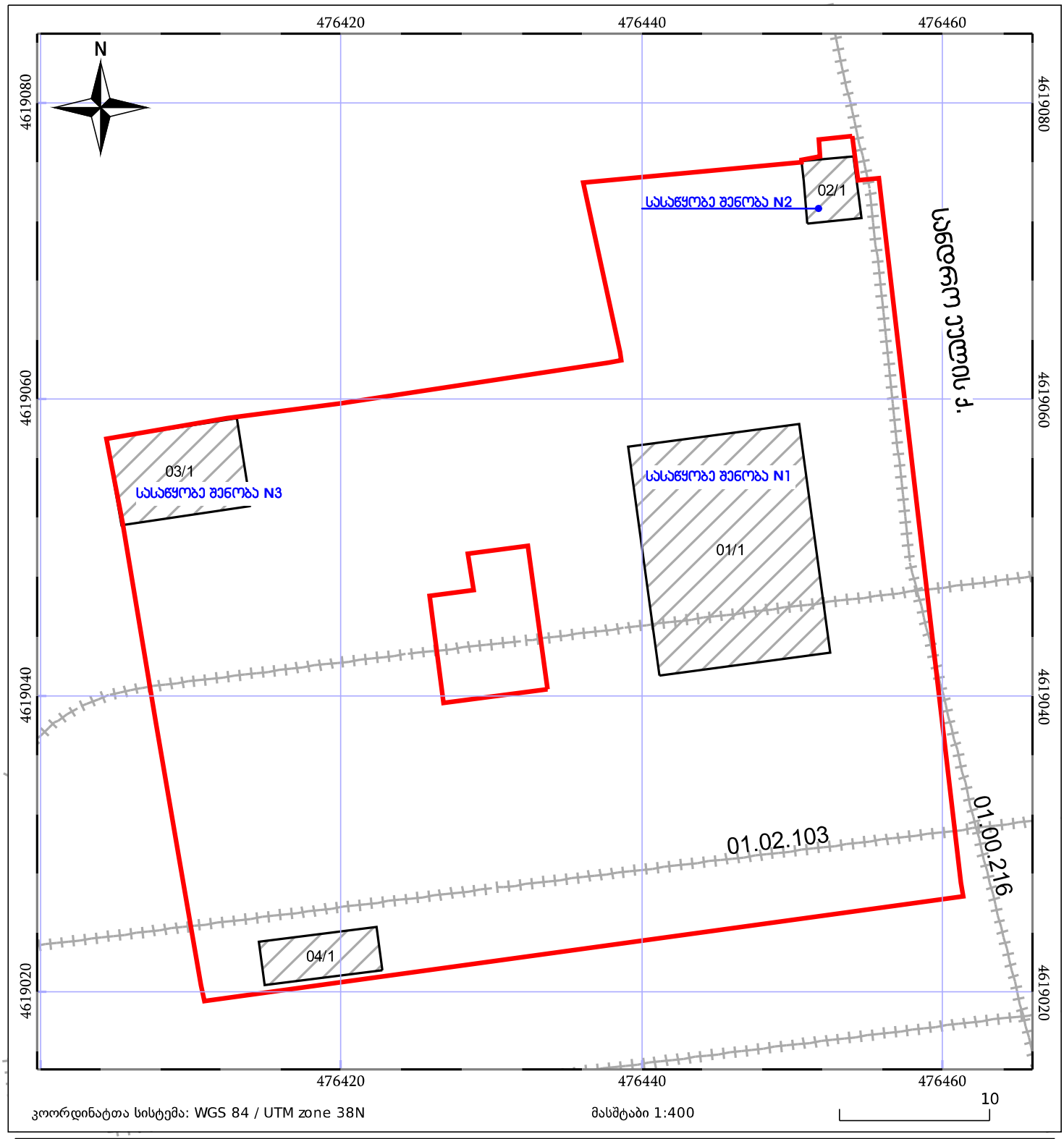

ნაკვეთის საკადასტრო საზღვარი
ხაზობრივი ნაგებობა
ტყის ფონდი
05/25 შენობა/ნაგებობა
05/25 მშენებარე ნაგებობა
ვალდებულება

შენობა N3-ის გეგმა
მ 1:100

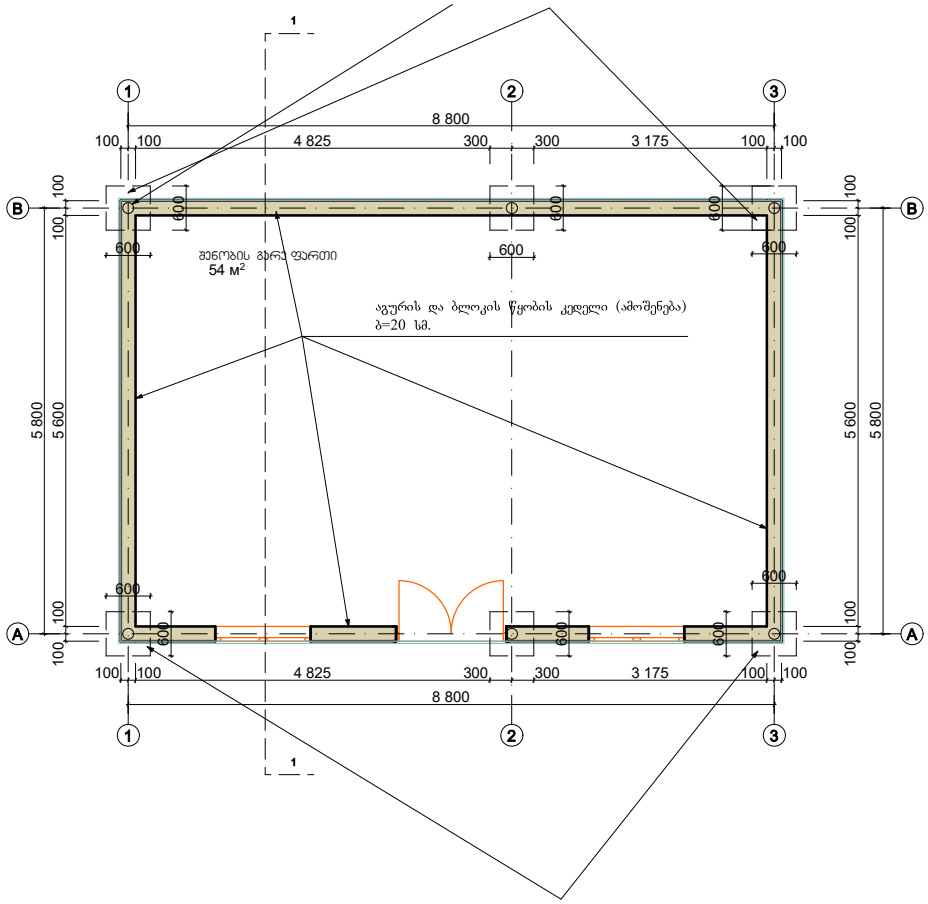

შენობა N3-ის სახურავის გეგმა
მ 1:100

სახურავის რულონური მასალის ფენილი

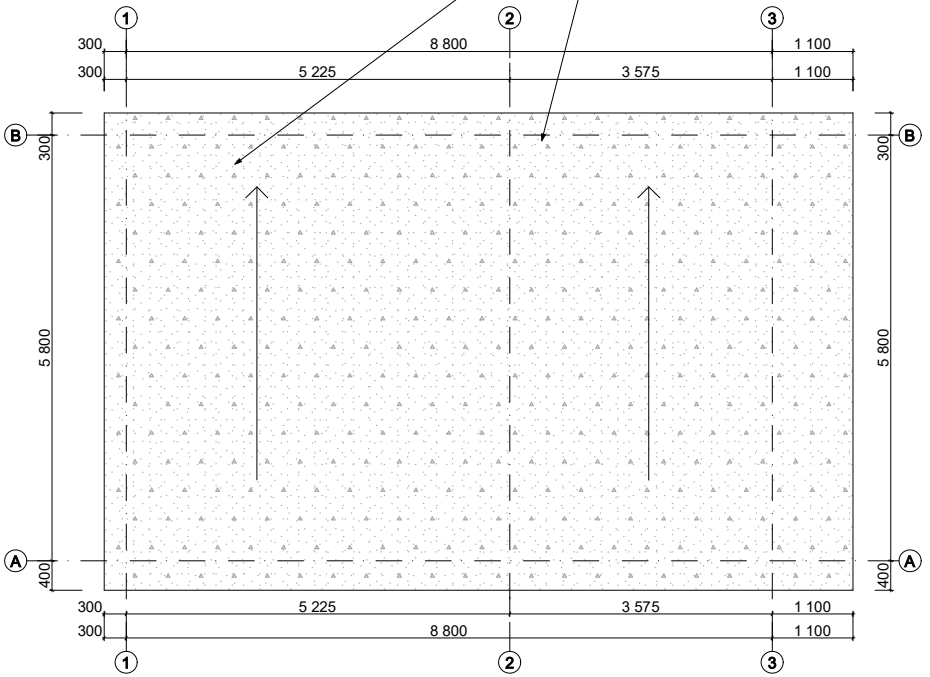

ქ. თბილისი, სანდრო ეულის N2-ში სასაწყობე სენობის აზომვითი ნახაზი			
სასაწყობე შენობა N3, აზომვითი არქიტექტურული ნახაზი			
არქიტექტორი	გ. გიორგაძე		ფ.
კონსტრუქტორი	ვ. ოდილავაძე		1

შენობა N3-ის ფასადი 1-2 ღერძებში

მ 1:100

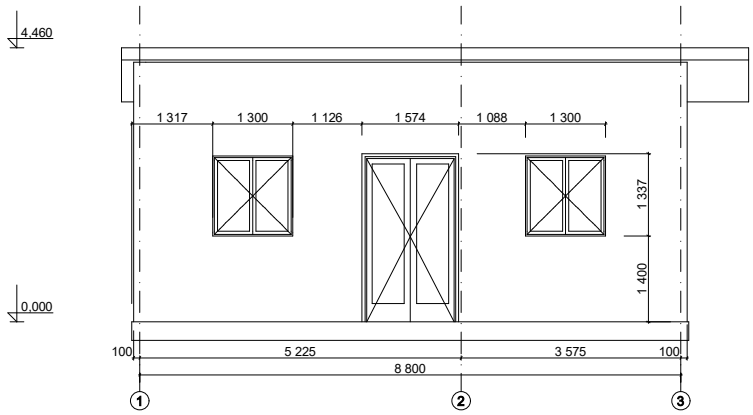

შენობა N3-ის ფასადი A-B ღერძებში

მ 1:100

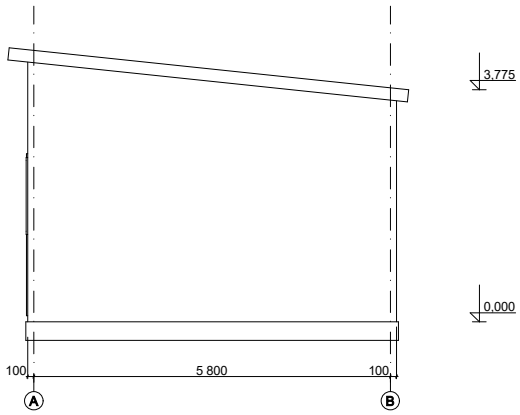

შენობა N3-ის ფასადი 2-1 ღერძებში

მ 1:100

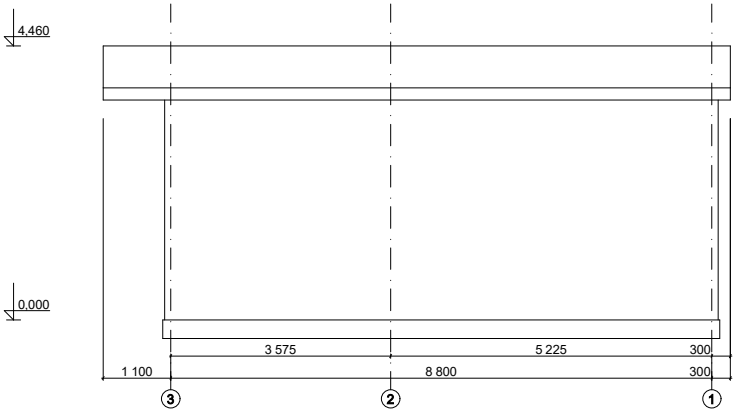

შენობა N3-ის ფასადი B-A ღერძებში

მ 1:100

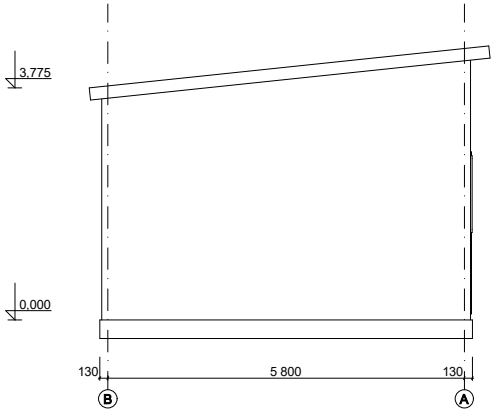

შენობა N3-ის ჭრილი 1-1

მ 1:100

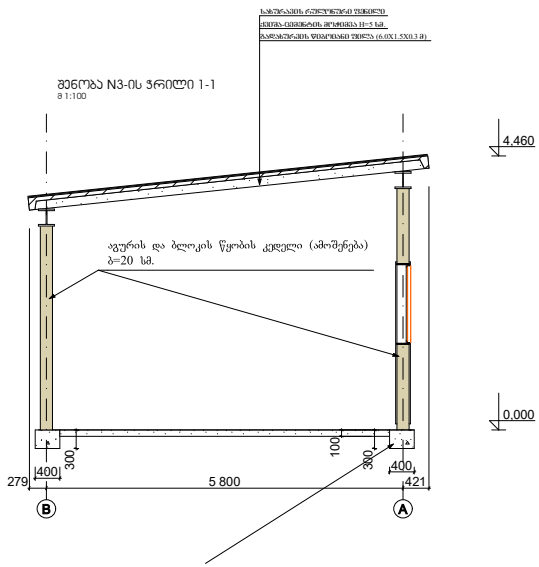

ქ. თბილისი, სანდრო ეულის N2-ში სასაწყობე შენობის აზომვითი ნახაზი			
სასაწყობე შენობა N3, აზომვითი არქიტექტურული ნახაზი			
არქიტექტორი	ვ. გიორგაძე		ფ.
პროექტორი	ვ. ოდილავაძე		2







