არსებული ბენზინის რეზერვუარების ჭრილი

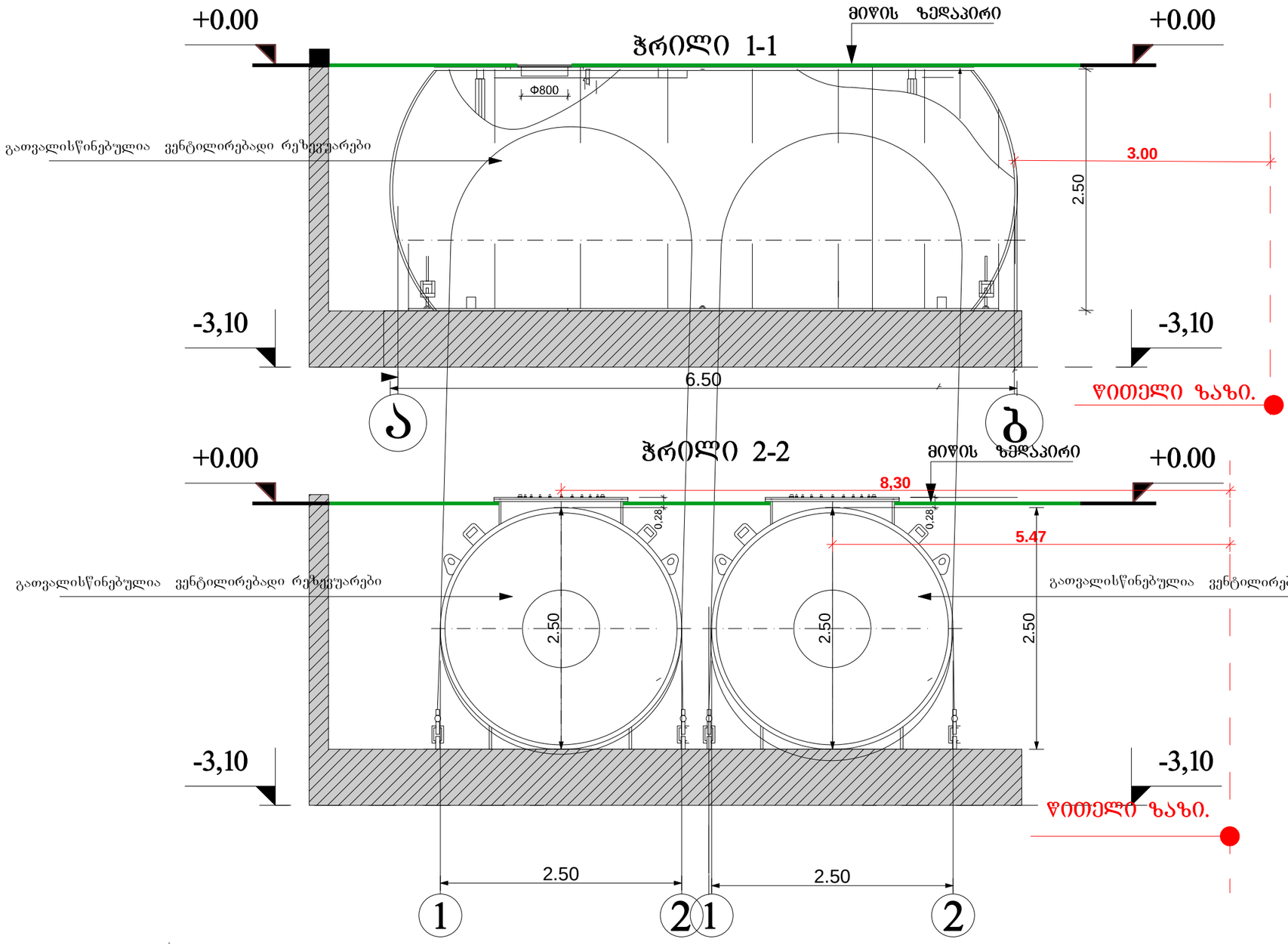

			დაკვეთა№73	ობვენ..№	
დირექტორი	დ.ხახტაური				
პრ.მთ.ინ.	ვ.მურალაშვილი			თარიღი	25.09.2018
დაპროექტა	ქ.ხახტაური		ქ. თბილისი, მარშალ გელოვანის გამზირი, მარჯვენა მხარეს (ნაკვეთი 25/38)		
შეამოწმა	ნ.ხინკიაშვილი				
			შპს "ბიოსფერო +"-ს კუთვნილი ავტოგასამართი კომპლექსი	სტადია	ფურცელი	ფურ-ბი
				მ.	2	3
			არსებული რეზერვუარების ჭრილი 1-1 2-2	შპს "ობქონერი"		

საპროექტო საოპერატორო შენობის ჭრილების გეგმა 1:100 მ.

საპროექტო საოპერატორო შენობის 1-1 ჭრილების 1:100 მ.

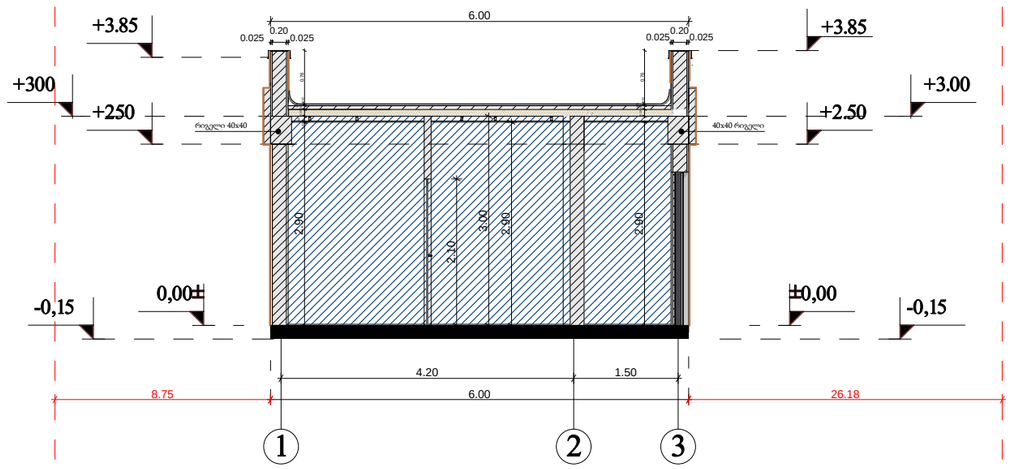

წითელი ზაზი.

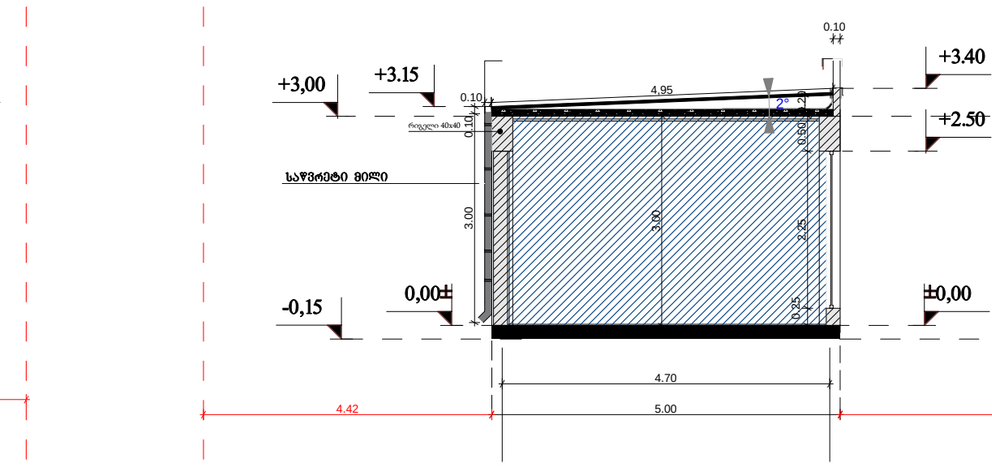

წითელი ზაზი.

საპროექტო საოპერატორო შენობის 2-2 ჭრილების 1:100 მ.

წითელი ზაზი.

წითელი ზაზი.

			დაკვეთა№73	ინვენ..№	
დირექტორი	დ.ჩახტაშრი				
პრ.მთ.ინ.	ვ.მურალაშვილი			თარიღი	25.09.2018
დააპროექტა	ქ.ჩახტაშრი		ქ. თბილისი, მარშალ გელოვანის გამზირი, მარჯვენა მხარეს (ნაკვეთი 25/38)		
შეამოწმა	ნ.ხინჩიკაშვილი				
			შპს "ბიოსფერო +"-ს კუთვნილი ავტოგასამართი კომპლექსი	სტადია	შურცალი შურ-ბი
				მ. 1:100	2 4
			საპროექტო ადმინისტრაციული შენობის ჭრილების 1-1 2-2	შპს "ინჟინერი"	

საპროექტო ფარდულის ჭრილი 1:100 მ.

საპროექტო ფარდულის ჭრილი 1-1 ღერძებში 1:100 მ.

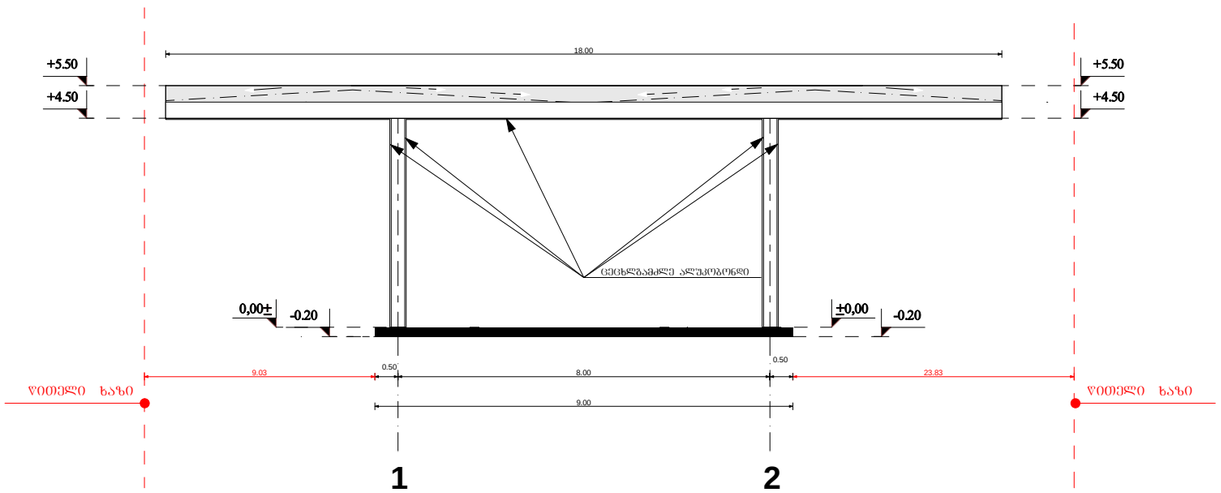

საპროექტო ფარდულის ჭრილი 2-2 ღერძებში 1:100 მ.

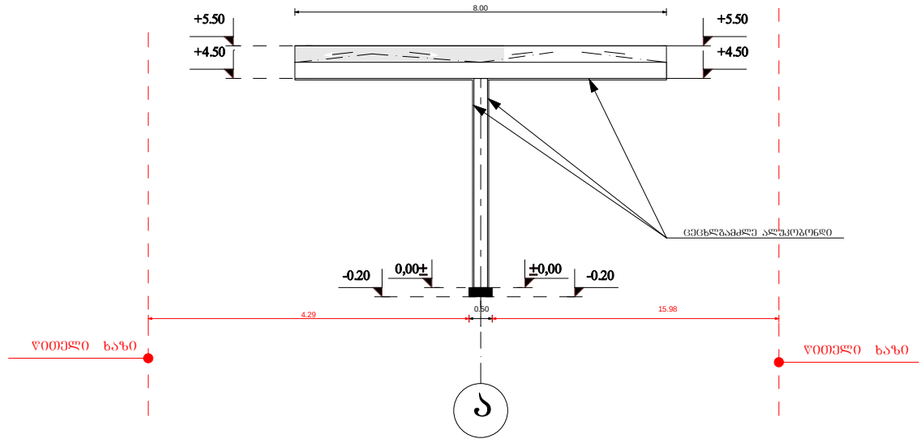

			დაკვეთა№73	ობიექტის№	
დირექტორი	დ.ჩახტახარი			თარიღი	25.09.2018
პრ.მთ.ინ.	ვ.მურალაშვილი		ქ. თბილისი, მარშალ გელოვანის გამზირი, მარჯვენა მხარეს (ნაკვეთი 25/38)		
დააპროექტა	ქ.ჩახტახარი				
შეამოწმა	ნ.ხინჩიკაშვილი				
			შპს "ბიოსფერო +"-ს კუთვნილი ავტოგასამართი კომპლექსი	სტადია	ფურცალი	ფურ-ბი
				1:100	4	4
			შენობა-ნაგებობების შსაფრთხოების წესების შესაბამისობა. ფარდულის ჭრილები 1-1 და 2-2.	შპს "ინჟინერი"		

საპროექტო ფასის მაჩვენებელის ჭრილი 1-1

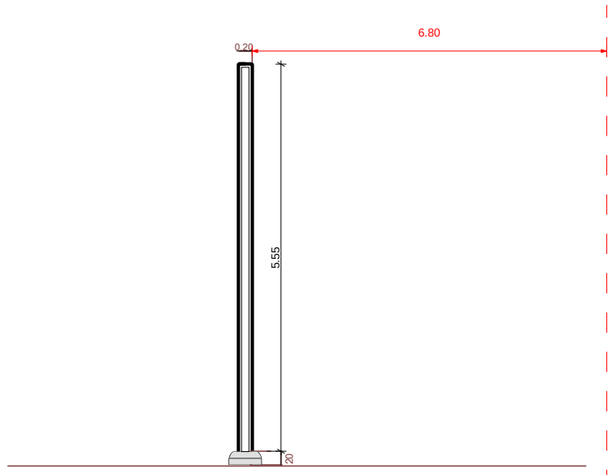

წითელი ხაზი

			დაკვეთა№73	ინვენ..№	
დირექტორი	დ.ჩახტაური				
პრ.მთ.ინ.	ვ.მურალაშვილი			თარიღი	25.09.2018
დააპროექტა	ქ.ჩახტაური		ქ. თბილისი, მარშალ გელოვანის გამზირი, მარჯვენა მხარეს (ნაკვეთი 25/38)		
შეამოწმა	ნ.ხინჩიკაშვილი				
			შპს "ბიოსფერო +"-ს კუთვნილი ავტოგასამართი კომპლექსი	სტადია	ფურცალი ფურ-ბი
				მ. 1:100	3 7
			საპროექტო ფასის მაჩვენებელის ჭრილი	შპს "ინჟინერი"	

საპროექტო საოპერატორო შენობის ჭრილების გეგმა 1:100 მ.

საპროექტო საოპერატორო შენობის 1-1 ჭრილების 1:100 მ.

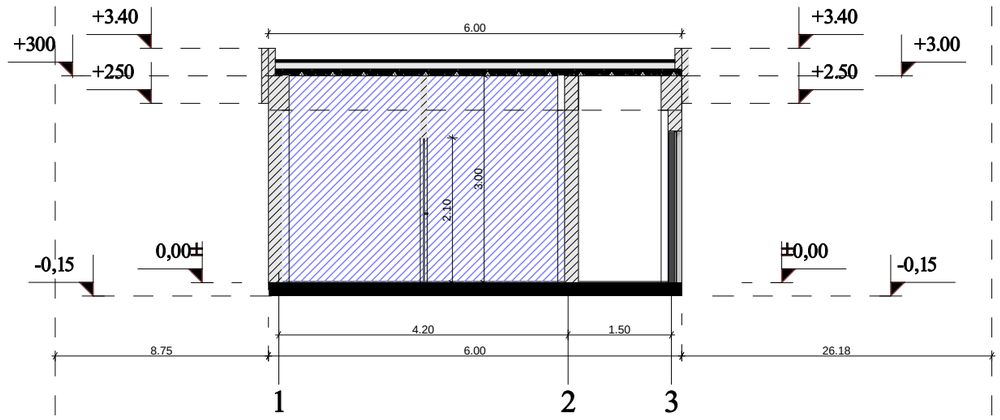

წითელი ზაზი.

წითელი ზაზი.

საპროექტო საოპერატორო შენობის 2-2 ჭრილების 1:100 მ.

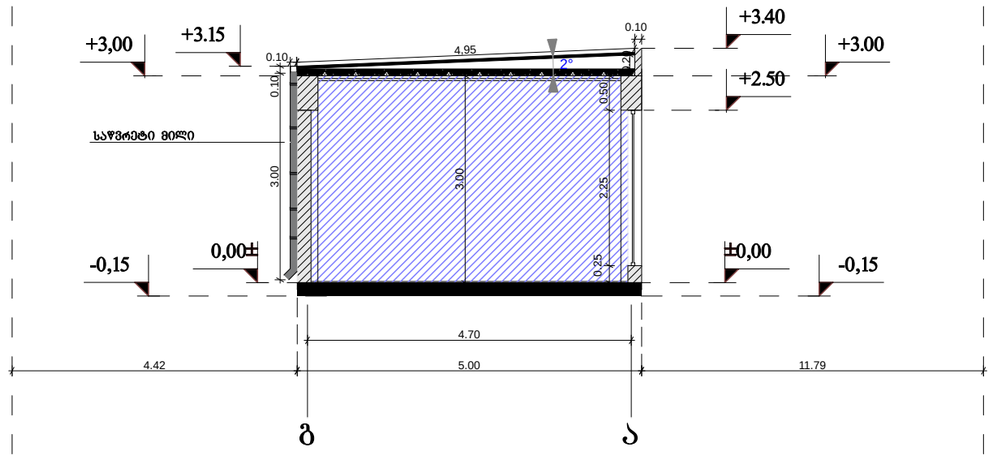

წითელი ზაზი.

წითელი ზაზი.

			დაკვეთა№73	ობვენ..№	
დირექტორი	დ.ჩახტაური				
პრ.მთ.ინ.	ვ.მურალაშვილი			თარიღი	25.09.2018
დააპროექტა	ქ.ჩახტაური		ქ. თბილისი, მარშალ გელოვანის გამზირი, მარჯვენა მხარეს (ნაკვეთი 25/38)		
შეამოწმა	ნ.ხინჩიკაშვილი				
			შპს "ბიოსფერო +"-ს კუთვნილი ავტოგასამართი კომპლექსი	სტადია	ფურცალი ფურ-ბი
				მ. 1:100	2 4
			შენობა-ნაგებობების უსაფრთხოების წესების შესაბამისობა. საპროექტო ადმინისტრაციული შენობის ჭრილები 1-1 2-2	შპს "ინჟინერი"	

საპროექტო ფარდულის ჭრილი 1:100 მ.

საპროექტო ფარდულის ჭრილი 1-1 ღერძებში 1:100 მ.

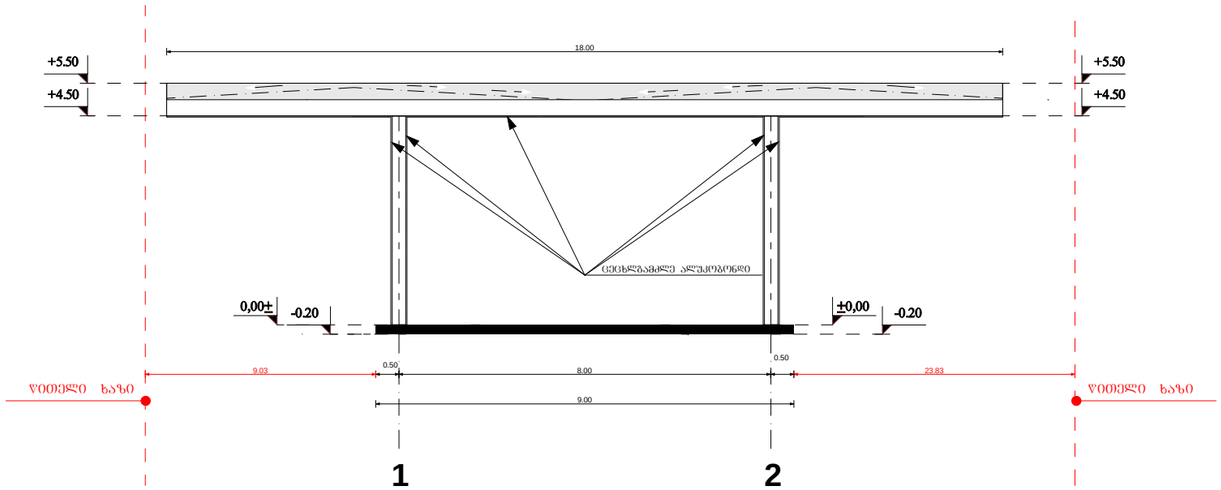

საპროექტო ფარდულის ჭრილი 2-2 ღერძებში 1:100 მ.

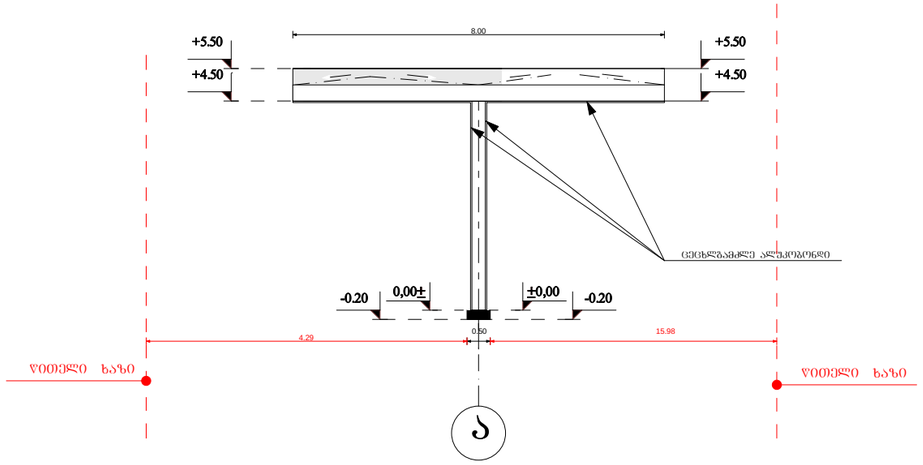

			დაკვეთა№73	ობიექტი№	
დირექტორი	დ.ჩახტაური				
პრ.მთ.ინ.	ვ.მურალაშვილი			თარიღი	25.09.2018
დააპროექტა	ქ.ჩახტაური		ქ. თბილისი, მარშალ გელოვანის გამზირი, მარჯვენა მხარეს (ნაკვეთი 25/38)		
შეამოწმა	ნ.ხინჩიკაშვილი				
			შპს "ბიოსფერო +"-ს კუთვნილი ავტოგასამართი კომპლექსი	სტადია	ფურცალი	ფურ-ბი
				1:100	4	4
			შენობა-ნაგებობების შსაფრთხოების წესების შესაბამისობა. ფარდულის ჭრილები 1-1 და 2-2.	შპს "ინჟინერი"		

არსებული ბენზინის რეზერვუარების ჭრილი

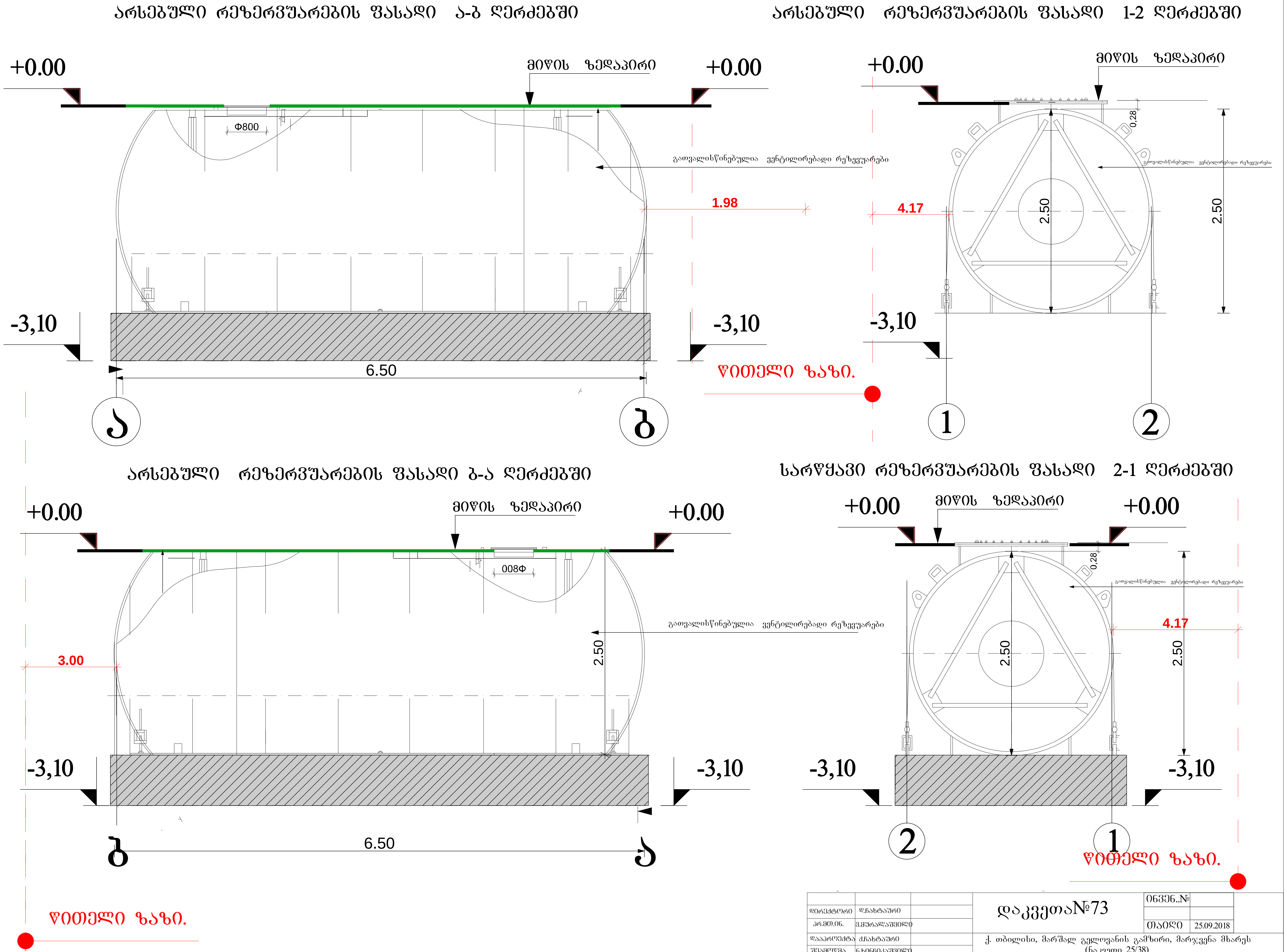

დირექტორი	დ.ჩახტაური	დაკვეთა№73	ინვენ.№
პრ.მთ.ინ.	ვ.მურალაშვილი		თარიღი 25.09.2018
დააპროექტა	ქ.ჩახტაური	ქ. თბილისი, მარშალ გელოვანის გამზირი, მარჯვენა მხარეს (ნაკვეთი 25/38)	
შეამოწმა	ნ.ხინჩიკაშვილი		
		შპს "ბიოსფერო +"-ს კუთვნილი ავტოგასამართი კომპლექსი	სტადია: მ. / ფურცელი: 3 / ფურ-ბი: 3
		საპროექტო რეზერვუარების ფასადები	შპს "ინჟინერი"