ჭრილი 2-2

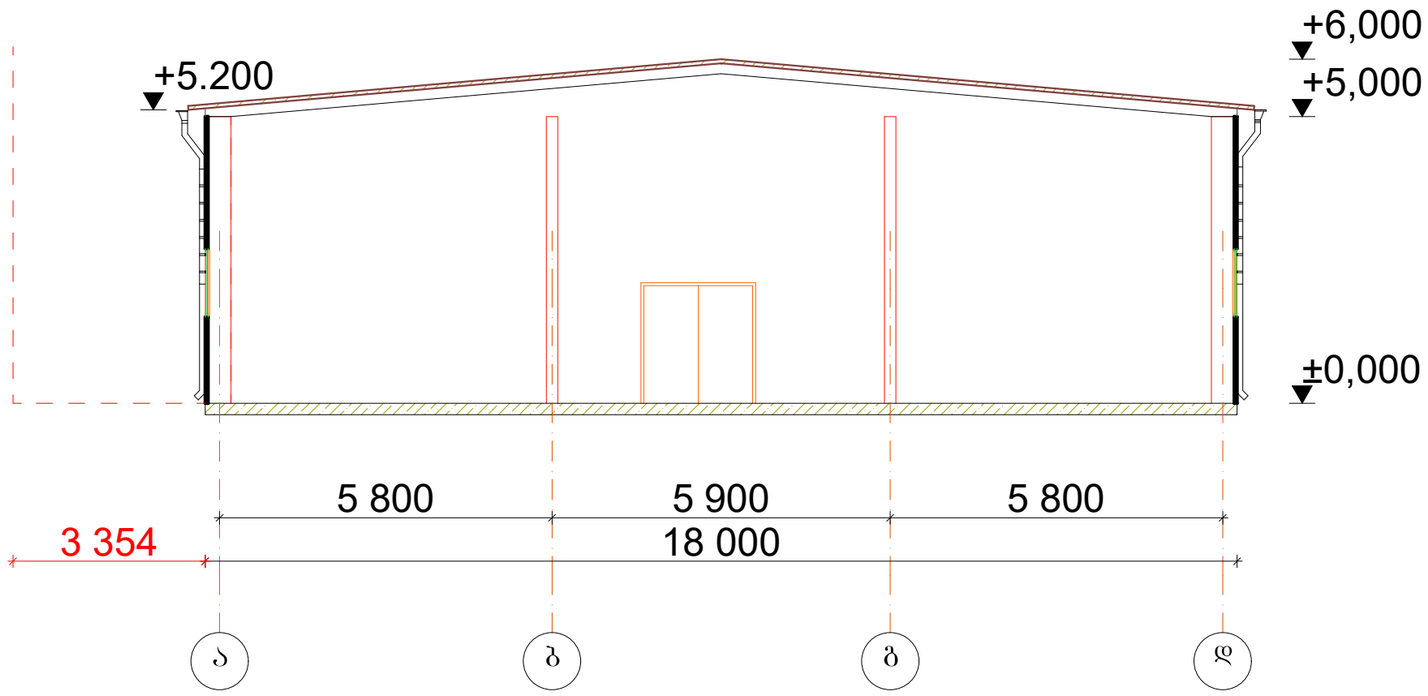

დასახელება	შპს TOURBILLION-ტურბილიონი	ნაკვეთის მდებარეობა: ქალაქი თბილისი , ორხევი , ქუჩა ახვლედიანი , N 3	
მისამართი	ოფისი C-313 დადიანის-7.თბილისი	დამკვეთი: იური ტყებუჩავა, ორგანიზაცია: შპს "სოლარი"	
TOURBILLION Timeless Architecture DESIGN THAT STANDS THE TEST OF TIME		დირექტორი	მ.კაპანაძე
		არქიტექტორი	თ.მახარობლიშვილი
		კონსტრუქტორი	
		ვიზუალიზაცია	ლ.კაპანაძე
		ფორმატი	ფურცელი
		A-3	მასშტაბი 1:100 09.11.2018 წ.

ჭრილი 1-1

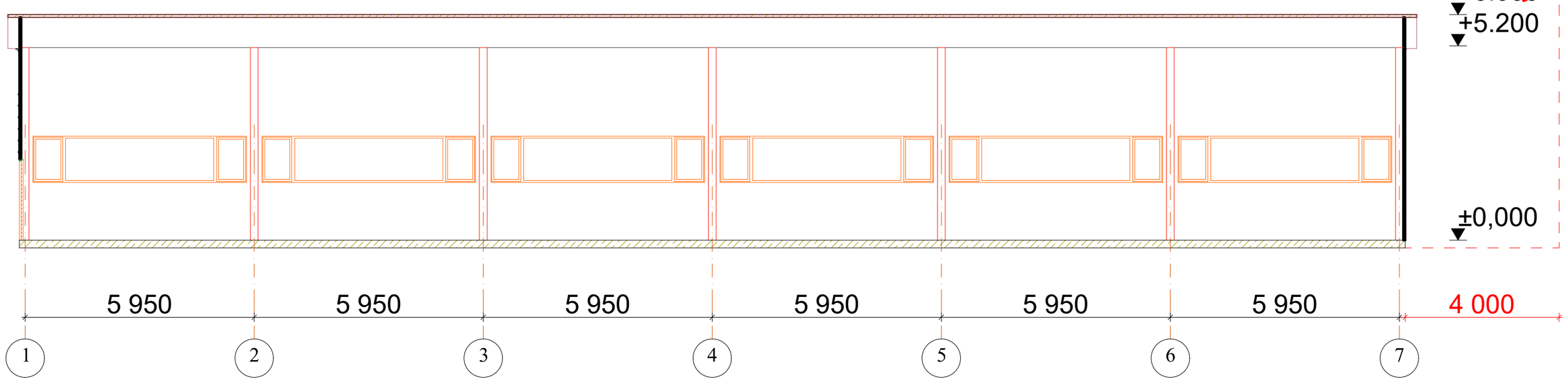

დასახელება	შპს TOURBILLION-ტურბილიონი	ნაკვეთის მდებარეობა: ქალაქი თბილისი , ორხევი , ქუჩა ახვლედიანი , N 3	
მისამართი	ოფისი C-313 დადიანის-7.თბილისი	დამკვეთი: იური ტყებუშავა, ორგანიზაცია: შპს "სოლარი"	
TOURBILLION Timeless Architecture DESIGN THAT STANDS THE TEST OF TIME		დირექტორი	მ.კაპანაძე
		არქიტექტორი	თ.მახარობლიშვილი
		კონსტრუქტორი	
		ვიზუალიზაცია	ლ.კაპანაძე
		ფორმატი	ფურცელი
		A-3	მასშტაბი 1:100 09.11.2018 წ.

ჭრილი 1-1

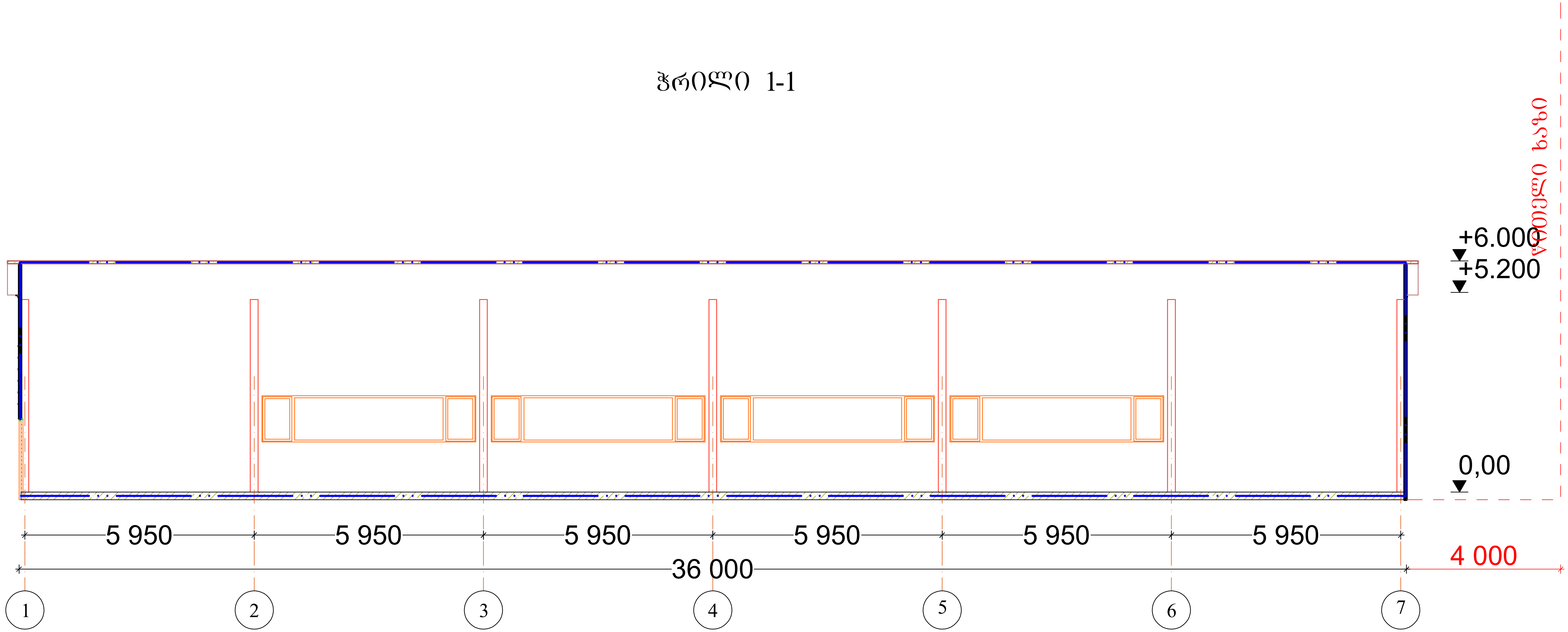

დასახელება	შპს TOURBILLION-ტურბილიონი	ნაკვეთის მდებარეობა: ქალაქი თბილისი , ორხევი , ქუჩა ახვლედიანი , N 3	
მისამართი	ოფისი C-313 დადიანის-7.თბილისი	დამკვეთი: იური ტყებუჩავა, ორგანიზაცია: შპს "სოლარი"	
		დირექტორი	მ.კაპანაძე	
		არქიტექტორი	თ.მახარობლიშვილი	
		კონსტრუქტორი		
		ვიზუალიზაცია	ლ.კაპანაძე	
		ფორმატი	ფურცელი	მასშტაბი 1:100 09.11.2018 წ.
		A-3		

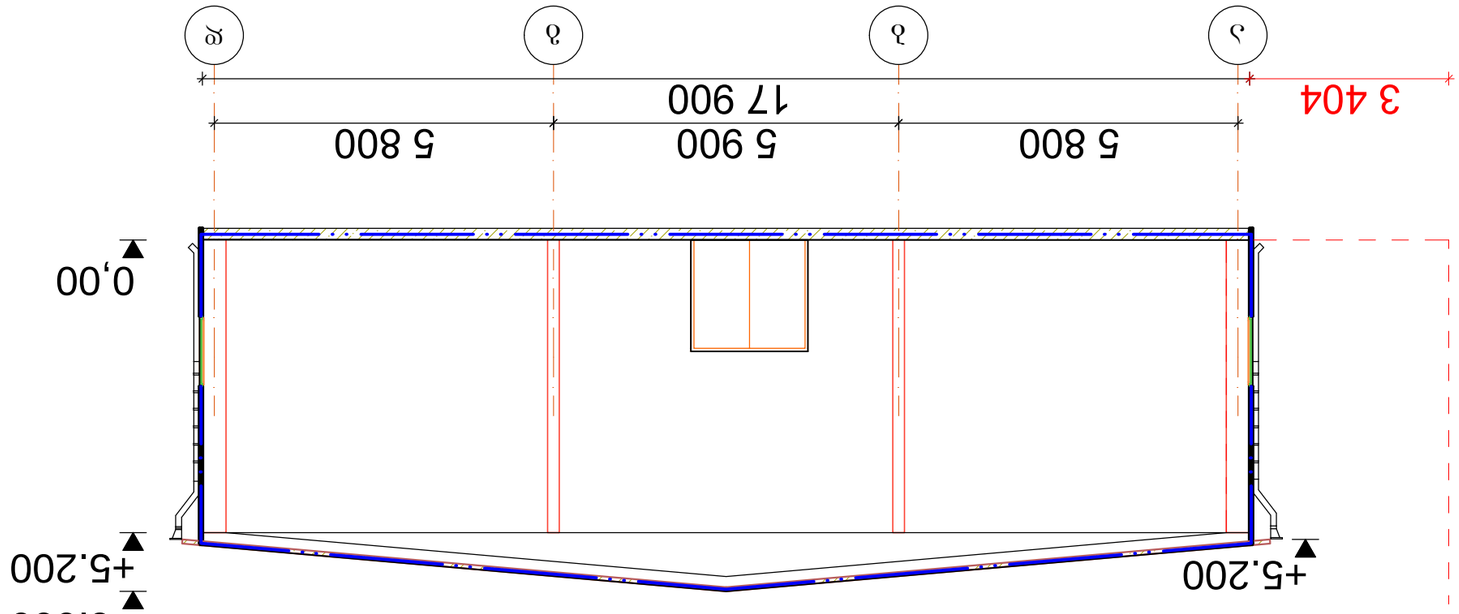

Разрез 2-2

	TOURBILLION–		
	С–313 –7.	: , : " "	Встраиваемое изображение #1 379D454E.jpg
		: , , , N 3	Встраиваемое изображение #1 CFEE62F0.jpg
			Масштаб указан в сантиметрах
		А–3	1:100 09.11.2018 .

დეტალიზაცია

სახურავზ დეფორმაციული ნაკერის მოწყობის დეტალი

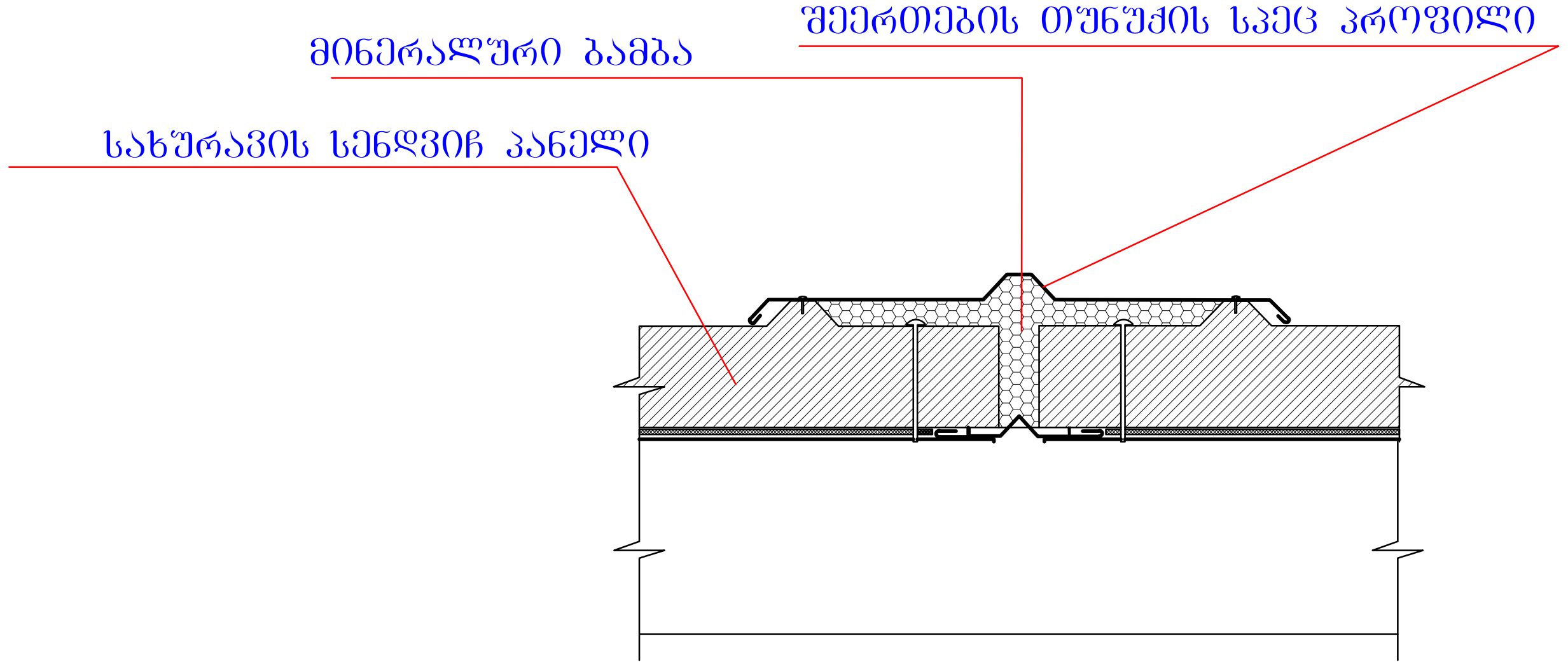

სახურავის პანელის და კედლის მოწყობის დეტალი
საწვიმარი ღარის მოწყობა

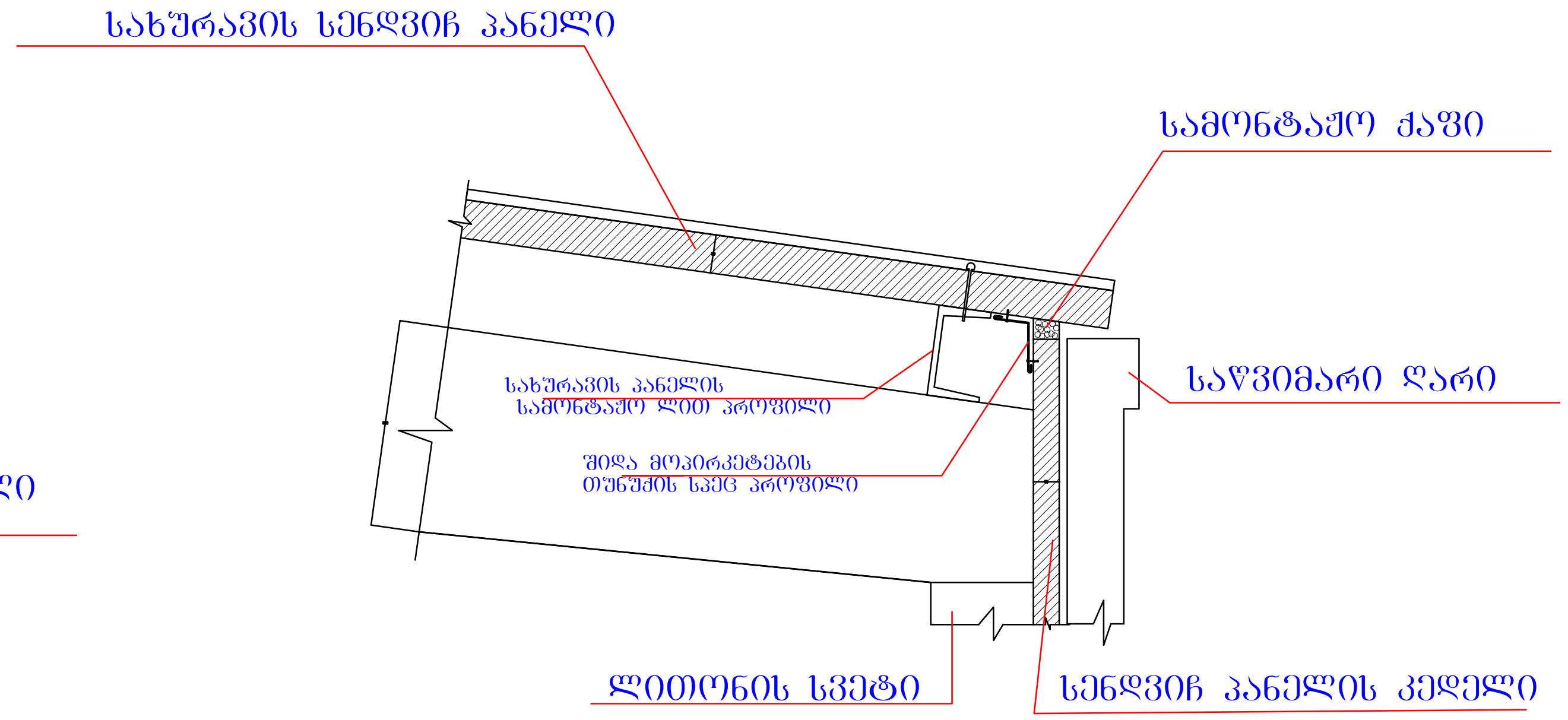

სახურავის კეხის შეერთების დეტალი

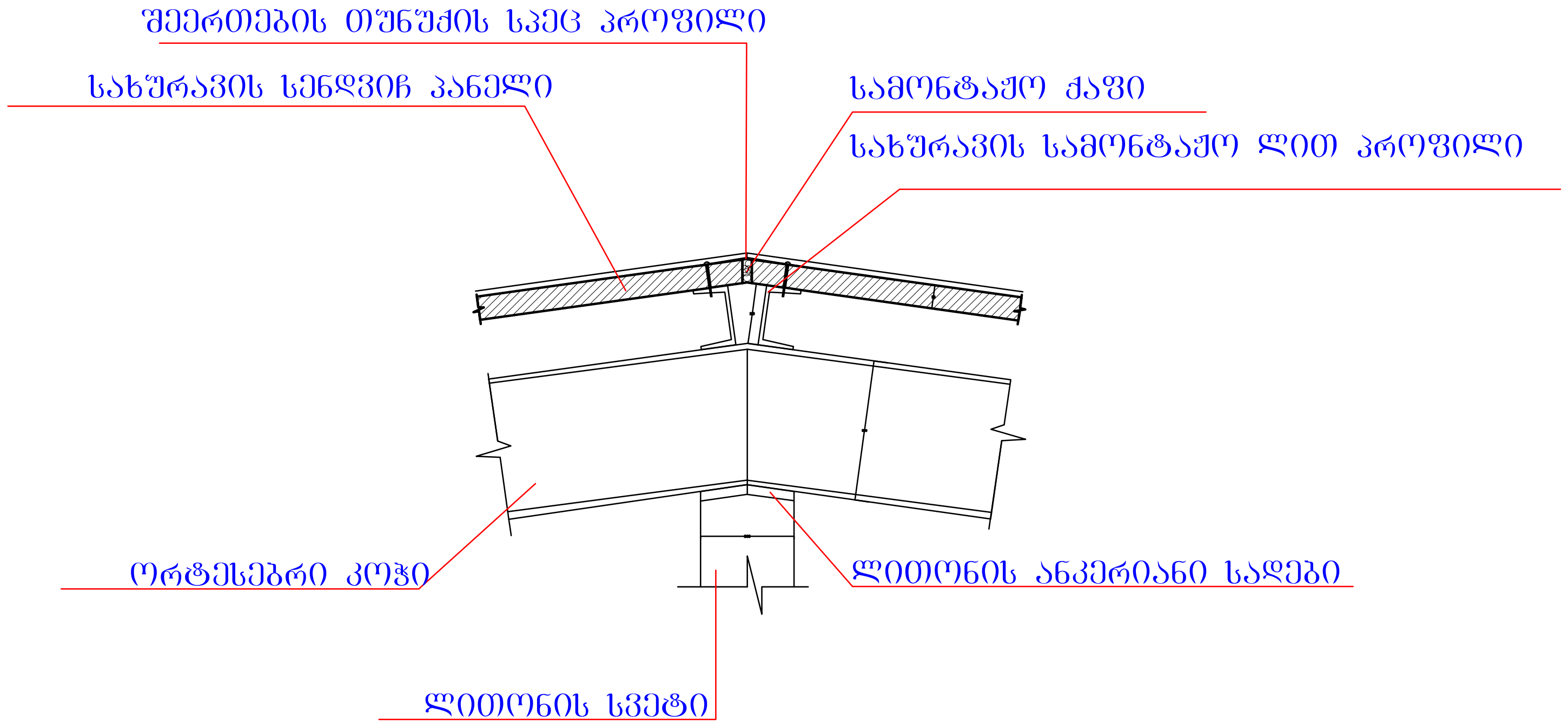

TOURBILLION–

C-313 –7.

: , , , N 3

: , : " "

Вставленное изображение #1 379D454E.jpg

Вставленное изображение #4 E7FEDE62.png

Вставленное изображение #6 C121E0A9.png

A-3

09.11.2018 .