გაცნობის თარიღი	გაცემის თარიღი
17.12.2018	17.12.2018

განხილვის საგანი :	სამუშაოების წარმოებაზე აქტის გამოცემა
დაინტერესებული პირი :	გოჩა ჩოჩოშვილი 01022004803
წარმოების საფუძველი :	განცხადება №: QN1630985
გასაჩივრების წესი :	გაცნობიდან ერთი თვის ვადაში, ქ. თბილისის საქალაქო სასამართლოში (მისამართი: ქ. თბილისი, დავით აღმაშენებლის ხეივანი, მე-12 კმ. №6)
აქტის მოქმედების ვადა :	აქტი ძალაშია გამოქვეყნებისთანავე

სააგენტოს გადაწყვეტილება № QN1630985

1. დაკმაყოფილდეს განმცხადებლის წერილობითი თხოვნა და მიეცეს თანხმობა განათავსოს ქ. თბილისში, აღმაშენებლის გამზირის მიმდებარედ, ქალაქ თბილისის მუნიციპალიტეტის ტერიტორიაზე - დროებითი ღობე, №1 დანართში მონიშნულ სავარაუდო მონაკვეთზე, №2 დანართით განსაზღვრული საგზაო მოძრაობის ორგანიზაციის სქემის შესაბამისად, უსაფრთხოების და ტექნიკური ნორმების სრული დაცვით, ქ. თბილისის მუნიციპალიტეტის მერიის სსიპ - ქ. თბილისის მუნიციპალიტეტის არქიტექტურის სამსახურთან შეთანხმებით.
2. სამუშაოების დაწყებამდე, განმცხადებელმა უზრუნველყოს სსიპ ქონების მართვის სააგენტოს გადაწყვეტილების და ქალაქ თბილისის მუნიციპალიტეტის მერიის ტრანსპორტის საქალაქო სამსახურთან შეთანხმებული დროებითი მოძრაობის ორგანიზაციის სქემის წარდგენა ქალაქ თბილისის საპატრულო პოლიციის დეპარტამენტში, შესათანხმებლად.
3. გადახდილ მომსახურების საფასურსა და პროგრამულად განსაზღვრულ ღირებულებას შორის სხვაობა (300 ლარი) განმცხადებელს დაუბრუნდეს პირველი მოთხოვნისთანავე, გადაწყვეტილების გაცნობიდან არაუგვიანეს 3 (სამი) თვის განმავლობაში სააგენტოსთვის მომართვის შემთხვევაში.
4. აქტი ძალაშია მისი გაცნობიდან 30 (ოცდაათი) კალენდარული დღის ვადით.

(ელექტრონული ფორმით გაცემული აქტის გაცნობისთვის დაინტერესებულ მხარეს განესაზღვრება ვადა - სააგენტოს მიერ აქტის გამოცემიდან 30 (ოცდაათი) კალენდარული დღის ოდენობით. თუ აღნიშნულ ვადაში დაინტერესებული პირი აქტს არ გაეცნობა აქტი ითვლება ძალადაკარგულად.)

საფუძველი:

“ცალკეული ხაზობრივი ნაგებობის განთავსების, სამუშაოების წარმოების ან/და მათი შემდგომი რეგისტრაციის თაობაზე თანხმობის გაცემის წესის დამტკიცების შესახებ“ ქალაქ თბილისის მუნიციპალიტეტის საკრებულოს 2014 წლის 22 დეკემბრის #19-75 დადგენილება; “ქალაქ თბილისის მუნიციპალიტეტის საჯარო სამართლის იურიდიული პირის – ქონების მართვის სააგენტოს მიერ გაწეული მომსახურებისა და დაჩქარებული მომსახურების საფასურის და ვადების განსაზღვრის შესახებ” ქალაქ თბილისის მუნიციპალიტეტის საკრებულოს 2014 წლის 22 დეკემბრის #19-74 დადგენილება; ,,ქალაქ თბილისის მუნიციპალიტეტის საჯარო სამართლის იურიდიული პირის – ქონების მართვის სააგენტოს დებულების დამტკიცების შესახებ” ქალაქ თბილისის მუნიციპალიტეტის საკრებულოს 2018 წლის 16 თებერვლის #13-42 დადგენილება

საპროექტო ფასადი
მ. 1:50

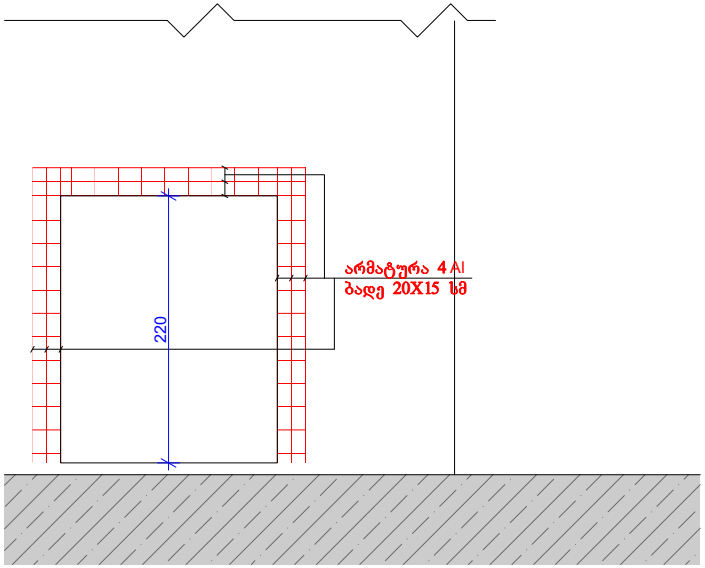

ჭრილი 1-1
მ. 1:50

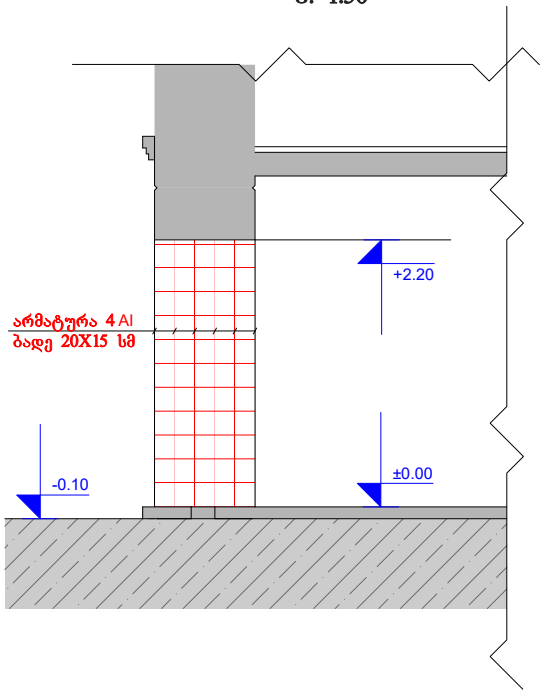

ჭ1

საპროექტო გეგმა
მ. 1:50

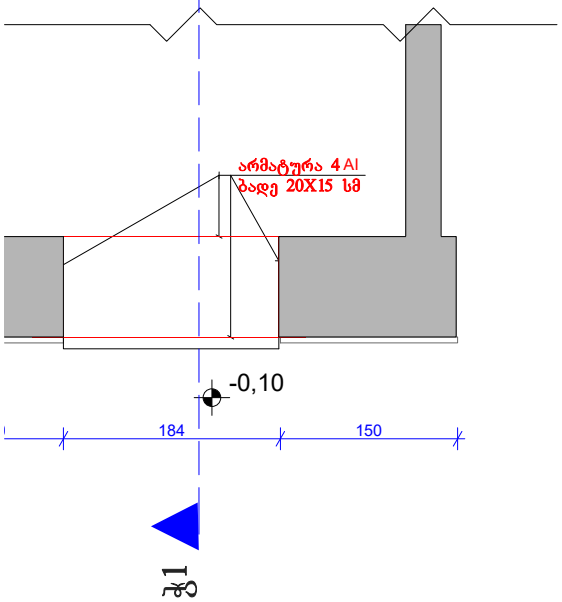

ჭ1

გაცნობის თარიღი	გაცემის თარიღი
17.12.2018	17.12.2018

განხილვის საგანი :	სამუშაოების წარმოებაზე აქტის გამოცემა
დაინტერესებული პირი :	გოჩა ჩოჩოშვილი 01022004803
წარმოების საფუძველი :	განცხადება №: QN1630985
გასაჩივრების წესი :	გაცნობიდან ერთი თვის ვადაში, ქ. თბილისის საქალაქო სასამართლოში (მისამართი: ქ. თბილისი, დავით აღმაშენებლის ხეივანი, მე-12 კმ. №6)
აქტის მოქმედების ვადა :	აქტი ძალაშია გამოქვეყნებისთანავე

სააგენტოს გადაწყვეტილება № QN1630985

1. დაკმაყოფილდეს განმცხადებლის წერილობითი თხოვნა და მიეცეს თანხმობა განათავსოს ქ. თბილისში, აღმაშენებლის გამზირის მიმდებარედ, ქალაქ თბილისის მუნიციპალიტეტის ტერიტორიაზე - დროებითი ღობე, №1 დანართში მონიშნულ სავარაუდო მონაკვეთზე, №2 დანართით განსაზღვრული საგზაო მოძრაობის ორგანიზაციის სქემის შესაბამისად, უსაფრთხოების და ტექნიკური ნორმების სრული დაცვით, ქ. თბილისის მუნიციპალიტეტის მერიის სსიპ - ქ. თბილისის მუნიციპალიტეტის არქიტექტურის სამსახურთან შეთანხმებით.
2. სამუშაოების დაწყებამდე, განმცხადებელმა უზრუნველყოს სსიპ ქონების მართვის სააგენტოს გადაწყვეტილების და ქალაქ თბილისის მუნიციპალიტეტის მერიის ტრანსპორტის საქალაქო სამსახურთან შეთანხმებული დროებითი მოძრაობის ორგანიზაციის სქემის წარდგენა ქალაქ თბილისის საპატრულო პოლიციის დეპარტამენტში, შესათანხმებლად.
3. გადახდილ მომსახურების საფასურსა და პროგრამულად განსაზღვრულ ღირებულებას შორის სხვაობა (300 ლარი) განმცხადებელს დაუბრუნდეს პირველი მოთხოვნისთანავე, გადაწყვეტილების გაცნობიდან არაუგვიანეს 3 (სამი) თვის განმავლობაში სააგენტოსთვის მომართვის შემთხვევაში.
4. აქტი ძალაშია მისი გაცნობიდან 30 (ოცდაათი) კალენდარული დღის ვადით.

(ელექტრონული ფორმით გაცემული აქტის გაცნობისთვის დაინტერესებულ მხარეს განესაზღვრება ვადა - სააგენტოს მიერ აქტის გამოცემიდან 30 (ოცდაათი) კალენდარული დღის ოდენობით. თუ აღნიშნულ ვადაში დაინტერესებული პირი აქტს არ გაეცნობა აქტი ითვლება ძალადაკარგულად.)

საფუძველი:

“ცალკეული ხაზობრივი ნაგებობის განთავსების, სამუშაოების წარმოების ან/და მათი შემდგომი რეგისტრაციის თაობაზე თანხმობის გაცემის წესის დამტკიცების შესახებ“ ქალაქ თბილისის მუნიციპალიტეტის საკრებულოს 2014 წლის 22 დეკემბრის #19-75 დადგენილება; “ქალაქ თბილისის მუნიციპალიტეტის საჯარო სამართლის იურიდიული პირის – ქონების მართვის სააგენტოს მიერ გაწეული მომსახურებისა და დაჩქარებული მომსახურების საფასურის და ვადების განსაზღვრის შესახებ” ქალაქ თბილისის მუნიციპალიტეტის საკრებულოს 2014 წლის 22 დეკემბრის #19-74 დადგენილება; ,,ქალაქ თბილისის მუნიციპალიტეტის საჯარო სამართლის იურიდიული პირის – ქონების მართვის სააგენტოს დებულების დამტკიცების შესახებ” ქალაქ თბილისის მუნიციპალიტეტის საკრებულოს 2018 წლის 16 თებერვლის #13-42 დადგენილება