შინაარსი

I განმარტებითი ბარათი

1. საერთო ნაწილი.

2. დემონტაჟის პირობების დახასიათება.

3. სადემონტაჟო ობიექტის დახასიათება და ტექნიკურ-ეკონომიკური მაჩვენებლები.

4. სადემონტაჟო მოედნის ორგანიზაცია.

5. სამუშაოთა წარმოების წესები და მეთოდები.

6. დემონტაჟის ხანგძლივობის დადგენა.

7. უსაფრთხოების ტექნიკა.

8. გარემოს დაცვის ღონისძიებები.

II ძირითადი სადემონტაჟო მანქანების და სატრანსპორტო საშუალებების მოთხოვნილებათა უწყისი.

III სადემონტაჟო გენ.გეგმა.

IV დემონტაჟის წარმოების გრაფიკი.

I განმარტებითი ბარათი

1. საერთო ნაწილი

ა) სადემონტაჟო ორგანიზაციის პროექტის დამუშავებას საფუძვლად დაედო შემდეგი მონაცემები:

- დავალება დაპროქტებაზე;

- პროექტით მიღებული არქიტექტურული და კონსტრუქციული გადაწყვეტები;

- სადემონტაჟო რაიონის სიტუაციური გეგმა;

ბ) დემონტაჟის ორგანიზაციის პროექტი შესრულებულია მოქმედი სადემონტაჟო ნორმების, წესების და სახელმწიფო სტანდარტების (მათ შორის ხანძარფეთქებადი უსაფრთხოების) შესაბამისად. ნორმატიული დოკუმეტის ჩამონთვალი მოცემულია III თავში (გამოყენებული ლიტერატურა), აგრეთვე შესაბამის თავებში და ქვეთავებში.

2. დემონტაჟის პირობების დახასიათება

დემონტაჟისათვის გამიზნული ტერიტორია მდებარეობს ქ.თბილისი, გომბორის ქ.№46/9-ში, საკადასტრო კოდით: 01.12.13.045.065. არსებულ ტერიტორიაზე უნდა განხორციელდეს არსებული შენობების (შენობა №1-№2-№3) სრული დემონტაჟი.

3. სადემონტაჟო ობიექტის დახასიათება და ტექნიკურ-ეკონომიკური მაჩვენებლები.

სადემონტაჟო შენობები წარმოადგენს ერთ სართულიან საცხოვრებელ ფართს, სარდაფით. მათი მაქსიმალური საერთო ზომები გეგმაში არის: 12.60X5.00 მ-ს. შენობის მაქს.სიმაღლე წარმოადგენს ნულოვანი ნიშნულიდან ზემოთ +2.75 მ-ს და -2.10 მ-ს ნულოვანი ნიშნულიდან ქვემოთ.

შენობის მზიდი ელემენტები შედგება შემდეგი ელემენტებისაგან:

საძირკველიბი: მონოლითური რკინა ბეტონის ლენტური.

სვეტები:	მონოლითური რკინა ბეტონის.
კედლები:	საამშენებლო ბლოკის და ქვის წყობა, ცემენტისა და ქვიშის ხსნარზე.
გადახურვის ფილები:	არ გააჩნია.

4. სადემონტაჟო მოედნის ორგანიზაცია

ა) სადემონტაჟო მოედნის ორგანიზაცია –გულისხმობს სადემონტაჟო წარმოების მომზადებას საინჟინრო თვალსაზრისით სნ და წ 3.01.01-85 №1 და №2 დებულებების მიხედვით.

ბ) სადემონტაჟო სამუშაოთა წარმოებისათვის აუცილებელია უსაფრთხოების და ხანძარ საწინააღმდეგო ღონისძიებების დაცვა. ამ მიზნით მუშა მოსამსახურეებზე უნდა ჩატარდეს ინსტრუქტაჟი გამოცდებს ჩატარებით.

გ) წარმოდგენილი მოპ-ი მოცულობითი და შინაარსით სნ და წ 3.01.01-85 №1.13 მოთხოვნილებებს საწარმო განაშენიანებაში სამუშაოთა წარმოების თაობაზე.

5. სამუშაოთა წარმოების წესები და მეთოდები

1. მოსამზადებელი სამუშაოები:

მოსამზადებელი სამუშაოებით იწყება სადემონტაჟო ციკლი.

2. სადემონტაჟო სამუშაოების დაწყება:

რკინა-ბეტონის მზიდი ელემენტების ჩახსნა დემონტაჟის სამუშაოები უნდა წარიმართოს თანამედროვე ტექნიკური და ტექნოლოგიური სამუშაოების გამოყენებით. ქარგილები უნდა იყოს ინვენტარულ-გადასაადგილებელი, ადვილად დასაშლელი და დიდი გაბარიტული. არმატურის ნაკეთობების ჩაჭრა უნდა განხორციელდეს ბეტონის მოცილების შემდგომ მონაზომებად.

ა) სამუშაოთა წარმოების უწყვეტობისა და ტექნოლოგიების უზრუნველსაყოფად აუცილებელია ობიექტის აღჭურვა ცხრილში

ჩამოთვლილი (II თავი) მანქანა-მექანიზმებით, ინსტრუმენბტებითა და დანადგარებით.

6. დემონტაჟის ხანგძლივობის დადგენა

ობიექტის სადემონტაჟო სამუშაოების ხანგძლივობის სამუშაოებს წარმართვის თვალსაზრისით ობიექტი ერთ სართულიანი საცხოვრებელი დანიშნულების შენობებია, სარდაფით. პროექტის მიხედვით ხდება მისი სრული დემონტაჟი. გარე პერიმეტრით-საპროექტო, არქიტექტურულ-მოცულობითი და კონსტრუქციული გადაწყვეტილებითი სირთულის მიხედვით საშუალო კატეგორიისაა.

სადემონტაჟო სამუშაოების ხანგძლივობა შესაბამისად შენობის მახასიათებლების მიხედვით განისაზღვროს T=1 თვეს.

7. უსაფრთხოების ტექნიკა

ა) უცხო პირთა, ასევე სადემონტაჟო ოპერაციებში დაუსაქმებელი მუშა მომსახურეთა ყოფნა სამშნებლო მოედანზე დაუშვებელია.

ბ) მუშა-მომსახურე პერსონალს უნდა ჩაუტარდეს ინსტრუქტაჟი მშენებლობაზე უსაფრთხოების ტექნიკის უზრუნველყოფის საკითხებზე, ასევე ტარდება გამოცდაც.

გ) სამუშაოთა წარმოების უზრუნველყოფისათვის და ტექნოლოგიების ურზრუნველსაყოფად ასევე აუცილებელია ობიექტის აღჭურვა განმარტებით ბარათში მოცემული ცხრილის მიხედვით, მანქანა-მექანიზმებით, ინსტრუმენტებით და დანადგარებით.

ც) მომუშავეთა შორის უსაფრთხოების ღონისძიებები უნდა იყოს დაცული სამენოტაჟო სამუშაოთა წარმოების ყველა ეტაპზე, (უსაფრთხოების ტექნიკა მშენებლობაში) და სხვა ნორმატიულ-საკანონმდებლო დოკუმენტების მითითების შესაბამისობით. მათგან ყურადღება მახვილდება შემდეგზე:

1. სამუშაო ადგილები მუშაობის პირობებისა და ტექნოლოგიების გათვალისწინებით უზრუნველყოფილი უნდა იყოს კოლექტიური დაცვისა და სიგნალიზაციის საშუალებით.

2. საწყის ეტაპზე უნდა მოხდეს გადახურვის ნარჩენი ელემენტების მოშორება და გატანა.

3. საჭიროა ჩაიხსნას ნაწილობრივ რკინა ბეტონის სვეტებს შორის დამაკავშირებელი ფერმები ეტაპობრივად. ამავე დროს ვინაიდან არ ხერხდება მათი დასაწყობება, ისინი გატანილი უნდა იქნას სამშენებლო მოედნიდან სამუშაოების პარალელურად.

3. ელექტრო უსაფრთხოების წესები ჩამოყალიბებულია სახსტანდარტში 12.10.13-88. ელექტრო კარადა უნდა იყოს ჩაკეტილ მდგომარეობაში. ელექტრო კაბელები.სადენები და მოწყობილობები კი იზოლირებული.

4. იკრძალება ვიბრატორის სხვა ადგილზე გადატანა მისი ელექტრო ქსელიდან გამორთვის გარეშე.

5. სადემონტაჟო მოწყობილობათა ჩართვა საბინაო ელ.ქსელში აკძალულია. თელასის ტექნიკური ზედამხედველობის სამსახურთან შეთანხმებით , ნებადართული სატრანსფორმატორო ქვესადგურებიდან უნდა მოხდეს სამწვერიანი ელ. კაბელის შემოყვანა დახურულ კარადაში, მრიცხველის დაყენება, საიდანაც ძალოვანი და გასანათებელი სადენები გაიმერთება.

6. სადემონტაჟო სამუშაოები ტარდება ძირითადად მუშათა ძალითა და მცირე ზომის პნევმატური იარაღების გამოყენებით. სწორედ ამიტომ ჩასატარებელი სამუშაოები არ არის საფრთხის შემცველი მიმდებარე მიწის ნაკვეთებზე არსებულ შენობა ნაგებობებისათვის და არ მოახდენს მათზე უარყოფით ზეგავლენას.

7. ეკოლოგია და ბუნების დაცვის საკითხები

ა) დემონტაჟის სამუშაოების დაწყება დაიშვება ქ.თბილისის მერიის ს.ს.ი.პ. არქიტექტურის სამსახურის მიერ გაცემული ნებათვის შემდეგ. დემონტაჟი აუცილებელია განხორციელდეს ბუნების დაცვით და ჰაერის დაბინძურების საწინააღმდეგო ღონისძიებების დაცვით.

ბ) გარემოს დაცვის სამსახურის ნებართვის გარეშე ობიექტის სიახლოვეს იკრძლაება მრავალწლიანი ხეების და ნარგავების მოჭრა ან განადგურება.

გ) არსებულ საკანალიზაციო ჭებში ბეტონის ნარჩნების და ლითონის მორჩენილი მასალების მილსადენების ჩარეცხვა ან მათი დანაგვიანება სამშენებლო ნარჩენებით დაუშვებელია.

დ) სადემონტაჟო სამუშაოების დამთავრების პერიოდში არ მოხდეს მოედნიდან სამშენებლო ნაგვის ღიად დატოვება, რათა ამ შემხვევაშიც არ მოხდეს მტვრის გაბნევა. მოედნიდან ნაგვის გატანა უნდა მოხდეს მანქანა მექანიზმების დახმარებით სადემონტაჟო სამუშაოების პერიოდში ეტაპობრივად და სამუშაოების პარალელურად.

II ძირითადი სადემნტაჟო მანქანებისა და სატრანსპორტო საშუალებების მოთხოვნილებათა უწყისი

№	დასახელება	მარკა	რაოდ.ცალი
1	თვითმცლელი, ძარიანი და სპეცავოტრანსპორტი სხვადასხვა სამშ. ტვირთის გასატანად		1
2	ზედაპირული ვიბრატორი	ს-697	1
3		სო- 48	1
4		სო-89	1
5		სო-54	1
6	ელ.შესადუღებელი აპარატი	კომპ.	1
7		სპ-2	1
8	პნევმატური ინსტრუმენტი:საბურღი, ხრახნდამჭერი და სხვა		
9	სხვადასხვა დანიშნულების ხელის მოწყობილობა-ინსტრუმენტები;ნიჩბები,ბრები,წერაქვები და სხვა		
მითითებები:რეკომენდირებული მაქანა-დანადგარები და ინსტრუმენტ.მოწყობილობა			

შესაძლებელია შეიცვალოს ანალოგიური ან უფრო ახალი დანადგარებით.

გომბორის ქ.№46/9						
სადემონტაჟო სამუშაოების კალენდარული გეგმა						
	გომბორის ქ.№46/9 მოსამზადებელი სამუშაოები	დემონტაჟის ხანგძლივობის განრიგი	დღეების რაოდენობა დემონტაჟის პერიოდების მიხედვით			
			I კვირა	II კვირა	III კვირა	IV კვირა
1	2	3	4	5	6	7
1	მოსამზადებელი სამუშაოები	1				
2	გადახურვის ნარჩენი ელემენტების დაშლის სამუშაოები	2				
3	საყრდენი სვეტების და ტიხრების დემონტაჟი	3				
4	სამშენებლო ნაგვის გატანა	4				

შენობა ნაგებობის სადემონტაჟო სამუშაოები მოიცავს 24 სამუშაო დღეს

ქ.თბილისი, დიდუბე-ჩუღურეთის რაიონი, გომბორის ქ.№46/9

შ.პ.ს. "ახალი ქსელები"-ს საკუთრებაში დარეგისტრირებული 56 კვ.მ.,

არასასოფლო-სამეურნეო მიწის ნაკვეთის ტოპოგრაფიული გეგმა 1:500მ

სადემონტაჟო გენ.გეგმა 1:500მ

ჩ

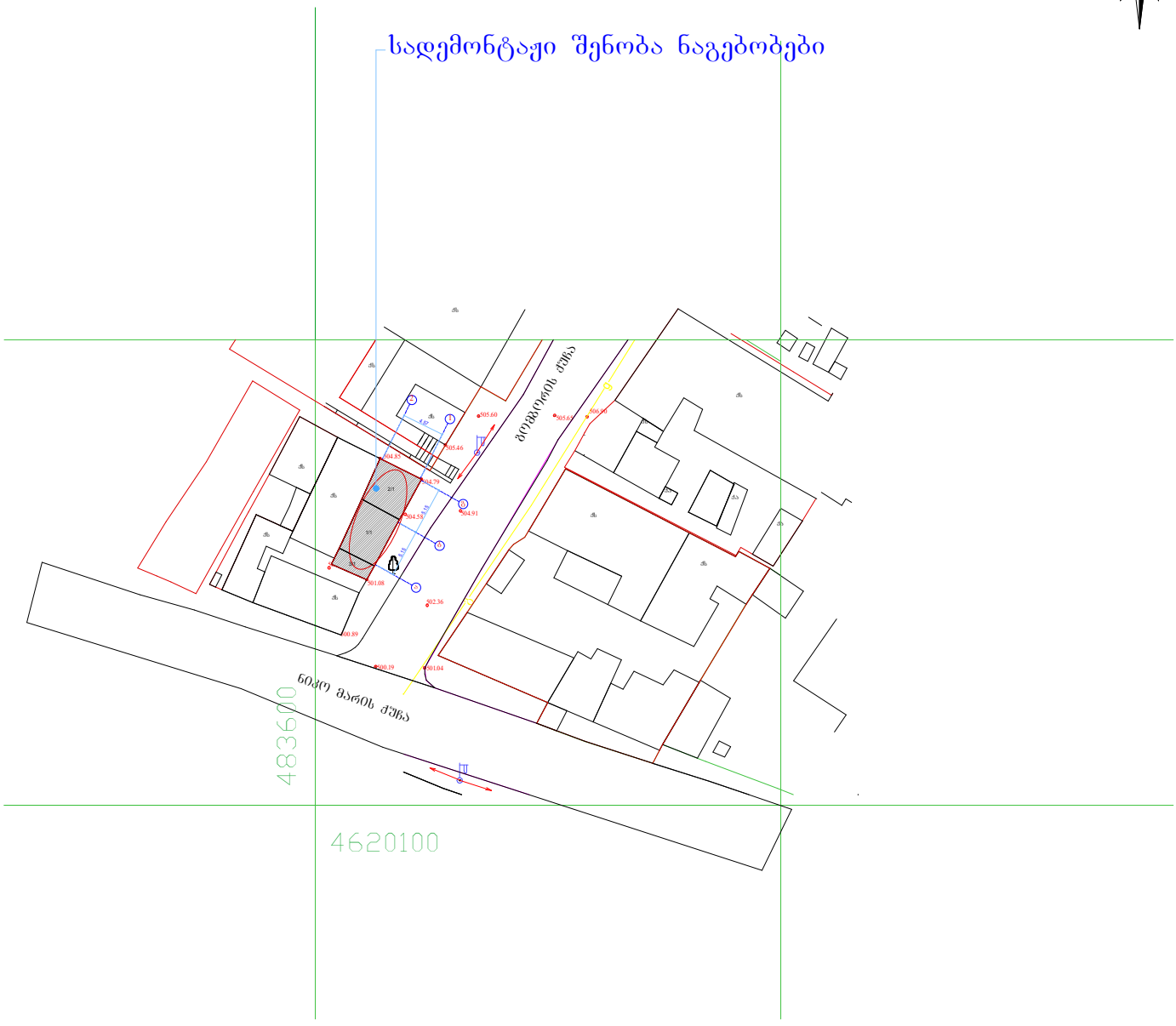

პირობითი აღნიშვნები

ჭ შ 1984 -ის კოორდინატთა სისტემის თ პროექცია

ქს	საცხ. შენობა		ხის ღობე	წ	წყალგაყვანილობა
ქა	არასაცხ. შენობა		ღობე	გ	გაზი
	ფარდული		ქვის კედელი	კ	კანალიზაცია
	მშენებარე შენობა		კედელი	სან	სანიაღვრე
	სატრანსფორ. ჯიხური		ფლატე	კბ	კავშირგაბმულობა
	ხეები		რკინიგზა	ელ.	ელ. ქსელები
	გარე განათება		სამგზავლო ურეო ჭები	თგ	გათბობა
			ელ. გადამცემი ხაზი		

შენიშვნა: 1) ——— ნაკვეთის საზღვარი (თუ იგი არის ნახაზზე) მითითებულია დამკვეთის მიერ

2) მიწის სამუშაოების შესრულებისას შეატყობინეთ კომუნიკაციის წარმომადგენლებს

შპს „იუნაითედ ჯორჯია"
მის. თბილისი, გამრეკელის ქ№20

UNITED GEORGIA

დირექტორი:		ნ.ხვითარია
აზომა:		თ.თოფურია
დახაზა:		თ.თოფურია
დამკვეთი		შ.პ.ს. "ახალი სქელები"
მასშტაბი: 1:500		18.12.2018 წ.

შენობა №1-2-3 სარდაფის სართულის გეგმა1:100მ

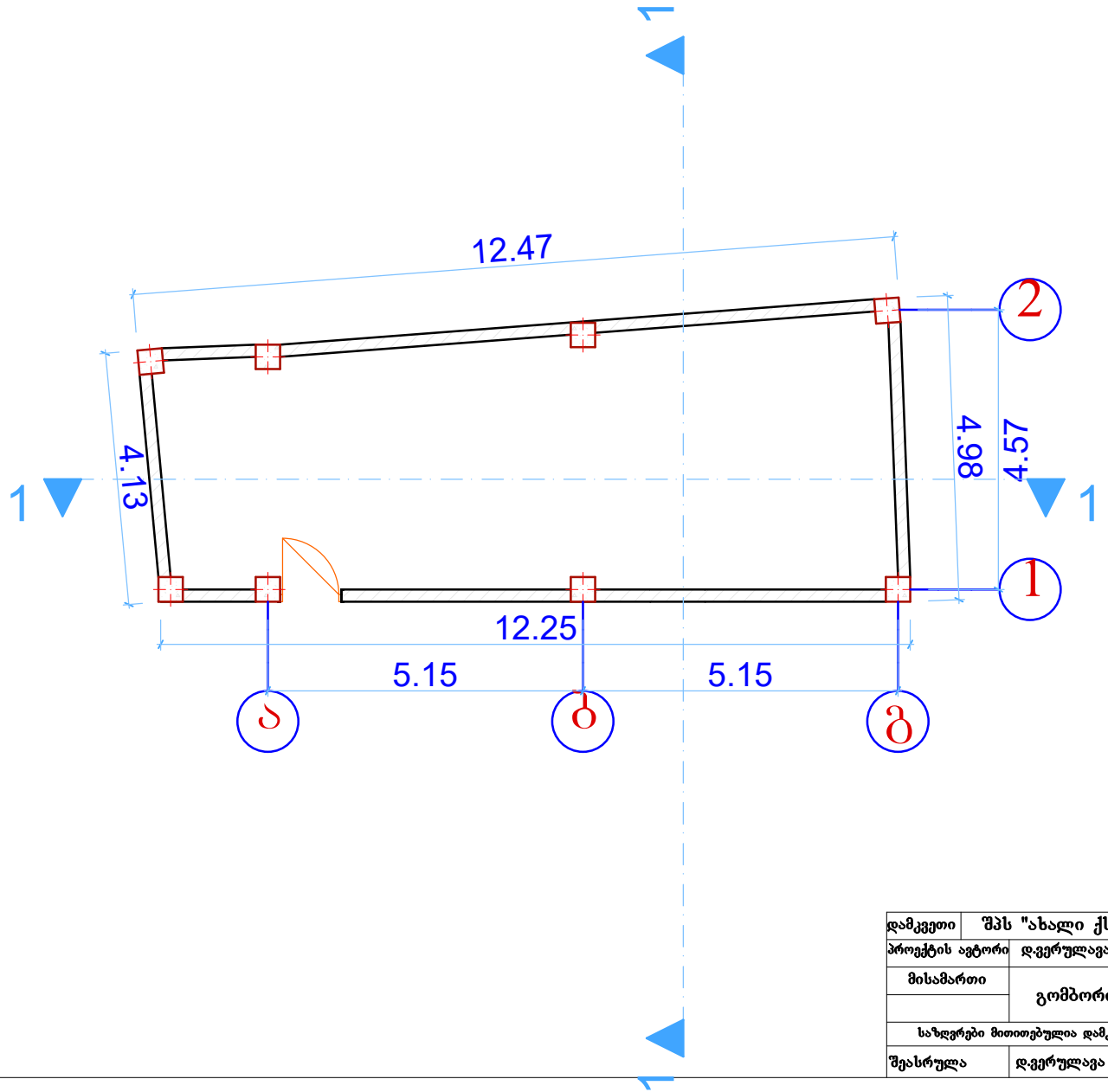

დამკვეთი	შპს "ახალი ქსელები"		UNITED GEORGIA		
პროექტის ავტორი	დ.ვერულავა				
მისამართი	გომბორის ქ.№46		საცხოვრებელი სახლი	სტადია	ფურცელი	რაოდ.
				მ. პ.	ა –4	
საზღვრები მითითებულია დამკვეთის მიერ				თარიღი	დაკვეთა	მასშტაბი
შეასრულა	დ.ვერულავა		გეგმა	30.09.2018		1 : 100

შენობა №1-2-3
I სართულის გეგმა1:100მ

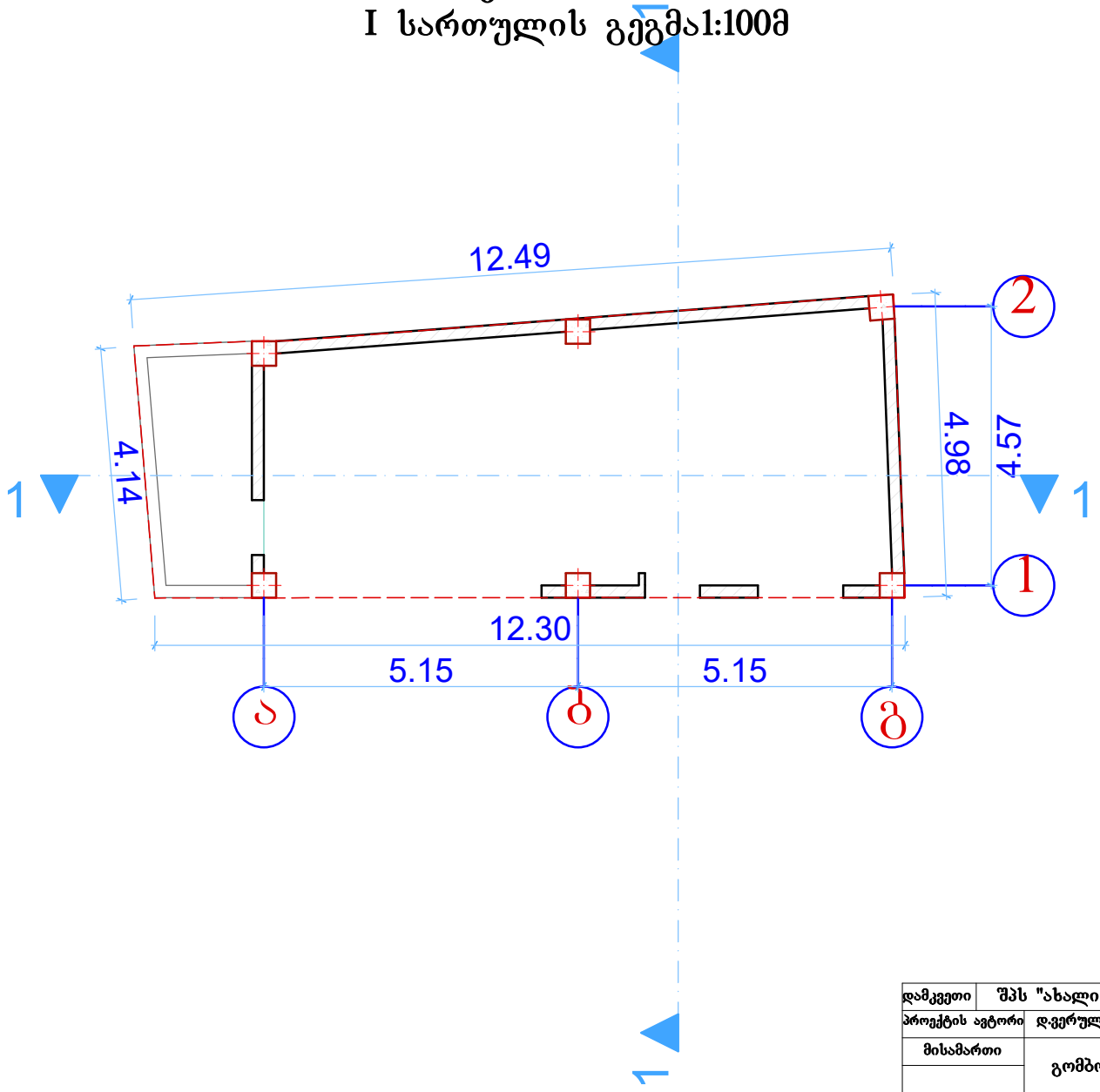

დამკვეთი	შპს "ახალი ქსელები"		UNITED GEORGIA		
პროექტის ავტორი	დ.ვერულავა				
მისამართი	გომბორის ქ.№46		საცხოვრებელი სახლი	სტადია: მ. პ.	ფურცელი: ა –4
საზღვრები მითითებულია დამკვეთის მიერ					
შეასრულა	დ.ვერულავა		გეგმა	თარიღი: 30.09.2018	დაკვეთა:
					სასწორი: 1 : 100

შენობა №1-2-3

არსებული 1-1 ჭრილი 1-2 ღერძზე

1:100მ

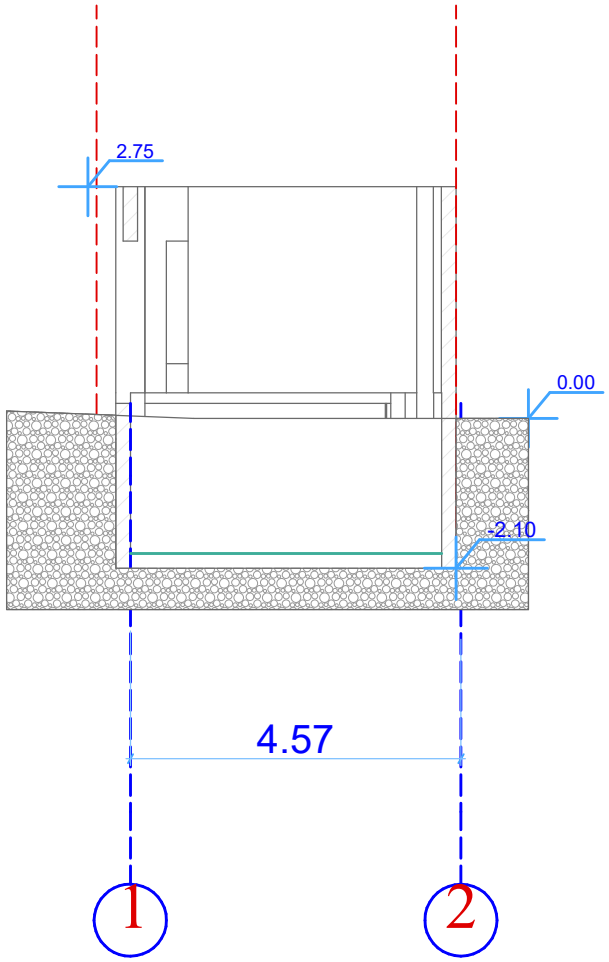

შენობა №1-2-3

არსებული 2-2 ჭრილი გ-ა ღერძზე

1:100მ

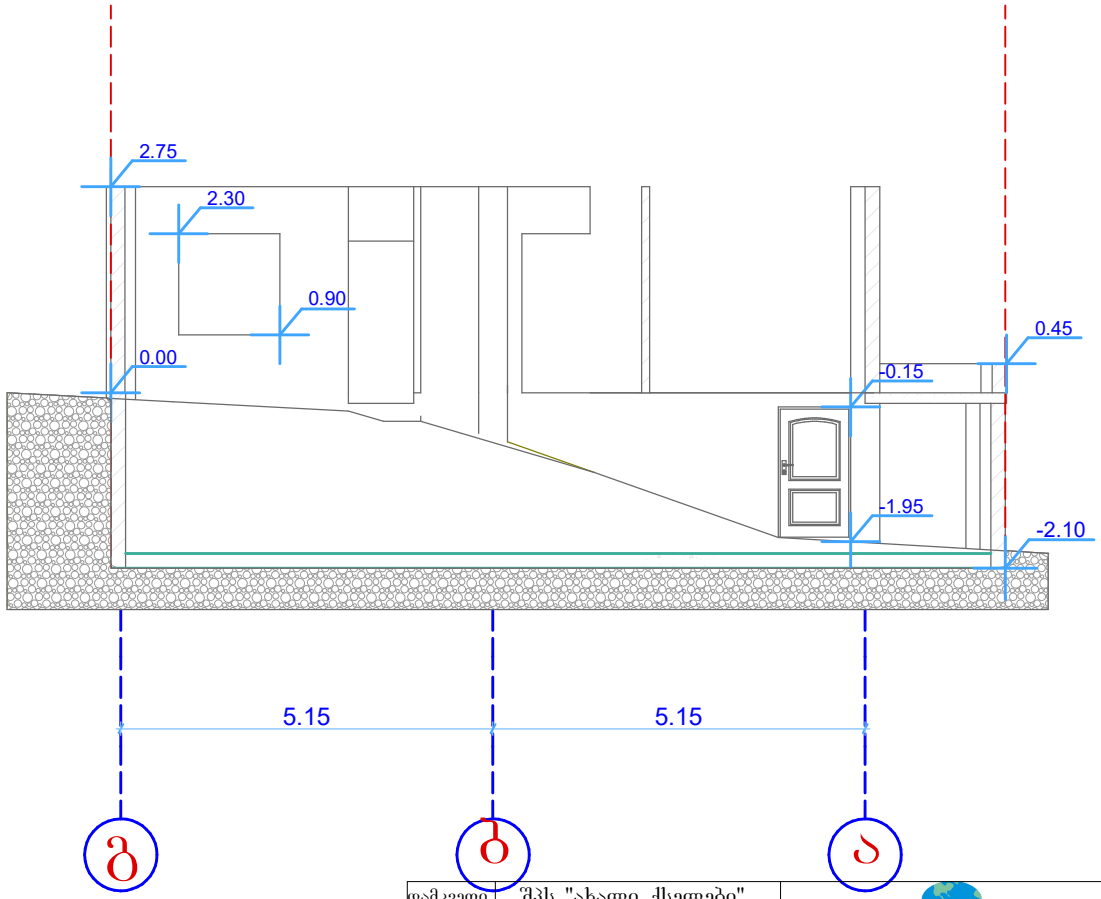

დამკვეთი	შპს "ახალი ქსელები"		UNITED GEORGIA		
პროექტის ავტორი	დ.ვერულავა				
მისამართი	გომბორის ქ.№46		საცხოვრებელი სახლი	სტადია	ფურცელი	რაოდ.
				ა. ა.	ა –4	
საზღვრები მითითებულია დამკვეთის მიერ				თარიღი	დაკვეთა	მასშტაბი
შეასრულა	დ.ვერულავა		ჭრილი	30.09.2018		1 : 100

შენობა №1-2-3
არსებული ფასადი ა-გ ღერძზე 1:100მ

საკადასტრო საზღვარი

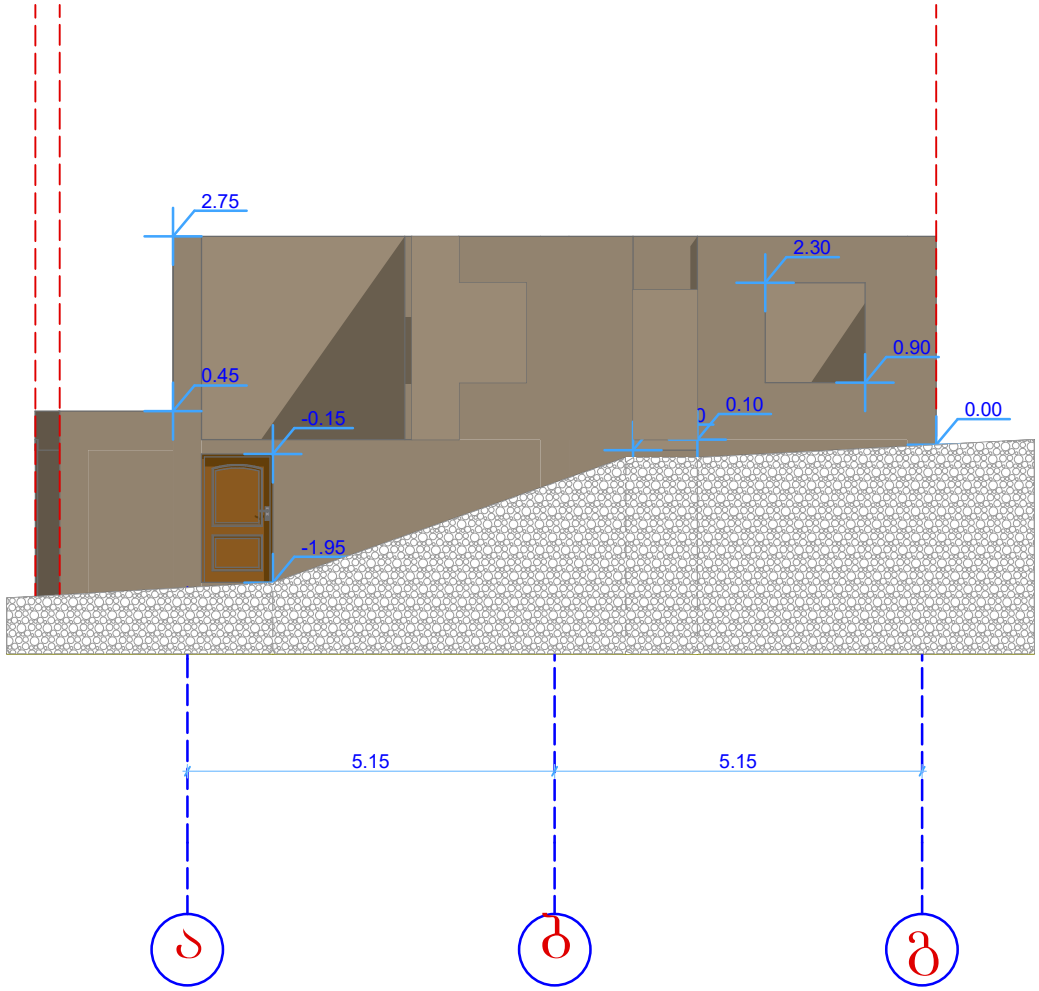

დამკვეთი	შპს "ახალი ქსელები"		UNITED GEORGIA		
პროექტის ავტორი	დ.ვერულავა				
მისამართი	გომბორის ქ.№46		საცხოვრებელი სახლი	სტადია	ფურცელი	რაოდ.
				მ. პ.	ა –4	
საზღვრები მითითებულია დამკვეთის მიერ				თარიღი	დაკვეთა	მასშტაბი
შეასრულა	დ.ვერულავა		ფასადი	30.09.2018		1 : 100

შენობა №1-2-3
არსებული ფასადი 2-1 ღერძზე 1:100მ

საკადასტრო საზღვარი

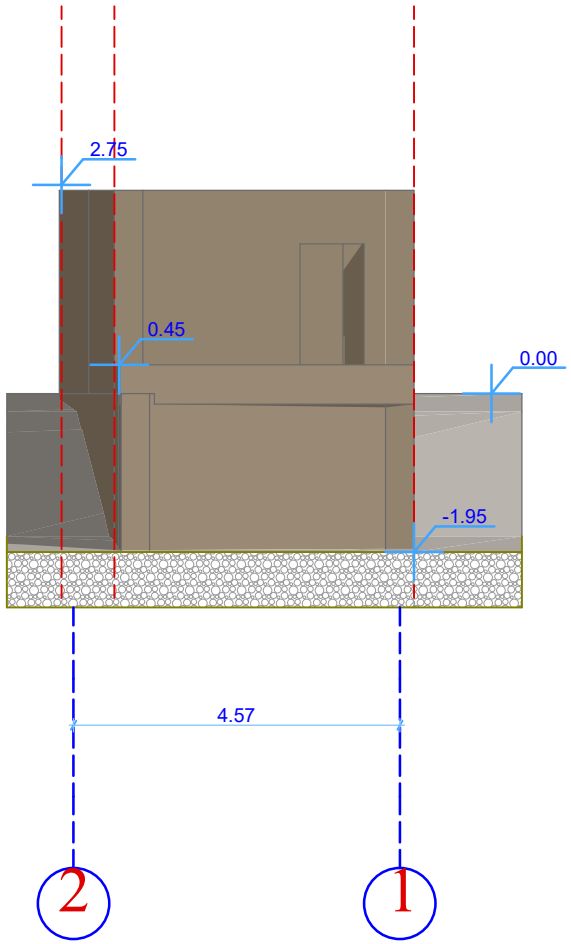

შენობა №1-2-3
არსებული ფასადი 1-2 ღერძზე 1:100მ

საკადასტრო საზღვარი

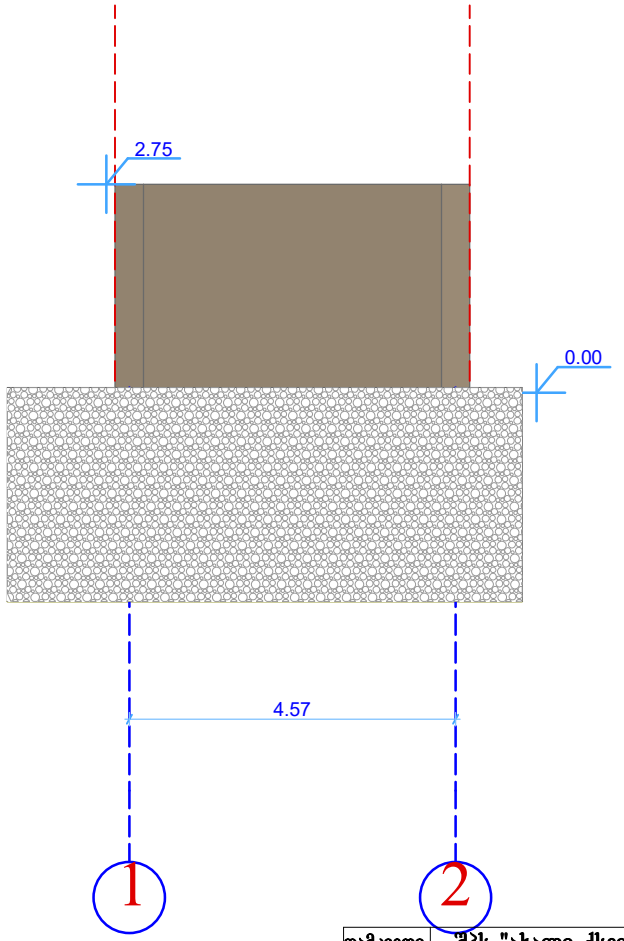

დამკვეთი	შპს "ახალი ქსელები"		UNITED GEORGIA		
პროექტის ავტორი	დ.ვერულავა				
მისამართი	გომბორის ქ№46		საცხოვრებელი სახლი	სტადია: მ. პ.	ფურცელი: ა –4	რაოდ.
საზღვრები მითითებულია დამკვეთის მიერ					
შეასრულა	დ.ვერულავა		ფასადი	თარიღი: 30.09.2018	დამკვეთი	მასშტაბი: 1 : 100






სადემონტაჟო შენობა №3
სადემონტაჟო შენობა №1
სადემონტაჟო შენობა №2




სადემონტაჟო შენობა №2




სადემონტაჟო შენობა №2
სადემონტაჟო შენობა №1

