ქ. თბილისი, გმირი კურსანტების ქუჩა № 5

ს/კ 01.11.05.013.164

სადემონტაჟო სამუშაოების ორგანიზაციის პროექტი

თბილისი, 2019 წ

სიტუაციური გეგმა
მ 1:1000



ფორმატი A-4	დაკვეთა N	

შენიშვნები:

1. ნახაზში ზომები მოცემულია მეტრებში

ტექნიკურ-ეკონომიკური მაჩვენებლები:

პირობითი ნიშნები:

- საპროექტო ტერიტორიის წითელი ხაზი
- ღერძის ხაზები და მათი ნუმერაცია
- ჩრდილოეთის მაჩვენებელი
- ±0,00 ნიშნული მეტრებში
- პრილის ხაზის მაჩვენებელი
- კედლები
- კოლონა

მისამართი: ქალაქი თბილისი,
ბმირე კურსანტების ქუჩა, № 5
ს/კ 01.11.05.013.164

პროექტის სახელწოდება
დამხმარე-ტექნიკური შენობის დემონტაჟი

თანამდებობა	ხელმოწერა	გვარი
არქიტექტორი		მ. როსტომაშვილი
დამკვეთი		მ. გელოვანი

მასშტაბი	1:200	სიტუაციური გეგმა
თარიღი	2019 წ.	

სტადია	ფურცელი	რაოდენობა
პროექტი		

არსებული სიტუაცია









ფორმატი A-4	დაკვეთა N	

შენიშვნები:

1. ნახაზში ზომები მოცემულია მეტრებში

ტექნიკურ-ეკონომიკური მაჩვენებლები:

პირობითი ნიშნები:

- საპროექტო ტერიტორიის წითელი ხაზი
- Ⓔ — ელჭის ხაზები და მათი ნუმერაცია
- N — ჩრდილოეთის მაჩვენებელი
- ±0,00 — ნიშნული მეტრებში
- ① — ჭრილის ხაზის მაჩვენებელი
- კედლები
- კოლონა

მისამართი: ქალაქი თბილისი,
გმირი კურსანტების ქუჩა, № 5
ს/კ 01.11.05.013.164

პროექტის სახელწოდება
დამხმარე-ტექნიკური შენობის დემონტაჟი

თანამდებობა	ხელმოწერა	გვარი
არქიტექტორი		მ. როსტომაშვილი
დამკვეთი		მ. გელოვანი

მასშტაბი	1:200	სიტუაციური გეგმა
თარიღი	2019 წ.	

სტადია	ფურცელი	რაოდენობა
პროექტი		

განმარტებითი ბარათი

1- საერთო ნაწილი

ა) - მშენებლობის ორგანიზაციის პროექტის დამუშავებას საფუძვლად დაედო შემდეგი მონაცემები:
- დავალება პროექტირებაზე
- პროექტით მიღებული არქიტექტურული და კონსტრუქციული გადაწყვეტები
- მშენებლობის რაიონის სიტუაციური გეგმა
- არსებული ფართის აზომვითი ნახაზები
ბ) - პროექტის შედგენის წინ მოხდა, შენობების, ეზოების, მთლიანად ტერიტორიისა და მიმდებარე ქუჩების დათვალიერება, დაშლის პირობების შესწავლითა და გაანალიზებით

2 - მშენებლობის პირობებისა და ობიექტის დახასიათება
წინამდებარე მშენებლობის ორგანიზაციის პროექტი ითვალისწინებს ქ. თბილისში,ქ. თბილისი, გმირი კურსანტების ქუჩა #5 (ს/კ: 01.11.05.013.164) არსებული არასაწარმოო ფართის დაშლის ორგანიზაციას.
სადემონტაჟო შენობა წარმოადგენს სასაწყობე ფართს, მაგრამ ამჟამად ცარიელი და გამოუყენებელია. არსებული შენობა აგებულია გასული საუკუნის მეორე ნახევარში, ტრადიციული სამშენებლო მასალებით (სამშენებლო აგური,ბეტონის ბლოკი, ცემენტი, რკინა-ბეტონის ფილები), ხოლო სახურავი გადახურულია რკინა-ბეტონის ფილებით(სიმკარი).
სადემონტაჟო შენობის ტექნიკურ-ეკონომიკური მაჩვენებლები
1 - ნაკვეთის ფართი 583.0 მ^2
2 - სადემონტაჟო შენობების საერთო ფართი 583.0 მ2
3 - სადემონტაჟო შენობის სამშენებლო მოცულობა 3624.6 მ3
0.00 ნიშნულის ზემოთ 2925.0
0.00 ნიშნულის ქვემოთ 699.6
4 - შენობის კონსტრუქციული სიმაღლე 6.0
0.00 ნიშნულის ზემოთ 5.0
0.00 ნიშნულის ქვემოთ 1.2
შენობების k2 კოეფიციენტის საანგარიშო ფართობი 583.0

3 - მშენებლობის ხანგრძლივობა
იმის გამო, რომ სადემონტაჟო სამუშაოების ხანგრძლივობა სამშენებლო ნორმებით გათვალისწინებული არ არის, მშენებლობის ხანგრძლივობას ვნიშნავთ, ანალოგიური ხასიათის სამუშაოების გამოცდილებიდან გამომდინარე - საშუალოდ ვიღებთ 1 თვიან ვადას, მათ შორის 3 დღე მოსამზადებელი სამუშაოების ხანგრძლივობაა. ამ 3 დღიან ვადაში უნდა მოხდეს სამშენებლო ფრონტის მომზადება და სამუშაოთა მწარმოებლის ოთახის მოწყობა.

4 - სამუშაოთა წარმოების წესები და მეთოდები
სადემონტაჟო ნაგებობის დაშლამდე აუცილებელია, საინჟინრო ქსელების, კომუნიკაციებისა და კაბელების ჩახსნა საქალაქო ქსელებიდან შესაბამისი კომპეტენტური ორგანიზაციების მეთვალყურეობის ქვეშ.
სადემონტაჟო სამუშაოების განხორციელება შესაძლებელია როგორც ტექნიკის გამოყენებით, ასევე ხელით, სამშენებლო მასალის მეორადი გამოყენების სურვილის შემთხვევაში.
შენობის დაშლა მოხდეს შემდეგი თანმიმდევრობით:

ა) მოიხსნას სახურავის საფარი
ბ) შიდა კედლებზე მოეწყოს ხის ხარაჩოები შერის და კედლების დასაშლელად

5 - უსაფრთხოების ტექნიკა
ა) უცხო პირთა, აგრეთვე სამშენებლო ოპერაციებში დაუსაქმებელ მუშა პირთა ყოფნა სამშენებლო ტერიტორიაზე ყოვლად დაუშვებელია
ბ) მუშა-პერსონალს უნდა ჩაუტარდეს ინსტრუქტაჟი მშენებლობაზე უსაფრთხოების ტექნიკის უზრუნველყოფაზე, ასევე ჩატარდება გამოცდაც
გ) სამუშაოთა შესრულების დროს საჭიროა СНиП - III - 80 თავის "უსაფრთხოების ტექნიკა მშენებლობაში" და სხვა ნორმატიული დოკუმენტების მოთხოვნების დაცვა

6 - ეკოლოგია და ბუნების დაცვის საკითხი
ა) სადემონტაჟო სამუშაოების დაწყება დაიშვება ქ. თბილისის მერიის არქიტექტურის სამსახურის მიერ გაცემული ნებართვის შედეგად. სამუშაოები აუცილებელია განხორციელდეს ბუნების დაცვითი და ჰაერის დაბინძურების საწინააღმდეგო პირობების დაცვით.
ბ) გარემოს დაცვის სამსახურის ნებართვის გარეშე იკრძალება ტერიტორიაზე და მის ახლო მდებარე მრავალწლიანი ხეებისა და ნარგავების თვითნებურად მოჭრა და გადარგვა.
გ) აკრძალულია სელიტებურ რაიონებში მშენებლობის სიახლოვეს დიდი რაოდენობით ბეტონის ხსნარის შემოზიდვა.
ეს საკითხი ორგანიზებულ უნდა იქნას სპეციალური სასაქონლო ზედნადებით და სპეც ტექნიკით (მიქსერებით) ეტაპობრივად, საჭიროებისდამიხედვით.
დ) დაუშვებელია არსებულ საკანალიზაციო ჭებში ბეტონის ხსნარის ილსადენის ჩარეცხვა ან მათი დანაგვიანება სხვა სამშენებლო მასალით.
ე) სადემონტაჟო სამუშაოების შესრულებისას აუცილებელია ფასადს ჩამოეფაროს სპეც ფარდა, რათა არ მოხდეს მტვრის გაბნევა სპეციალურ სელიტებურ ზონაში.
ვ) სადემონტაჟო სამუშაოების შესრულებისას ყოვლად დაუშვებელია ნაგვის ჩამოყრა ღიად, ეს უნდა განხორციელდეს სპეციალური კონუსური ფორმის ნაგავსაყრელით და უშუალოდ ავტოთვითმცლელი მანქანის ძირაში
ზ) გატარდეს შესაბამისი ღონისძიებები ხანძრის თავიდან აცილების მიზნით ამჟამად მოქმედი სანიტარული ნორმების გათვალისწინებით. ასევე ჩატარდეს შესაბამისი ღონისძიება რათა სამშენებლო ხმაური არ აღემატებოდეს 55 დბ-ს.
თ) ასევე გათვალისწინებულ იქნა სამშენებლო ნარჩენების მინიმალიზაცია, ხოლო პოლიმერული ნარჩენები გატანილ იქნას სპეც. ნორმების მიხედვით.
ი) სამუშაო პროცესში წარმოქმნილი მტვრის თავიდან აცილების მიზნით ტერიტორია ხშირად მოირწყას და გატანილ იქნას მტვრიანი სამშენებლო მასალა დახურული ტენიანი კონტეინერებით. ხოლო მაღალი სართულებიდან ასევე მტვრიანი ნარჩენი შეკრებილ იქნას კონუსური ნაგავმცლელით.

სადემონტაჟო სამუშაოების წარმოების გრაფიკი

სამუშაოთა ჩამონათვალი	1 თვე																													
	1	2	3	4	5	6	7	8	9	10	11	12	13	14	15	16	17	18	19	20	21	22	23	24	25	26	27	28	29	30
მოსამზადებელი სამუშაოები	3																													
გადახურვის დაშლა				7																										
შენობის მიწისზედა კონსტრუქციების დაშლა											14																			
შენობის საძირკვლის კონსტრუქციების დაშლა																									3					
ტერიტორიის დასუფ. და სამშ. ნაგვის გატანა																												3		

მოსამზადებელი სამუშაოები ----------3 დღე
სახურავის დაშლა ----------7 დღე
შენობის მიწისზედა კონსტრუქციის დაშლა------14 დღე
შენობის საძირკვლის კონსტრუქციის დაშლა---3 დღე
ტერიტ. დასუფთავება და სამშ. ნაგვის გატანა--3 დღე

შენიშვნა: იმ ვითარებიდან გამომდინარე, რომ ნაგებობის დაშლა ძირითადად მოხდება ხელის საჭრელი და სანგრევი აპარატებით და არ გამოიწვევს რადიკალურ ვიბრაციას, კონსტრუქტორთან კონსულტაციის შედეგად არ საჭიროებს მომიჯნავე ნაგებობების კონსტრუქციულ დასკვნას!

სადემონტაჟო სამუშაოების გენ-გეგმა მ. 1:1000

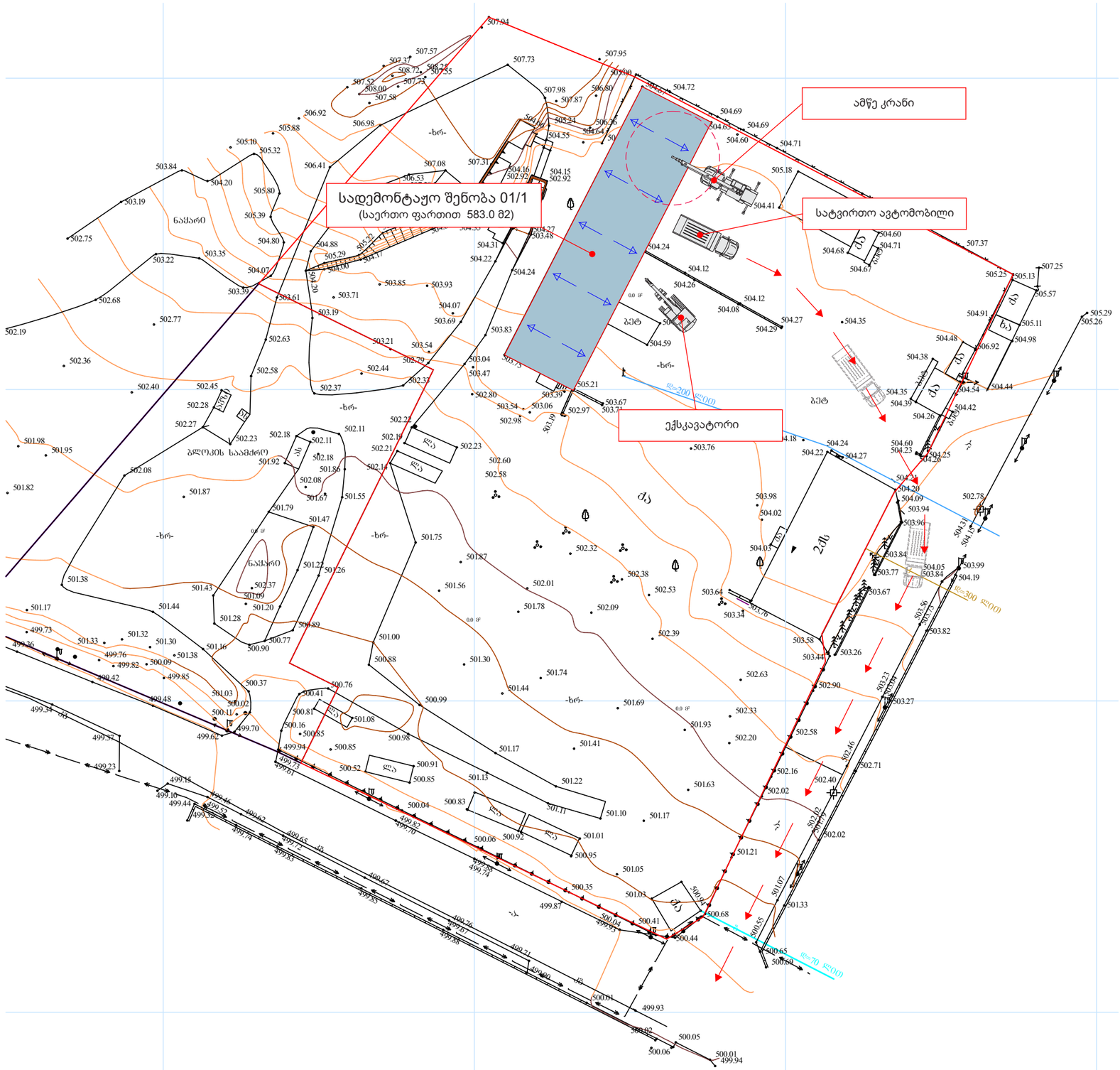
სადემონტაჟო შენობა 01/1
(საერთო ფართით 583.0 მ2)
ამწე კრანი
სატვირთო ავტომობილი
ექსკავატორი
-ხრ-
ნაძარი
ბეტ
ქვაბ
ელ
ტრ
ბლოკის საამქრო
დაბ
ტრანშეა
ტრ
ტრ
ტრ

გეგმა
მ 1:200

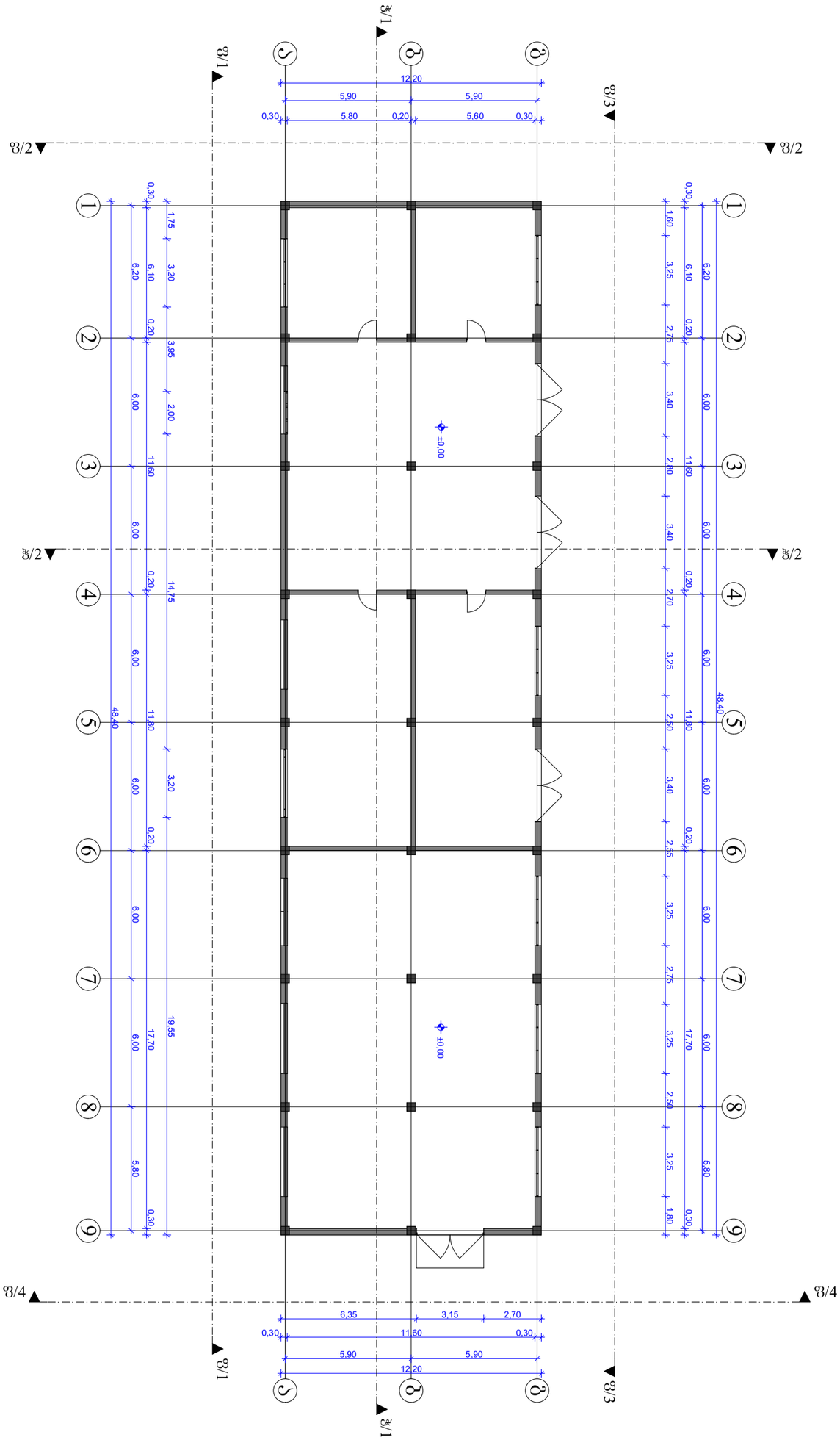

შენობა-ნაგებობის ტიპი		ფაილის ფორმატი A-4	ფაილის N
		პროექტის დასახელება:	
1. ნაწილობრივ ჩაღრმავებული ერთსართულიანი შენობა			
ტექნიკურ-ეკონომიკური მაჩვენებლები:			
პროექტის ავტორი: ტექნიკური ზედამხედველობის განმახორციელებელი პირი:			
ხელმოწერა			
ა. ტაბატაძე

სახურავის გეგმა
მ 1:200

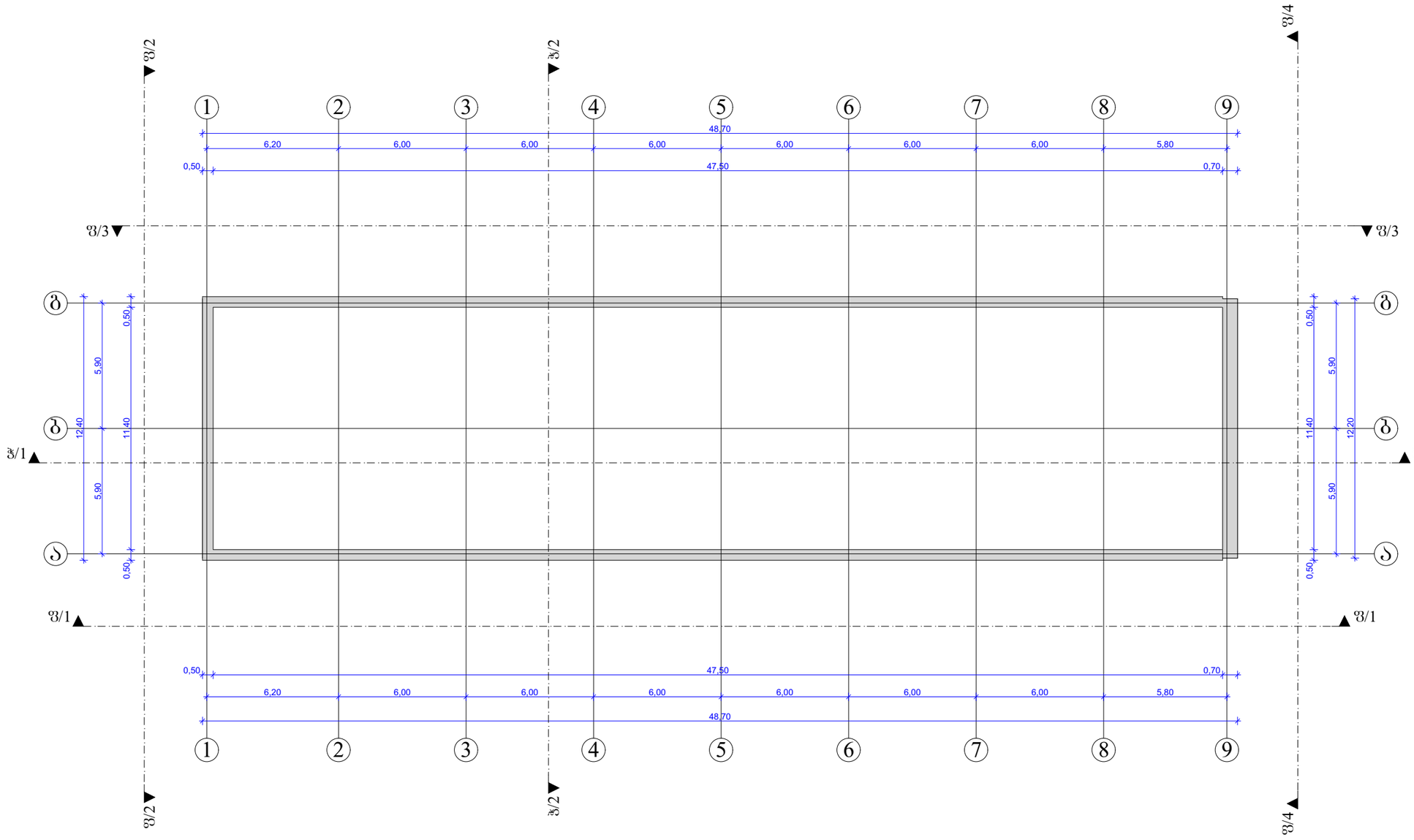

ფორმატი A-4	დაკვეთა N	

შენიშვნები:

1. ნახაზში ზომები მოცემულია მეტრებში

ტექნიკურ-ეკონომიკური მაჩვენებლები:

პირობითი ნიშნები:

- საპროექტო ტერიტორიის ღობელი ხაზი
- Ⓔ — ელრძის ხაზები და მათი ნუმერაცია
- ⊕ — ჩრდილოეთის მაჩვენებელი
- ±0,00 — ნიშნული მეტრებში
- ① — ბრილის ხაზის მაჩვენებელი
- კედლები
- კოლონა

მისამართი: ქალაქი თბილისი,
გმირი კურსანტების ქუჩა, № 5
ს/კ 01.11.05.013.164

პროექტის სახელწოდება
დამხმარე-ტექნიკური შენობის დემონტაჟი

თანამდებობა	ხელმოწერა	გვარი
არქიტექტორი		მ. როსტომაული
დამკვეთი		მ. გელოვანი

მასშტაბი	1:200	სახურავის გეგმა
თარიღი	2019 წ.	

სტადია	ფურცელი	რაოდენობა
პროექტი		

ფასადი 1
მ 1:200

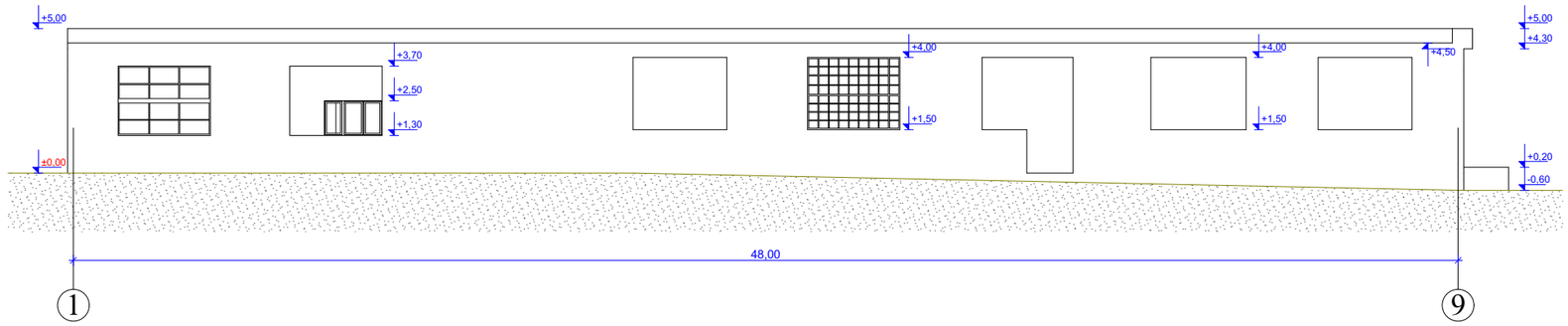

ფასადი 2
მ 1:200

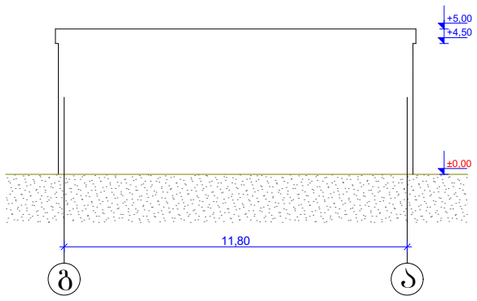

ფასადი 4
მ 1:200

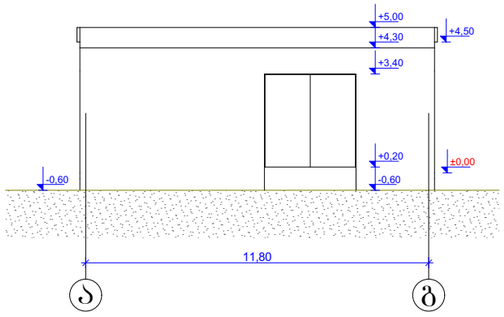

ფასადი 3
მ 1:200

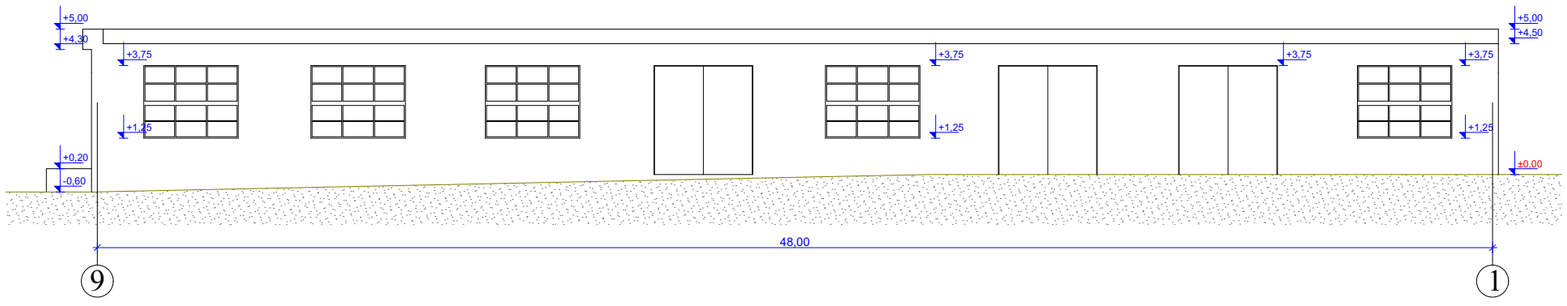

ფორმატი A-4 | დაკვეთა N

შენიშვნები:

1. ნახაზში ზომები მოცემულია მეტრებში

ტექნიკურ-ეკონომიკური მაჩვენებლები:

პირობითი ნიშნები:

- საპროექტო ტერიტორიის წითელი ხაზი
- Ⓔ — · — · — დერეფის ხაზები და მათი ნუმერაცია
- ⊕ ——— ჩრდილოეთის მაჩვენებელი
- ±0,00 ნიშნული მეტრებში
- ① — · — · — ჭრილის ხაზის მაჩვენებელი
- კედლები
- კოლონა

მისამართი: ქალაქი თბილისი,
ბმწრე კურსანტების ქუჩა, № 5
ს/კ 01.11.05.013.164

პროექტის სახელწოდება
დამხმარე-ტექნიკური შენობის დემონტაჟი

ცვლილება	ხელმოწერა	გვარი
არქიტექტორი		მ. როსტომაშვილი
დამკვეთი		მ. ბელოვანი

მასშტაბი	1:200
თარიღი	2019 წ.

ფასადი 1, 2, 3, 4

სტადია	ფურცელი	რაოდენობა
პროექტი		

ჭრილი 1-1
მ 1:200

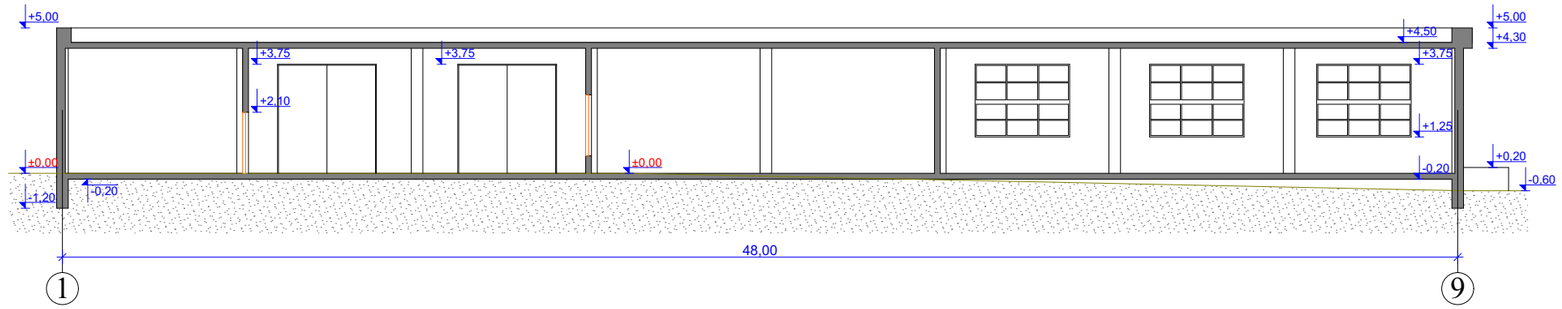

ჭრილი 2-2
მ 1:200

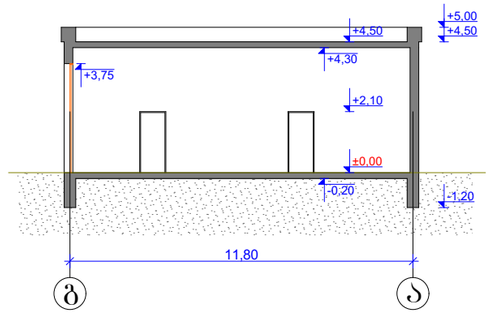

ფორმატი A-4 | დაკვეთა N

შენიშვნები:

1. ნახაზში ზომები მოცემულია მეტრებში

ტექნიკურ-ეკონომიკური მაჩვენებლები:

აღნიშნული ნიშნები:

- საპროექტო ტერიტორიის წითელი ხაზი
- Ⓔ — ღერძის ხაზები და მათი ნუმერაცია
- ჩრდილოეთის მაჩვენებელი
- ±0,00 — ნიშნული მეტრებში
- ① — ჭრილის ხაზის მაჩვენებელი
- კედლები
- კოლონა

მისამართი: ქალაქი თბილისი, გმირი კურსანტების ქუჩა, № 5
ს/კ 01.11.05.013.164

პროექტის სახელწოდება
დამხმარე-ტექნიკური შენობის დემონტაჟი

თანამდებობა	ხელმოწერა	გვარი
არქიტექტორი		მ. როსტომაშვილი
დამკვეთი		მ. გელოვანი

მასშტაბი	1:200	ჭრილი 1-1, ჭრილი 2-2
თარიღი	2019 წ.	

სტადია	ფურცელი	რაოდენობა
პროექტი		