ქ. თბილისი, გმირი კურსანტების ქუჩა № 5

ს/კ 01.11.05.013.165

# სადემონტაჟო სამუშაოების ორგანიზაციის პროექტი

თბილისი, 2019 წ

# სიტუაციური გეგმა
მ 1:1000




| ფორმატი A-4 | დაკვეთა N | |
|---|---|---|

შენიშვნები:

1. ნახაზში ზომები მოცემულია მეტრებში

ტექნიკურ-ეკონომიკური მაჩვენებლები:

პირობითი ნიშნები:

- საპროექტო ტერიტორიის ზღუდეს ხაზი
- ღერძის ხაზები და მათი ნუმერაცია
- ჩრდილოეთის მაჩვენებელი
- ±0.00 ნიშნული მეტრებში
- პრილის ხაზის მაჩვენებელი
- კედლები
- კოლონა

მისამართი: ქალაქი თბილისი, ბმიორი ქორსანტების ქუჩა, № 5 ს/კ 01.11.05.013.165

პროექტის სახელწოდება
დაცვის ჯიხურის დეტონტაჟი

| თანამდებობა | ხელმოწერა | გვარი |
|---|---|---|
| არქიტექტორი | | ა. როსტომაშვილი |
| | | |
| დამკვეთი | | ა. გელოვანი |

| მასშტაბი | 1:1000 | სიტუაციური გეგმა |
|---|---|---|
| თარიღი | 2019 წ. | |
| | | |

| სტადია | შემცველი | რაოდენობა |
|---|---|---|
| | | |

# არსებული სიტუაცია










| ფორმატი A-4 | დაკვეთა N | |
|---|---|---|

**შენიშვნები:**

1. ნახაზში ზომები მოცემულია მეტრებში

**ტექნიკურ-ეკონომიკური მაჩვენებლები:**

**პირობითი ნიშნები:**

- საპროექტო ტერიტორიის წითელი ხაზი
- E — ღერძის ხაზები და მათი ნუმერაცია
- N — ჩრდილოეთის მაჩვენებელი
- ±0,00 ნიშნული მეტრებში
- 1 — ჭრილის ხაზის მაჩვენებელი
- კედლები
- კოლონა

მისამართი: ქალაქი თბილისი,
გმირი კურსანტების ქუჩა, № 5
ს/კ 01.11.05.013.165

პროექტის სახელწოდება
დაცვის ჯიხურის დემონტაჟი

| თანამდებობა | ხელმოწერა | გვარი |
|---|---|---|
| არქიტექტორი | [signature] | მ. როსტომაული |
| | | |
| დამკვეთი | | მ. გელოვანი |

| მასშტაბი | 1:1000 | სიტუაციური გეგმა |
|---|---|---|
| თარიღი | 2019 წ. | |
| | | |

| სტადია | ფურცელი | რაოდენობა |
|---|---|---|
| | | |

# განმარტებითი ბარათი

## 1- საერთო ნაწილი

ა) - მშენებლობის ორგანიზაციის პროექტის დამუშავებას საფუძვლად დაედო შემდეგი მონაცემები:
- დავალება პროექტირებაზე
- პროექტით მიღებული არქიტექტურული და კონსტრუქციული გადაწყვეტები
- მშენებლობის რაიონის სიტუაციური გეგმა
- არსებული ფართის აზომვითი ნახაზები
ბ) - პროექტის შედგენის წინ მოხდა, შენობების, ეზოების, მთლიანად ტერიტორიისა და მიმდებარე ქუჩების დათვალიერება, დაშლის პირობების შესწავლითა და გაანალიზებით

2 - მშენებლობის პირობებისა და ობიექტის დახასიათება
წინამდებარე მშენებლობის ორგანიზაციის პროექტი ითვალისწინებს ქ. თბილისში,ქ. თბილისი, გმირი კურსანტების ქუჩა #5 (ს/კ: 01.11.05.013.165) არსებული არასაწარმოო ფართის დაშლის ორგანიზაციას.
სადემონტაჟო შენობა წარმოადგენს საყარაულო ჯიხურს,

არსებული შენობა აგებულია გასული საუკუნის მეორე ნახევარში, ტრადიციული სამშენებლო მასალებით (სამშენებლო აგური, ცემენტი, რკინა-ბეტონის ფილები), ხოლო სახურავი გადახურულია რკინა-ბეტონის ფილებით(სიმკარი).

სადემონტაჟო შენობის ტექნიკურ-ეკონომიკური მაჩვენებლები
1 - ნაკვეთის ფართი 20.0 მ$^2$
2 - სადემონტაჟო შენობების საერთო ფართი 20.0 მ2
3 - სადემონტაჟო შენობის სამშენებლო მოცულობა 72.4 მ3
0.00 ნიშნულის ზემოთ 68.4
0.00 ნიშნულის ქვემოთ 4.0
4 - შენობის კონსტრუქციული სიმაღლე 3.62
0.00 ნიშნულის ზემოთ 3.42
0.00 ნიშნულის ქვემოთ 0.2
შენობების k2 კოეფიციენტის საანგარიშო ფართობი 20.0

## 3 - მშენებლობის ხანგრძლივობა

იმის გამო, რომ სადემონტაჟო სამუშაოების ხანგრძლივობა სამშენებლო ნორმებით გათვალისწინებული არ არის, მშენებლობის ხანგრძლივობას ვნიშნავთ, 1 კვირას (7 დღე), მათ შორის 2 დღე მოსამზადებელი სამუშაოების ხანგრძლივობაა. ამ 2 დღეში უნდა მოხდეს სამშენებლო ფრონტის მომზადება.

## 4 - სამუშაოთა წარმოების წესები და მეთოდები

სადემონტაჟო ნაგებობის დაშლამდე აუცილებელია, საინჟინრო ქსელების, კომუნიკაციებისა და კაბელების ჩახსნა საქალაქო ქსელებიდან შესაბამისი კომპეტენტური ორგანიზაციების მეთვალყურეობის ქვეშ.
სადემონტაჟო სამუშაოების განხორციელება შესაძლებელია როგორც ტექნიკის გამოყენებით, ასევე ხელით, სამშენებლო მასალის მეორადი გამოყენების სურვილის შემთხვევაში.
შენობის დაშლა მოხდეს შემდეგი თანმიმდევრობით:

ა) მოიხსნას სახურავის საფარი
ბ) შიდა კედლებზე მოეწყოს ხის ხარაჩოები შერის და კედლების დასაშლელად

## 5 - უსაფრთხოების ტექნიკა

ა) უცხო პირთა, აგრეთვე სამშენებლო ოპერაციებში დაუსაქმებელ მუშა პირთა ყოფნა სამშენებლო ტერიტორიაზე ყოვლად დაუშვებელია
ბ) მუშა-პერსონალს უნდა ჩაუტარდეს ინსტრუქტაჟი მშენებლობაზე უსაფრთხოების ტექნიკის უზრუნველყოფაზე, ასევე ჩატარდება გამოცდაც
გ) სამუშაოთა შესრულების დროს საჭიროა СНиП - III - 80 თავის "უსაფრთხოების ტექნიკა მშენებლობაში" და სხვა ნორმატიული დოკუმენტების მოთხოვნების დაცვა

## 6 - ეკოლოგია და ბუნების დაცვის საკითხი

ა) სადემონტაჟო სამუშაოების დაწყება დაიშვება ქ. თბილისის მერიის არქიტექტურის სამსახურის მიერ გაცემული ნებართვის შედეგად. სამუშაოები აუცილებელია განხორციელდეს ბუნების დაცვითი და ჰაერის დაბინძურების საწინააღმდეგო პირობების დაცვით.
ბ) გარემოს დაცვის სამსახურის ნებართვის გარეშე იკრძალება ტერიტორიაზე და მის ახლო მდებარე მრავალწლიანი ხეებისა და ნარგავების თვითნებურად მოჭრა და გადარგვა.
გ) აკრძალულია სელიტებურ რაიონებში მშენებლობის სიახლოვეს დიდი რაოდენობით ბეტონის ხსნარის შემოზიდვა.
ეს საკითხი ორგანიზებულ უნდა იქნას სპეციალური სასაქონლო ზედნადებით და სპეც ტექნიკით (მიქსერებით) ეტაპობრივად, საჭიროებისდამიხედვით.
დ) დაუშვებელია არსებულ საკანალიზაციო ჭებში ბეტონის ხსნარის ილსადენის ჩარეცხვა ან მათი დანაგვიანება სხვა სამშენებლო მასალით.
ე) სადემონტაჟო სამუშაოების შესრულებისას აუცილებელია ფასადს ჩამოეფაროს სპეც ფარდა, რათა არ მოხდეს მტვრის გაბნევა სპეციალურ სელიტებურ ზონაში.
ვ) სადემონტაჟო სამუშაოების შესრულებისას ყოვლად დაუშვებელია ნაგვის ჩამოყრა ღიად, ეს უნდა განხორციელდეს სპეციალური კონუსური ფორმის ნაგავსაყრელით და უშუალოდ ავტოთვითმცლელი მანქანის ძირაში
ზ) გატარდეს შესაბამისი ღონისძიებები ხანძრის თავიდან აცილების მიზნით ამჟამად მოქმედი სანიტარული ნორმების გათვალისწინებით. ასევე ჩატარდეს შესაბამისი ღონისძიება რათა სამშენებლო ხმაური არ აღემატებოდეს 55 დბ-ს.
თ) ასევე გათვალისწინებულ იქნა სამშენებლო ნარჩენების მინიმალიზაცია, ხოლო პოლიმერული ნარჩენები გატანილ იქნას სპეც. ნორმების მიხედვით.
ი) სამუშაო პროცესში წარმოქმნილი მტვრის თავიდან აცილების მიზნით ტერიტორია ხშირად მოირწყას და გატანილ იქნას მტვრიანი სამშენებლო მასალა დახურული ტენიანი კონტეინერებით. ხოლო მაღალი სართულებიდან ასევე მტვრიანი ნარჩენი შეკრებილ იქნას კონუსური ნაგავმცლელით.

# სადემონტაჟო სამუშაოების წარმოების გრაფიკი

| სამუშაოთა ჩამონათვალი | 1 თვე | | | | | | | | | | | | | | | | | | | | | | | | | | | | | | |
|---|---|---|---|---|---|---|---|---|---|---|---|---|---|---|---|---|---|---|---|---|---|---|---|---|---|---|---|---|---|---|---|
| | 1 | 2 | 3 | 4 | 5 | 6 | 7 | 8 | 9 | 10 | 11 | 12 | 13 | 14 | 15 | 16 | 17 | 18 | 19 | 20 | 21 | 22 | 23 | 24 | 25 | 26 | 27 | 28 | 29 | 30 |
| მოსამზადებელი სამუშაოები | | 2 | | | | | | | | | | | | | | | | | | | | | | | | | | | | |
| გადახურვის დაშლა | | | 1 | | | | | | | | | | | | | | | | | | | | | | | | | | | |
| შენობის მიწისზედა კონსტრუქციების დაშლა | | | | | 2 | | | | | | | | | | | | | | | | | | | | | | | | | |
| შენობის საძირკვლის კონსტრუქციების დაშლა | | | | | | 1 | | | | | | | | | | | | | | | | | | | | | | | | |
| ტერიტორიის დასუფ. და სამშ. ნაგვის გატანა | | | | | | | 1 | | | | | | | | | | | | | | | | | | | | | | | |

მოსამზადებელი სამუშაოები ----------2 დღე
სახურავის დაშლა ----------1 დღე
შენობის მიწისზედა კონსტრუქციის დაშლა------2 დღე
შენობის საძირკვლის კონსტრუქციის დაშლა---1 დღე
ტერიტორიის დასუთავება და სამშ. ნაგ. გატ. ---1 დღე

შენიშვნა: იმ ვითარებიდან გამომდინარე, რომ ნაგებობის დაშლა ძირითადად მოხდება ხელის საჭრელი და სანგრევი აპარატებით და არ გამოიწვევს რადიკალურ ვიბრაციას, კონსტრუქტორთან კონსულტაციის შედეგად არ საჭიროებს მომიჯნავე ნაგებობების კონსტრუქციულ დასკვნას!

# სადემონტაჟო სამუშაოების გენ-გეგმა მ. 1:1000

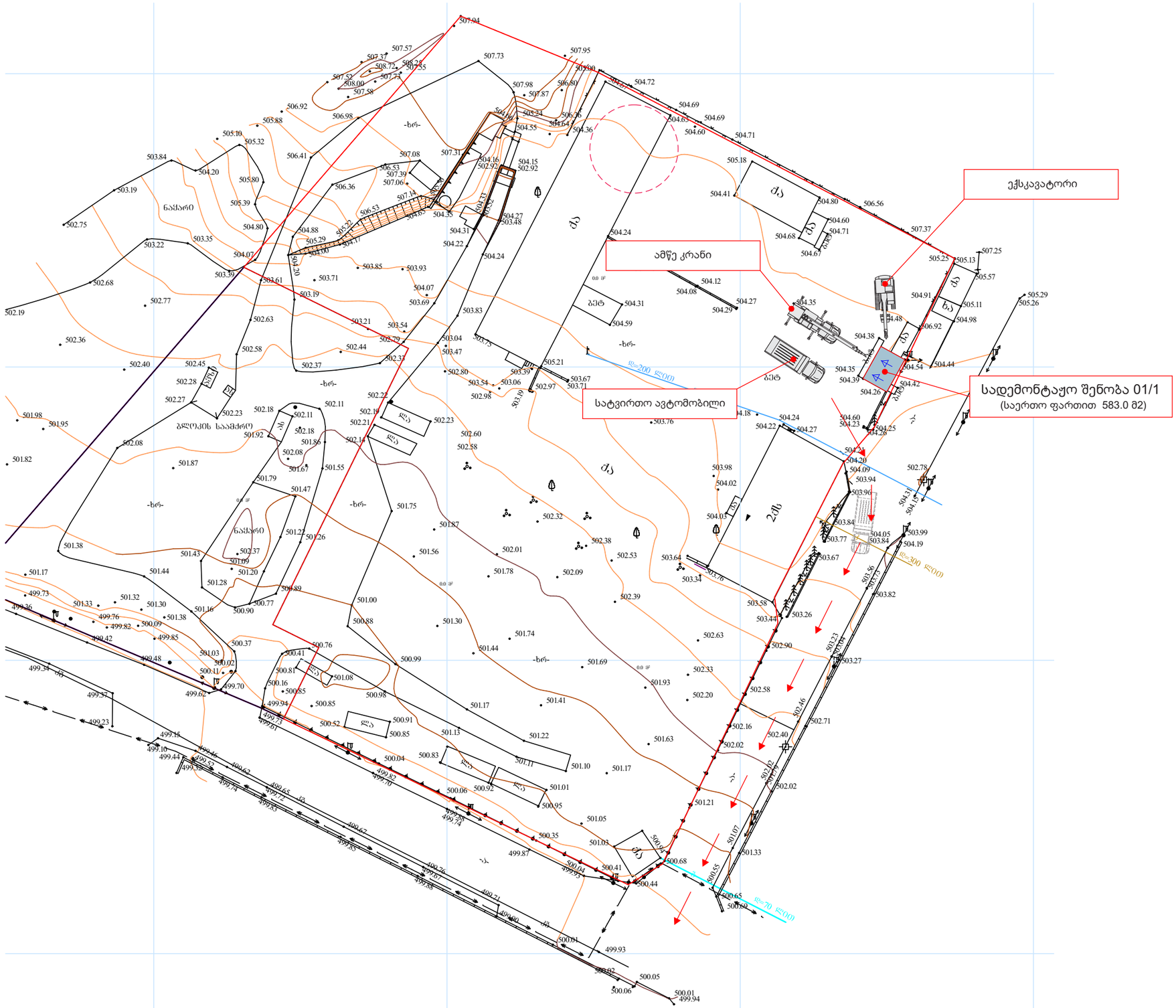


| | | |
|---|---|---|
| ფორმატი A-4 | დაკვეთა N | |

შენიშვნები:

1. ნახაზში ზომები მოცემულია მეტრებში

ტექნიკურ-ეკონომიკური მაჩვენებლები:

## პირობითი ნიშნები:

- საპროექტო ტერიტორიის ზღუდელი ხაზი
- ღერძის ხაზები და მათი ნუმერაცია
- ჩრდილოეთის მაჩვენებელი
- ±0,00 ნიშნული მეტრებში
- ჭრილის ხაზის მაჩვენებელი
- კედლები
- კოლონა

მისამართი: ქალაქი თბილისი, გმირი კურსანტების ქუჩა, № 5 ს/კ 01.11.05.013.164

პროექტის სახელწოდება
საწყობის დემონტაჟი

| თანამდებობა | ხელმოწერა | გვარი |
|---|---|---|
| არქიტექტორი | | მ. როსტომაშვილი |
| | | |
| დამკვეთი | | |

| | | |
|---|---|---|
| მასშტაბი | 1:200 | სახურავის გეგმა |
| თარიღი | 2019 წ. | |

| სტადია | ფურცელი | რაოდენობა |
|---|---|---|
| პროექტი | | |

## გეგმა
მ 1:100

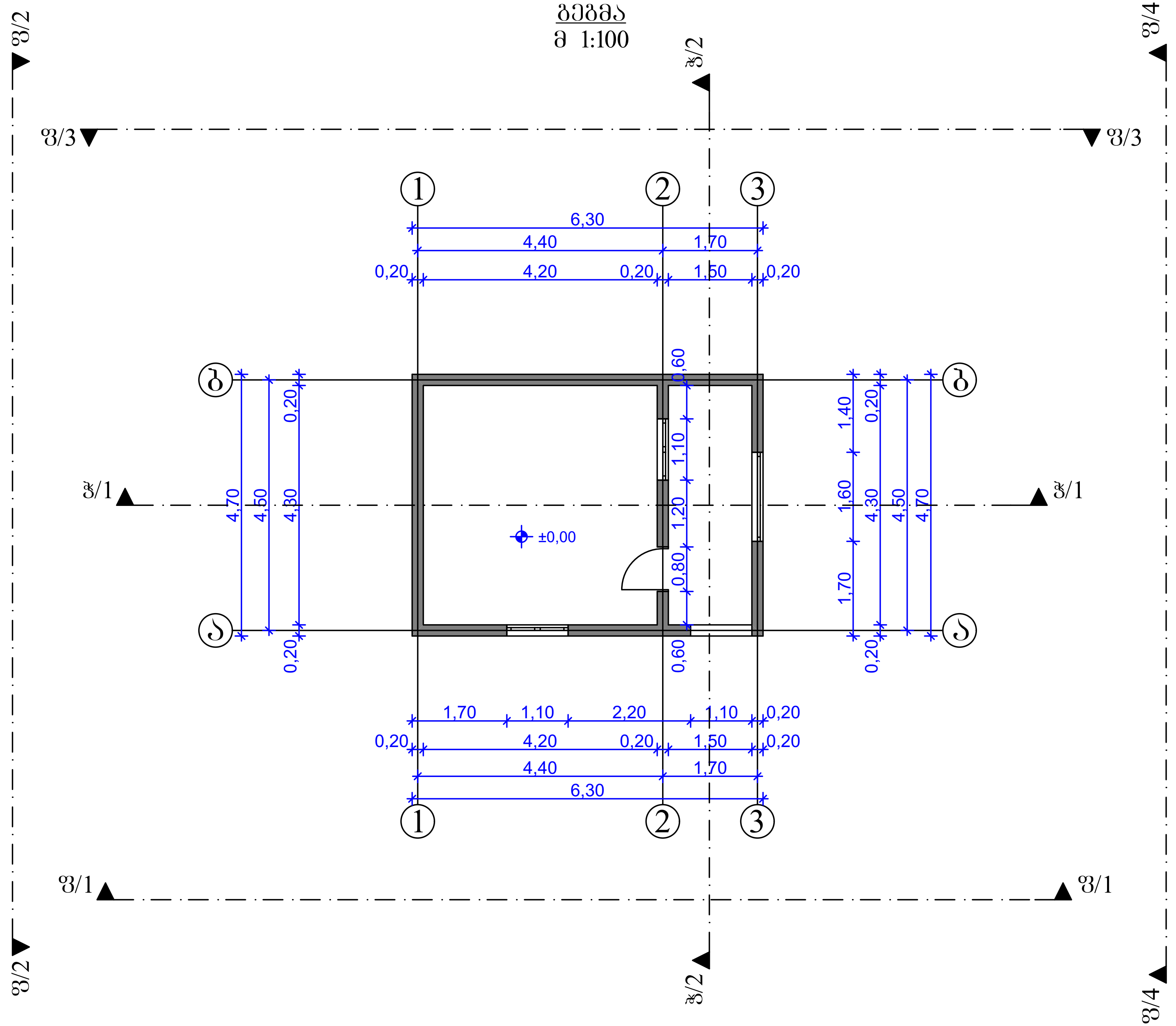


| ფორმატი A-4 | დაკვეთა N | |
|---|---|---|

შენიშვნები:

1. ნახაზში ზომები მოცემულია მეტრებში

ტექნიკურ-ეკონომიკური მაჩვენებლები:

პირობითი ნიშნები:

- საპროექტო ტერიტორიის წითელი ხაზი
- ღერძის ხაზები და მათი ნუმერაცია
- ჩრდილოეთის მაჩვენებელი
- ±0,00 ნიშნული მეტრებში
- ჭრილის ხაზის მაჩვენებელი
- კედლები
- კოლონა

მისამართი: ქალაქი თბილისი,
გმირი კურსანტების ქუჩა, № 5
ს/კ 01.11.05.013.165

პროექტის სახელწოდება
დაცვის ჯიხურის დემონტაჟი

| თანამდებობა | ხელმოწერა | გვარი |
|---|---|---|
| არქიტექტორი | | მ. როსტომაშვილი |
| | | |
| დამკვეთი | | მ. ბელოვანი |

| მასშტაბი | 1:100 | გეგმა |
|---|---|---|
| თარიღი | 2019 წ. | |
| | | |

| სტადია | ფურცელი | რაოდენობა |
|---|---|---|
| | | |

# სახურავის გეგმა
მ 1:100

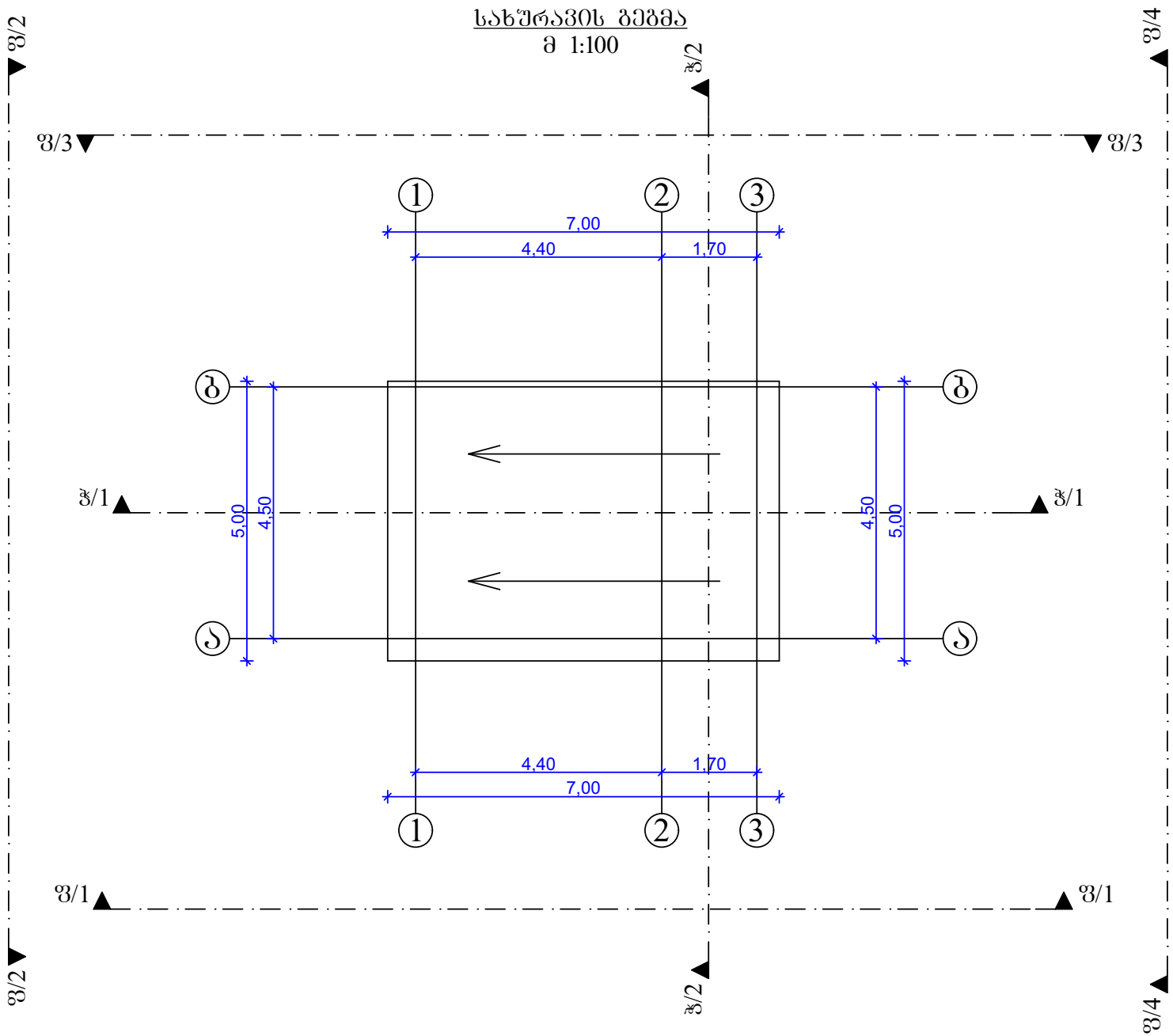


| | |
|---|---|
| ფორმატი A-4 | დაკვეთა N |

შენიშვნები:

1. ნახაზზე ზომები მოცემულია მეტრებში

ტექნიკურ-ეკონომიკური მაჩვენებლები:

პირობითი ნიშნები:

- საპროექტო ტერიტორიის ზიდვლი ხაზი
- ღერძის ხაზები და მათი ნუმერაცია
- ჩრდილოეთის მაჩვენებელი
- ±0.00 ნიშნული მეტრებში
- პრიზმის ხაზის მაჩვენებელი
- კედლები
- კოლონა

მისამართი: ქალაქი თბილისი, მცირე ქორსანტების ქუჩა, № 5
ს/კ 01.11.05.013.165

პროექტის სახელწოდება
დაცვის ჯიხურის დეტონტაჟი

| | | |
|---|---|---|
| თანამდებობა | ხელმოწერა | გვარი |
| არქიტექტორი | | ა. როსტომაშვილი |
| | | |
| დამკვეთი | | ა. გელოვანი |

| | | |
|---|---|---|
| მასშტაბი | 1:100 | სახურავის გეგმა |
| თარიღი | 2019 წ. | |

| | | |
|---|---|---|
| სტადია | შეფარდება | რაოდენობა |
| | | |

## ფასადი 1
მ 1:100

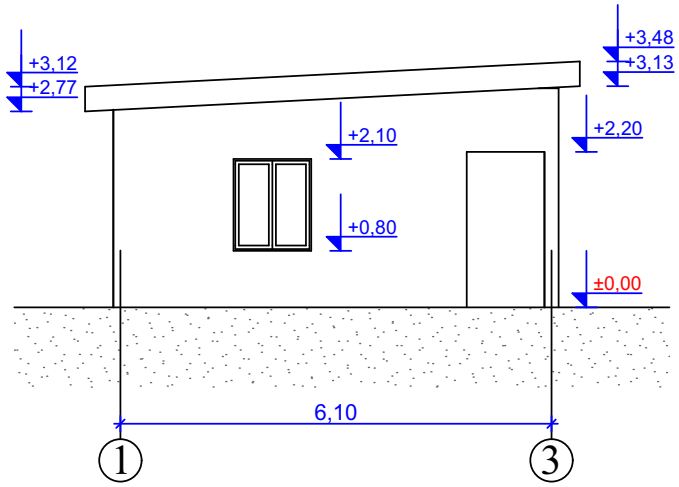


## ფასადი 3
მ 1:100

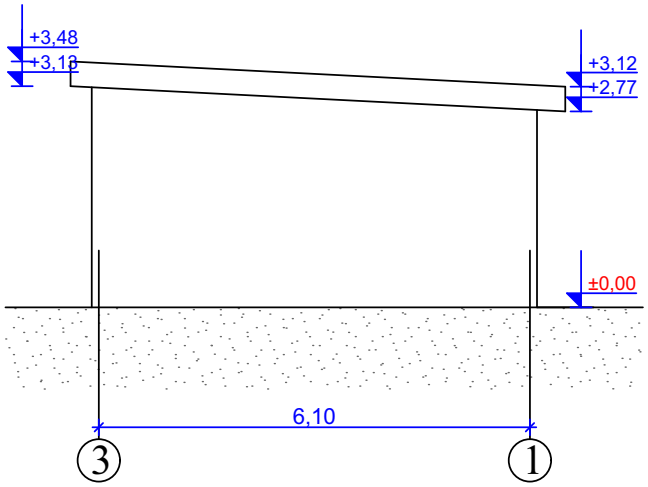


## ფასადი 2
მ 1:100

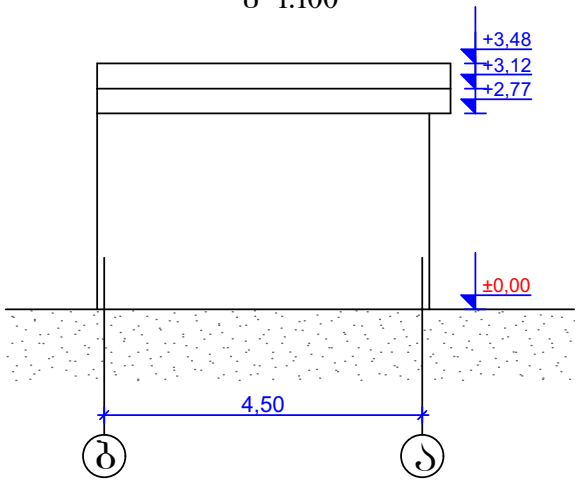


## ფასადი 4
მ 1:100

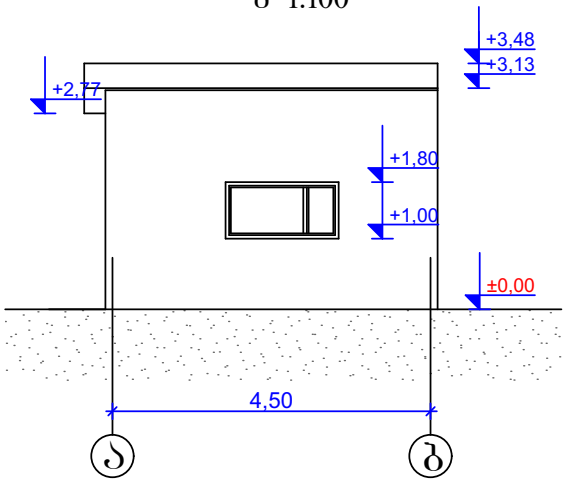


| | | |
|---|---|---|
| ფორმატი A-4 | დაკვეთა N | |

შენიშვნები:

1. ნახაზში ზომები მოცემულია მეტრებში

ტექნიკურ-ეკონომიკური მაჩვენებლები:

პირობითი ნიშნები:

- საპროექტო ტერიტორიის ზღუდეს ხაზი
- ღერძის ხაზები და მათი ნუმერაცია
- ჩრდილოეთის მაჩვენებელი
- ±0.00 ნიშნული მეტრებში
- პრიზმის ხაზის მაჩვენებელი
- კედლები
- კოლონა

მისამართი: ქალაქი თბილისი, მცირე ქორსანტების ქუჩა, № 5
ს/კ 01.11.05.013.165

პროექტის სახელწოდება
დაცვის ჯიხურის დეტონტაჟი

| | | |
|---|---|---|
| თანამდებობა | ხელმოწერა | გვარი |
| არქიტექტორი | | ა. როსტომაშვილი |
| დამკვეთი | | ა. გელოვანი |

| | | |
|---|---|---|
| მასშტაბი | 1:100 | ფასადი 1, 2, 3, 4 |
| თარიღი | 2019 წ. | |

| | | |
|---|---|---|
| სტადია | შეცვლილი | რაოდენობა |
| | | |

## ჭრილი 1-1
მ 1:100

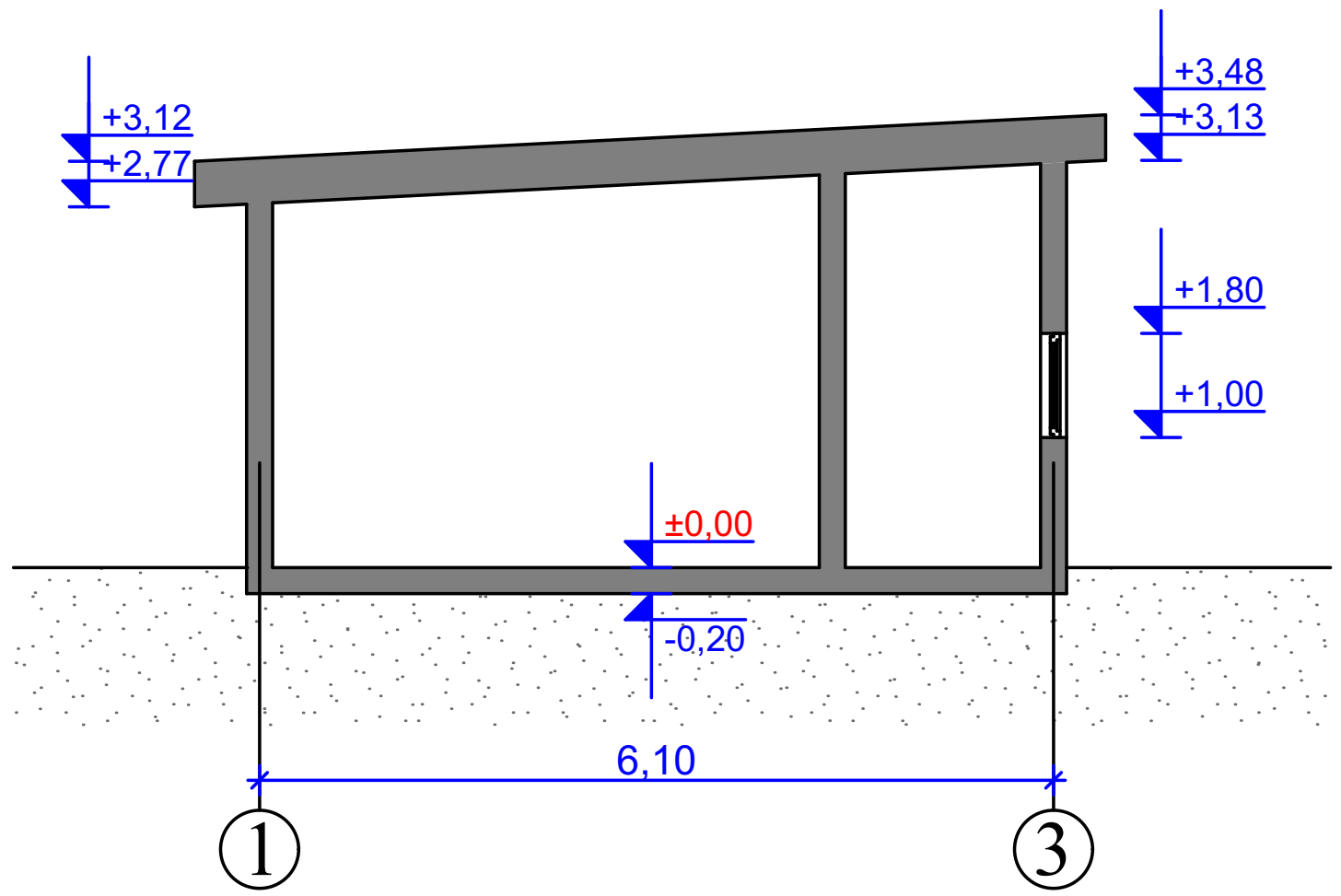


## ჭრილი 2-2
მ 1:100

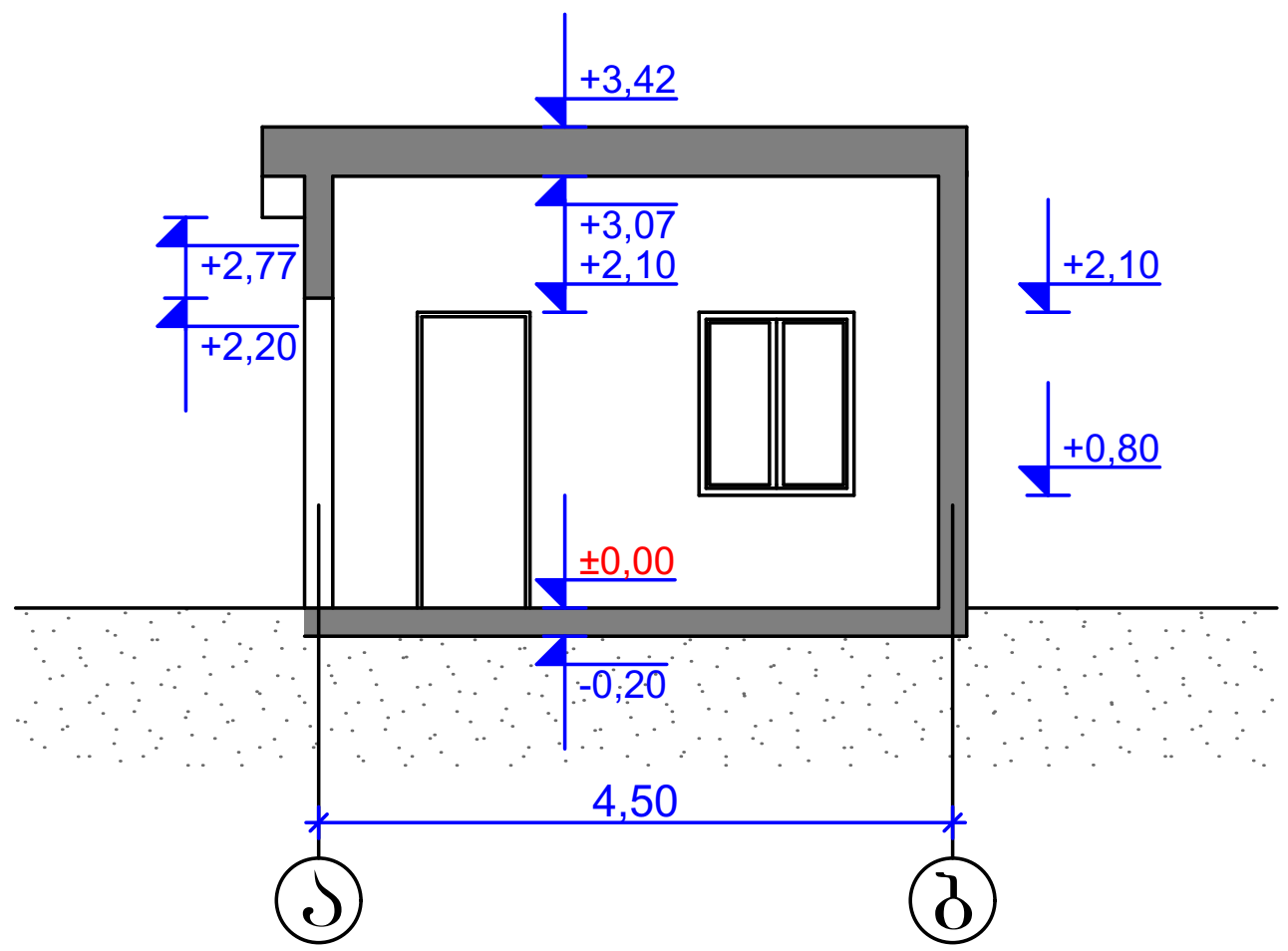


| ფორმატი A-4 | დაკვეთა N | |
|---|---|---|

**შენიშვნები:**

1. ნახაზში ზომები მოცემულია მეტრებში

**ტექნიკურ-ეკონომიკური მაჩვენებლები:**

**პირობითი ნიშნები:**

- საპროექტო ტერიტორიის წითელი ხაზი
- ღერძის ხაზები და მათი ნუმერაცია
- ჩრდილოეთის მაჩვენებელი
- ±0,00 ნიშნული მეტრებში
- ჭრილის ხაზის მაჩვენებელი
- კედლები
- კოლონა

მისამართი: ქალაქი თბილისი,
გმირი კურსანტების ქუჩა, № 5
ს/კ 01.11.05.013.165

პროექტის სახელწოდება
დაცვის ჯიხურის დემონტაჟი

| თანამდებობა | ხელმოწერა | გვარი |
|---|---|---|
| არქიტექტორი | | მ. როსტომაული |
| | | |
| დამკვეთი | | მ. ბელოვანი |

| | | |
|---|---|---|
| მასშტაბი | 1:100 | ჭრილი 1-1, ჭრილი 2-2 |
| თარიღი | 2019 წ. | |
| | | |

| სტადია | ფურცელი | რაოდენობა |
|---|---|---|
| | | |