
შეილესოს და შეიღებოს RAL 9001
2.50
2.50
0.00
9.60
1.80
2.00
2.40

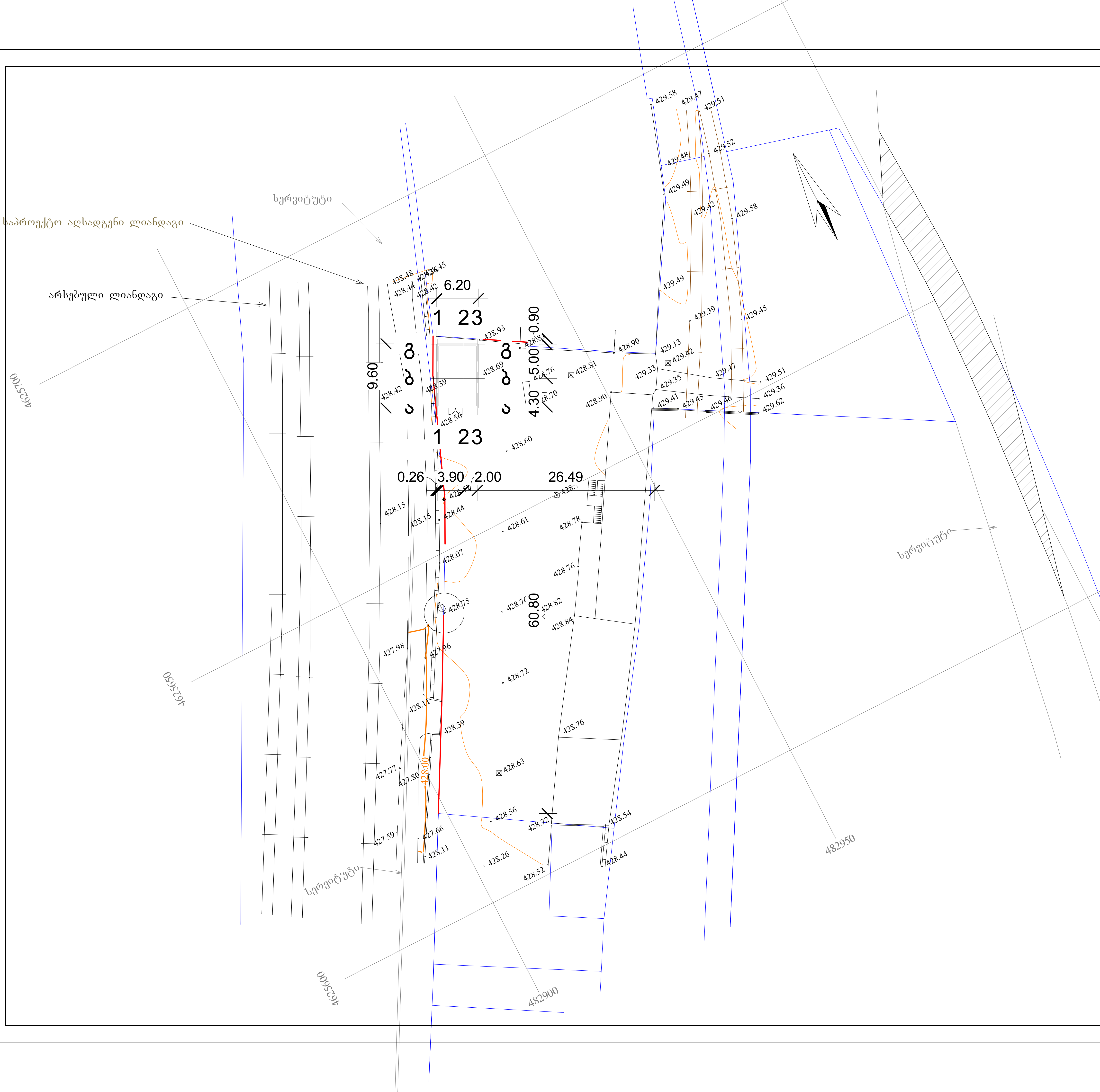

ბ.ჰ.ს. "ნიუ პოინტ" თბილისი, მგალობლიშვილის ქუჩა 3
Ltd "New Point" Mgaloblishvili 3 st. Tbilisi, Georgia, 0160
(+99532) 2945808; 557 704433
www.newpoint.ge info@newpoint.ge

ექსპლიკაცია

პროექტის სახელწოდება

1-ლი კლასის დამხმარე შენობა

საპროექტო ტერიტორიის მისამართი

ქ. თბილისი, დ. გურამიშვილის გამზირი №84
(ს/კ:01.12.01.003.235)

ნახაზის დასახელება	გენგეგმა
დამკვეთი	ზ. თითბერიძე

თანამდებობა	ხელმოწერა	ვინაობა
დირექტორი	[signature]	გ. ჯირჯიტაძე
არქიტექტორი	[signature]	ზ. თედიაშვილი

		ფურცელი	ფორმატი
მასშტაბი	1 : 500	A101	A3
თარიღი	03.12.2018		

18/01/19 3:57:51 PM

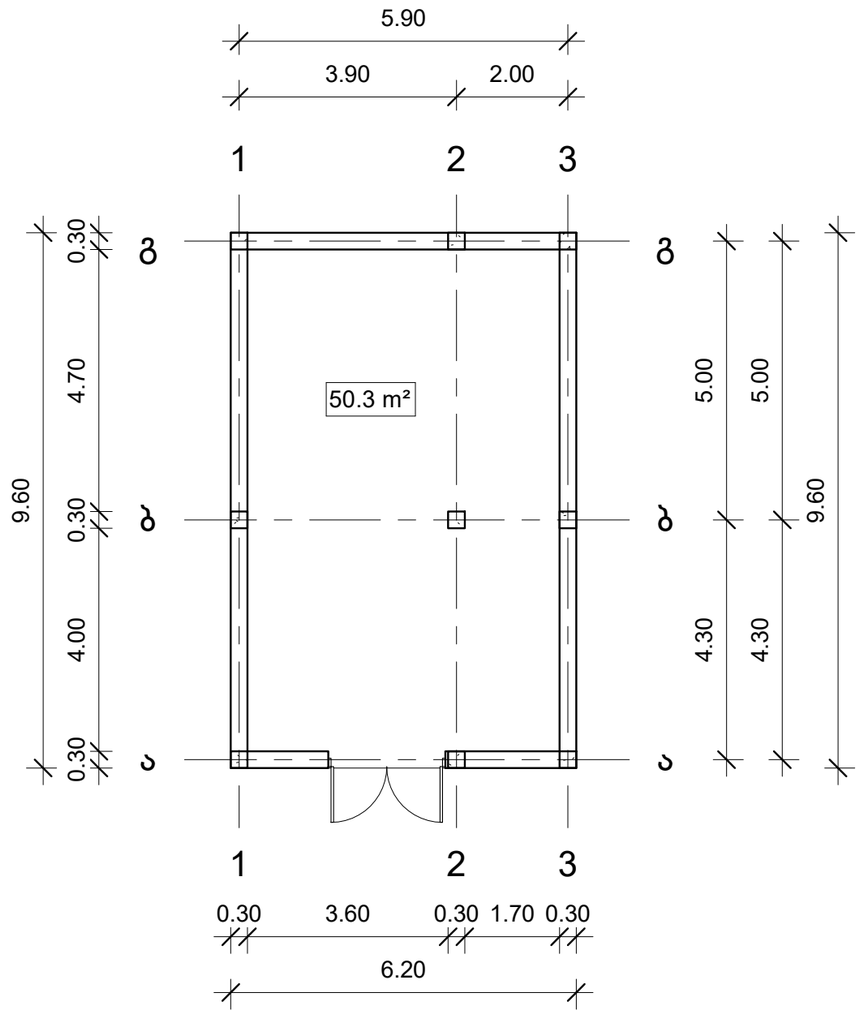

NEW POINT

შ.პ.ს. "ნიუ პოინტ" თბილისი, მგალობლიშვილის ქუჩა 3
Ltd "New Point" Mgaloblishvili 3 st. Tbilisi, Georgia, 0160
(+99532) 2945808; 557 704433
www.newpoint.ge info@newpoint.ge

ექსპლიკაცია

პროექტის სახელწოდება

1-ლი კლასის დამხმარე შენობა

საპროექტო ტერიტორიის მისამართი

ქ. თბილისი, დ. გურამიშვილის გამზირი №84
(ს/კ:01.12.01.003.235)

ნახაზის დასახელება	1-ლი სართულის გეგმა
დამკვეთი	ზ. თითბერიძე

თანამდებობა	ხელმოწერა	ვინაობა
დირექტორი		გ. ჯირჯიტაძე
არქიტექტორი		ზ. თედიაშვილი

მასშტაბი	1 : 100	გვერდი	ფურცელი
თარიღი	03.12.2018	A103	A3

18/01/19 3:57:51 PM