ფურცლების ჩამონათვალი

მეტალო-კონსტრუქციების საამქრო - არქიტექტურული პროექტი			
№	ფურცლის №	ნახაზის დასახელება	მასშტაბი
A-000			
1	A-001	ფურცლების ჩამონათვალი	
2	A-002	პირობითი აღნიშვნები	
3	A-003	განმარტებითი ბარათი და დაგეგმარების მიზნის აღწერა ტექნიკურ ეკონომიკური მაჩვენებლები	
4	A-004	შენობა-ნაგებობის უსაფრთხოების ნორმებთან შესაბამისობის აღწერა	
5	A-005	შენობა-ნაგებობის უსაფრთხოების ნორმებთან შესაბამისობის აღწერა	
6	A-006	შენობა-ნაგებობის უსაფრთხოების ნორმებთან შესაბამისობის აღწერა	
7	A-007	სიტუაციური გეგმა	1: 2500
8	A-008	არსებული სიტუაციის ამსახველი ფოტომასალა	
9	A-009	ტოპოგრაფიული გეგმა	1: 1000
10	A-010	ტოპოგრაფიულ გეგმაზე დატანილი მიწის ნაკვეთის გეგმა, გენგეგმა	1: 500
A-100	არქიტექტურული გეგმა		
11	A-101	სართულის გეგმა	1: 100
12	A-102	სახურავის გეგმა	1: 100
A-200	ჭრილი		
13	A-201	ჭრილი 1 – 1	1: 100
14	A-202	ჭრილი 2 – 2	1: 100
15	A-203	ჭრილი 3 – 3	1: 100
A-300	ფასადი		
16	A-301	ფასადი 12-1 ღერძებში	1: 100
17	A-302	ფასადი 0-ა ღერძებში	1: 100
18	A-303	ფასადი 1-12 ღერძებში	1: 100
19	A-304	ფასადი ა*-ზ* ღერძებში	1: 100
A-400	ფრაგმენტები		
20	A-401	დ-1 კომბინირებული პანელის მოწყობა და იატაკების მოწყობა	
21	A-402	დ-2 კომბინირებულ პანელში ფანჯრის ბლოკის მოწყობა	1: 5
22	A-403	დ-3 სახურავის და კედლის კომბინირებული პანელების შეუღლების მოწყობა; სახურავის კომბინირებულ პანელში შუძფანრის მოწყობა	1: 5
23	A-404	დ-4 კარებების და ფანჯრების სქემატური ნახაზები	1: 75
24	A-405	დ-5 შუძფანრის სქემატური ნახაზი	1: 50
A-500	დამატებითი მასალა		
25	A-501	დაკავებულობის დატვირთვა, სართულის გეგმა	1: 200
26	A-502	გასასვლელები. გასასვლელამდე სავალი მაქსიმალური მანძილი სართულის გეგმა	1: 200
A-600	ფოტომონტაჟი და სამგანზომილებიანი ვიზუალიზაცია		
27	A-601	ფოტომონტაჟი	
28	A-602	სამგანზომილებიანი ვიზუალიზაცია №1	
29	A-603	სამგანზომილებიანი ვიზუალიზაცია №2	
30	A-604	სამგანზომილებიანი ვიზუალიზაცია №3	
31	A-605	სამგანზომილებიანი ვიზუალიზაცია №4	
A-700	შენობის მაქსიმალური სიმაღლის განმსაზღვრელი სქემა		
32	A-701	შენობის მაქსიმალური სიმაღლის განმსაზღვრელი სქემა ფასადი 12-1 ღერძებში	1: 200
33	A-702	შენობის მაქსიმალური სიმაღლის განმსაზღვრელი სქემა ფასადი 0-ა ღერძებში	1: 200
34	A-703	შენობის მაქსიმალური სიმაღლის განმსაზღვრელი სქემა ფასადი 1-12 ღერძებში	1: 201
35	A-703	შენობის მაქსიმალური სიმაღლის განმსაზღვრელი სქემა ფასადი ა*-ზ* ღერძებში	1: 200

ფორმატი PAPER SIZE	ხელშეკრულების № CONTRACT №	პროექტის № PROJECT №	ფაილის სახელი FILE NAME
A-3	...	...	...

პირობითი აღნიშვნები LEGEND

შენიშვნები NOTES

1. ნახაზზე ყველა ცვლილება მშენებლობისა შეთანხმებული უნდა იყოს პროექტის ავტორთან.
2. ნახაზებზე ზომები მოცემულია მილიმეტრებში
3.
4.

სიტუაციური სქემა
KEY PLAN

დამკვეთი PRINCIPAL: შპს "მმს" ს.კ. 205168539
დირექტორი: პარვიზ ნაჯაფოვი
Ltd "MQS" I.C. 205168539
Director: Parviz Najafov

პროექტი PROJECT: საწყობი
Warehouse

მისამართი ADDRESS: ქ. თბილისი, ჩიხი იუმაშევი, №51-ის მიმდებარედ (ნაკვ. 003/031)
საკადასტრო კოდით: 01.19.15.003.115
Tbilisi, Iumashev
Cadastral code: 01.19.15.003.115

პროექტი №	00172107.
CAD FILE №	00172107.

თანამდებობა Position	სახელი, გვარი Name, Surname	ხელმოწერა Signature
დირექტორი Director	ი. ბარნაბიშვილი I. Barnabishvili	
დირექტორი Director	ნ.ალექსიაძის N. Aleksiadis	
პრ. მთ. არქ. Chief Architect	ნ.ალექსიაძის N. Aleksiadis	
კონსტრუქტორი Constructor	თ. მურადოვი T. Muradov	
შემსრულა Performing work	ნ.ალექსიაძის N. Aleksiadis	
შემოწმდა Checked by	ი. ბარნაბიშვილი I. Barnabishvili	
საავტორო უფლებები:		ნ.ალექსიაძის N. Aleksiadis

შპს. "აპექს სტუდიო 1"
საქართველო, თბილისი 0194, კახა გბის შესახვევი №1
ტელ.: (+995 97) 77 55 70
E-mail: apexstudio.ge@ gmail. com

არქიტექტურული ნაწილი

მასშ. SCALE	1:0.83	თარიღი DATE OF ISSUE	18.01.2019

ნახაზი DRWG.: ალბომის შემადგენლობა მგს

კორექტირება REVISIONS

№	კორექტ. REV.	თარიღი DATE
1		
2		
3		

სტადია STAGE	ინდექსი INDEX	ფურც. PAGES
მუშა პროექტი Working Draft	A-001	35

პირობითი აღნიშვნები

	მიწის ნაკვეთის საკადასტრო საზღვარი
ა	ღერძი
1	ჭრილის ხაზი
0.000 / - 0.100	სართულის (ი.მ.ნ. x.xx) / ს.ზ.ნ. x.xx
L=4000 / 7.5%	პანდუსის დახრის მიმართულება (ქვემოდან ზემოთ) — პანდუსის სიგრძე / პანდუსის დახრა
დასახელება / # 145 / A: 0.3 m²	ოთახის დასახელება / ოთახის ნომერი / ფართობი შიდა კონტურზე
დჯ დდფ / ფართი დდ	დაკავებულობის ჯგუფი / დაკავებულობის დატვირთვის ფაქტორი / დაკავებულობის დატვირთვა / ფართი მ²
	კომბინირებული პანელის კედელი
	ბლოკის კედელი
	ხანძარმედეგი თაბაშირმუყაოს ტიხარი 2+2
	ჩვეულებრივი თაბაშირმუყაოს ტიხარი 1+1
	ნესტგამძლე თაბაშირმუყაოს ტიხარი 1+1
	კომბინირებული თაბაშირმუყაოს ტიხარი 1+1
d-12b / 1570 / 2.185 / 90	კარის ტიპი / კარის თავისუფალი სიგანე / კარის თავისუფალი სიმაღლე / ხანძარმედეგობა
ფ-02 / 1800 / 1.600 / 0.900	ფანჯრის ტიპი / ფანჯრის თავისუფალი სიგანე / ფანჯრის თავისუფალი სიმაღლე / იატაკიდან დაშორება
N	ჩრდილოეთის აღნიშვნა
	სტრუქტურული ანაწყობის (კედლის) ხანძარმედეგობის ხარისხი 1 სთ.
	სტრუქტურული ანაწყობის (კედლის) ხანძარმედეგობის ხარისხი 2 სთ.
	გასასვლელამდე სავალი მანძილი
	მისაწვდომი სვლაგეზი
	უსაფრთხო ზონა
Exit	გასასვლელი
	სახანძრო მილდგარები
	ხელის ცეცხლმაქრი
	კვამლის ავტომატური აღმომჩენი
	სახანძრო სამაშველო სამსახურის მიერ გამოსაყენებელი მისაერთებელი-ჰიდრანტი
	ხელით სამართავი სახანძრო განგაში
	სახანძრო განყოფილებასთან კავშირის მოწყობილობა
	საგანგებო ხმოვანი განგაშის საკომუნიკაციო სისტემა
	ავტოსაშხეფი
	სასმელი წყლის დისპენსერი

ფორმატი PAPER SIZE	დაკვეთა № CONTRACT №	პროექტის № PROJECT №	ფაილის სახელი FILE NAME
A-3	...	...	...

პირობითი აღნიშვნები LEGEND

შენიშვნები NOTES

1. ნახაზზე ყველა ცვლილება მშენებლობისა შეთანხმებული უნდა იყოს პროექტის ავტორთან.
2. ნახაზებზე ზომები მოცემულია მილიმეტრებში
3.
4.

სიტუაციური სქემა KEY PLAN

დამკვეთი PRINCIPAL	შპს. "მგს" ს.კ. 205168539 დირექტორი: პარვიზ ნაჯაფოვი Ltd "MQS" I.C. 205168539 Director: Parviz Najafov
პროექტი PROJECT	საწყობი Warehouse
მისამართი ADDRESS	ქ. თბილისი, ჩიხი იუმაშევი, №51-ის მიმდებარედ (ნაკვ. 003/031) საკადასტრო კოდით: 01.19.15.003.115 Tbilisi, Iumashev Cadastral code: 01.19.15.003.115
პროექტი №	00172107.
CAD FILE №	00172107.

თანამდებობა Position	სახელი, გვარი Name, Surname	ხელმოწერა Signature
დირექტორი Director	ი. ბარნაბიშვილი I. Barnabishvili	
დირექტორი Director	ნ.ალექსიადის N. Aleksiadis	
პრ. მთ. არქ. Chief Architect	ნ.ალექსიადის N. Aleksiadis	
კონსტრუქტორი Constructor	ტ. მურადოვი T. Muradov	
შეასრულა Performing work	ნ.ალექსიადის N. Aleksiadis	
შეამოწმა Checked by	ი. ბარნაბიშვილი I. Barnabishvili	
საავტორო უფლებები:		ნ.ალექსიადის N. Aleksiadis

შპს. "აპექს სტუდიო 1"
საქართველო, თბილისი 0194, კუს ტბის შესახვევი №1
ტელ.: (+995 97) 77 55 70
E-mail: apexstudio.ge@ gmail. com

არქიტექტურული ნაწილი

მასშ. SCALE	1:0.82, 1:75	თარიღი DATE OF ISSUE	18.01.2019

ნახაზი DRWG.: პირობითი აღნიშვნები

კორექტირება REVISIONS		
№	კორექტ. REV.	თარიღი DATE
1		
2		
3		

სტადია STAGE	ინდექსი INDEX	ფურც. PAGES
მუშა პროექტი Working Draft	A-002	35

განმარტებითი ბარათი

დაგეგმარების საფუძველი და მიზნები:

წარმოდგენილი, მეტალოკონსტრუქციების საწყობის და ოფისის პროექტი დაგეგმარებულია ქალაქ თბილისის მუნიციპალიტეტის სსიპ ქალაქ თბილისის მუნიციპალიტეტის არქიტექტურის სამსახურის მიერ, 2017 წლის 31 აგვისტოს, №3505839 ბრძანების საფუძველზე გაცემული, მიწის ნაკვეთის სამშენებლოდ გამოყენების პირობების მოთხოვნების გათვალისწინებით.

მიწის ნაკვეთის მდებარეობა, აღწერა:

საპროექტო ტერიტორია მდებარეობს ქ. თბილისში ჩიხი იუმაშევი #51-ის მიმდებარედ (ნაკვ. 003/031) თბილისი-კახეთის საავტომობილო გზატკეცილიდან 317 მ-ის დაშორებით. შედგება ერთი საკადასტრო ერთეულისგან - ს/კ №01.19.15.003.115; ნაკვეთის დანიშნულება: არასასოფლო-სამეურნეო; ფართობი: 4720 კვ.მ; მესაკუთრე: საქართველოში შპს მგს-ის წარმომადგენლობა. მიწის ნაკვეთს ოთხივე მხრიდან ესაზღვრება კერძო მფლობელობაში არსებული ნაკვეთები. საპროექტო ტერიტორია ხასიათდება მარტივი - სწორი რელიეფით, აბსოლუტური ნიშნული ზღვის დონიდან 537,7 მ-დან 539,5 მ-მდე მერყეობს.

მიწის ნაკვეთი მართკუთხა ფორმისაა. საპროექტო ტერიტორიაზე ვხვდებით იუმაშევის ჩიხიდან სერვიტუტის საშუალებით, რომლითაც ტერიტორიის ჩრდილოეთით მდებარე მეზობელი მიწის ნაკვეთია (საკადასტრო კოდით 01.19.15.003.116) დატვირთული. ნაკვეთი თბილისის კონკრეტული ფუნქციური ზონირების მიხედვით მდებარეობს სამრეწველო ზონა 2 (ს-2)-ში.

პროექტის შინაარსობრივი აღწერა:

საპროექტო შენობა დაგეგმარებულია მიწის ნაკვეთის შუაგულში. ნაგებობა შედგება ა და ბ ბლოკებისგან. ა ბლოკში განთავსდება ლითონნაკეთობების საწყობი. საწყობი არის მექანიზირებული გათვალისწინებულია ორი 15 ტონიანი ამწეს დაყენება რითიც მოხდება მეტალო კონსტრუქციების გადაადგილება. ბ ბლოკში განლაგებულია საოფისე სათავსოები საწყობის მომსახურე პერსონალისთვის. ა ბლოკი კვადრატული ფორმისაა ორქანობიანი სახურავით. ბუნებრივი განათების წყარო (ფანჯრები) განლაგებულია ჩრდილოეთ, სამხრეთ და აღმოსავლეთის ფასადებზე, აგრეთვე სახურავზე განლაგებიულია შუქფანრები. ბ ბლოკი წაგრძელებული მართკუთხა ფორმისაა. ცალმხრივი დაქანებით. ფანჯრები განლაგებულია ჩრდილოეთ და აღმოსავლეთის ფასადებზე შენობის აბსოლიტური ნული შეადგენს 539,60 მ-ს ზღვის დონიდან. ტერიტორიაზე შენობის განაშენიანების ფართობი შეადგებს 2972,9 მ^2 კვ.მ-ს, ტერიტორიის გამწვანების ფართობი 494,3 მ^2 კვ.მ-ს, ტერიტორიის მოშენდაკების საერთო ფართობი შეადგენს 1252,8 კვ.მ-ს.

პროექტი ითვალისწინებს წყალარინების ლოკალურ ქსელს და ტერიტორიის კეთილმოწყობას. ტერიტორიაზე გარე სახანძრო ჰიდრანტების მოწყობას.

პროექტის ძირითადი სტრუქტურული სისტემის აღწერა:

შენობის ა ბლოკის სტრუქტურა წარმოადგენს გაძლიერებული ბეტონის წერტილოვან საძირკვლებზე დაფუძნებულ, ლითონის ელემენტების სტრუქტურულ ჩარჩოს, რომელიც შედგება ლითონის სვეტებისა და კოჭებისაგან. შენობის კედლები და სახურავი გათვალისწინებულია პროფილირებული ფურცლოვანი თუნუქის კომბინირებული პანელებით (დამათბობელი ფენა მინაბამბა E90) ერთ საათიანი ცეცხლმედეგობის ხარისხის ცხრილი 602-ის მიხედვით., ხოლო დანარჩენი ძირითადი სტრუქტურული ჩარჩო დამუშავდება 1 საათიანი ცეცხლმედეგობის მქონე "ОГНЕЗА-ВД-Д" ტიპის საღებავით. ცხრილი 601-ის მიხედვით. ა ბლოკის სტრუქტურა წარმოადგენს გაძლიერებული ბეტონის წერტილოვან საძირკვლებზე დაფუძნებულ რკინაბეტონის კარკასულ სტრუქტურას. კედლების შევსებულია ბლოკით. გადახურვა ლითონის ფერმებზეა მოწყობილი. სახურავი გათვალისწინებულია პროფილირებული ფურცლოვანი თუნუქის კომბინირებული პანელებით (დამათბობელი ფენა მინაბამბა E90) ერთ საათიანი ცეცხლმედეგობის ხარისხის ცხრილი 602-ის მიხედვით.

დაგეგმარებისათვის გამოყენებული კანონმდებლობის აღწერა:

1. საქართველოს მთავრობის 2016 წლის 28 იანვრის №41 დადგენილება, ტექნიკური რეგლამენტი „შენობა-ნაგებობის უსაფრთხოების წესები“;
2. საქართველოს მთავრობის 2017 წლის 6 თებერვლის №63 დადგენილება „მშენებლობის ნებართვის გაცემის წესისა და სანებართვო პირობების შესახებ “ საქართველოს მთავრობის 2009 წლის 24 მარტის №57 დადგენილებაში ცვლილებების შეტანის თაობაზე;
3. საქართველოს მთავრობის 2017 წლის 6 თებერვლის №64 დადგენილება, „ტექნიკური რეგლამენტის - „შენობა-ნაგებობოს უსაფრთხოების წესები“-ს დამტკიცების თაობაზე“ საქართველოს მთავრობის 2016 წლის 28 იანვრის №41 დადგენილებაში ცვლილების შეტანის შესახებ;
4. საქართველოს მთავრობის 2014 წლის იანვრის №41 დადგენილება შეზღუდული შესაძლებლობის მქონე პირებისათვის სივრცის მოწყობისა და გეგმარებითი ელემენტების ტექნიკური რეგლამენტი.

ტექნიკურ-ეკონომიკური მაჩვენებლები

მიწის ნაკვეთის ფართობი (კვ.მ) _ 4720

საერთო ფართობი (კვ.მ) _ 2972,9

საწარმო ფართობი (კვ.მ) _ 2432,9

დამხმარე ფართობი (კვ.მ) _ 540

სამშენებლო მოცულობა (კუბ.მ)_ 38364.9

0,00 ნიშნულის ზევით (კუბ.მ)_33337.3

0,00 ნიშნულის ქვევით (კუბ.მ)_5027,6

შენობა-ნაგებობის კონსტრუქციული სიმაღლე (მ)_ 14,4

0,00 ნიშნულის ზევით (მ)_12,7

0,00 ნიშნულის ქვევით (მ)_1,7

კ1 განაშენიანების კოეფიციენტის საანგარიშო ფართობი (კვ.მ და ასახული კოეფიციენტში). 2972,9 მ^2, კოეფიციენტი_0,6

კ2 განაშენიანების ინტენსივობის კოეფიციენტის საანგარიშო ფართობი (კვ.მ და ასახული კოეფიციენტში). 2972,9 მ^2, კოეფიციენტი_0,6

ტერიტორიაზე დაცულია კ3 კოეფიციენტის მინიმალური ფართი 494,3 მ^2, კოეფიციენტი_0,1

ფორმატი PAPER SIZE	დაკვეთა № CONTRACT №	პროექტის № PROJECT №	ფაილის სახელი FILE NAME
A-3	...	...	...

პირობითი აღნიშვნები LEGEND

შენიშვნები NOTES

1. ნახაზზე ყველა ცვლილება მშენებლობისა შეთანხმებული უნდა იყოს პროექტის ავტორთან.
2. ნახაზებზე ზომები მოცემულია მილიმეტრებში
3.
4.

სიტუაციური სქემა KEY PLAN

დამკვეთი PRINCIPAL: შპს. "მგს" ს.კ. 205168539; დირექტორი: პარვიზ ნაჯაფოვი; Ltd "MQS" I.C. 205168539; Director: Parviz Najafov

პროექტი PROJECT: საწყობი; Warehouse

მისამართი ADDRESS: ქ. თბილისი, ჩიხი იუმაშევი, №51-ის მიმდებარედ (ნაკვ. 003/031) საკადასტრო კოდით: 01.19.15.003.115; Tbilisi, Iumashev; Cadastral code: 01.19.15.003.115

პროექტი №	00172107.
CAD FILE №	00172107.

თანამდებობა Position	სახელი, გვარი Name, Surname	ხელმოწერა Signature
დირექტორი Director	ი. ბარნაბიშვილი I. Barnabishvili	
დირექტორი Director	ნ.ალექსიადის N. Aleksiadis	
პრ. მთ, არქ. Chief Architect	ნ.ალექსიადის N. Aleksiadis	
კონსტრუქტორი Constructor	ტ. მურადოვი T. Muradov	
შეასრულა Performing work	ნ.ალექსიადის N. Aleksiadis	
შეამოწმა Checked by	ი. ბარნაბიშვილი I. Barnabishvili	
საავტორო უფლებები:		ნ.ალექსიადის N. Aleksiadis

APEX Studio 1

შპს. "აპექს სტუდიო 1"
საქართველო, თბილისი 0194, კუს ტბის შესახვევი №1
ტელ.: (+995 97) 77 55 70
E-mail: apexstudio.ge@ gmail. com

არქიტექტურული ნაწილი

მასშ. SCALE		თარიღი DATE OF ISSUE	18.01.2019

ნახაზი DRWG.: განმარტებითი ბარათი

კორექტირება REVISIONS

№	კორექტ. REV.	თარიღი DATE
1		
2		
3		

სტადია STAGE	ინდექსი INDEX	ფურც. PAGES
მუშა პროექტი Working Draft	A-003	35

შენობა ნაგებობის უსაფრთხოების ნორმებთან შესაბამისიბის აღწერა

შენობა-ნაგებობის უსაფრთხოების წესებთან შესაბამისობის ანალიზი

გამოყენებული წესები - „შენობა-ნაგებობის უსაფრთხოების წესები“

პროექტის დასახელება	საწყობი
პროექტის მისამართი	ქ. თბილისი ჩიხი იუმაშევი №51-ის მიმდებარედ (ნაკვ. 003/031) (ს.კ. 01,19,15,003,115)
არქიტექტორი	ნათია ალექსიადის
სტრუქტურის ინჟინერი	ტოფიკ მურადოვი

ჩამოთვალეთ შენობის დაკავებულებები და აღწერეთ თითოეული გამოყენება
1. სასაწყობო ჯგუფი სწ-2 (მცირე საფრთხის შემცველი სასაწყობე ჯგუფი) (ლითონ ნაკეთობების საწყობი)
2. საქმიანი ჯფუფი სქ (პროფესიულ მომსახურება ინჟინრების ოფისი)

კონსტრუქციის ტიპი:	ცხრილი 503
განსაზღვრეთ კონსტრუქციის არსებული შენობისთვის: მაგალითი: II-A, II-B, V-A, V-B	
განსაზღვრეთ კონსტრუქციის ტიპი ახალი შენობისთვის: მაგალითი: II-A, II-B, V-A, V-B	II A
შერეული კონსტრუქციის შემთხვევაში მიუთითეთ ტიპები, რომელიც გამოყენებული იქნება, განსაზღვრეთ ტიპები და მათი მდებარეობა:	

სიმაღლის შეზღუდვები
ცხრილი 503 -ის მიხედვით

დაკავებულობები	დასაშვები სართულიანობა	შემოთავაზებული სართულიანობა
სასაწყობო ჯგუფი სწ-2 (ლითონ ნაკეთობების საწყობი)	4 სართული	მიწის ზედა 1 სართული
საქმიანი ჯგუფი სქ (ინჟინრების ოფისი)	5 სართული	მიწის ზედა 1 სართული
	დასაშვები სიმაღლე	შემოთავაზებული სიმაღლე
საერთო სიმაღლე =	16.8მ.	12.4მ.
მიწის ზემოთ სართულის რაოდენობა =	1	
მიწის ქვემოთ სართულის რაოდენობა =	0	

ფართობის შეზღუდვები
ცხრილი 503 -ის მიხედვით

დაკავებულობები	გეგმა ნიშნულზე	დასაშვები ფართობი	შემოთავაზებული ფართობი
სასაწყობო ჯგუფი სწ-2 (ლითონ ნაკეთობების საწყობი)	0,000	3620მ2	2418მ2
საქმიანი ჯგუფი სქ (ინჟინრების ოფისი)	0,000	3480მ2	491მ2
იატაკის საერთო ფართობი =		2909 მ²	
იატაკების რაოდენობა =		1	
შენობის საერთო ფართობი =		2909 მ²	

ფორმატი PAPER SIZE	დაკვეთა № CONTRACT №	პროექტის № PROJECT №	ფაილის სახელი FILE NAME
A-3	...	...	...

პირობითი აღნიშვნები LEGEND

შენიშვნები NOTES

1. ნახაზზე ყველა ცვლილება მშენებლობისა შეთანხმებული უნდა იყოს პროექტის ავტორთან.
2. ნახაზებზე ზომები მოცემულია მილიმეტრებში
3.
4.

სიტუაციური სქემა KEY PLAN

დამკვეთი PRINCIPAL	შპს. "მქს" ს.კ. 205168539 დირექტორი: პარვიზ ნაჯაფოვი Ltd "MQS" I.C. 205168539 Director: Parviz Najafov
პროექტი PROJECT	საწყობი Warehouse
მისამართი ADDRESS	ქ. თბილისი, ჩიხი იუმაშევი, №51-ის მიმდებარედ (ნაკვ. 003/031) საკადასტრო კოდით: 01.19.15.003.115 Tbilisi, Iumashev Cadastral code: 01.19.15.003.115
პროექტი №	00172107.
CAD FILE №	00172107.

თანამდებობა Position	სახელი, გვარი Name, Surname	ხელმოწერა Signature
დირექტორი Director	ი. ბარნაბიშვილი I. Barnabishvili	
დირექტორი Director	ნ.ალექსიადის N. Aleksiadis	
პრ. მთ, არქ. Chief Architect	ნ.ალექსიადის N. Aleksiadis	
კონსტრუქტორი Constructor	ტ. მურადოვი T. Muradov	
შეასრულა Performing work	ნ.ალექსიადის N. Aleksiadis	
შეამოწმა Checked by	ი. ბარნაბიშვილი I. Barnabishvili	
საავტორო უფლებები:		ნ.ალექსიადის N. Aleksiadis

შპს. "აპექს სტუდიო 1"

საქართველო, თბილისი 0194, კუს ტბის შესახვევი №1
ტელ.: (+995 97) 77 55 70
E-mail: apexstudio.ge@ gmail. com

არქიტექტურული ნაწილი

მასშ. SCALE	1:1.05	თარიღი DATE OF ISSUE	18.01.2019

ნახაზი DRWG. გასასვლელები

კორექტირება REVISIONS		
№	კორექტ. REV.	თარიღი DATE
1		
2		
3		

სტადია STAGE	ინდექსი INDEX	ფურც. PAGES
მუშა პროექტი Working Draft	A-004	35

შენობა ნაგებობის უსაფრთხოების ნორმებთან შესაბამისობის აღწერა

გარე კედლის ცეცხლმედეგობისა მოთხოვნები ცხრილების 602-ის მიხედვით				
გარე კედელი	ხანძარსაწინააღმდეგო მანძილი (მეტრი)	ცეცხლმედეგობის ხარისხი (საათებში)		
		კონსტრუქციის ტიპი	მოთხოვნილი	გათვალისწინებული
ჩრდილოეთი	12	II A	0	0
სამხრეთი	3,8		1	1
დასავლეთი	4,45		1	1
აღმოსავლეთ	7,5		1	1

გარე კედლის ღიობისადმი მოთხოვნები ცხრილების 705.8 -ის მიხედვით							
გარე კედელი	ხანძარსაწინააღმდეგო მანძილი (მეტრი)	კედლის ღიობების ფართობი (კედლის %)					
		დასაშვები			გათვალისწინებული		
		დაცული	დაუცველი საშხეფებით	დაუცველი	დაცული	დაუცველი საშხეფებით	დაუცველი
ჩრდილოეთ ღერძი 1-9	12,0	აუცილებელი არ არის	აუცილებელი არ არის	შეუზღუდავი			60%
ჩრდილოეთ ღერძი 10-12	12,0						12%
სამხრეთ	3,8	45%	45%	15%			14%
დასავლეთი	4,45	75%	75%	25%			-
აღმოსავლეთ	7,5	აუცილებელი არ არის	აუცილებელი არ არის	70%			18%

ხანძრისაგან დაცვის სისტემებისადმი მოთხოვნები							
დაკავებულობები/სივრცეები/გასასვლელი საშუალებები	ავტოსაშხეფი სისტემა	ალტერნატიული ავტომატური ცეცხლსაქრობი სისტემები	სახანძრო განგაშისა,კვამლაღმომჩენი და ცეცხლაღმომჩენი სისტემები	სახანძრო მილდგაარების სისტემები	კვამლის საკონტროლო სისტემები	ხელის ცეცხლმაქრები	საავარიო განგაშის სისტემები
სასაწყობო ჯგუფი სწ-2 (ლითონ ნაკეთობების საწყობი)						კი	
საქმიანი ჯგუფი სქ (ინჟინრების ოფისი)					კი	კი	
ლიფტი							
დერეფანი							
სახანძრო-სამაშველო სამსახურის მიერ გამოსაყენებელი მისაერთებლები	გათვალისწინებულია ეზოში						
სახანძრო ტუმბოები და წყლის რეზერვუარი	-						

განიავებისადმი მოთხოვნები		
დაკავებულობები/სივრცეები/გასასვლელი საშუალებები	ბუნებრივი განიავება	ხელოვნური განიავება
სასაწყობო ჯგუფი სწ-2 (ლითონ ნაკეთობების საწყობი)	კი	
საქმიანი ჯგუფი სქ (ინჟინრების ოფისი)	კი	
კიბის უჯრედი	-	-
ლიფტი	-	-
დერეფანი		კი
სააბაზანო ოთახები და ტუალეტის ოთახები		კი

ფორმატი PAPER SIZE: A-3 | ხელშეკრულების № CONTRACT №: ... | პროექტის № PROJECT №: ... | ფაილის სახელი FILE NAME: ...

პირობითი აღნიშვნები LEGEND

შენიშვნები NOTES

1. ნახაზზე ყველა ცვლილება მშენებლობისა შეთანხმებული უნდა იყოს პროექტის ავტორთან.
2. ნახაზებზე ზომები მოცემულია მილიმეტრებში
3.
4.

სიტუაციური სქემა KEY PLAN

დამკვეთი PRINCIPAL: შპს. "მწს" ს.კ. 205168539
დირექტორი: პარვიზ ნაჯაფური
Ltd "MQS" I.C. 205168539
Director: Parviz Najafov

პროექტი PROJECT: საწყობი
Warehouse

მისამართი ADDRESS: ქ. თბილისი, ჩიხი იუმაშევი, №51-ის მიმდებარედ (ნაკ. 003/031)
საკადასტრო კოდით: 01.19.15.003.115
Tbilisi, Iumashev
Cadastral code: 01.19.15.003.115

პროექტი №	00172107.
CAD FILE №	00172107.

თანამდებობა Position	სახელი, გვარი Name, Surname	ხელმოწერა Signature
დირექტორი Director	ი. ბარნაბიშვილი I. Barnabishvili	
დირექტორი Director	ნ.ალექსიადის N. Aleksiadis	
პრ. მთ. არქ. Chief Architect	ნ.ალექსიადის N. Aleksiadis	
კონსტრუქტორი Constructor	თ. მურადოვი T. Muradov	
შეასრულა Performing work	ნ.ალექსიადის N. Aleksiadis	
შეამოწმა Checked by	ი. ბარნაბიშვილი I. Barnabishvili	
საავტორო უფლებები:		ნ.ალექსიადის N. Aleksiadis

შპს. "აპექს სტუდიო 1"
საქართველო, თბილისი 0194, კახ ტბის შესახვევი №1
ტელ.: (+995 97) 77 55 70
E-mail: apexstudio.ge@gmail.com

არქიტექტურული ნაწილი

მასშტ. SCALE	1:1.05	თარიღი DATE OF ISSUE	18.01.2019
ნახაზი DRWG.	გასასვლელები	კორექტირება REVISIONS	

№	კორექტ. REV.	თარიღი DATE
1		
2		
3		

სტადია STAGE	ინდექსი INDEX	ფურც. PAGES
მუშა პროექტი Working Draft	A-005	35

შენობა ნაგებობის უსაფრთხოების ნორმებთან შესაბამისობის აღწერა

თითოეული სართულიდან გასასვლელი საშუალება									
სართულები	დაკავებულობა და დაკავებულობის დატვირთვის ჯამური მაჩვენებელი	მოთხოვნილი გასასვლელების/გასასვლელთან მისადგომის რაოდენობა	გათვალისწინებული გასასვლელების/გასასვლელთან მისადგომის რაოდენობა და ტიპი	გასასვლელი საშუალებების სიგანე					
				გზა-კიბეები		დერეფანი,		გასასვლელის გზა-კარი	
				მოთხოვნილი	გათვალისწინებული	მოთხოვნილი	გათვალისწინებული	მოთხოვნილი	გათვალისწინებული
პირველი სართული (სწ2) 0,000 ნიშნული	52	2	3 (გზა-კარის სახით)					2,9	6მ. (2,0მ.X2$_{ც}$ 1მ X 2$_{ც}$)
პირველი სართული (სქ) 0,000 ნიშნული	53	2	2 (გზა-კარის სახით)	-	-			0,82	3მ (1,5მX2$_{ც}$)

წყალსადენი სისტემის ფიქსირებული მოწყობილობების რაოდენობა ცხრილი 1602.1-ის მიხედვით													
სართულები	დაკავებულობა და დაკავებულობის დატვირთვის ჯამური მაჩვენებელი	ფიქსირებული მოწყობილობები											
		უნიტაზი		ტუალეტის ხელსაბანები		აბაზანა/შხაპი		სასმელი წყლის ფანტანი		სამომსახურეო ნიჟარა		სამზარეულოს ნიჟარა	
		მოთხოვნილი	გათვალისწინებული	მოთხოვნილი	გათვალისწინებული	მოთხოვნილი	გათვალისწინებული	მოთხოვნილი	გათვალისწინებული	მოთხოვნილი	გათვალისწინებული	მოთხოვნილი	გათვალისწინებული
პირველი სართული (სწ2) 0,000 ნიშნული	52	გათვალისწინებულია სქ ჯგუფის დაკავებულობაში.											
პირველი სართული (სქ) 0,000 ნიშნული	53	1	4	1	3	1	2	1	1	1	2	1	1

ფორმატი PAPER SIZE	დაკვეთა № CONTRACT №	პროექტის № PROJECT №	ფაილის სახელი FILE NAME
A-3	...	...	...

პირობითი აღნიშვნები LEGEND

შენიშვნები NOTES

1. ნახაზზე ყველა ცვლილება მშენებლობისა შეთანხმებული უნდა იყოს პროექტის ავტორთან.
2. ნახაზებზე ზომები მოცემულია მილიმეტრებში
3.
4.

სიტუაციური სქემა KEY PLAN

დამკვეთი PRINCIPAL: შპს. "მგს" ს.კ. 205168539 დირექტორი: პარვიზ ნაჯაფოვი Ltd "MQS" I.C. 205168539 Director: Parviz Najafov

პროექტი PROJECT: საწყობი Warehouse

მისამართი ADDRESS: ქ. თბილისი, ჩიხი იუმაშევი, №51-ის მიმდებარედ (ნაკვ. 003/031) საკადასტრო კოდით: 01.19.15.003.115 Tbilisi, Iumashev Cadastral code: 01.19.15.003.115

პროექტი №	00172107.
CAD FILE №	00172107.

თანამდებობა Position	სახელი, გვარი Name, Surname	ხელმოწერა Signature
დირექტორი Director	ი. ბარნაბიშვილი I. Barnabishvili	
დირექტორი Director	ნ.ალექსიადის N. Aleksiadis	
პრ. მთ, არქ. Chief Architect	ნ.ალექსიადის N. Aleksiadis	
კონსტრუქტორი Constructor	ტ. მურადოვი T. Muradov	
შეასრულა Performing work	ნ.ალექსიადის N. Aleksiadis	
შეამოწმა Checked by	ი. ბარნაბიშვილი I. Barnabishvili	
საავტორო უფლებები:		ნ.ალექსიადის N. Aleksiadis

შპს. "აპექს სტუდიო 1"
საქართველო, თბილისი 0194, კუს ტბის შესახვევი №1
ტელ.: (+995 97) 77 55 70
E-mail: apexstudio.ge@ gmail. com

არქიტექტურული ნაწილი

მასშ. SCALE	1:1	თარიღი DATE OF ISSUE	18.01.2019

ნახაზი DRWG. წესების ანალიზი

კორექტირება REVISIONS		
№	კორექტ. REV.	თარიღი DATE
1		
2		
3		

სტადია STAGE	ინდექსი INDEX	ფურც. PAGES
მუშა პროექტი Working Draft	A-006	35

სიტუაციური გეგმა
მასშტაბი 1 :2500



ფორმატი PAPER SIZE	ხელშეკრულება № CONTRACT №	პროექტის № PROJECT №	ფაილის სახელი FILE NAME
A-3	...	...	...

პირობითი აღნიშვნები — LEGEND

შენიშვნები — NOTES

1. ნახაზზე ყველა ცვლილება მშენებლობისა შეთანხმებული უნდა იყოს პროექტის ავტორთან.
2. ნახაზებზე ზომები მოცემულია მილიმეტრებში
3.
4.

სიტუაციური სქემა
KEY PLAN

დამკვეთი
PRINCIPAL

შპს. "მქს" ს.კ. 205168539
დირექტორი: პარვიზ ნაჯაფოვი
Ltd "MQS" I.C. 205168539
Director: Parviz Najafov

პროექტი
PROJECT
საწყობი
Warehouse

მისამართი
ADDRESS
ქ. თბილისი, ჩიხი იუმაშევი, №51-ის მიმდებარედ (ნაკვ. 003/031)
საკადასტრო კოდით: 01.19.15.003.115
Tbilisi, Iumashev
Cadastral code: 01.19.15.003.115

პროექტი №	00172107.
CAD FILE №	00172107.

თანამდებობა Position	სახელი, გვარი Name, Surname	ხელმოწერა Signature
დირექტორი Director	ი. ბარნაბიშვილი I. Barnabishvili	
დირექტორი Director	ნ.ალექსიადის N. Aleksiadis	
პრ. მთ. არქ. Chief Architect	ნ.ალექსიადის N. Aleksiadis	
კონსტრუქტორი Constructor	ტ. მურადოვი T. Muradov	
შეასრულა Performing work	ნ.ალექსიადის N. Aleksiadis	
შეამოწმა Checked by	ი. ბარნაბიშვილი I. Barnabishvili	
საავტორო უფლებები:		ნ.ალექსიადის N. Aleksiadis

შპს. "აპექს სტუდიო 1"
საქართველო, თბილისი 0194, ქუს ტბის შესახვევი №1
ტელ.: (+995 97) 77 55 70
E-mail: apexstudio.ge@ gmail. com

არქიტექტურული ნაწილი

მასშ. SCALE	1:2500	თარიღი DATE OF ISSUE	14.12.2018

ნახაზი DRWG.: სიტუაციური გეგმა

კორექტირება — REVISIONS

№	კორექტ. REV.	თარიღი DATE
1		
2		
3		

სტადია STAGE	ინდექსი INDEX	ფურც. PAGES
მუშა პროექტი Working Draft	A-007	35

არსებული ტერიტორიის ფოტო მასალა













ფორმატი PAPER SIZE	ხაზების № CONTRACT №	პროექტის № PROJECT №	ფაილის სახელი FILE NAME
A-3	...	...	...

პირობითი აღნიშვნები LEGEND

შენიშვნები NOTES

1. ნახაზზე ყველა ცვლილება მშენებლობისა შეთანხმებული უნდა იყოს პროექტის ავტორთან.
2. ნახაზებზე ზომები მოცემულია მილიმეტრებში
3.
4.

სიტუაციური სქემა
KEY PLAN

დამკვეთი PRINCIPAL

შპს. "მმს" ს.კ. 205168539
დირექტორი: პარვიზ ნაჯაფოვი
Ltd "MQS" I.C. 205168539
Director: Parviz Najafov

პროექტი PROJECT

საწყობი

Warehouse

მისამართი ADDRESS

ქ. თბილისი, ჩიხი იუმაშევი, №51-ის მიმდებარედ (ნაკვ. 003/031)
საკადასტრო კოდით: 01.19.15.003.115

Tbilisi, Iumashev

Cadastral code: 01.19.15.003.115

პროექტი №	00172107.
CAD FILE №	00172107.

თანამდებობა Position	სახელი, გვარი Name, Surname	ხელმოწერა Signature
დირექტორი Director	ი. ბარნაბიშვილი I. Barnabishvili	
დირექტორი Director	ნ.ალექსიადის N. Aleksiadis	
პრ. მთ. არქ. Chief Architect	ნ.ალექსიადის N. Aleksiadis	
კონსტრუქტორი Constructor	თ. მურადოვი T. Muradov	
შეასრულა Performing work	ნ.ალექსიადის N. Aleksiadis	
შეამოწმა Checked by	ი. ბარნაბიშვილი I. Barnabishvili	
საავტორო უფლებები:		ნ.ალექსიადის N. Aleksiadis

APEX Studio 1

შპს. "აპექს სტუდიო 1"
საქართველო, თბილისი 0194, კოს ტბის შესახვევი №1
ტელ.: (+995 97) 77 55 70
E-mail: apexstudio.ge@ gmail. com

არქიტექტურული ნაწილი

მასშ. SCALE	1:2	თარიღი DATE OF ISSUE	18.01.2019

ნახაზი DRWG. არსებული ფოტოები-პანორამა

კორექტირება REVISIONS

№	კორექტ. REV.	თარიღი DATE
1		
2		
3		

სტადია STAGE	ინდექსი INDEX	ფურც. PAGES
შუშა პროექტი Working Draft	A-008	35

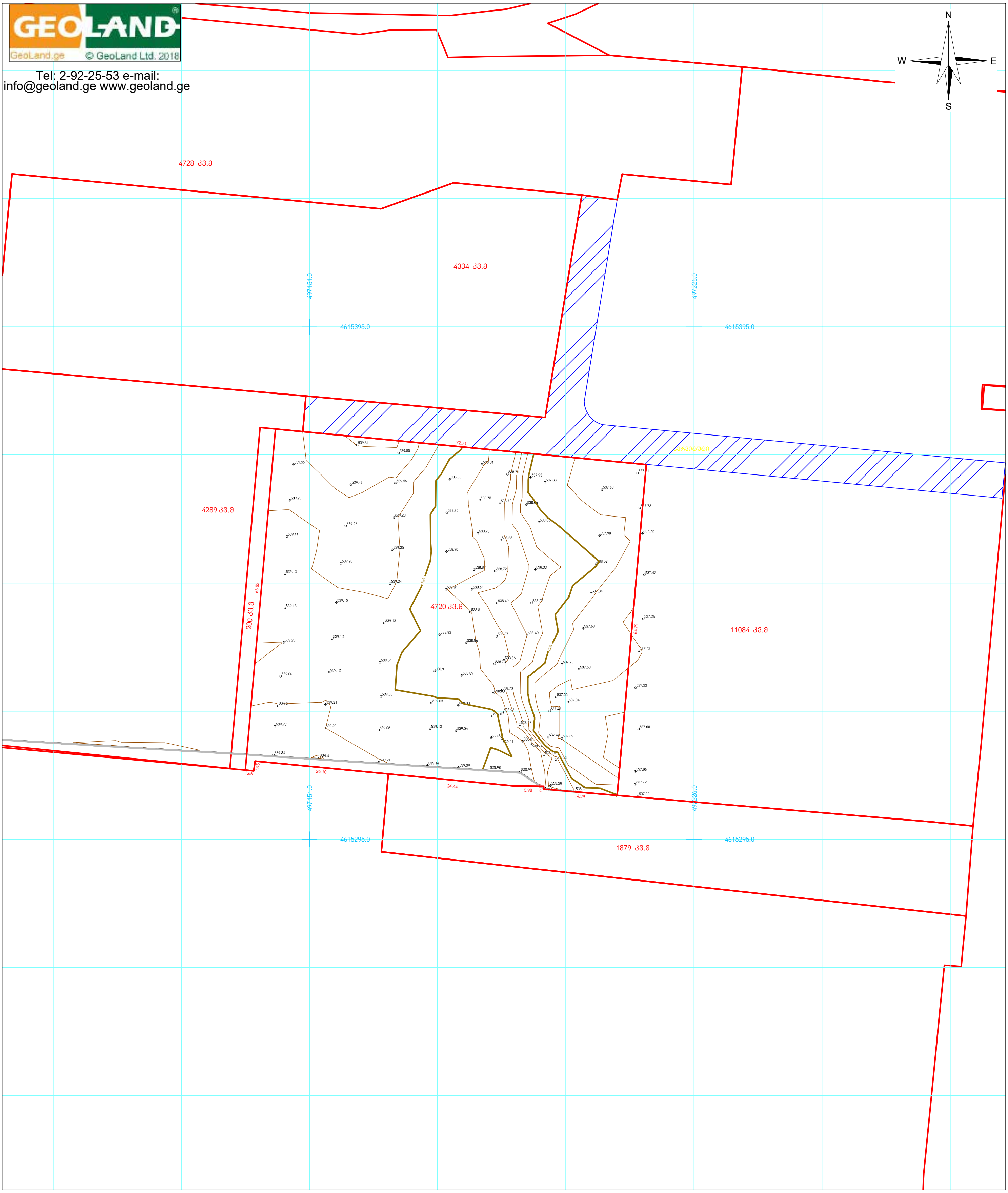

პირობითი აღნიშვნები

მიწის ნაკვეთის საზღვრები	◦500 სიმაღლის ნიშნული
შენობა	კედელი
სერვიტუტი	

456000
4678900
UTM სისტემის კოორდინატები

ტოპოგეგმა		
მისამართი:	ქ.თბილისი, ჩიხი იუმაშევი , N51- ის მიმდებარედ (ნაკვ. 003/031)	
დამკვეთი:	საქართველოში შვს მგს-ის წარმომადგენლობა	
განყოფილების უფროსი		ვ. ენუქიანი
აზომა		ა. სოხაძე
დახაზა		ა. სოხაძე
მ: 1:1000	ფართობი: 4720 ვ.მ.	04.12.2018

საპროექტო გენგეგმა

მასშტაბი 1 :500

ფორმატი PAPER SIZE	დაკვეთა № CONTRACT №	პროექტის № PROJECT №	ფაილის სახელი FILE NAME
A-1	...	...	...

პირობითი აღნიშვნები LEGEND

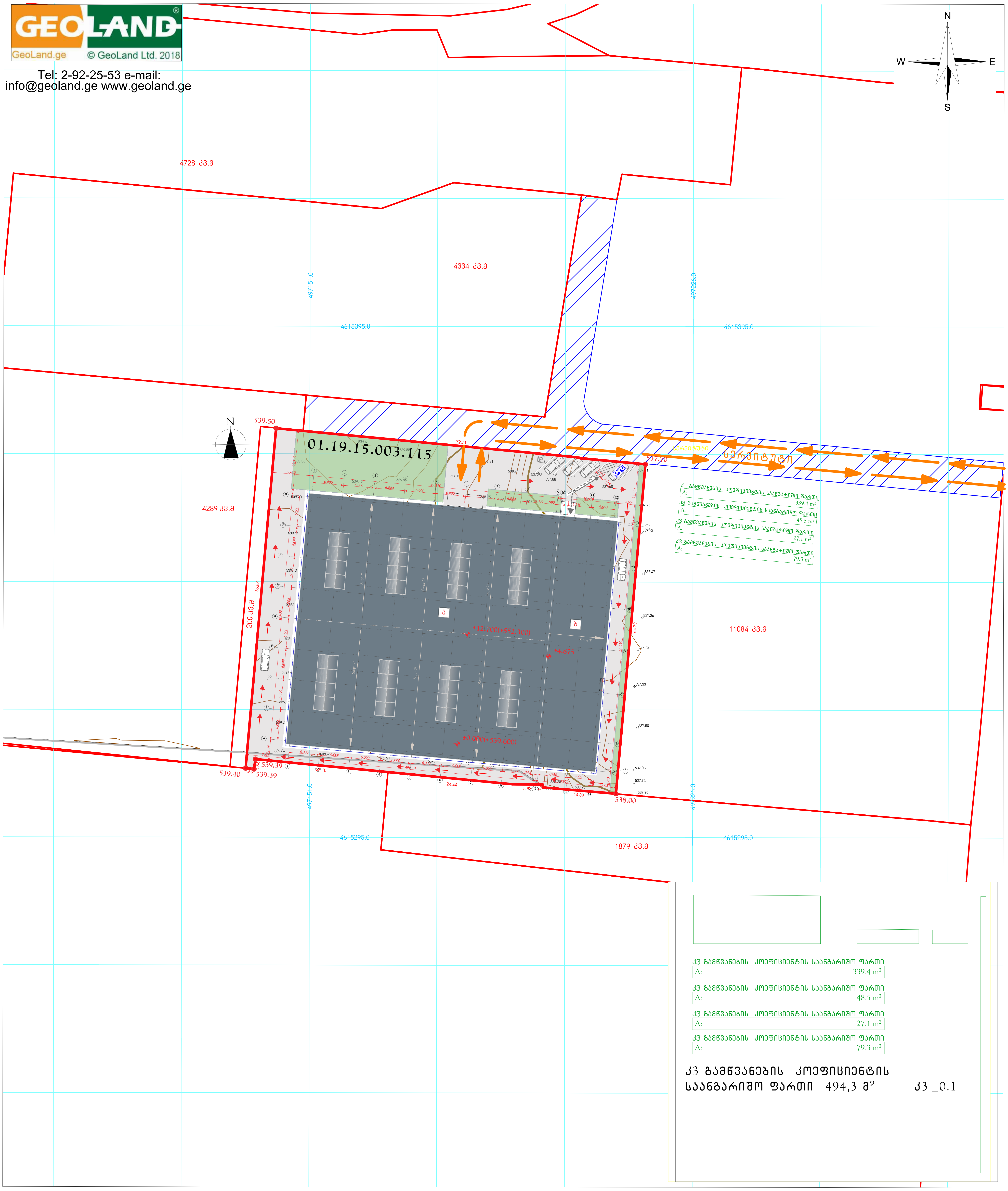

კვ გამწვანების კოეფიციენტის საანგარიშო ფართი

A: 339.4 m²

კვ გამწვანების კოეფიციენტის საანგარიშო ფართი

A: 48.5 m²

კვ გამწვანების კოეფიციენტის საანგარიშო ფართი

A: 27.1 m²

კვ გამწვანების კოეფიციენტის საანგარიშო ფართი

A: 79.3 m²

კვ გამწვანების კოეფიციენტის საანგარიშო ფართი 494,3 მ² კვ _0.1

პირობითი აღნიშვნები

- მიწის ნაკვეთის საზღვრები
- შენობა
- სერვიტუტი
- ◦500 სიმაღლის ნიშნული
- კედელი

456000
4678900

UTM სისტემის კოორდინატები

ტოპოგეგმა

მისამართი:	ქ.თბილისი, ჩიხი იუმაშევი , N51- ის მიმდებარედ (ნაკვ. 003/031)
დამკვეთი:	საქართველოში შპს მგს-ის წარმომადგენლობა
განყოფილების უფროსი	ვ. ენუქიანი
აზომა	ა. სოხაძე
დახაზა	ა. სოხაძე
მ: 1:1000	ფართობი: 4720 კ.მ. — 04.12.2018

Geodesy GEOLAND 204447394

შენიშვნები NOTES

1. ნახაზზე ყველა ცვლილება მშენებლობისა შეთანხმებული უნდა იყოს პროექტის ავტორთან.
2. ნახაზებზე ზომები მოცემულია მილიმეტრებში
3.
4.

სიტუაციური სქემა
KEY PLAN

დამკვეთი PRINCIPAL	შპს. "მგს" ს.კ. 205168539 დირექტორი: პარვიზ ნაჯაფოვი Ltd "MQS" I.C. 205168539 Director: Parviz Najafov
პროექტი PROJECT	საწყობი Warehouse
მისამართი ADDRESS	ქ. თბილისი, ჩიხი იუმაშევი, №51-ის მიმდებარედ (ნაკვ. 003/031) საკადასტრო კოდით: 01.19.15.003.115 Tbilisi, Iumashev Cadastral code: 01.19.15.003.115
პროექტი №	00182012.
CAD FILE №	00182012.

თანამდებობა Position	სახელი, გვარი Name, Surname	ხელმოწერა Signature
დირექტორი Director	ი. ბარნაბიშვილი I. Barnabishvili	
დირექტორი Director	ნ.ალექსიადის N. Aleksiadis	
პრ. მთ, არქ. Chief Architect	ნ.ალექსიადის N. Aleksiadis	
კონსტრუქტორი Constructor	ტ. მურადოვი T. Muradov	
შეასრულა Performing work	ნ.ალექსიადის N. Aleksiadis	
შეამოწმა Checked by	ი. ბარნაბიშვილი I. Barnabishvili	
საავტორო უფლებები:		ნ.ალექსიადის N. Aleksiadis

APEX Studio 1

შპს. "აპექს სტუდიო 1"
საქართველო, თბილისი 0194, კუს ტბის შესახვევი №1
ტელ.: (+995 97) 77 55 70
E-mail: apexstudio.ge@ gmail. com

არქიტექტურული ნაწილი

მასშ. SCALE	1:500,	თარიღი DATE OF ISSUE	14.12.2018
ნახაზი DRWG. გენგეგმა	კორექტირება REVISIONS		
	№	კორექტ. REV.	თარიღი DATE
	1		
	2		
	3		

სტადია STAGE	ინდექსი INDEX	ფურც. PAGES
მუშა პროექტი Working Draft	A-010	35

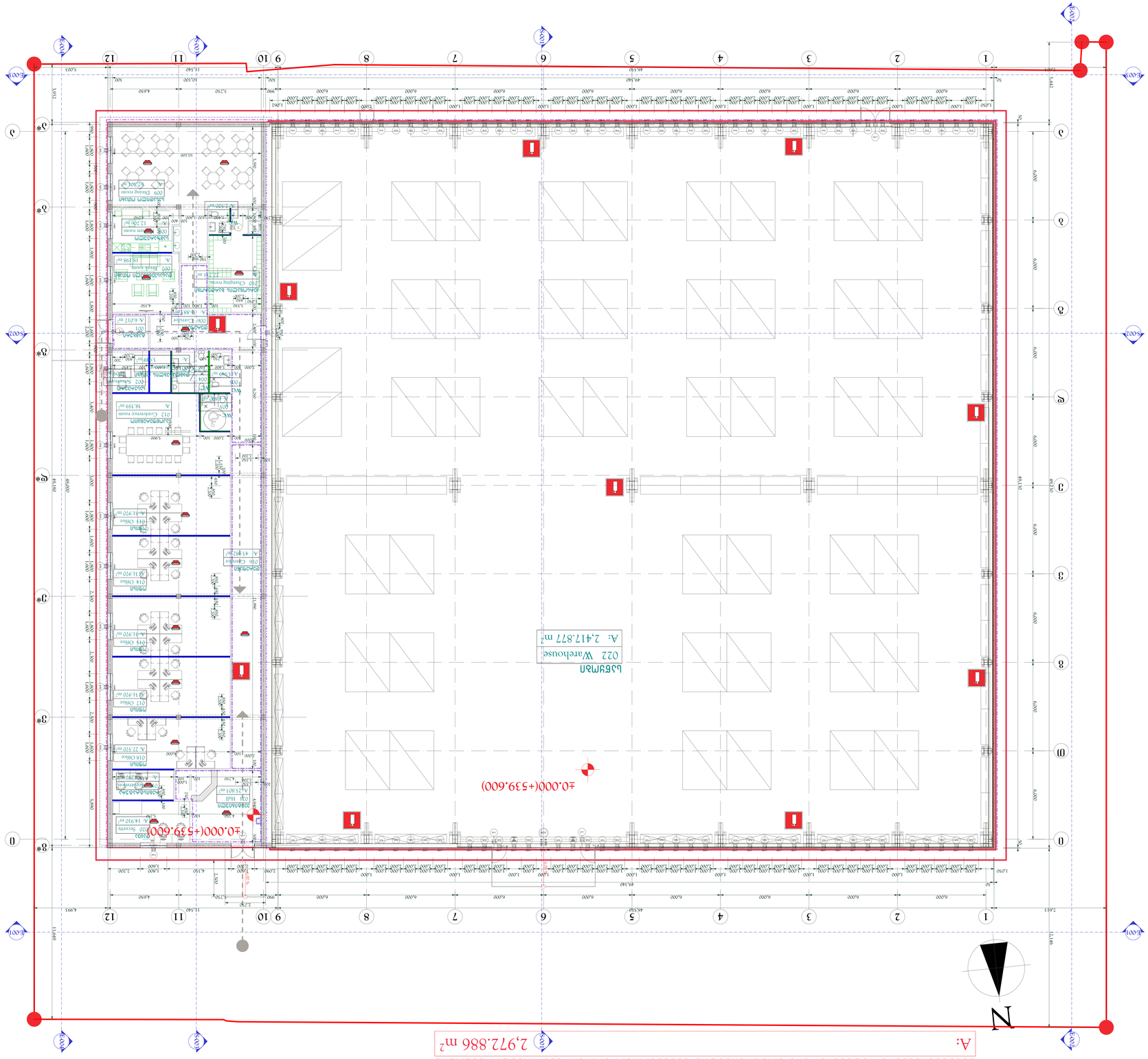

Цокольный этаж

Общая площадь здания

A: 3,135.984 m²

Площадь здания в осях 1-11/Ж-Г/1-3

A: 2,972.886 m²

Площадь здания в осях 1-11/Ж-Г/1-3 за вычетом площади помещений с постоянным пребыванием людей

A: 2,972.886 m²

Первый этаж

Общая площадь здания

A: 163.098 m²

Площадь здания в осях 1-11/Ж-Г/1-3

A: 2,972.9 m²

Площадь здания в осях 1-11/Ж-Г/1-3 за вычетом площади помещений с постоянным пребыванием людей

A: 2,972.886 m²

Второй этаж

Общая площадь здания

A: 3,135.984 m²

Площадь здания в осях 1-11/Ж-Г/1-3

A: 2,972.9 m²

Площадь здания в осях 1-11/Ж-Г/1-3 за вычетом площади помещений с постоянным пребыванием людей

A: 2,972.886 m²

Ведомость рабочих чертежей основного комплекта			
Марка	Наименование	Примечание	Формат
АР	Архитектурные решения		
АР	План 1 этажа		A1
АР	План 2 этажа		A1
АР	План 3 этажа		A1
АР	План кровли		A1
АР	Экспликация помещений		A1
АР	Ведомость отделки помещений		A1
АР	Ведомость дверных проемов		A1
АР	Ведомость оконных проемов		A1
АР	Ведомость ограждений		A1
АР	Ведомость элементов благоустройства		A1
АР	Ведомость малых архитектурных форм		A1
АР	Ведомость покрытий		A1
АР	Ведомость перемычек		A1
АР	Ведомость спецификаций		A1
АР	Ведомость спецификаций		A1
АР	Ведомость спецификаций

სახურავის გეგმა
მასშტაბი 1 :100

ფორმატის PAPER SIZE	ხელშეკრულების CONTRACT №	პროექტის № PROJECT №	ფაილის სახელი FILE NAME
A-1	...	...	...

ნიშნების აღნიშვნები LEGEND

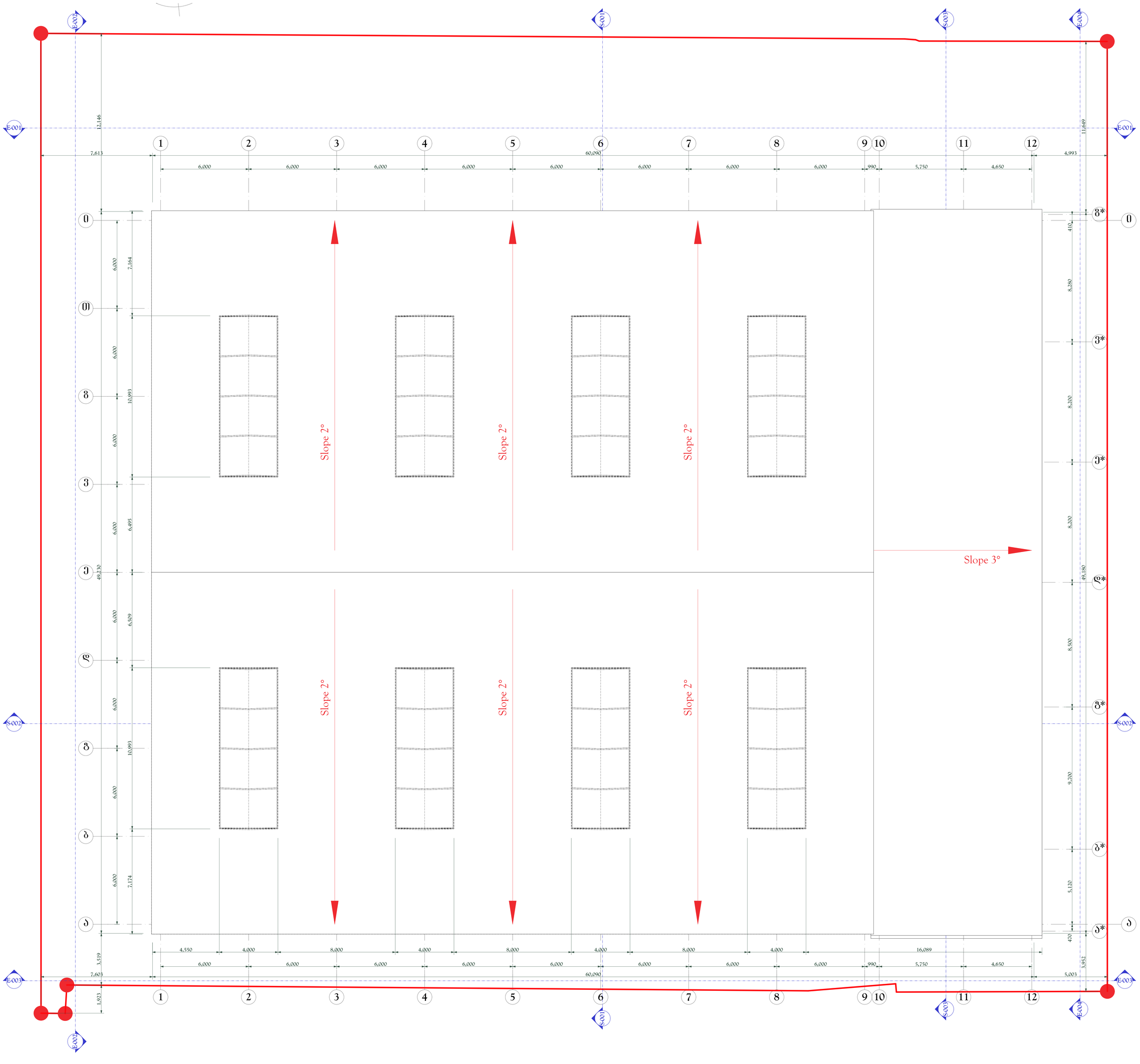

შენიშვნები NOTES

1. ნებისმიერ ცვლილებებს პროექტში შეთანხმება დამკვეთთან.
2. ნებისმიერ ზომას ვიღებთ მხოლოდ ობიექტიდან.
3.
4.

საწყისი ხედები KEY PLAN

პროექტის ავტორები AUTHORS	ა. ფალიაშვილი, ანა ნებიერიძე, ზ.ლილუაშვილი, ნ.ალხაზიშვილი, ქ.თბილისი, ისანი-სამგორის რაიონი, ვაკის ქუჩა 12, კორპუსი 1 Tbilisi, Isnubani Cadastral code: 01.19.15.003.115
პროექტის №	001852012.
CAD FILE №	001852012.

მენეჯერი Director	ნ. ალხაზიშვილი N. Alkhazishvili	
პროექტის ხელმძღვანელი Chief Architect	ნ.ალხაზიშვილი N. Alkhazishvili	
კონსტრუქტორი Constructor	ლ. ბუაძიშვილი L. Mujaidze	
შემსრულებელი Performing work	ნ.ალხაზიშვილი N. Alkhazishvili	
შემოწმებულ Checked by	ნ. ალხაზიშვილი I. Berashvili	
საავტორო უფლებები:		ნ.ალხაზიშვილი N. Alkhazishvili

APEX Studio 1

ზპს "აპექს სტუდიო 1"
საქართველო, თბილისი 0194, ქ.ს. ფანის მასივი 91
ტელ: (+995 97) 77 55 70
E-mail: apexstudio.ge@ gmail.com

არქიტექტორის ნებართვა

მასშტაბი SCALE	1:100	
ნახაზის DRAWG.	ზომა (4)	
გამოშვების DATE OF ISSUE		18.01.2019

REVISIONS №	ცვლილების აღწერა REV.	თარიღი DATE
1		
2		
3		

სტადია STAGE	ნახაზის INDEX	ფურც. PAGES
ტექ. პროექტი Working Draft	A-102	35

ჭრილი S-001

მასშტაბი 1 :100

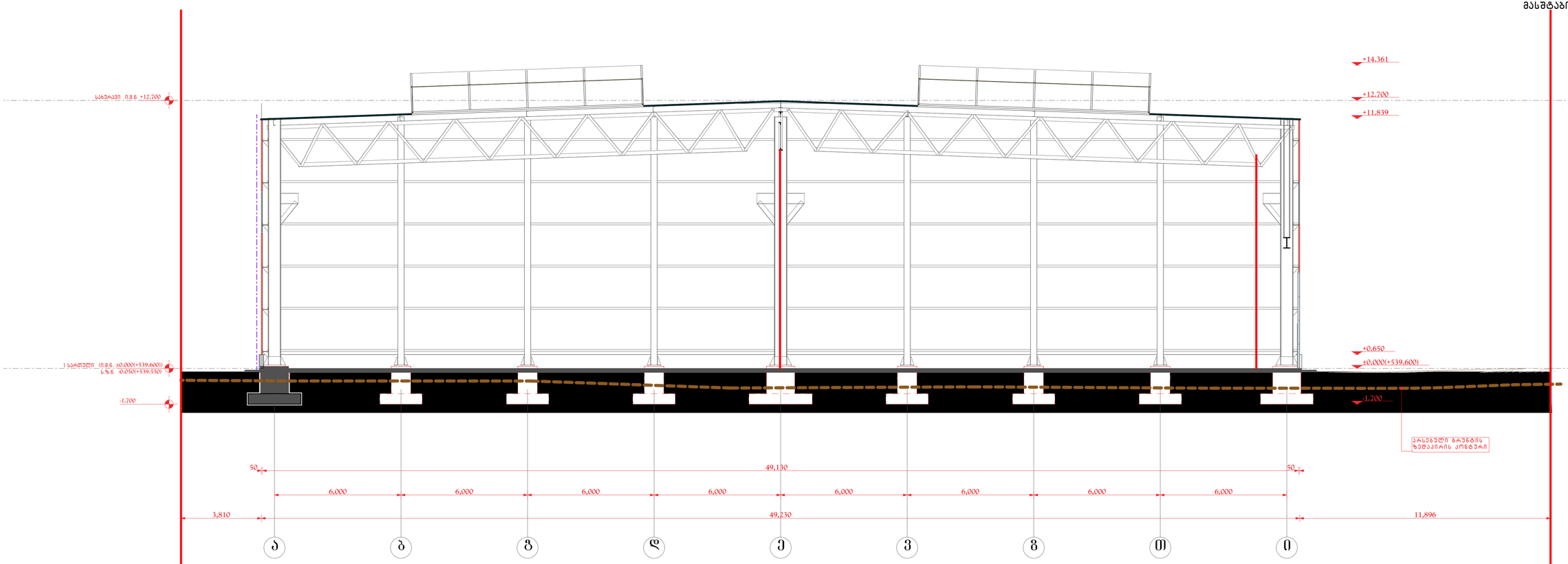

ფორმატი PAPER SIZE	შეკვეთის № CONTRACT №	პროექტის № PROJECT №	ფაილის სახელი FILE NAME
A-3+	...	...	...

** პროექტის ლეგენდები** LEGEND

სამშენებლო ტერიტორიის ცოცხალი ან ხელოვნური ღობე, სამშენებლო ტექნიკის მოძრაობის ზონა და სამშენებლო ტერიტორიის საზღვარი

შენიშვნები NOTES

1.
2.
3.
4.

სიტუაციური სქემა KEY PLAN

შემკვეთი PRINCIPAL	შპს "მზა" ს.კ 205344550 მომართული: ალექსი ჩარკვიანი Le'Noir LC 205344550 Director: Alexi Charkviani
პროექტი PROJECT	საწყობი Warehouse
მისამართი ADDRESS	ქ. თბილისი, ისნის რაიონი, №51-ში მიმდებარედ (ნაკ. 023/0310) საკადასტრო კოდი: 01.19.15.023.115 Tbilisi, Isnisubani Cadastral code: 01.19.15.023.115
პროექტის №	00182012.
CAD FILE №	00182012.

მენეჯმენტზე პასუხისმგებელი Position	სახელი, გვარი Name, Surname	ხელმოწერა Signature
დირექტორი Director	ი. ბარნაბიშვილი I. Barnabishvili	
დირექტორი Director	ნ.ალექსიაძის N. Aleksiadis	
არქიტექტორი Chief Architect	ნ.ალექსიაძის N. Aleksiadis	
კონსტრუქტორი Constructor	თ. მურადი T. Muradi	
შემსრულებელი Performing work	ნ.ალექსიაძის N. Aleksiadis	
შემოწმებულია Checked by	ი. ბარნაბიშვილი I. Barnabishvili	
საავტორო უფლებები.	ნ.ალექსიაძის N. Aleksiadis	

APEX Studio 1
შპს "აპექს სტუდიო 1"
საქართველო, თბილისი 0194, ქ.ნ. მარტყოფის №1
ტელ: +995 577 77 55 70
E-mail: apexstudio.ge@gmail.com

არსებული ბრუნტის ზედაპირის ნახაზი

მასშტაბი SCALE	1:100	შედგენის DATE OF ISSUE	18.01.2019
ნახაზის DRWG.	ჭრილი 1-1	ცვლილებები REVISIONS	

№	ცვლილება REV.	თარიღი DATE
1		
2		
3		

სტადია STAGE	ინდექსი INDEX	ფურც. PAGES
მუშა პროექტი Working Draft	A-201	35

ჭრილი S-002

მასშტაბი 1 :100

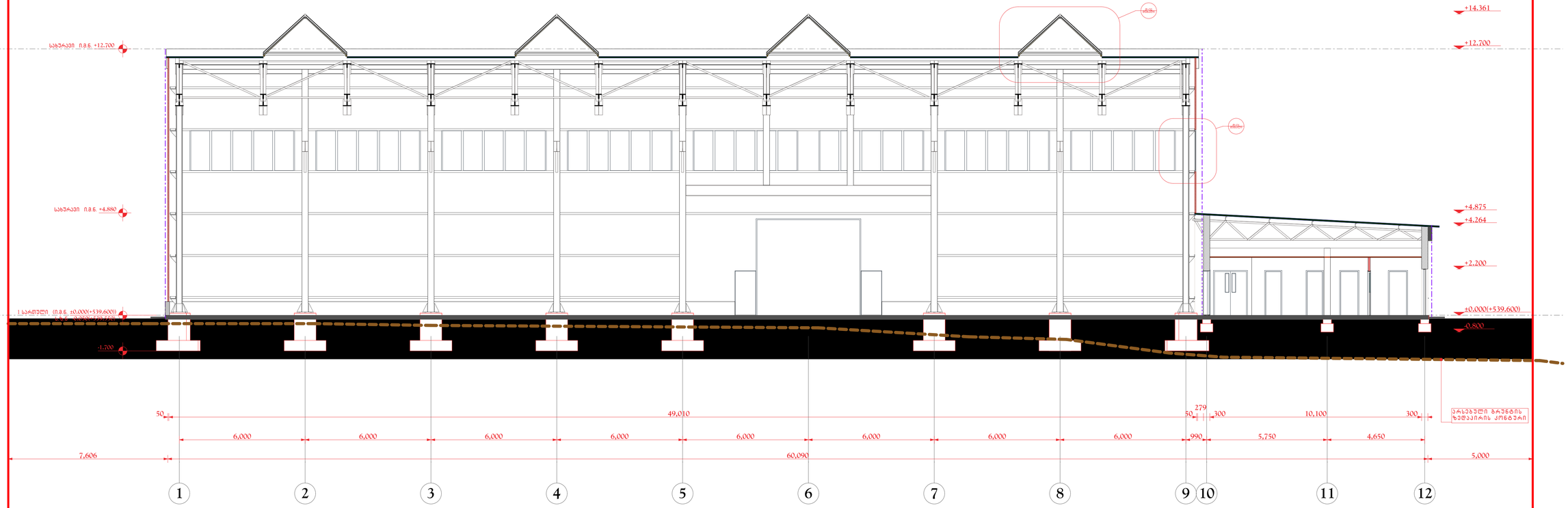

ფორმატი PAPER SIZE	შეკვეთის № CONTRACT №	პროექტის № PROJECT №	ფაილის სახელი FILE NAME
A-3+	...	...	...

LEGEND

NOTES

1.
2.
3.
4.

KEY PLAN

შემკვეთი PRINCIPAL	
პროექტი PROJECT	Warehouse
მისამართი ADDRESS	ქ. თბილისი, ისნის რაიონი, №51-ის მიმდებარედ (ნაკ. 023/031) საკადასტრო კოდი: 01.19.15.003.115 Tbilisi, Isnisubani Cadastral codes: 01.19.15.003.115
პროექტის №	00182012.
CAD FILE №	00182012.

პოზიციები Position	სახელი, გვარი Name, Surname	ხელმოწერა Signature
დირექტორი Director	ი. ბარამაშვილი I. Baramashvili	
მთავარქიტექტორი Chief Architect	ნ.ალექსანდრე N. Aleksandre	
პრ. ხელ. პროექტის Chief Architect	ნ.ალექსანდრე N. Aleksandre	
კონსტრუქტორი Constructor	ტ. მურადი T. Muradi	
შემსრულებელი Performing work	ნ.ალექსანდრე N. Aleksandre	
შემოწმებულ Checked by	ი. ბარამაშვილი I. Baramashvili	
საავტორო უფლებები.		ნ.ალექსანდრე N. Aleksandre

APEX Studio 1
ზაზა ჭავჭავაძის 51/53, ქ. თბილისი, საქართველო 0177
(+995 577 77 55 75)
E-mail: apexstudio.ge@gmail.com

პროექტირების ეტაპი

მასშტაბი SCALE	1:100	შედგენის DATE OF ISSUE	18.01.2019
ნახაზის DWG.	ჭრილი 2-2	კორექტირება REVISIONS	

№	კორექტ. REV.	თარიღი DATE
1		
2		
3		

სტადია STAGE	ინდექსი INDEX	ფურც. PAGES
მუშა პროექტის Working Draft	A-202	35

ჭრილი S-003

მასშტაბი 1 :100

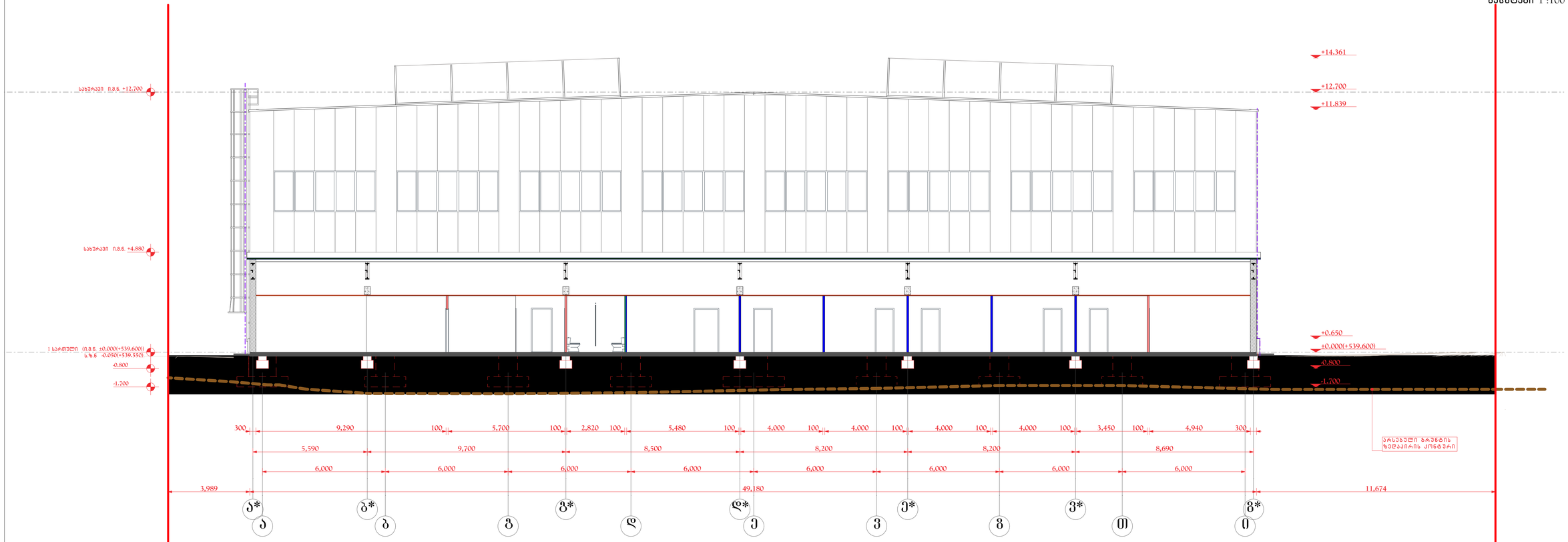

ფორმატი PAPER SIZE	ხელშეკ. № CONTRACT №	პროექტის № PROJECT №	ფაილის სახელი FILE NAME
A-3*	...	...	...

ლეგენდა LEGEND

შენიშვნები NOTES

1.
2.
3.
4.

სამუშაოების სპეც KEY PLAN

მესაკუთრე PRINCIPAL	შპს. "მზა" ს.კ 205164550 მთავარმართ. ადამენ ჩხარტიშვილი Director Gagarin
პროექტი PROJECT	საწყობი Warehouse
მისამართი ADDRESS	ქ. თბილისი, ნინო ნიკოლაძის, №51-ის მიმდებარედ (ნაკ. 003/0310 საკადასტრო კოდით: 01.19.15.003.115 Tbilisi, Iumashev Cadastral code: 01.19.15.003.115
პროექტის №	00182012.
CAD FILE №	00182012.

შესრულებულია Position	სახელი, გვარი Name, Surname	ხელმოწერა Signature
შესრულებაზე Director	ი. ბარამაშვილი I. Baramashvili	
შესრულებაზე Director	ნ.ალექსანდრე N. Aleksandr	
კონსტრუქტორი Contractor	ნ.ალექსანდრე N. Aleksandr	
პრ. ხელ. კონ. Chief Architect	ნ.ალექსანდრე N. Aleksandr	
კონსტრუქტორი Contractor	თ. მურადი T. Muradov	
შესაბამება Performing work	ნ.ალექსანდრე N. Aleksandr	
შესრულებაზე Checked by	ი. ბარამაშვილი I. Baramashvili	
	ნ.ალექსანდრე N. Aleksandr	

სპეციალური უფლებები.

APEX Studio 1

ზაზა "ალექსი" ხარებოვ ს/ნ
ალექსანდრეს მაღლივ ს/ნ. კრ. მაზა ზაზაშვილ №1
ტელ: +995 577 77 78 70
E-mail: apexstudio.ge@gmail.com

პასუხისმგებელი ხელმძღვანელი

მასშ. SCALE	1:100	შედგენის DATE TO ISSUE	18.01.2019
ნახაზის DWG.	ჭრილი 3-3	კორექტირება REVISIONS №	კორექტ. REV. / თარიღი DATE
		1	
		2	
		3	

სტადია STAGE	ინდექსი INDEX	ფურც. PAGES	
მუშა პროექტი Working Draft	A-203	35	

ფასადი 12 - 1 ღერძებში

მასშტაბი 1 :100

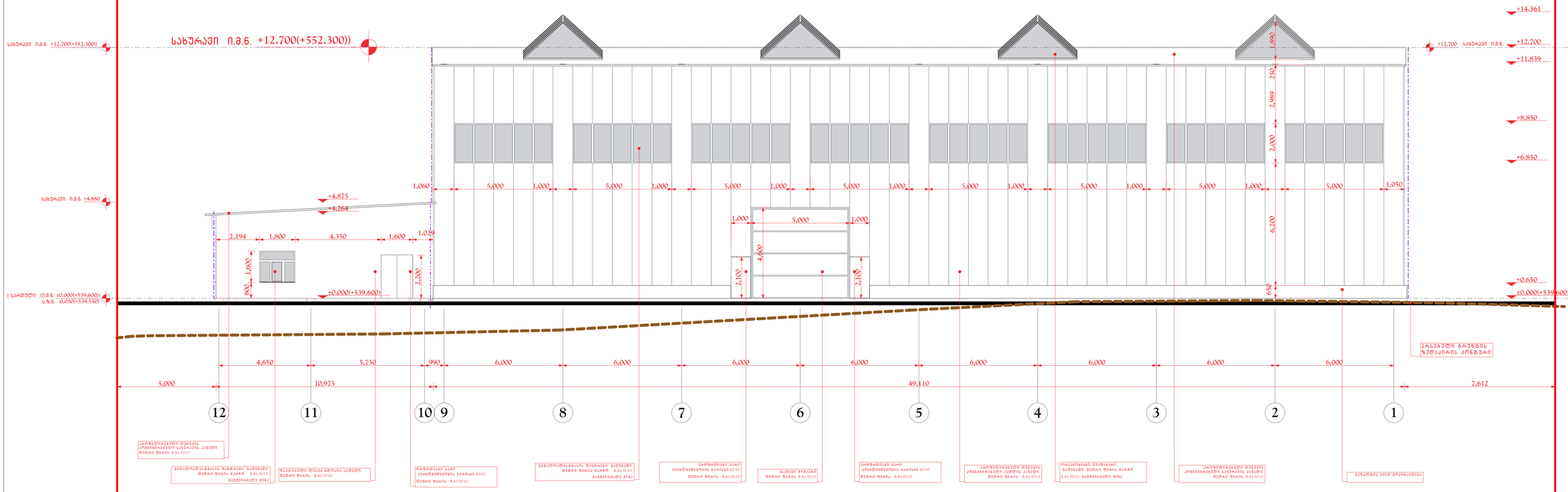

ფურცლის PAPER SIZE	პროექტის N CONTRACT №	პროექტის N PROJECT №	ფაილის სახელი FILE NAME
A-3+	...	...	...

ლეგენდის აღნიშვნები LEGEND

სნაბჟის/პარაპეტის ალუმინის პანელების ერთობლივი სისქე 4მმ, ალუმინის ფირფიტის სისქე 0.5მმ, ალუმინის ჩარჩოს სიგანე 50მმ, ალუმინის პანელების ზედაპირის ტიპი ტექსტურული

შენიშვნები NOTES

1.
2.
3.
4.

სიტუაციური სქემა KEY PLAN

შემკვეთი PRINCIPAL

შპს „ქალაქის განვითარების სააგენტო"
Tbilisi City Development Agency

პროექტი PROJECT

საწყობი
Warehouse

მისამართი ADDRESS

ქ. თბილისი, ისნის რაიონი, №11-ში მიმდებარედ (ს/კ 01:19:15:031)
საკადასტრო კოდი: 01.19.15.003.115
Tbilisi, Isnisubeo
Cadastral code 01.19.15.003.115

პროექტის №	001852012.
CAD FILE N	001852012.

პოზიციები Position	სახელი, გვარი Name, Surname	ხელმოწერა Signature
დირექტორი Director	ზ. ბარამაშვილი I. Barnabishvili	
დირექტორი Director	ნ.ალექსიძე N. Aleksiadis	
ა.ი. მთ. არქ. Chief Architect	ნ.ალექსიძე N. Aleksiadis	
კონსტრუქტორი Constructor	თ. მარადი T. Maradze	
შემსრულებელი Performing work	ნ.ალექსიძე N. Aleksiadis	
შემოწმებულ Checked by	ზ. ბარამაშვილი I. Barnabishvili	
სავალდებულო ვიზირებები:		ნ.ალექსიძე N. Aleksiadis

APEX Studio 1
შპს „აპექს სთუდიო 1"
საქართველო, თბილისი 0194, ტბ. მანანა ფხაკაძის №1
ტელ: (+995 32) 77 55 70
E-mail: apexstudio.ge@gmail.com

არქიტექტორის ხელმოწერა

მასშტაბი SCALE	1:100	ფორმატი DATE OF ISSUE	18.01.2019
ნახაზის ნომერი	ფასადი 12-1 ღერძებში	REVISIONS	
		№	ცვლილება DESCRIPTION	თარიღი DATE
		1	
		2	
		3	

სტადია STAGE	ნახაზის INDEX	ფურცელი SHEET	PAGES
მუშა პროექტი Working Draft	A-301		35

ფასადი ი-ა ღერძებში
მასშტაბი 1:100

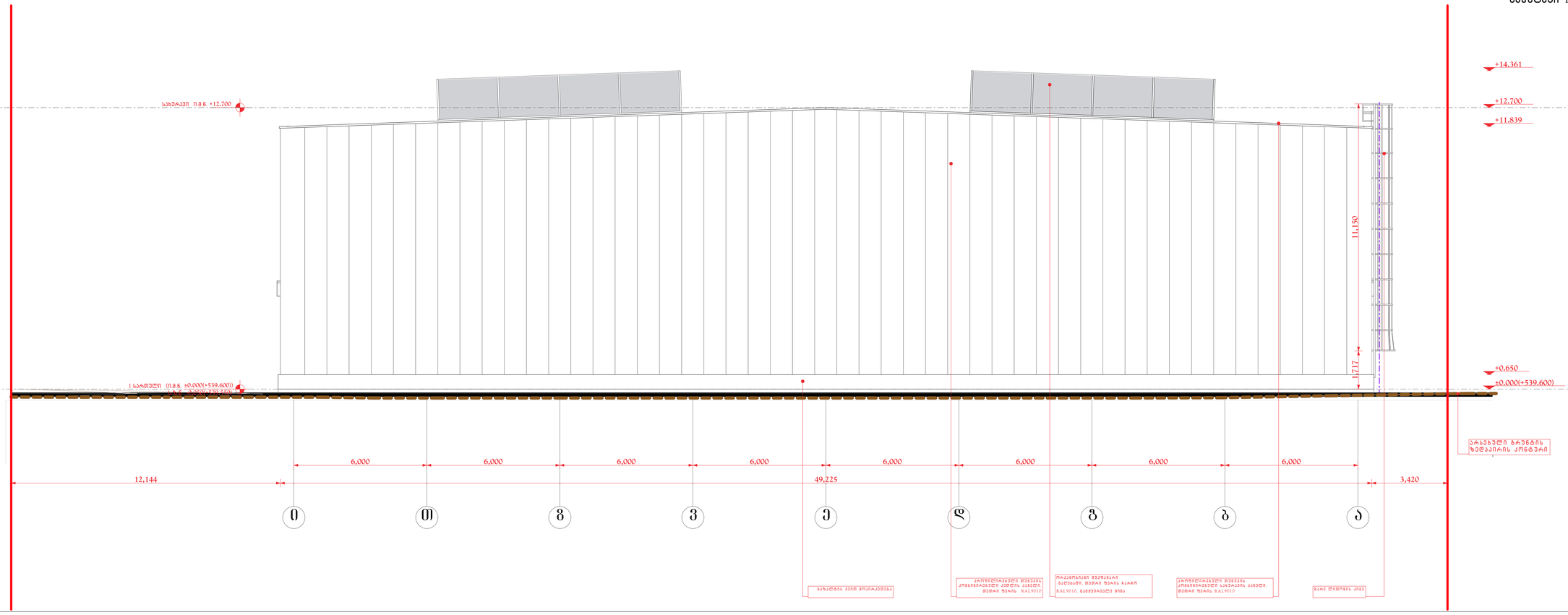

ფორმატი PAPER SIZE	შეკვეთის № CONTRACT №	პროექტის № PROJECT №	ფაილის სახელი FILE NAME
A-3+	...	...	...

პირობითი აღნიშვნები — LEGEND

საბაჟო ბაქანი ავტომანქანების გასაშვებად, საბაჟო ბაქანის გადახურვის ქვეშ

შენიშვნები — NOTES

1.
2.
3.
4.

სიტუაციური სქემა
KEY PLAN

შემკვეთი PRINCIPAL	შპს "ფმ" ს.კ 205168570 მმართველის ალექს ჩარდვილის Lic№07.12.2016/019 Director Alex Chardvili
პროექტი PROJECT	Warehouse
მისამართი ADDRESS	ქ. თბილისი, ნინო ნიკოლაძის №11-ის მიმდებარედ (ს.კ. 05:31:0313 საკადასტრო კოდით: 01.19.15.003.115 Tbilisi, Iumashev Cadastral codes: 01.19.15.003.115
პროექტის №	00182012.
CAD FILE №	00182012.

პოზიციები Position	სახელი, გვარი Name, Surname	ხელმოწერა Signature
დირექტორი Director	ი. ბარამაშვილი I. Baramashvili	
მთავარქიტექტორი Director	ნ.ალექსიძე N. Aleksidze	
კონსტრუქტორი Constructor	ტ. მურადი T. Murado	
შემსრულებელი Performing work	ნ.ალექსიძე N. Aleksidze	
შემოწმებულია Checked by	ი. ბარამაშვილი I. Baramashvili	
საკონტროლო ინსტანციები	ნ.ალექსიძე N. Aleksidze	

APEX Studio 1
შპს "არქიტექტურული სტუდია აპექსი" ს.კ. 204476220 მისამართი: ქ.თბილისი, ნინო ნიკოლაძის №11
ტელ.: +995 577 77 78 70
E-mail: apexstudio.ge@gmail.com

პროექტირების ეტაპი

მასშტაბი SCALE	1:100
შექმნის თარიღი DATE OF ISSUE	18.01.2019

ცვლილებების ნომერი DWG.

REVISIONS №	ცვლილება REV.	თარიღი DATE
1		
2		
3		

სტადია STAGE	ინდექსი INDEX	ფურცელი PAGES
მუშა პროექტი Working Draft	A-302	35

ჩარჩოვანი ფასადის ფრაგმენტი ბეტონის ფილით ფასის ნაკარნით
RAL9010, ბაბვისიანების ფრაგმენტი

პარაპეტიანები ფასადის ფრაგმენტი ალუმინის პანელით ფასის ნაკარნით RAL9010

პარაპეტიანები ფასადის ფრაგმენტი სახურავის კანტით ფასის ნაკარნით RAL9010

ბაბვის ლითონის კიბე

ბაბვების ქვემო ფრაგმენტები

ფასადი 1 - 12 ღერძებში

მასშტაბი 1 :100

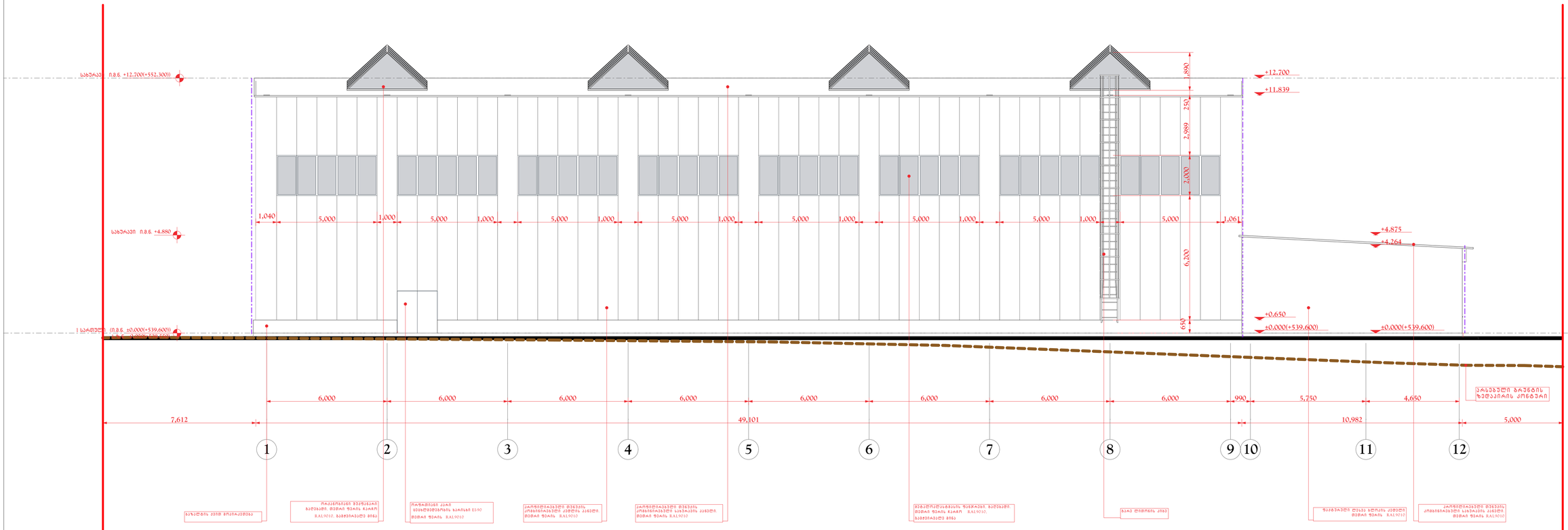

LEGEND

NOTES

1.
2.
3.
4.

KEY PLAN

PRINCIPAL

PROJECT

Warehouse

ADDRESS

Cadastral code: 01.19.15.003.115

PROJECT №	001852012.
CAD FILE №	001852012.

Position	Name, Surname	Signature
Director	I. Barnabishvili	
Director	N. Aleksidis	
Chief Architect	N. Aleksidis	
Constructor	T. Meradze	
Performing work	N. Aleksidis	
Checked by	I. Barnabishvili	
	N. Aleksidis	

SCALE	1:100
DATE OF ISSUE	18.01.2019

REVISIONS			
№	CHANGE	REV.	DATE
1			
2			
3			

STAGE	INDEX	PAGES
Working Draft	A-303	35

ფასადი ა*-ზ* ღერძებში
მასშტაბი 1 :100

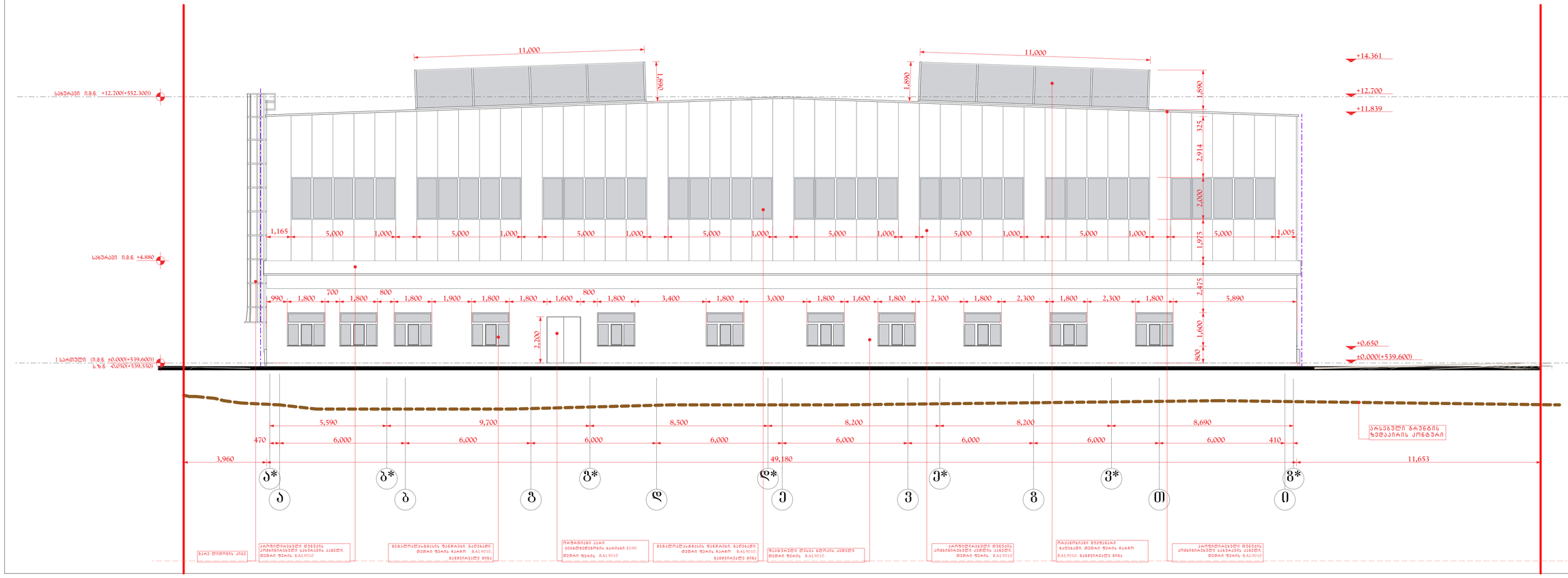

ფორმატი PAPER SIZE	ხელშეკრ. № CONTRACT №	პროექტის № PROJECT №	ფაილის სახელი FILE NAME
A-3*	...	...	...

ნახაზების ლეგენდა — LEGEND

სახანძრო ღონისძიება. ცრემლსადენები ავსები. სახანძრო ჯაჭვი ავსებულია სახანძრო ხორთუმით

შენიშვნები — NOTES

1.
2.
3.
4.

საორიენტაციო სქემა
KEY PLAN

მენეჯერი PRINCIPAL	ხან. ფილ. ს.პ. 205164570 მობილური ტელეფონი 599 99 99 99 Mobile Telephone
პროექტი PROJECT	Warehouse
მისამართი ADDRESS	ქ. თბილისი, ისანი ინდუსტრიული ზონა-ის მიმდებარედ (ს.კ. 05:19:15:003:115) საკადასტრო კოდები: 01.19.15.003.115 Tbilisi, Isanisubzone Cadastral codes: 01.19.15.003.115
პროექტის № CAD FILE №	00182012. 00182012.

პოზიციები Position	სახელი, გვარი Name, Surname	ხელმოწერა Signature
მენეჯერი Director	ი. ბარამაშვილი I. Baramashvili	
მენეჯერი Director	ნ.ალექსანდრე N. Aleksandr	
არქ. მენ. არქ. Chief Architect	ნ.ალექსანდრე N. Aleksandr	
კონტრაქტორი Contractor	თ. მურადი T. Muradov	
შესრულა Performing work	ნ.ალექსანდრე N. Aleksandr	
შეამოწმა Checked by	ი. ბარამაშვილი I. Baramashvili	
საავტორო უფლებები.	ნ.ალექსანდრე N. Aleksandr	

შპს "აპექს სტუდიო 1"
ა.გამრეკელის ქუჩა №4, კორ. 4ბ, ბინა №3, 0179
ტელ: +995 577 72 72 70
E-mail: apexstudio.ge@gmail.com

პროექტირების ეტაპები

მასშ. SCALE	1:100	გამოცემის DATE OF ISSUE	18.01.2019
ნახაზის DWG.	ფასადი ა*-ზ* ღერძებში	ცვლილებები REVISIONS	
		№	ცვლილება REV.	თარიღი DATE
		1		
		2		
		3		

სტადია STAGE	ნაწილი INDEX	ფურც. PAGES
მუშა პროექტი Working Draft	A-304	35

კომბინირებული პანელის მოწყობა

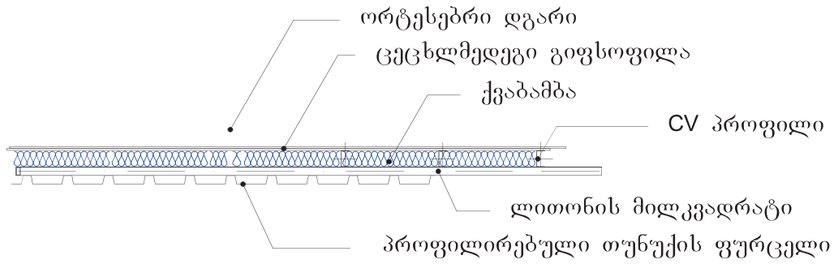

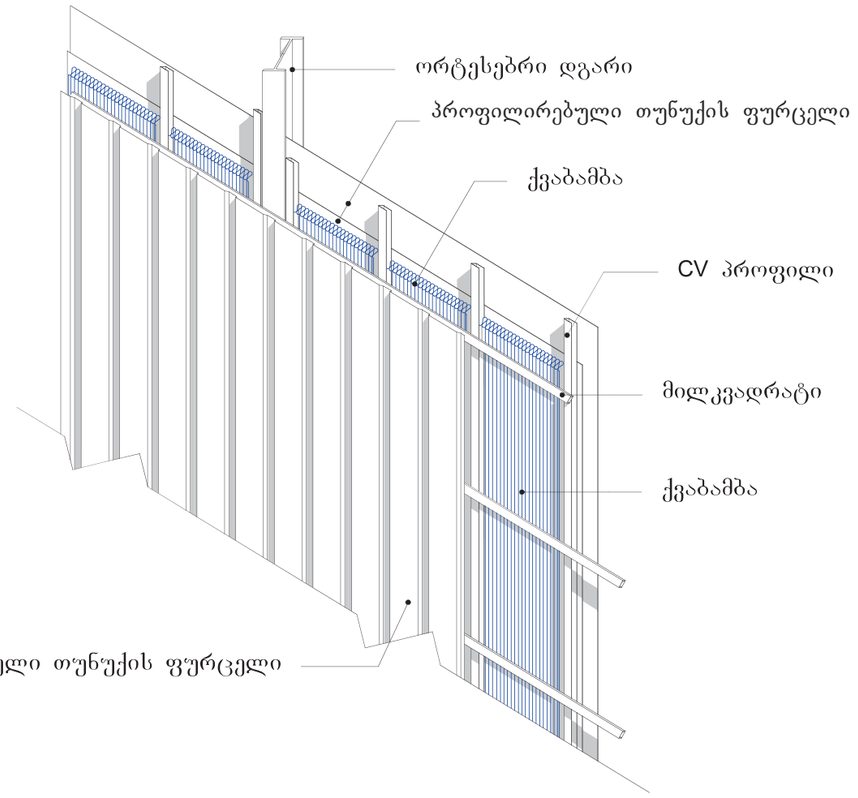

იატაკების მოწყობა

კერამიკული ფილა 6 მმ
წებოცემენტი 10 მმ
ქვიშა ცემენტის მოჭიმვა M150 30 მმ
ჰიდროიზოლაცია
ქვიშა ცემენტის მოჭიმვა M150 40 მმ
თბოიზოლაცია (პენზა) 50-100 მმ**
რკინაბეტონის ფილა

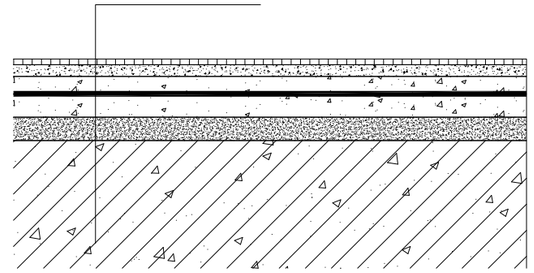

П-4

თვითგამასწორებელი ხსნარი უზინი 3-5 მმ
ქვიშა ცემენტის მოჭიმვა M150 40 მმ
თბოიზოლაცია (პენზა) 50-100 მმ**
რკინაბეტონის ფილა

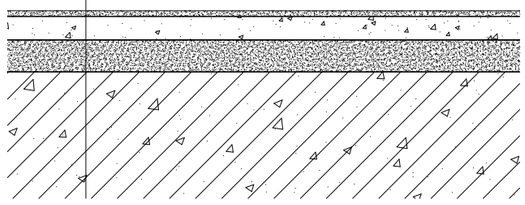

П-6

ფორმატი PAPER SIZE	A-3
ხელშეკრულება № CONTRACT №	...
პროექტის № PROJECT №	...
ფაილის სახელი FILE NAME	...

პირობითი აღნიშვნები LEGEND

შენიშვნები NOTES

1. ნახაზზე ყველა ცვლილება მშენებლობისა შეთანხმებული უნდა იყოს პროექტის ავტორთან.
2. ნახაზებზე ზომები მოცემულია მილიმეტრებში
3.
4.

სიტუაციური სქემა
KEY PLAN

დამკვეთი PRINCIPAL: მპს. "მმს" ს.კ. 205168539
დირექტორი: პარვიზ ნაჯაფოვი
Ltd "MQS" I.C. 205168539
Director: Parviz Najafov

პროექტი PROJECT: სასყობი
Warehouse

მისამართი ADDRESS: ქ. თბილისი, ჩიხი იუმაშევი, №51-ის მიმდებარედ (ნაკვ. 003/031)
საკადასტრო კოდით: 01.19.15.003.115
Tbilisi, Iumashev
Cadastral code: 01.19.15.003.115

პროექტი №	00172107.	
CAD FILE №	00172107.	
თანამდებობა Position	სახელი, გვარი Name, Surname	ხელმოწერა Signature
დირექტორი Director	ი. ბარნაბიშვილი I. Barnabishvili	
დირექტორი Director	ნ.ალექსიაძის N. Aleksiadis	
პრ. მთ. არქ. Chief Architect	ნ.ალექსიაძის N. Aleksiadis	
კონსტრუქტორი Constructor	თ. მურადოვი T. Muradov	
შემსრულა Performing work	ნ.ალექსიაძის N. Aleksiadis	
შემოწმა Checked by	ი. ბარნაბიშვილი I. Barnabishvili	
საავტორო უფლებები:		ნ.ალექსიაძის N. Aleksiadis

APEX Studio 1

მპს. "აპექს სტუდიო 1"
საქართველო, თბილისი 0194, ქუს ტბის შესახვევი №1
ტელ.: (+995 97) 77 55 70
E-mail: apexstudio.ge@gmail.com

არქიტექტურული ნაწილი

მასშ. SCALE	2:1, 1:1	თარიღი DATE OF ISSUE	18.01.2019

ნახაზი DRWG.: კომბინირებული პანელის და იატაკების მოწყობა, იატაკების მოწყობა

კორექტირება REVISIONS

№	კორექტ. REV.	თარიღი DATE
1		
2		
3		

სტადია STAGE	ინდექსი INDEX	ფურც. PAGES
მუშა პროექტი Working Draft	A-401	35

კომბინირებულ პანელში ფანჯრის ბლოკის მოწყობა
მასშტაბი 1: 5

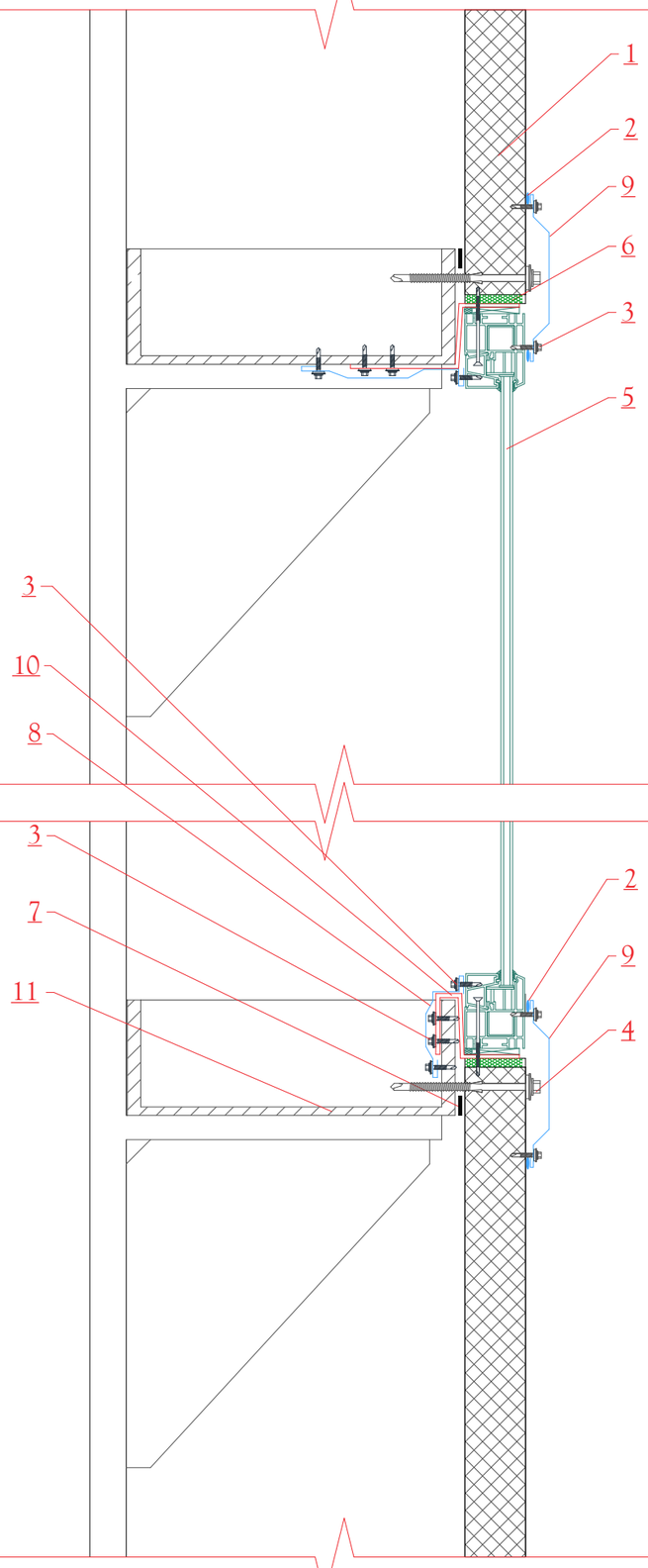

1. კედლის პანელი
2. გერმეტიკი გარე სამუშაოების (სილიკონის)
3. თვითმხრახნი ჭანჭიკი D4,8 X 28, ბიჯი 300 მმ
4. თვითმხრახნი ჭანჭიკი D6.3 X L, ბიჯი 300 მმ
5. ფანჯრის ბლოკი
6. დამათბობელი (მინერალური ბამბა, სამონტაჟო ქაფი)
7. შუასადები ფირი
8. ფასონური ელემენტი ფე 16
9. ფასონური ელემენტი ფე 4
10. ჩამაბრების ელემენტი (სამონტაჟო ანკერი)
11. ლითონის რიგელი (კონსტრუქციული პროექტის მიხედვით)

ფორმატი PAPER SIZE	ხელშეკრულების № CONTRACT №	პროექტის № PROJECT №	ფაილის სახელი FILE NAME
A-3	...	...	...

პირობითი აღნიშვნები LEGEND

შენიშვნები NOTES

1. ნახაზზე ყველა ცვლილება მშენებლობისა შეთანხმებული უნდა იყოს პროექტის ავტორთან.
2. ნახაზებზე ზომები მოცემულია მილიმეტრებში
3.
4.

სიტუაციური სქემა
KEY PLAN

დამკვეთი PRINCIPAL	შპს. "მმს" ს.კ. 205168539 დირექტორი: პარვიზ ნაჯაფოვი Ltd "MQS" I.C: 205168539 Director: Parviz Najafov
პროექტი PROJECT	საწყობი Warehouse
მისამართი ADDRESS	ქ. თბილისი, ჩიხი იუმაშევი, №51-ის მიმდებარედ (ნაკვ. 003/031) საკადასტრო კოდით: 01.19.15.003.115 Tbilisi, Iumashev Cadastral code: 01.19.15.003.115
პროექტი №	00172107.
CAD FILE №	00172107.

თანამდებობა Position	სახელი, გვარი Name, Surname	ხელმოწერა Signature
დირექტორი Director	ი. ბარნაბიშვილი I. Barnabishvili	
დირექტორი Director	ნ.ალექსიაძის N. Aleksiadis	
პრ. მთ. არქ. Chief Architect	ნ.ალექსიაძის N. Aleksiadis	
კონსტრუქტორი Constructor	თ. მურადოვი T. Muradov	
შეასრულა Performing work	ნ.ალექსიაძის N. Aleksiadis	
შეამოწმა Checked by	ი. ბარნაბიშვილი I. Barnabishvili	
საავტორო უფლებები:		ნ.ალექსიაძის N. Aleksiadis

APEX Studio 1
შპს. "აპექს სტუდიო 1"
საქართველო, თბილისი 0194, კოს ტბის შესახვევი №1
ტელ.: (+995 97) 77 55 70
E-mail: apexstudio.ge@ gmail. com

არქიტექტურული ნაწილი

მასშ. SCALE	1:5	თარიღი DATE OF ISSUE	18.01.2019

ნახაზი DRWG. კომბინირებულ პანელში ფანჯრის ბლოკის მონყობა

კორექტირება REVISIONS		
№	კორექტ. REV.	თარიღი DATE
1		
2		
3		

სტადია STAGE	ინდექსი INDEX	ფურც. PAGES
მუშა პროექტი Working Draft	A-402	35

სახურავის და კედლის კომბინირებული პანელების შეუღლების მოწყობა
მასშტაბი 1: 5

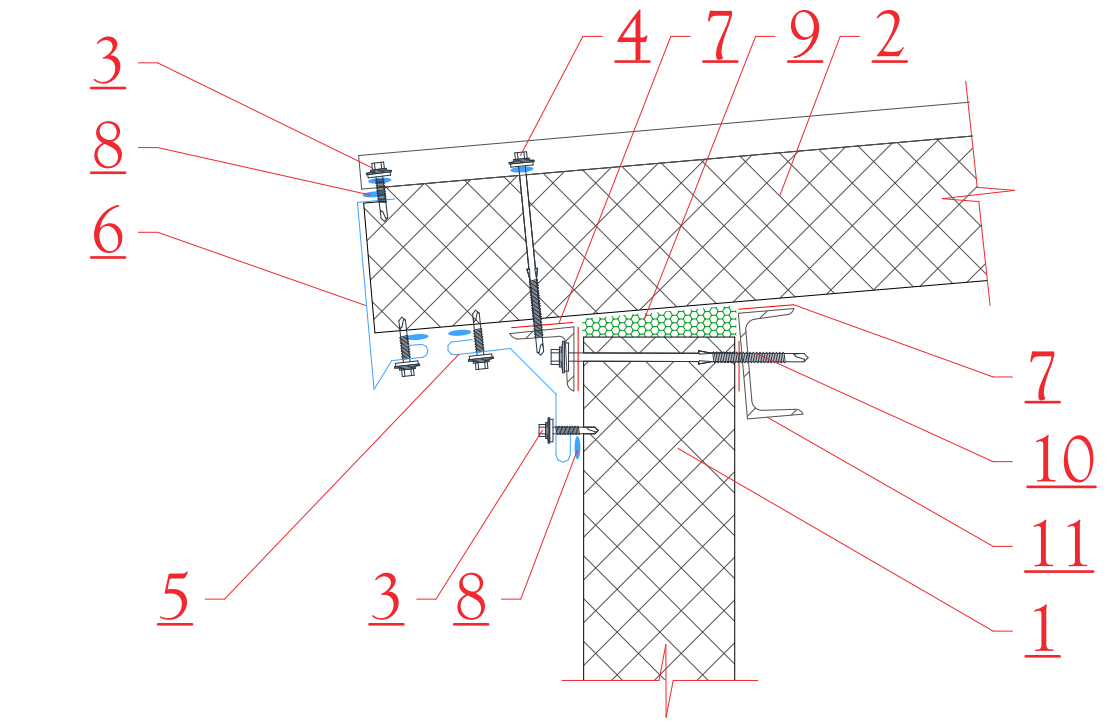

1. კედლის პანელი
2. სახურავის პანელი
3. თვითმხრახნი ჭანჭიკი D4,8 X 28, ბიჯი 300 მმ
4. თვითმხრახნი ჭანჭიკი D6.3 X L, ბიჯი 300 მმ
5. ფასონური ელემენტი ფე 16
6. ფასონური ელემენტი ფე 4
7. შუასადები ფირი
8. ჰერმეტიკი ბარე სამუშაოების (სილიკონის)
9. დამათბობელი (მინერალური ბამბა, სამონტაჟო ქაფი)
10. თვითმხრახნი ჭანჭიკი D6.3 X L, ბიჯი პროექტის მიხედვით

სახურავის კომბინირებულ პანელში შუქფანრის მოწყობა
მასშტაბი 1: 5

1. დამათბობელი (მინერალური ბამბა, სამონტაჟო ქაფი)
2. სადრენაჟე პროფილი (კრონშტეინი)
3. ქვედა ჟოლობი
4. ჯაჭვის მამოძრავებელი (io-homecontrol® ან ღია სისტემა)
5. ზედაპირი
6. კეხი
7. შუასადები ფირი
8. ზედა საფარი
9. მინაპაკეტი
10. სახურავის კომბინირებული პანელი
11. ორთქლსაიზოლაციო დამაკავშირებელი ლენტი
12. ჩამკეტი ხამუთი
13. შიდა კეხი

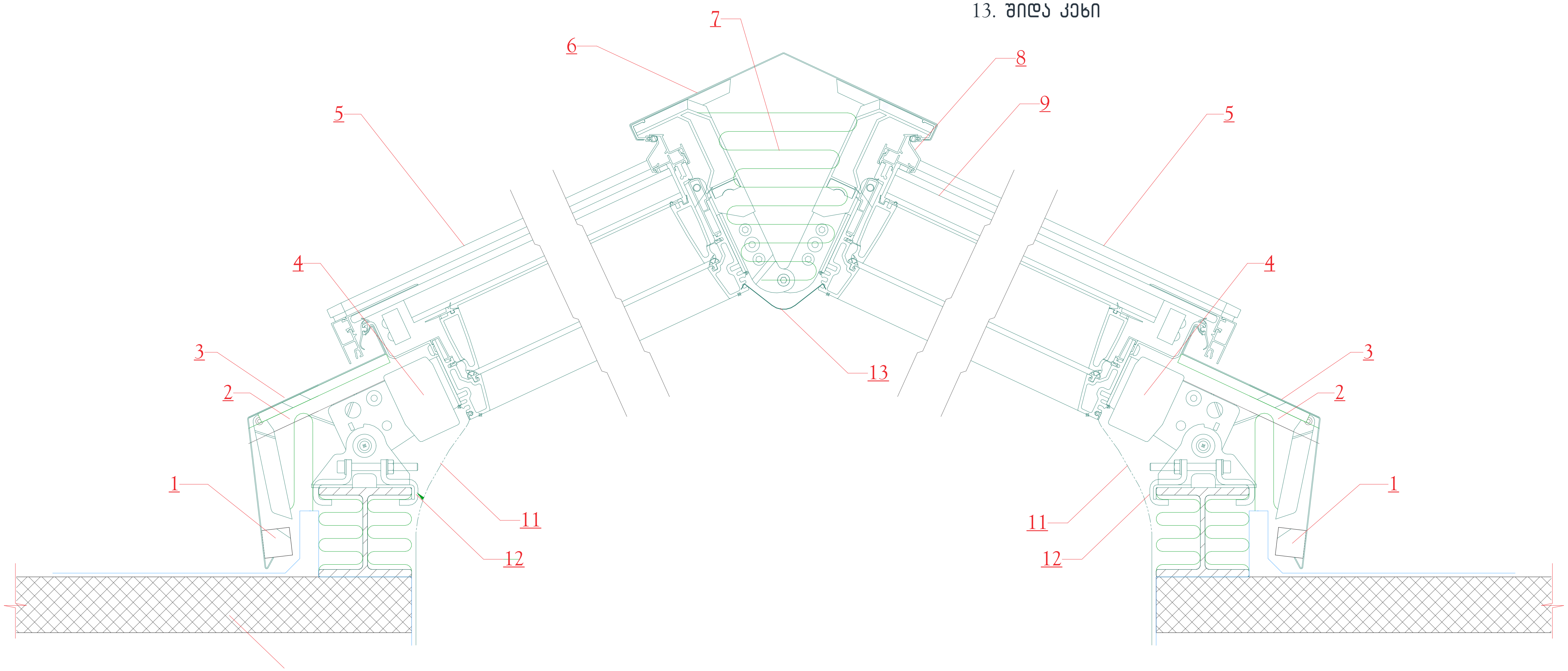

ფორმატი PAPER SIZE	დაკვეთა № CONTRACT №	პროექტის № PROJECT №	ფაილის სახელი FILE NAME
A-3	...	...	...

პირობითი აღნიშვნები LEGEND

შენიშვნები NOTES

1. ნახაზზე ყველა ცვლილება მშენებლობისა შეთანხმებული უნდა იყოს პროექტის ავტორთან.
2. ნახაზებზე ზომები მოცემულია მილიმეტრებში
3.
4.

სიტუაციური სქემა KEY PLAN

დამკვეთი PRINCIPAL	შპს. "მგს" ს.კ. 205168539 დირექტორი: პარვიზ ნაჯაფოვი Ltd "MQS" I.C. 205168539 Director: Parviz Najafov
პროექტი PROJECT	საწყობი Warehouse
მისამართი ADDRESS	ქ. თბილისი, ჩიხი იუმაშევი, №51-ის მიმდებარედ (ნაკვ. 003/031) საკადასტრო კოდით: 01.19.15.003.115 Tbilisi, Iumashev Cadastral code: 01.19.15.003.115
პროექტი №	00172107.
CAD FILE №	00172107.

თანამდებობა Position	სახელი, გვარი Name, Surname	ხელმოწერა Signature
დირექტორი Director	ი. ბარნაბიშვილი I. Barnabishvili	
დირექტორი Director	ნ.ალექსიადის N. Aleksiadis	
პრ. მთ, არქ. Chief Architect	ნ.ალექსიადის N. Aleksiadis	
კონსტრუქტორი Constructor	ტ. მურადოვი T. Muradov	
შეასრულა Performing work	ნ.ალექსიადის N. Aleksiadis	
შეამოწმა Checked by	ი. ბარნაბიშვილი I. Barnabishvili	
საავტორო უფლებები:		ნ.ალექსიადის N. Aleksiadis

შპს. "აპექს სტუდიო 1"
საქართველო, თბილისი 0194, კუს ტბის შესახვევი №1
ტელ.: (+995 97) 77 55 70
E-mail: apexstudio.ge@ gmail. com

არქიტექტურული ნაწილი

მასშ. SCALE	1:5	თარიღი DATE OF ISSUE	18.01.2019

ნახაზი DRWG.: სახრავის დეტალები

კორექტირება REVISIONS		
№	კორექტ. REV.	თარიღი DATE
1		
2		
3		

სტადია STAGE	ინდექსი INDEX	ფურც. PAGES
მუშა პროექტი Working Draft	A-403	35

კარებების და ფანჯრების ტიპების სქემატური ნახაზები

მასშტაბი 1 :75

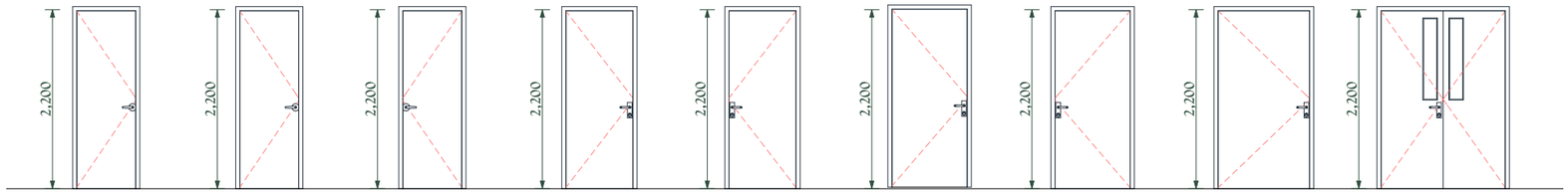

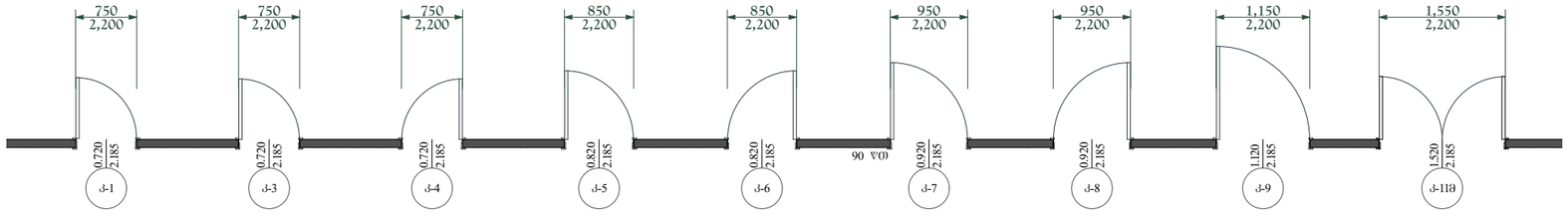

1 ც	1 ც	1 ც	7 ც	5 ც	1 ც	1 ც	1 ც	3 ც

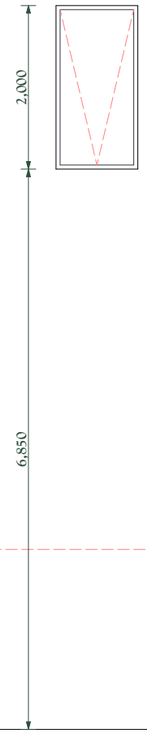

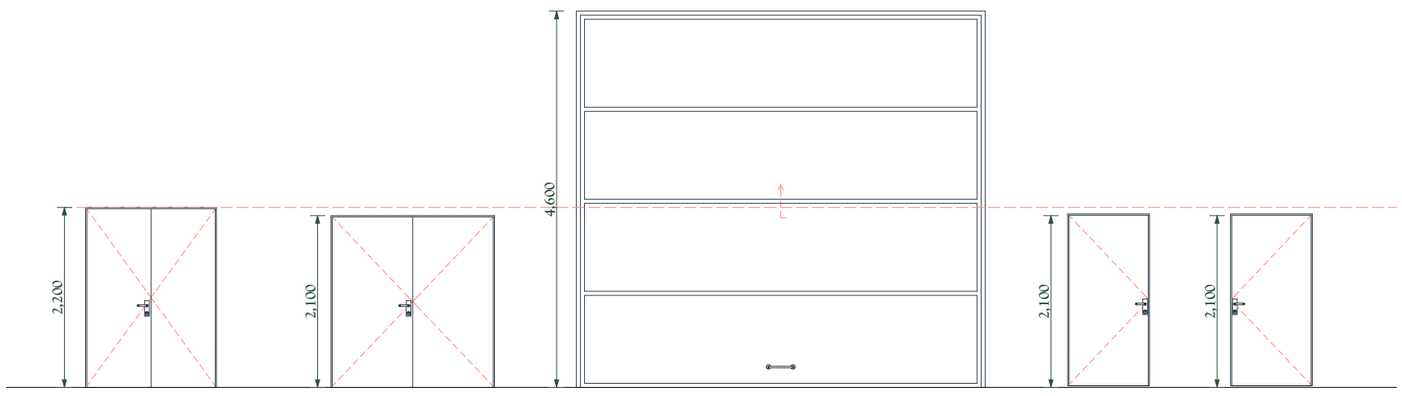

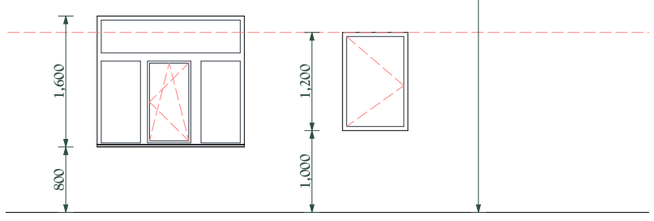

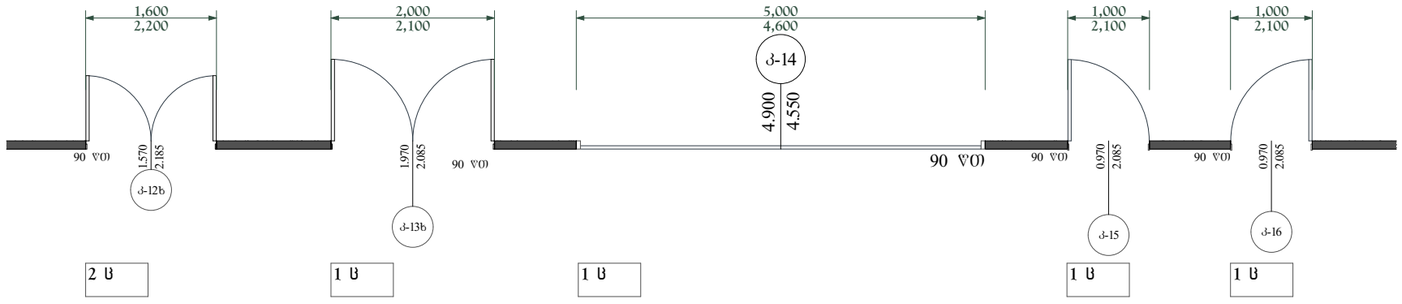

2 ც	1 ც	1 ც	1 ც	1 ც

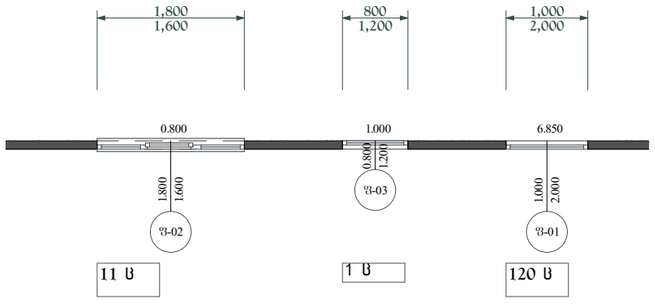

11 ც	1 ც	120 ც

პირობითი აღნიშვნები LEGEND

შენიშვნები NOTES

1. ნახაზზე ყველა ცვლილება მშენებლობისა შეთანხმებული უნდა იყოს პროექტის ავტორთან.
2. ნახაზებზე ზომები მოცემულია მილიმეტრებში
3.
4.

სიტუაციური სქემა
KEY PLAN

დამკვეთი PRINCIPAL	შპს. "მქმ" ს.კ. 205168539 დირექტორი: პარვიზ ნაჯაფოვი Ltd "MQS" I.C. 205168539 Director: Parviz Najafov
პროექტი PROJECT	საწყობი Warehouse
მისამართი ADDRESS	ქ. თბილისი, ჩიხი იუმაშევი, №51-ის მიმდებარედ (ნაკვ. 003/031) საკადასტრო კოდით: 01.19.15.003.115 Tbilisi, Iumashev Cadastral code: 01.19.15.003.115
პროექტი №	00172107.
CAD FILE №	00172107.

თანამდებობა Position	სახელი, გვარი Name, Surname	ხელმოწერა Signature
დირექტორი Director	ი. ბარნაბიშვილი I. Barnabishvili	
დირექტორი Director	ნ.ალექსიადის N. Aleksiadis	
პრ. მთ. არქ. Chief Architect	ნ.ალექსიადის N. Aleksiadis	
კონსტრუქტორი Constructor	თ. მურადოვი T. Muradov	
შეასრულა Performing work	ნ.ალექსიადის N. Aleksiadis	
შეამოწმა Checked by	ი. ბარნაბიშვილი I. Barnabishvili	
საავტორო უფლებები:		ნ.ალექსიადის N. Aleksiadis

APEX Studio 1

შპს. "აპექს სტუდიო 1"
საქართველო, თბილისი 0194, კუს ტბის შესახვევი №1
ტელ.: (+995 97) 77 55 70
E-mail: apexstudio.ge@ gmail. com

არქიტექტურული ნაწილი

მასშ. SCALE	1:75	თარიღი DATE OF ISSUE	18.01.2019

ნახაზი DRWG. კარებების და ფანჯრების ტიპების სქემატური ნახაზები

კორექტირება REVISIONS			
№	კორექტ. REV.	თარიღი DATE	
1			
2			
3			

სტადია STAGE	ინდექსი INDEX	ფურც. PAGES
მუშა პროექტი Working Draft	A-404	35

ფორმატი PAPER SIZE	ხელშეკრულების № CONTRACT №	პროექტის № PROJECT №	ფაილის სახელი FILE NAME
A-3	...	...	...

სახურავზე მოწყობილი შუქფანრის სქემატური ნახაზი

მასშტაბი 1 :50

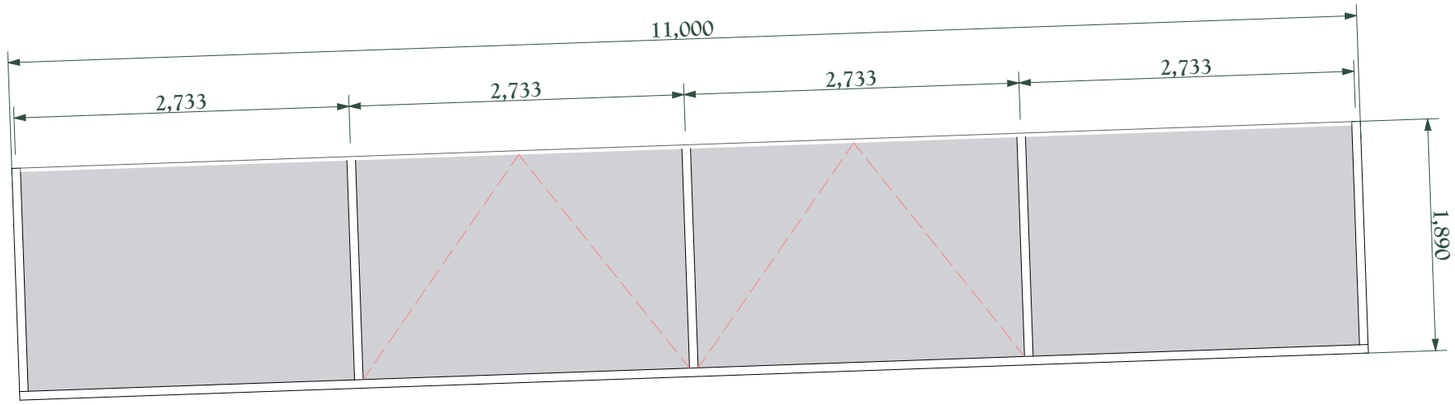

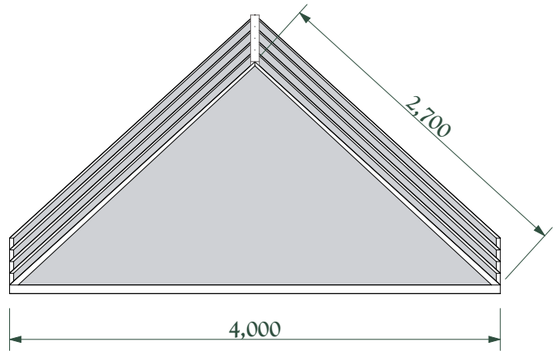

8 ც

ფორმატი PAPER SIZE	ხელშეკრულების № CONTRACT №	პროექტის № PROJECT №	ფაილის სახელი FILE NAME
A-3	...	...	...

პირობითი აღნიშვნები LEGEND

შენიშვნები NOTES

1. ნახაზზე ყველა ცვლილება მშენებლობისა შეთანხმებული უნდა იყოს პროექტის ავტორთან.
2. ნახაზებზე ზომები მოცემულია მილიმეტრებში
3.
4.

სიტუაციური სქემა
KEY PLAN

დამკვეთი PRINCIPAL	შპს. "მქმ" ს.კ. 205168539 დირექტორი: პარვიზ ნაჯაფოვი Ltd "MQS" I.C. 205168539 Director: Parviz Najafov
პროექტი PROJECT	საწყობი Warehouse
მისამართი ADDRESS	ქ. თბილისი, ჩიხი იუმაშევი, №51-ის მიმდებარედ (ნაკვ. 003/031) საკადასტრო კოდით: 01.19.15.003.115 Tbilisi, Iumashev Cadastral code: 01.19.15.003.115

პროექტი №	00172107.	
CAD FILE №	00172107.	
თანამდებობა Position	სახელი, გვარი Name, Surname	ხელმოწერა Signature
დირექტორი Director	ი. ბარნაბიშვილი I. Barnabishvili	
დირექტორი Director	ნ.ალექსიადის N. Aleksiadis	
პრ. მთ. არქ. Chief Architect	ნ.ალექსიადის N. Aleksiadis	
კონსტრუქტორი Constructor	ტ. მურადოვი T. Muradov	
შეასრულა Performing work	ნ.ალექსიადის N. Aleksiadis	
შეამოწმა Checked by	ი. ბარნაბიშვილი I. Barnabishvili	
საავტორო უფლებები:		ნ.ალექსიადის N. Aleksiadis

APEX Studio 1
შპს. "აპექს სტუდიო 1"
საქართველო, თბილისი 0194, ქუს ტბის შესახვევი №1
ტელ.: (+995 97) 77 55 70
E-mail: apexstudio.ge@ gmail. com

არქიტექტურული ნაწილი

მასშ. SCALE	1:50	თარიღი DATE OF ISSUE	18.01.2019
ნახაზი DRWG.	შუქფანრის სქემატური ნახაზი		

კორექტირება REVISIONS

№	კორექტ. REV.	თარიღი DATE
1		
2		
3		

სტადია STAGE	ინდექსი INDEX	ფურც. PAGES
შუშა პროექტი Working Draft	A-405	35

განაშენიანების ინტენსივობის კოეფიციენტის საანგარიშო კროკი–საპროექტო შენობის

A: 2,972.89 m²

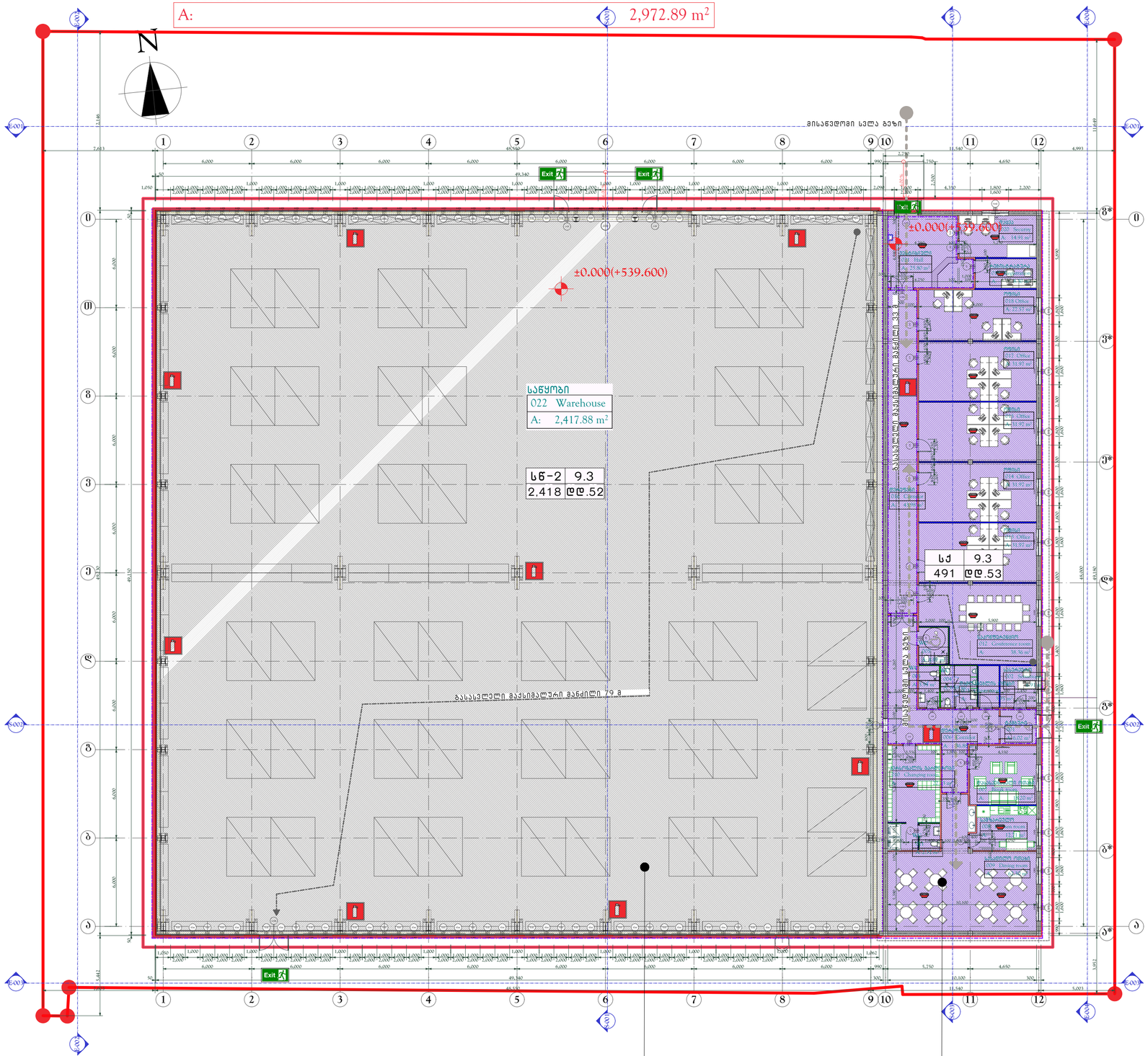

სასაწყობე ჯგუფი სწ2 (მეტალის კონსტრუქციების საწყობი)
დაკავებულობა და დაკავებულობის დატვირთვის ჯამური მაჩვენებელი 52

საქმიანი ჯგუფი სქ (ინჟინრების ოფისი)
დაკავებულობა და დაკავებულობის დატვირთვის ჯამური მაჩვენებელი 53

დაკავებულობის დატვირთვა

მასშტაბი 1 :200

ფორმატი PAPER SIZE	შკალის № CONTRACT №	პროექტის № PROJECT №	ფაილის სახელი FILE NAME
A-1	...	...	...

პირობითი აღნიშვნები LEGEND

შენიშვნები NOTES

1. ნახაზზე ყველა ცვლილება შეთანხმებისა შემთხვევაში უნდა იქნეს კორექტირება ავტორთან.
2. ნახაზებზე ზომები მოცემულია მილიმეტრებში
3.
4.

სიტუაციური სქემა KEY PLAN

დამკვეთი PRINCIPAL	შპს "შპს" ს.კ. 205168539 მანაგირის: გიორგი ნასყიდაი Ltd "SHS" I.C. 205168539 Director: Giorgi Naskidashvili
პროექტი PROJECT	საწარმო Manufactory
მისამართი ADDRESS	ქ. თბილისი, ჩიხი ილიაშვილი, №51-ის მიმდებარედ (ნაკ. 003/031) საკადასტრო კოდით: 01.19.15.003.096 Tbilisi, Ilumashev Cadastral code: 01.19.15.003.096

პროექტი №	00172107.
CAD FILE №	00172107.

თანამდებობა Position	სახელი, გვარი Name, Surname	ხელმოწერა Signature
დირექტორი Director	ი. ბარნაბიშვილი I. Barnabishvili	
დირექტორი Director	ნ.ალექსიაძის N. Aleksiadis	
არ. მთ. არქ. Chief Architect	ნ.ალექსიაძის N. Aleksiadis	
კონსტრუქტორი Constructor	თ. მურადოვი T. Muradov	
შემსრულებელი Performing work	ნ.ალექსიაძის N. Aleksiadis	
შემოწმებული Checked by	ი. ბარნაბიშვილი I. Barnabishvili	
საავტორო უფლებები:		ნ.ალექსიაძის N. Aleksiadis

APEX Studio 1
შპს "აპექს სტუდიო 1"
საქართველო, თბილისი 0194, კეკ. ბაბის შესახვევი №1
ტელ: (+995 93) 77 55 70
E-mail: apexstudio.ge@ gmail. com

არქიტექტურული ნაწილი

მასშტ. SCALE	1:200	თარიღი DATE OF ISSUE	18.01.2019
ნახაზის DRWG.	კორექტირება REVISIONS		
დაკავებულობის დატვირთვა	№	კორექტ. REV.	თარიღი DATE
	1		
	2		
	3		

სტადია STAGE	ინდექსი INDEX	ფურც. PAGES
მუშა პროექტი Working Draft	A-501	35

სართულის გეგმა
გასასვლელები, გასასვლელამდე მაქსიმალური სავალი მანძილი
მასშტაბი 1 :200

განაშენიანების ინტენსივობის კოეფიციენტის საანგარიშო კროკი–საპროექტო შენობის
A: 2,972.89 m²

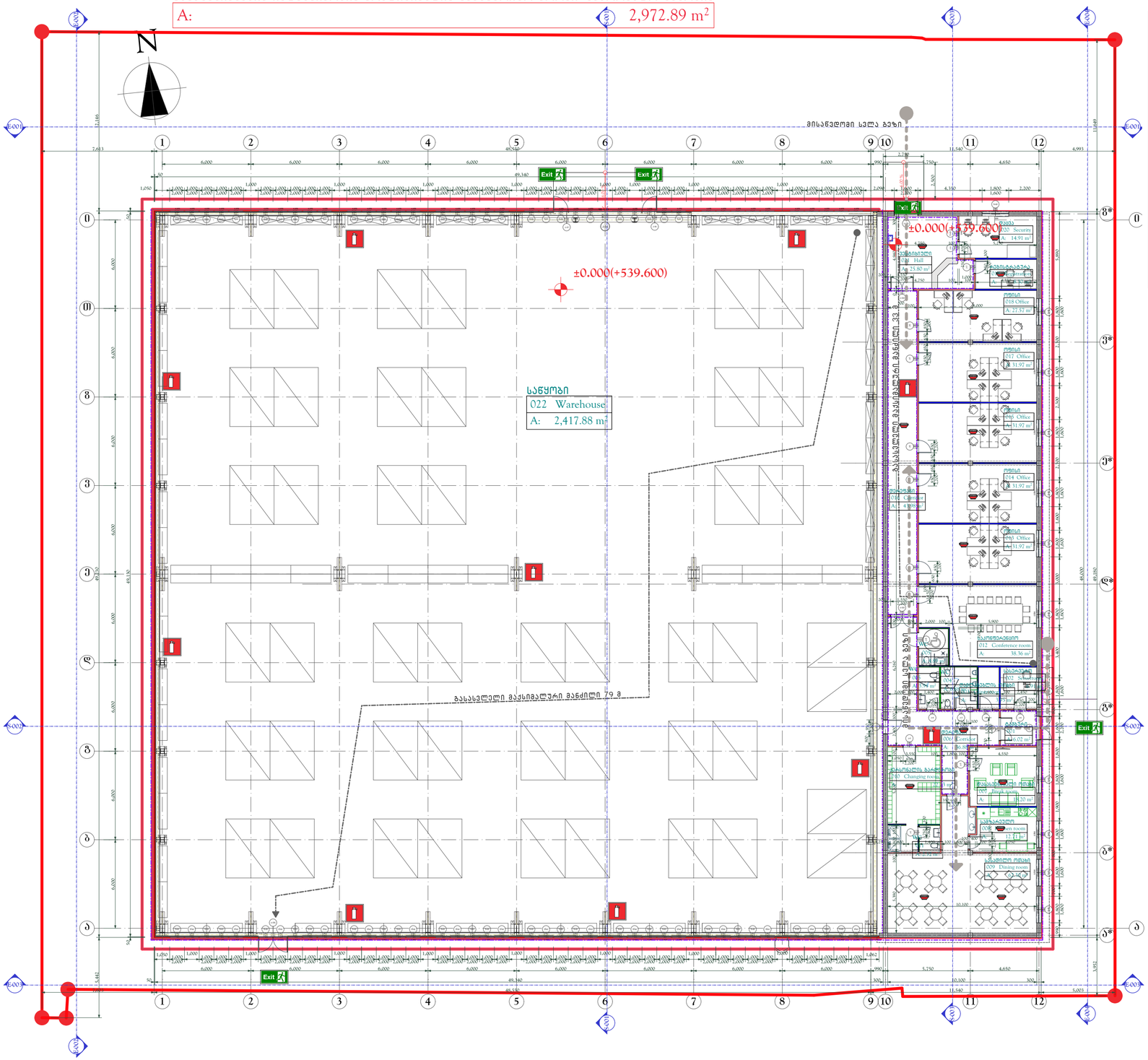

თითოეული სართულიდან გასასვლელი საშუალება									
სართულები	დაკავებულობა და დაკავებულობის დატვირთვის ჯამური მაჩვენებელი	მოთხოვნილი გასასვლელების/გასასვლელთან მისადგომის რაოდენობა	გათვალისწინებული გასასვლელების/გასასვლელთან მისადგომის რაოდენობა და ტიპი	გასასვლელი საშუალებების სიგანე					
				გზა-კიბეები		დერაფანი,		გასასვლელის გზა-კარი	
				მოთხოვნილი	გათვალისწინებული	მოთხოვნილი	გათვალისწინებული	მოთხოვნილი	გათვალისწინებული
პირველი სართული (სწ2) 0,000 ნიშნული	52	2	3 (გზა-კარის სახით)					2,9	6მ. (2,0მ.X2₍₃ 1მ X 2₍₃)
პირველი სართული (სჭ) 0,000 ნიშნული	53	2	2 (გზა-კარის სახით)	-	-			0,82	3მ (1,5მX2₍₃)

შენიშვნები NOTES
1. ნახაზზე ყველა ცვლილება მოდებლობასა შეთანხმებული უნდა იყოს პროექტის ავტორთან.
2. ნახაზებზე ზომები მოცემულია მილიმეტრებში
3.
4.

საინჟინრო სქემა KEY PLAN

პირობითი აღნიშვნები LEGEND

ფორმატი PAPER SIZE	შპალერის № CONTRACT №	პროექტის № PROJECT №	ფაილის სახელი FILE NAME
A-1	...	...	...

დამკვეთი PRINCIPAL	შპს "ზმნა" ს.კ. 205168539 მენეჯერის: გიორგი ნაჯიშვილი Tel:"MZP" I.C. 205168539 Director Paata Nadiradze
პროექტი PROJECT	საკვლევი **Manufactory**
მისამართი ADDRESS	ქ. თბილისი, ჭიჭი ილიაშვილი, №51-ის მიმდებარედ (ნაკ. 003/031) საკადასტრო კოდით: 01.19.15.003.096 **Tbilisi, Ilumashev** **Cadastral code: 01.19.15.003.096**
პროექტის №	00172107.
CAD FILE №	00172107.

თანამდებობა Position	სახელი, გვარი Name, Surname	ხელმოწერა Signature
მთავარმენარი Director	ი. ბარნაბიშვილი I. Barnabishvili	
მთავარმენარი Director	ნ.ალექსიაძის N. Aleksiadis	
არ. მთ. არქ. Chief Architect	ნ.ალექსიაძის N. Aleksiadis	
კონსტრუქტორი Constructor	თ. მურადოვი T. Muradov	
შემსრულებელი Performing work	ნ.ალექსიაძის N. Aleksiadis	
შემოწმება Checked by	ი. ბარნაბიშვილი I. Barnabishvili	
საავტორო უფლებები:		ნ.ალექსიაძის N. Aleksiadis

APEX Studio 1

შპს "აპექს სტუდიო 1"
საქართველო, თბილისი 0194, კახ. ბაქრაძის №1
ტელ: (+995 93) 77 55 70
E-mail: apexstudio.ge@ gmail. com

არქიტექტურული ნაწილი

მასშტ. SCALE	1:200	ფორმატი DATE OF ISSUE	18.01.2019
ნახაზის DRWG.	გასასვლელები, გასასვლელამდე მაქსიმალური სავალი მანძილი, გასასვლელები	კორექტირება REVISIONS	
		№	კორექტ. REV. თარიღი DATE
		1	
		2	
		3	

სტადია STAGE	ინდექსი INDEX	ფურც. PAGES
მუშა პროექტი Working Draft	A-502	35

ფოტომონტაჟი





არსებული სიტუაციის ამსახველი ფოტო

ფორმატი PAPER SIZE	დაკვეთა № CONTRACT №	პროექტის № PROJECT №	ფაილის სახელი FILE NAME
A-3	...	...	...

პირობითი აღნიშვნები — LEGEND

შენიშვნები — NOTES

1. ნახაზზე ყველა ცვლილება მშენებლობისა შეთანხმებული უნდა იყოს პროექტის ავტორთან.
2. ნახაზებზე ზომები მოცემულია მილიმეტრებში
3.
4.

სიტუაციური სქემა
KEY PLAN

დამკვეთი
PRINCIPAL

შპს. "მქს" ს.კ. 205168539
დირექტორი: პარვიზ ნაჯაფოვი
Ltd "MQS" I.C. 205168539
Director: Parviz Najafov

პროექტი
PROJECT

საწყობი
Warehouse

მისამართი
ADDRESS

ქ. თბილისი, ჩიხი იუმაშევი, №51-ის მიმდებარედ (ნაკვ. 003/031)
საკადასტრო კოდით: 01.19.15.003.115
Tbilisi, Iumashev
Cadastral code: 01.19.15.003.115

პროექტი №	00172107.
CAD FILE №	00172107.

თანამდებობა Position	სახელი, გვარი Name, Surname	ხელმოწერა Signature
დირექტორი Director	ი. ბარნაბიშვილი I. Barnabishvili	
დირექტორი Director	ნ.ალექსიადის N. Aleksiadis	
პრ. მთ. არქ. Chief Architect	ნ.ალექსიადის N. Aleksiadis	
კონსტრუქტორი Constructor	ტ. მურადოვი T. Muradov	
შეასრულა Performing work	ნ.ალექსიადის N. Aleksiadis	
შეამოწმა Checked by	ი. ბარნაბიშვილი I. Barnabishvili	
საავტორო უფლებები:		ნ.ალექსიადის N. Aleksiadis

APEX Studio 1

შპს. "აპექს სტუდიო 1"
საქართველო, თბილისი 0194, კუს ტბის შესახვევი №1
ტელ.: (+995 97) 77 55 70
E-mail: apexstudio.ge@ gmail. com

არქიტექტურული ნაწილი

მასშ. SCALE	1:1	თარიღი DATE OF ISSUE	18.01.2019

ნახაზი DRWG.: ფოტომონტაჟი

კორექტირება — REVISIONS

№	კორექტ. REV.	თარიღი DATE
1		
2		
3		

სტადია STAGE	ინდექსი INDEX	ფურც. PAGES
მუშა პროექტი Working Draft	A-601	35

Экстерьер №1

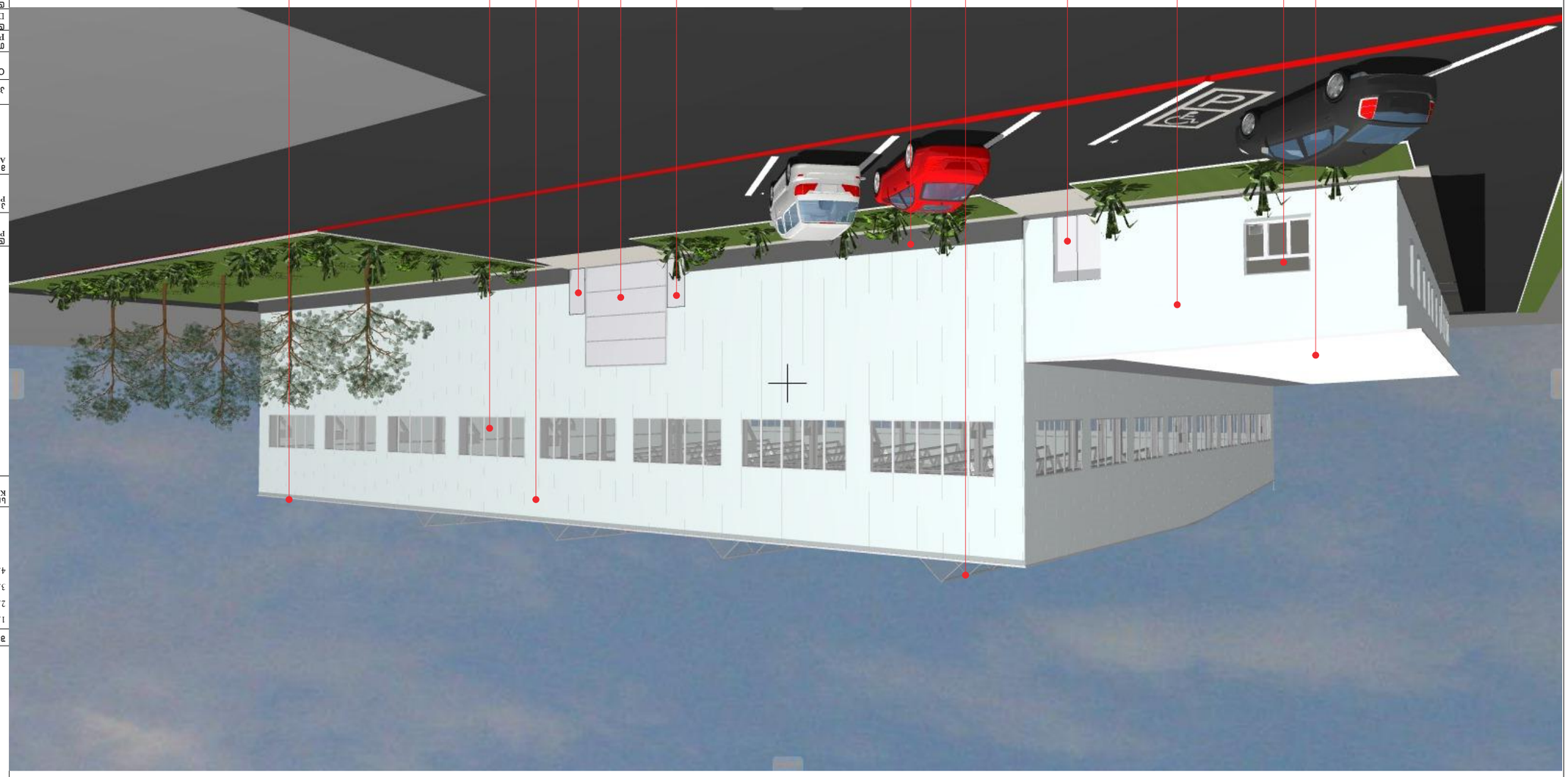

Формат листа PAPER SIZE	А-3	...	...
Номер договора CONTRACT №	...	Номер проекта PROJECT №	...
Имя файла FILE NAME	...		

Легенда LEGEND

Примечания NOTES

1. Конструкции, материалы и изделия должны соответствовать требованиям технических регламентов.
2. Конструкции должны быть безопасными для жизни и здоровья людей.
3. .
4. .

Ключевой план KEY PLAN

Масштаб SCALE		Дата DATE OF ISSUE	18.01.2019
Стадия STAGE	Лист SHEET	Листов SHEETS	
Рабочий проект Working Draft	А-602		35

№	Дата. Подпись.	Кол.уч.	Лист	№ док.
1				
2				
3				

Заказчик CLIENT

Архитектор ARCHITECT

Адрес ADDRESS

Площадь AREA

Кадастровый номер Cadastral code

Проект PROJECT

Здание Warehouse

Директор PRINCIPAL	Ф.И.О. Name, Surname	Подпись Signature
Директор Director	Н. Бараблыгин I. Barablyhin	
Директор Director	Н. Алексадис N. Aleksadis	
Гл. арх. Chief Architect	Н. Алексадис N. Aleksadis	
Конструктор Constructor	Т. Мададов T. Madadov	
Выполнил Performing work	Н. Алексадис N. Aleksadis	
Проверил Checked by	Н. Бараблыгин I. Barablyhin	

Разработал Designed by: N. Aleksadis

Тбилиси, Грузия Tbilisi, Georgia

Кадастровый номер земельного участка Cadastral code: 01.19.15.003.115

Площадь земельного участка 3 000 кв.м

Адрес: Грузия, г. Тбилиси, Исани район, ул. Ахмети, 9

Заказчик: ООО "Завод ЖБИ"

Директор Давид Чиладзе

Ltd "AGS" LC 205168519

Архитектор: Алексадис Николоз

e-mail: apexstudio.geo@gmail.com

моб.: (+995 97) 77 55 70

Бараблыгин Ираклий Ираклиевич, 01.19.15.003.115

тел. 205168519

Складов комплекс №2

Име на проекта PROJECT NAME	Договор № CONTRACT №	Проект № PROJECT №	Размер на листа PAPER SIZE
Складов комплекс	...	...	A-3

ЛЕГЕНДА
LEGEND

Бележки NOTES	

1. Всички размери са в милиметри, освен ако не е посочено друго.
All dimensions are in millimeters unless otherwise noted.
2. Всички размери трябва да бъдат проверени на място преди започване на работа.
All dimensions must be verified on site before work begins.
3.
4.

Ключов план
KEY PLAN

Дата DATE	18.01.2019
Дата на издаване DATE OF ISSUE	
Ревизии REVISIONS	
№	Дата. REV. Дата. DATE
1	
2	
3	
Етап STAGE	Индекс INDEX	Страници PAGES
Работна документация Working Draft	А-603	35

Възложител
CLIENT
Димитър Петров Чобанов
Director Petyo Nikolov Chobanov

Проектант
PRINCIPAL
ЕТ „Архитект Николай Христов Николов“
ул. „Васил Левски“ №1, гр. Хасково, 6300
тел.: (+995 97) 77 55 70
e-mail: apexstudio.ge@gmail.com

Проектен екип
DESIGN TEAM
Главен архитект: Николай Христов Николов
Chief Architect: N. Aleksiadis
Конструктор: Тамара Миланова
Constructor: T. Milanova
Изготвил: Николай Христов Николов
Detetmining work: N. Aleksiadis
Проверил: Ирина Николова
Checked by: I. Barambshtili

Консултанти по част:
Consultants:

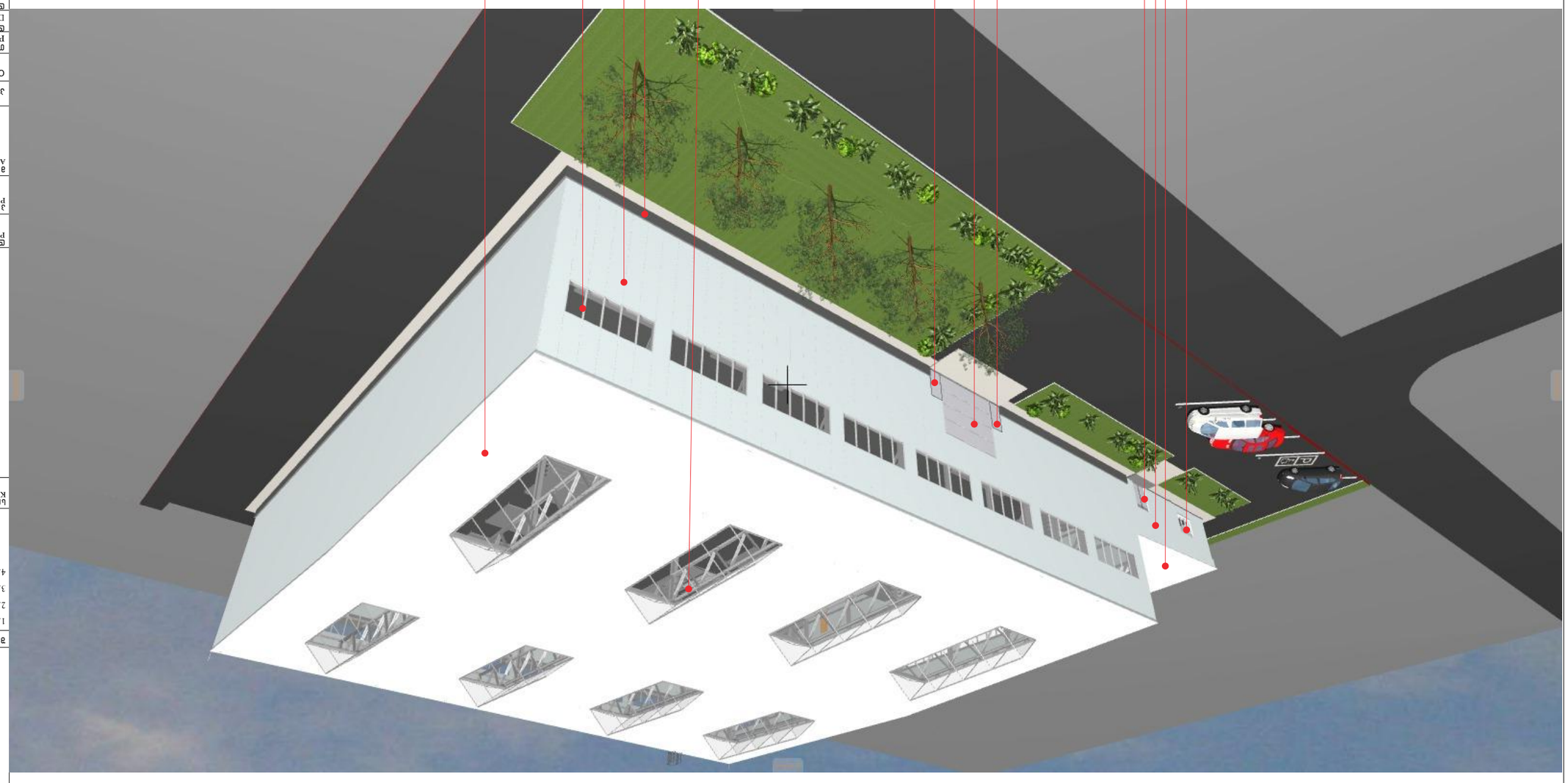

ვიზუალიზაცია №3



ტიპიური სამრეწველო ნაგებობის ექსტერიერის ვიზუალიზაცია. ხედი სამხრეთ-აღმოსავლეთიდან. RAL9010 თეთრი ფერის მეტალის სენდვიჩ პანელებით შეფერილი კედლები და ალუმინის ფანჯრების ბლოკები.

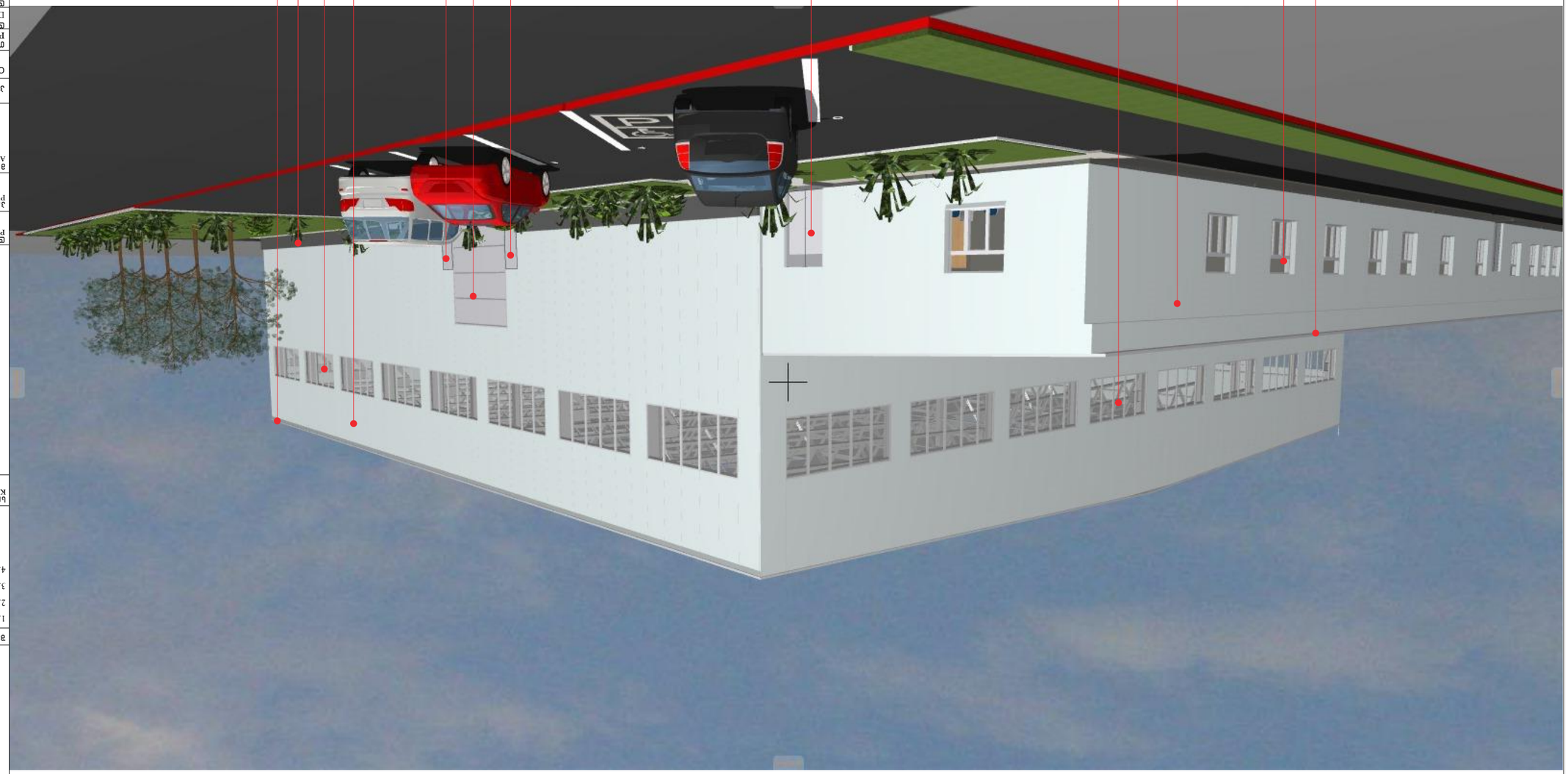

ֆորմատ PAPER SIZE	գծագրի N CONTRACT №	նախագծի № PROJECT №	գծագրի անվանում FILE NAME
A-3	...	...	...

ԱՌԱՆՑՔԱՅԻՆ ՏԵՂԱՏՎԱԾՔ LEGEND

ՆՇՈՒՄՆԵՐ NOTES

1. Բոլոր չափերը տրված են միլիմետրերով, եթե այլ բան նշված չէ:
2. Ճշտել շինարարական աշխատանքների սկսելուց առաջ:
3.
4.

ՆԱԽԱԳԾԻ ԱՌԱՆՑՔԱՅԻՆ ՍԽԵՄԱ
KEY PLAN

ՀԵՂԻՆԱԿ
AUTHOR

ԱՆՈՒՆ, ԱԶԳԱՆՈՒՆ
Name, Surname

ՈՐԱԿԱՎՈՐՈՒՄ
Position

ՀԵՂԻՆԱԿԻ ՀԱՍՏԱՏՈՒԹՅԱՆ ՀԱՄԱՐ
Author's certificate №

ՀԱՍՑԵ
ADDRESS

ՀԵՂԻՆԱԿԻ ՏՎՅԱԼՆԵՐ
AUTHOR'S DATA

ՀԵՂԻՆԱԿԻ ՀԱՍՏԱՏՈՒԹՅԱՆ ՀԱՄԱՐ
Author's certificate №

ՀԱՍՑԵ
ADDRESS

ՆԱԽԱԳԻԾ
PROJECT

Warehouse

ՀԱՍՑԵ
ADDRESS

Ք. ՄԱՆՈՒԿՅԱՆ ՌՈՒՖ ՊՈՂՈՍՅԱՆ 51-ՈՒ
ՏԱՐԱԾՔ (ՀԱՅԿ. 003/031)
ՀԱՅԿԱԿԱՆ ՀՈՂԱՄԱՍ: 01.19.15.003.115

Yerevan, Manukyan Ruf Poghosyan 51
Land plot (Hayk. 003/031)
Cadastral code: 01.19.15.003.115

ՀԱՄԱՀԵՂԻՆԱԿ
CO-AUTHOR

ՀԵՂԻՆԱԿԻ ՏՎՅԱԼՆԵՐ
AUTHOR'S DATA

ՀԵՂԻՆԱԿԻ ՀԱՍՏԱՏՈՒԹՅԱՆ ՀԱՄԱՐ
Author's certificate №

ՀԱՍՑԵ
ADDRESS

ՀԵՂԻՆԱԿ
AUTHOR

ՀԱՍՏԱՏՈՒԹՅԱՆ ՀԱՄԱՐ
Author's certificate №

ՀԱՍՑԵ
ADDRESS

ՀԵՂԻՆԱԿԻ ՏՎՅԱԼՆԵՐ
AUTHOR'S DATA

ՀԱՄԱՀԵՂԻՆԱԿ
CO-AUTHOR

ՀԱՍՑԵ
ADDRESS

ՀԵՂԻՆԱԿԻ ՀԱՍՏԱՏՈՒԹՅԱՆ ՀԱՄԱՐ
Author's certificate №

ՀԵՂԻՆԱԿ
AUTHOR

შენობის მაქსიმალური სიმაღლის განსაზღვრის სქემა
ფასადი 12-1 ღერძებში
მასშტაბი 1 :200

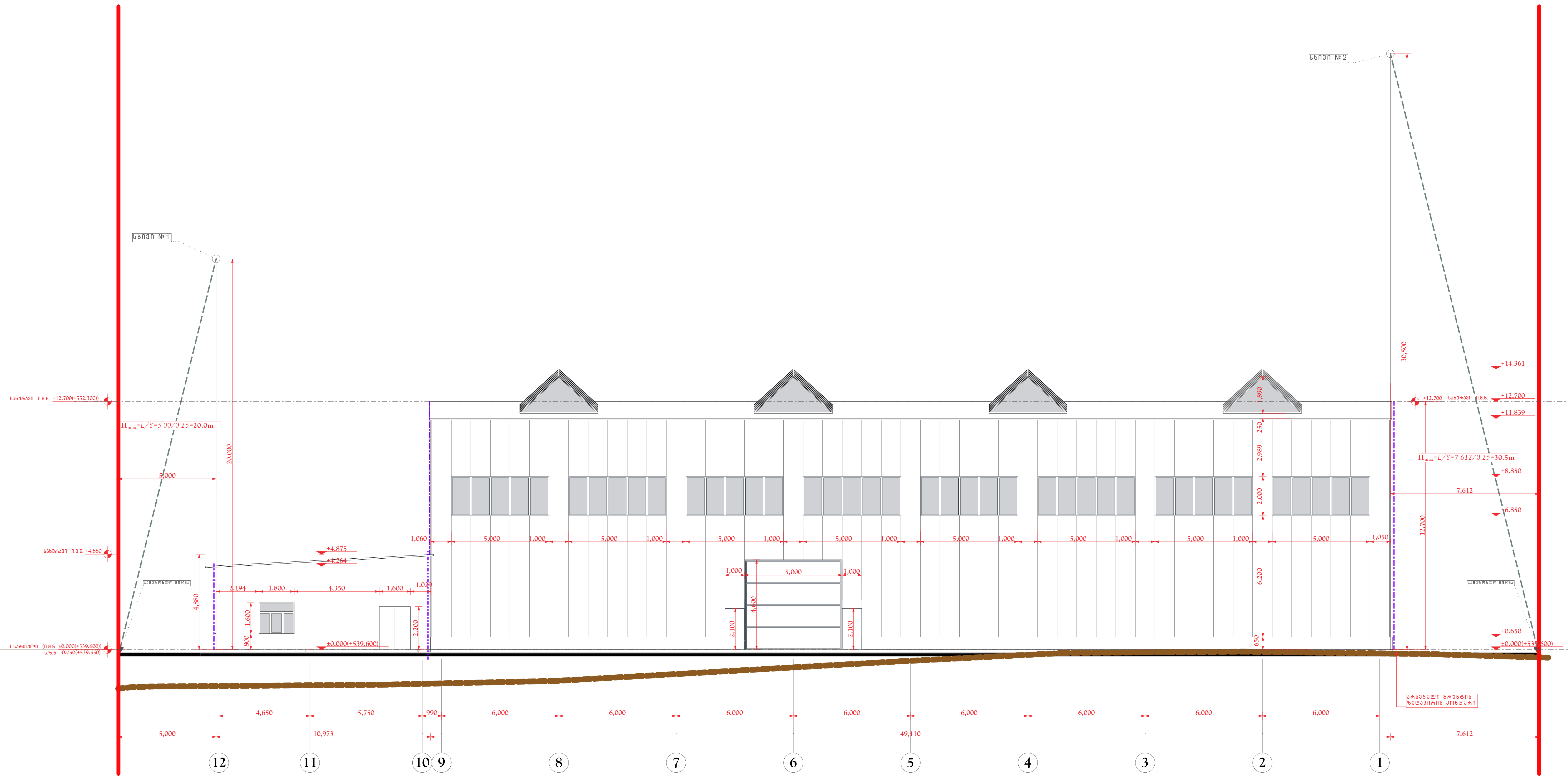

ფორმატი PAPER SIZE	დაკვეთა № CONTRACT №	პროექტის № PROJECT №	ფაილის სახელი FILE NAME
A-3+	...	...	...

პირობითი აღნიშვნები LEGEND

შენიშვნები NOTES

1.
2.
3.
4.

სიტუაციური სქემა KEY PLAN

დამკვეთი PRINCIPAL
შპს. "მქს" ს.კ. 205168539
დირექტორი: პარვიზ ნაჯაფოვი
Ltd "MQS" I.C. 205168539
Director: Parviz Najafov

პროექტი PROJECT
საწყობი
Warehouse

მისამართი ADDRESS
ქ. თბილისი, ჩიხი იუმაშევი, №51-ის მიმდებარედ (ნაკვ. 003/031)
საკადასტრო კოდით: 01.19.15.003.115
Tbilisi, Iumashev
Cadastral code: 01.19.15.003.115

პროექტი №	00182012.
CAD FILE №	00182012.

თანამდებობა Position	სახელი, გვარი Name, Surname	ხელმოწერა Signature
დირექტორი Director	ი. ბარნაბიშვილი I. Barnabishvili	
დირექტორი Director	ნ.ალექსიადის N. Aleksiadis	
პრ. მთ. არქ. Chief Architect	ნ.ალექსიადის N. Aleksiadis	
კონსტრუქტორი Constructor	ტ. მურადოვი T. Muradov	
შეასრულა Performing work	ნ.ალექსიადის N. Aleksiadis	
შეამოწმა Checked by	ი. ბარნაბიშვილი I. Barnabishvili	
საავტორო უფლებები:		ნ.ალექსიადის N. Aleksiadis

შპს. "აპექს სტუდიო 1"
საქართველო, თბილისი 0194, კუს ტბის შესახვევი №1
ტელ.: (+995 97) 77 55 70
E-mail: apexstudio.ge@ gmail. com

არქიტექტურული ნაწილი

მასშ. SCALE	1:200	თარიღი DATE OF ISSUE	18.01.2019

ნახაზი DRWG.
შენობის მაქსიმალური სიმაღლის განსაზღვრის სქემა ფასადი 12-1 ღერძებში

კორექტირება REVISIONS		
№	კორექტ. REV.	თარიღი DATE
1		
2		
3		

სტადია STAGE	ინდექსი INDEX	ფურც. PAGES
მუშა პროექტი Working Draft	A-701	35

შენობის მაქსიმალური სიმაღლის განსაზღვრის სქემა
ფასადი ი-ა ღერძებში
მასშტაბი 1 :200

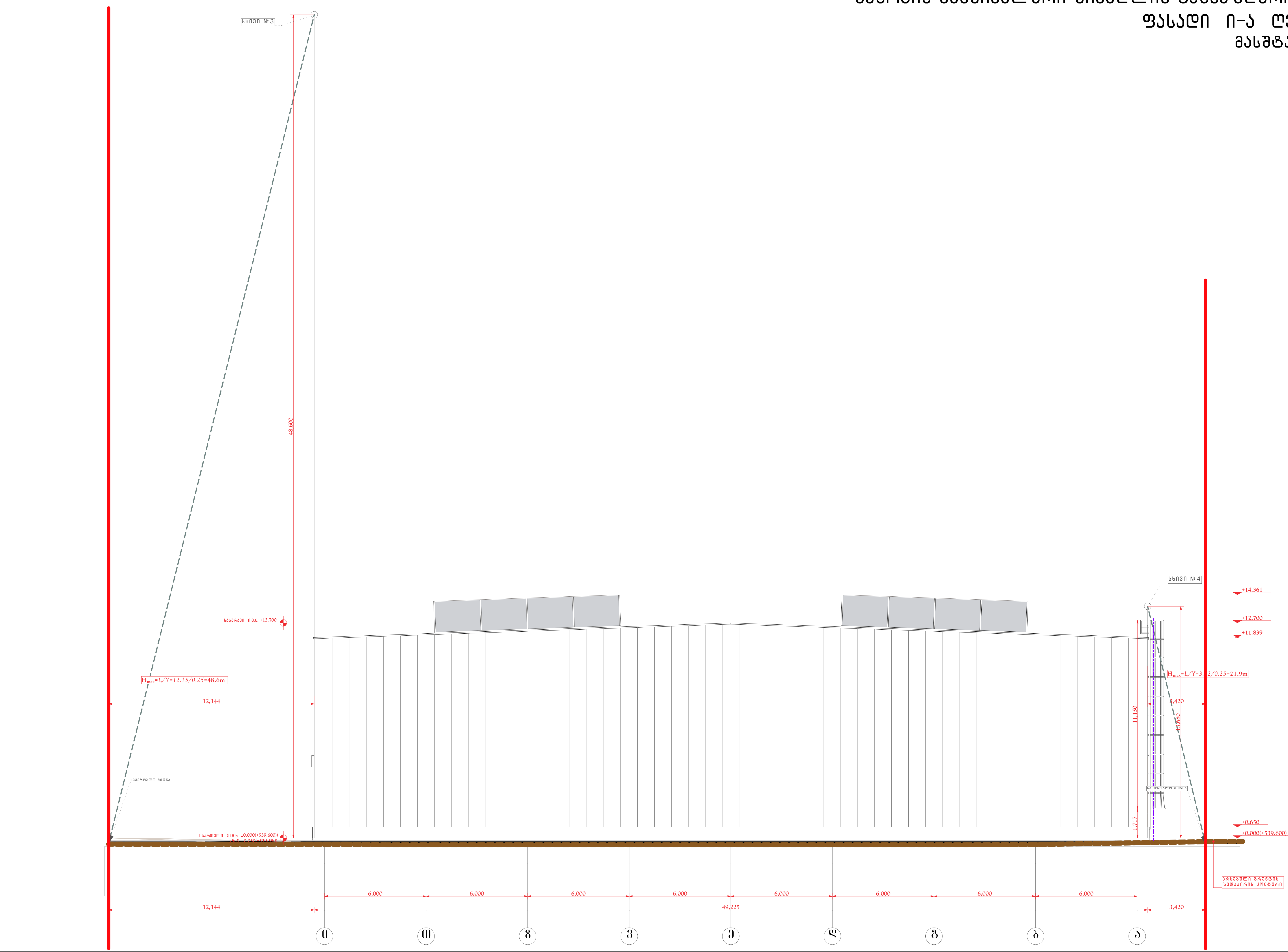

ფორმატი PAPER SIZE	დაკვეთა № CONTRACT №	პროექტის № PROJECT №	ფაილის სახელი FILE NAME
A-3+	...	...	...

პირობითი აღნიშვნები — LEGEND

შენიშვნები — NOTES

1.
2.
3.
4.

სიტუაციური სქემა
KEY PLAN

დამკვეთი PRINCIPAL	შპს. "მქს" ს.კ. 205168539 დირექტორი: პარვიზ ნაჯაფოვი Ltd "MQS" I.C. 205168539 Director: Parviz Najafov
პროექტი PROJECT	საწყობი **Warehouse**
მისამართი ADDRESS	ქ. თბილისი, ჩიხი იუმაშევი, №51-ის მიმდებარედ (ნაკვ. 003/031) საკადასტრო კოდით: 01.19.15.003.115 **Tbilisi, Iumashev** **Cadastral code:** 01.19.15.003.115
პროექტი №	00182012.
CAD FILE №	00182012.

თანამდებობა Position	სახელი, გვარი Name, Surname	ხელმოწერა Signature
დირექტორი Director	ი. ბარნაბიშვილი I. Barnabishvili	
დირექტორი Director	ნ.ალექსიადის N. Aleksiadis	
პრ. მთ. არქ. Chief Architect	ნ.ალექსიადის N. Aleksiadis	
კონსტრუქტორი Constructor	ტ. მურადოვი T. Muradov	
შეასრულა Performing work	ნ.ალექსიადის N. Aleksiadis	
შეამოწმა Checked by	ი. ბარნაბიშვილი I. Barnabishvili	
საავტორო უფლებები:		ნ.ალექსიადის N. Aleksiadis

შპს. "აპექს სტუდიო 1"
საქართველო, თბილისი 0194, კუს ტბის შესახვევი №1
ტელ.: (+995 97) 77 55 70
E-mail: apexstudio.ge@ gmail. com

არქიტექტურული ნაწილი

მასშ. SCALE	1:200	თარიღი DATE OF ISSUE	18.01.2019

ნახაზი DRWG.: შენობის მაქსიმალური სიმაღლის განსაზღვრის სქემა ფასადი ი-ა ღერძებში

კორექტირება REVISIONS		
№	კორექტ. REV.	თარიღი DATE
1		
2		
3		

სტადია STAGE	ინდექსი INDEX	ფურც. PAGES
მუშა პროექტი Working Draft	A-702	35

შენობის მაქსიმალური სიმაღლის განსაზღვრის სქემა
ფასადი 1-12 ღერძებში
მასშტაბი 1 :200

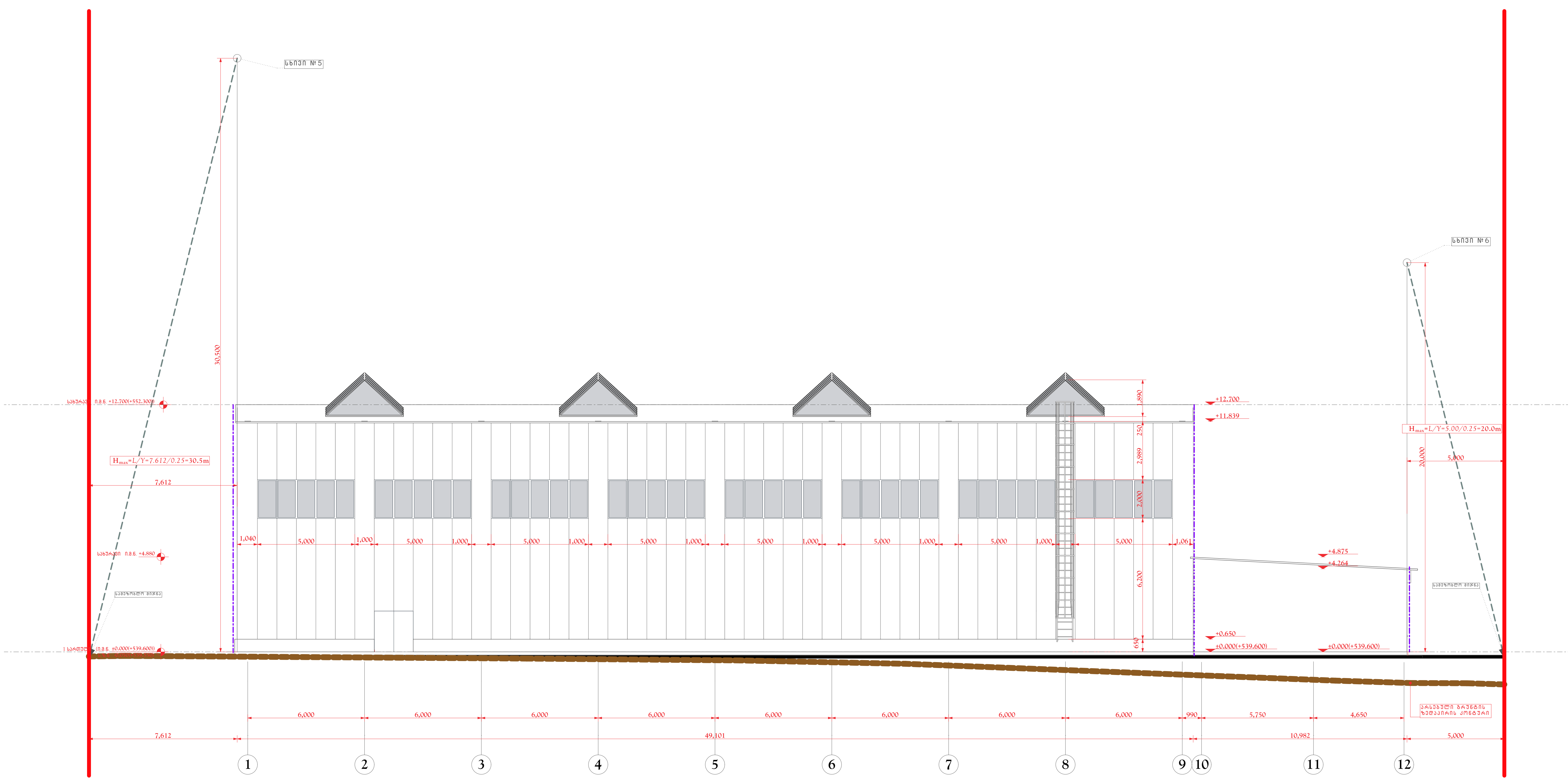

ფორმატი PAPER SIZE	დაკვეთა № CONTRACT №	პროექტის № PROJECT №	ფაილის სახელი FILE NAME
A-3+	...	...	...

პირობითი აღნიშვნები LEGEND

შენიშვნები NOTES

1.
2.
3.
4.

სიტუაციური სქემა
KEY PLAN

დამკვეთი
PRINCIPAL

შპს. "მგს" ს.კ. 205168539
დირექტორი: პარვიზ ნაჯაფოვი
Ltd "MQS" I.C. 205168539
Director: Parviz Najafov

პროექტი
PROJECT

საწყობი

Warehouse

მისამართი
ADDRESS

ქ. თბილისი, ჩიხი იუმაშევი, №51-ის მიმდებარედ (ნაკვ. 003/031)
საკადასტრო კოდით: 01.19.15.003.115

Tbilisi, Iumashev

Cadastral code: 01.19.15.003.115

პროექტი №	00182012.
CAD FILE №	00182012.

თანამდებობა Position	სახელი, გვარი Name, Surname	ხელმოწერა Signature
დირექტორი Director	ი. ბარნაბიშვილი I. Barnabishvili	
დირექტორი Director	ნ.ალექსიადის N. Aleksiadis	
პრ. მთ. არქ. Chief Architect	ნ.ალექსიადის N. Aleksiadis	
კონსტრუქტორი Constructor	ტ. მურადოვი T. Muradov	
შეასრულა Performing work	ნ.ალექსიადის N. Aleksiadis	
შეამოწმა Checked by	ი. ბარნაბიშვილი I. Barnabishvili	
საავტორო უფლებები:		ნ.ალექსიადის N. Aleksiadis

შპს. "აპექს სტუდიო 1"
საქართველო, თბილისი 0194, კუს ტბის შესახვევი №1
ტელ.: (+995 97) 77 55 70
E-mail: apexstudio.ge@ gmail. com

არქიტექტურული ნაწილი

მასშ. SCALE 1:200	თარიღი DATE OF ISSUE 18.01.2019	
ნახაზი DRWG. შენობის მაქსიმალური სიმაღლის განსაზღვრის სქემა ფასადი 1-12 ღერძებში	კორექტირება REVISIONS	
	№ კორექტ. REV.	თარიღი DATE
	1	
	2	
	3	
სტადია STAGE	ინდექსი INDEX	ფურც. PAGES
მუშა პროექტი Working Draft	A-703	35

შენობის მაქსიმალური სიმაღლის განსაზღვრის სქემა ფასადი ა*-ზ* ღერძებში

მასშტაბი 1:200

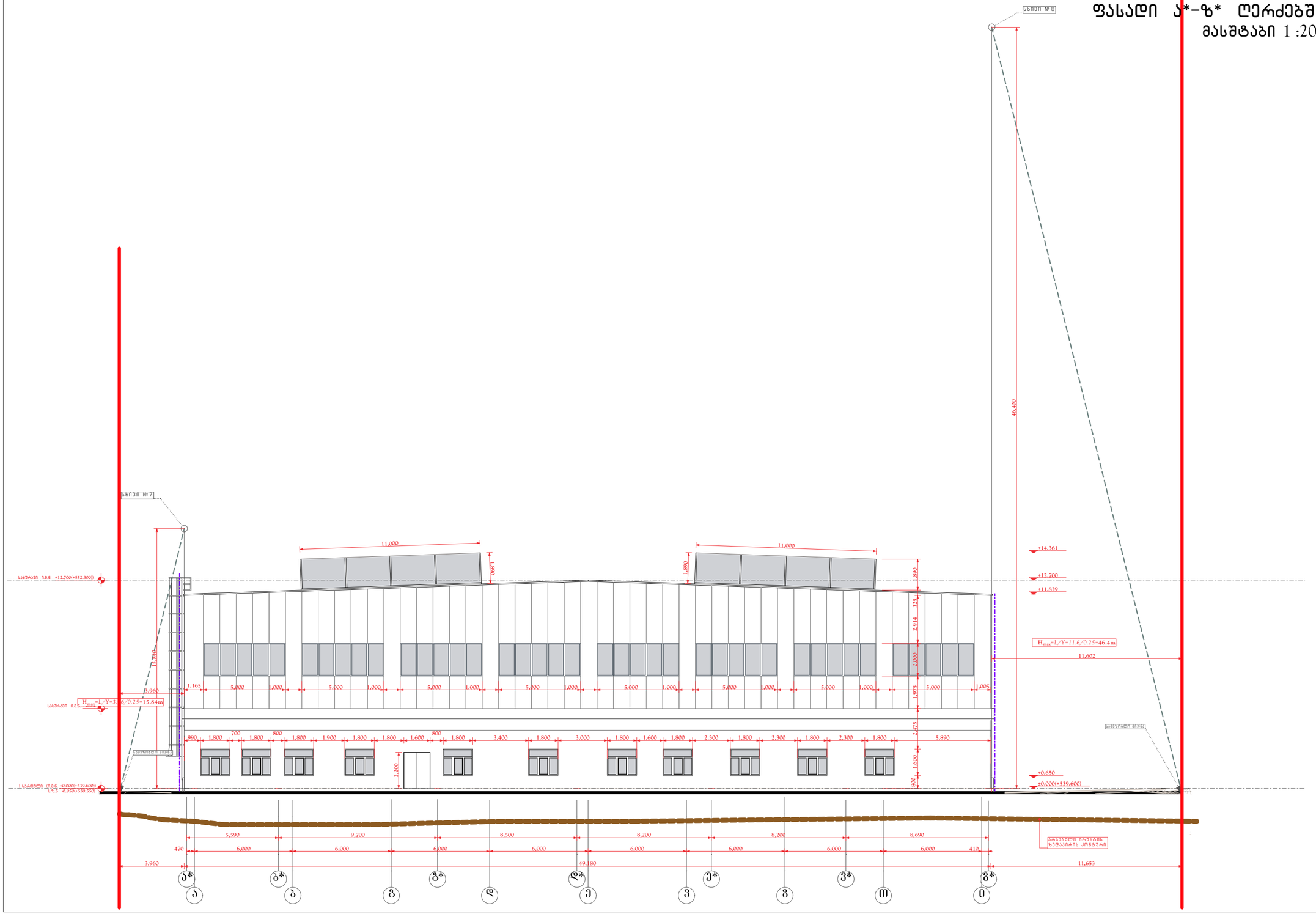

ფორმატი PAPER SIZE	ხელშეკრულების № CONTRACT №	პროექტის № PROJECT №	ფაილის სახელი FILE NAME
A-3+	...	...	...

პირობითი აღნიშვნები LEGEND

შენიშვნები NOTES

1.
2.
3.
4.

სიტუაციური სქემა
KEY PLAN

დამკვეთი PRINCIPAL	შპს "მზს" ს.კ. 205168539 დირექტორი: პარვიზ ნაჯაფოვი Ltd "MZS" I.C. 205168539 Director: Parviz Najafov
პროექტი PROJECT	საწყობი **Warehouse**
მისამართი ADDRESS	ქ. თბილისი, ჩიხი იუმაშევი. №51-ის მიმდებარედ (ნაკვ. 003/031) საკადასტრო კოდი: 01.19.15.003.115 **Tbilisi, Iumashev** **Cadastral code:** 01.19.15.003.115
პროექტი №	00182012.
CAD FILE №	00182012.

თანამდებობა Position	სახელი, გვარი Name, Surname	ხელმოწერა Signature
დირექტორი Director	ი. ბარნაბიშვილი I. Barnabishvili	
დირექტორი Director	ნ.ალექსიადის N. Aleksiadis	
პრ. მთ. არქ. Chief Architect	ნ.ალექსიადის N. Aleksiadis	
კონსტრუქტორი Constructor	თ. მურადოვი T. Muradov	
შემსრულა Performing work	ნ.ალექსიადის N. Aleksiadis	
შეამოწმა Checked by	ი. ბარნაბიშვილი I. Barnabishvili	
საავტორო უფლებები:		ნ.ალექსიადის N. Aleksiadis

APEX Studio 1
შპს "აპექს სტუდიო 1"
საქართველო, თბილისი 0194, კაზ ბაის შესახვევი №1
ტელ.: (+995 97) 77 55 70
E-mail: apexstudio.ge@gmail. com

არქიტექტურული ნაწილი

მასშ. SCALE	1:200	თარიღი DATE OF ISSUE 18.01.2019
ნახაზი DRWG.	შენობის მაქსიმალური სიმაღლის განსაზღვრის სქემა ფასადი ა*-ზ* ღერძებში	კორექტირება REVISIONS

№	კორექტ. REV.	თარიღი DATE
1		
2		
3		

სტადია STAGE	ინდექსი INDEX	ფურც. PAGES
შუშა პროექტი Working Draft	A-704	35