მშენებლობის დღიური გრაფიკი

სამუშაოთა ჩამონათვალი	I თვე			II თვე			IIIთვე			IVთვე			Vთვე			VIთვე			VIIთვე			VIIIთვე			IXთვე			Xთვე			XIთვე			XIIთვე			XIIIთვე			XIVთვე			XVთვე			XVIთვე			XVIIთვე			XVIIIთვე			XIXთვე		
	10	20	30	10	20	30	10	20	30	10	20	30	10	20	30	10	20	30	10	20	30	10	20	30	10	20	30	10	20	30	10	20	30	10	20	30	10	20	30	10	20	30	10	20	30	10	20	30	10	20	30	10	20	30
შენობის ხუთ სართულამდე რკინა-ბეტონის კარკასის მონტაჟი																												220																										
შენობის ცამეტ სართულამდე მონტაჟი																																		100																		
შენობის გადახურვა და მისი იზოლაცია																																								60												
გარე და შიდა კედლების ბლოკით შევსება																																													290								
კარ-ფანჯრების ჩასმა																																																190						
გარე და შიდა კედლების გალესვა																																																						
გარე კედლების შეღებვა და მოპირკეთება																																																						
ტერიტორიის დასუფთავება და კეთილმოწყობა																																																						

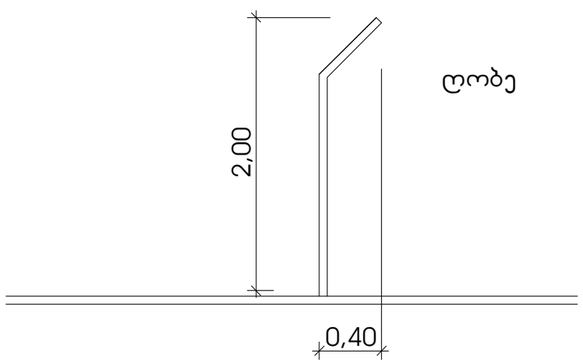

შპს ,,გდგ"	მრავალბინიანი შენობა ქ.თბილისი, სოფელი დიღომი საკ.კოდ. 01.72.14.035.261				
დირექტორი	ე.ნაყოფია	მშენებლობის ორგანიზაცია		2019	
შემსრულებელი	ა.მაისაშვილი	მშენებლობის კალენდარული გრაფიკი			
				მ.ო-1	