٦ ٤ ٦			
"٦ ٥ ٢			
٥٦٥٨٦٤٥٣٥	٣.٦٨٢٥٨٢٢٥٣٥		
٥٣٥٨٦٤٥٣٥	٦.٤٢٦٤٥٨٥٦		
٤٥٨٦٢٦٤٨٢٥	٦.٤٣٤٧٥٨٥٦٣٥٣٥		

٤٨٣٥٣٥٨	٥٢٦٤٥٣٥٦٥٢٥٣٥ ٥٨٦٤٥٣٥٦٥٢٥٣٥ ٥٢٦٤٥٣٥٦٥٢٥٣٥ ٤

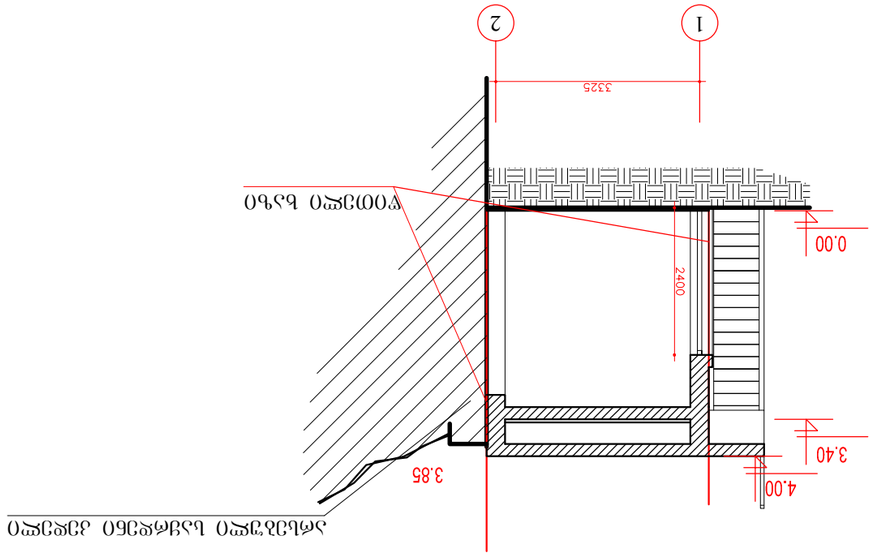

ჭრილი 2-2 1-2 ღერძის გასწვრივ მ 1:100

ფილების ტიპი	მ.პარალელეპიპედი				
სენტრალიზაციის ტიპი	მ.მეტალის				
ფილების რაოდენობა	მ.პარალელეპიპედი				