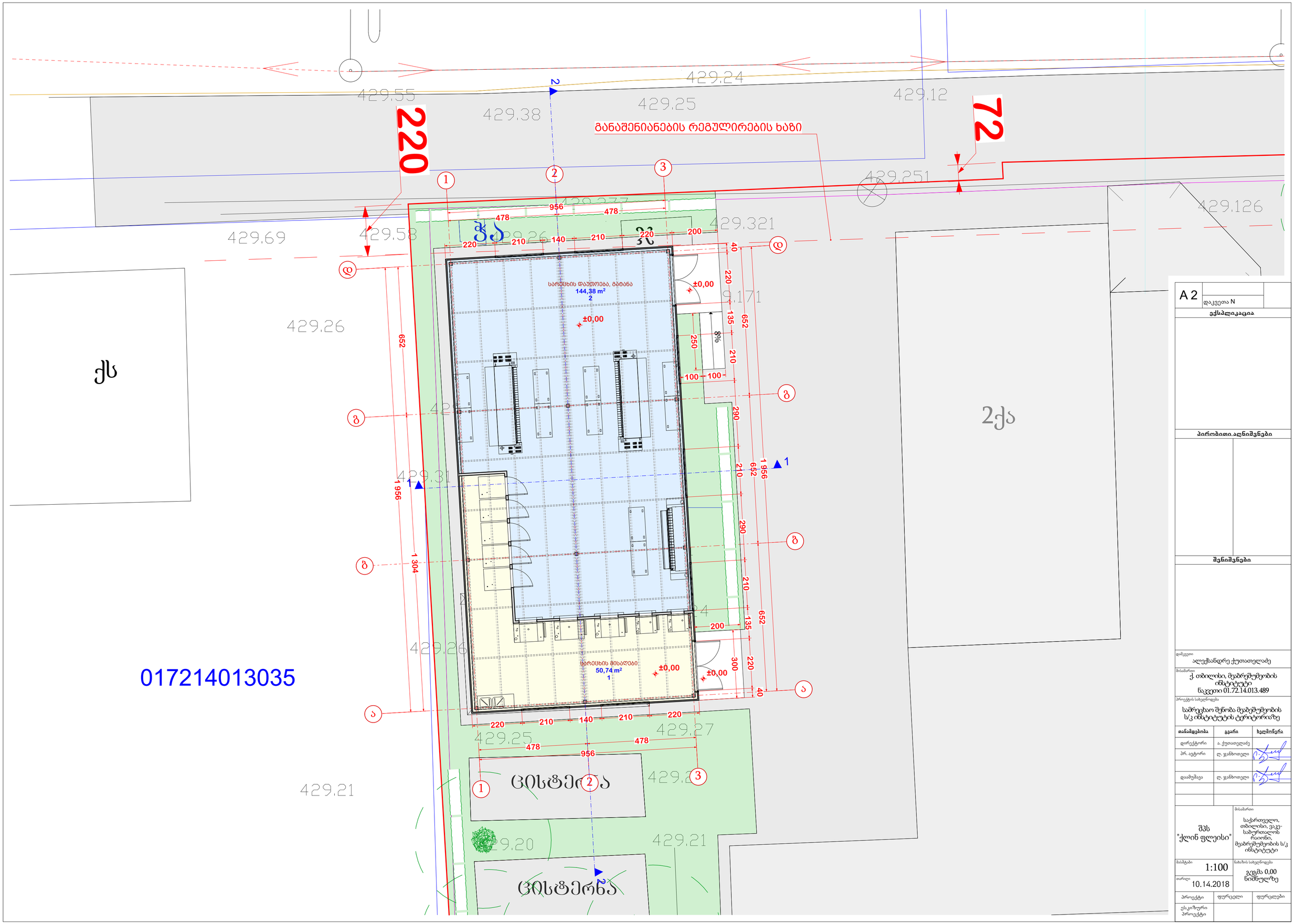

A 2		
დაკვეთა N		
ექსპლიკაცია		
პირობითი აღნიშვნები		
შენიშვნები		
დამკვეთი	ალექსანდრე ქუთათელაძე	
მისამართი	ქ. თბილისი, მეაბრეშუმეობის ინსტიტუტი ნაკვეთი 01.72.14.013.489	
პროექტის სახელწოდება	სარეცხაო შენობა მეაბრეშუმეობის ს/კ ინსტიტუტის ტერიტორიაზე	
თანამდებობა	გვარი	ხელმოწერა
დირექტორი	ა. ქუთათელაძე	
პრ. აუტორი	ლ. ჯანხოთელი	
დაამუშავა	ლ. ჯანხოთელი	
შპს "ქლინ ფლეისი"	მისამართი: საქართველო, თბილისი, ვაკე-საბურთალოს რაიონი, მეაბრეშუმეობის ს/კ ინსტიტუტი	
მასშტაბი 1:100	ნახაზის სახელწოდება: გეგმა 0.00 ნიშნულზე	
თარიღი 10.14.2018		
პროექტი	ფურცელი	ფურცლები
ესკიზური პროექტი		

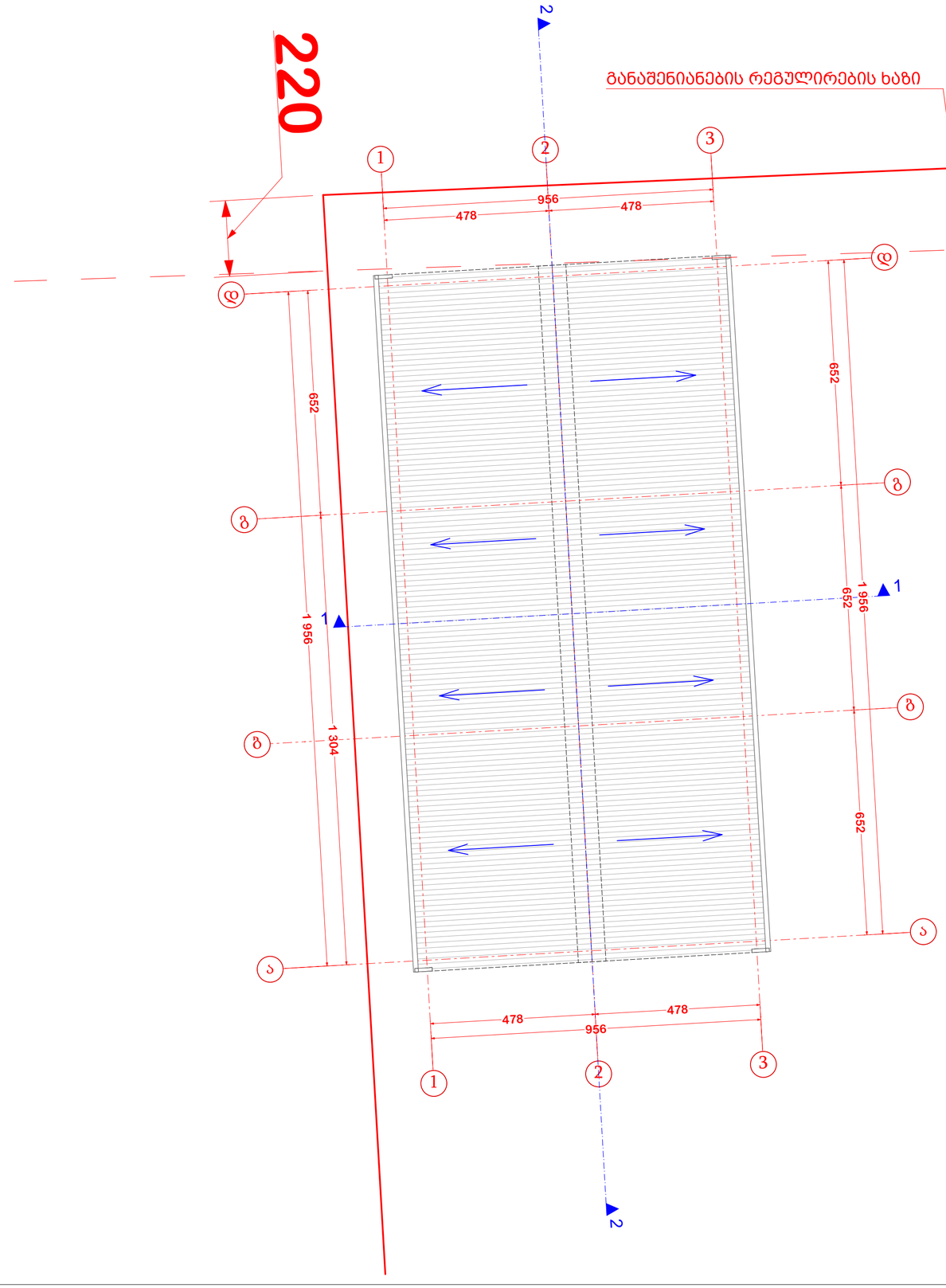

A 2

დაკვეთა N

ექსპლიკაცია

პირობითი აღნიშვნები

შენიშვნები

დამკვეთი
ალექსანდრე ქუთათელაძე

მისამართი
ქ. თბილისი, მეგობრობის ინსტიტუტი
ნაკვეთი 01.72.14.013.489

პროექტის სახელწოდება
სამრეცხაო შენობა მეგობრობის ს/კ ინსტიტუტის ტერიტორიაზე

თანამდებობა	გვარი	ხელმოწერა
დირექტორი	ა. ქუთათელაძე	
პრ. ავტორი	ლ. ჯანხოთელი	
დაამუშავა	ლ. ჯანხოთელი	

შპს
"ქლინ ფლეისი"

მისამართი
საქართველო, თბილისი, ვაკე-საბურთალოს რაიონი, მეგობრობის ს/კ ინსტიტუტი

მასშტაბი 1:100

ნახაზის სახელწოდება
გადახურვის გეგმა

თარიღი 10.14.2018

პროექტი	ფურცელი	ფურცლები
ესკიზური პროექტი		