ჭრილი 1-1

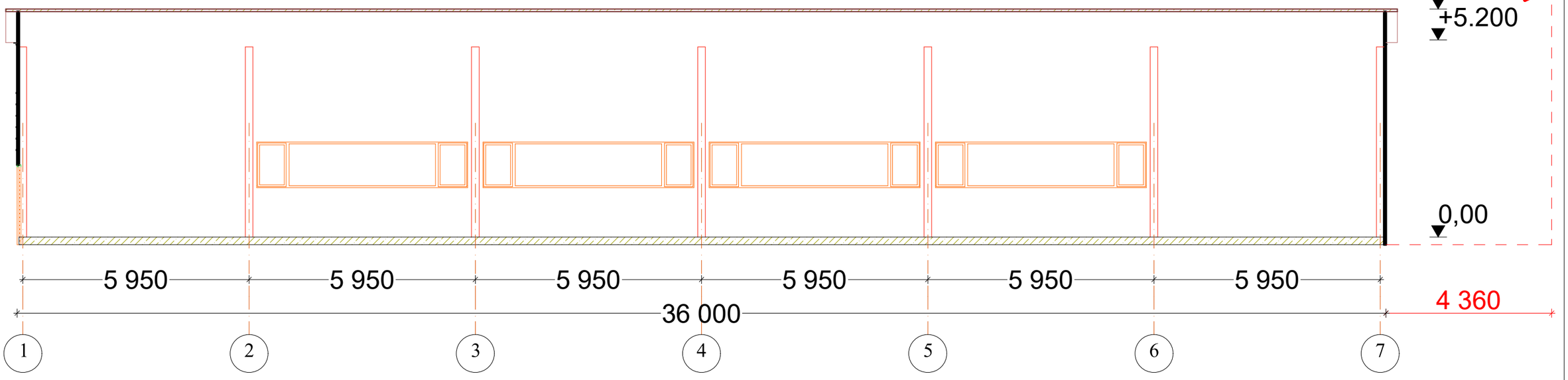

დასახელება	შპს TOURBILLION-ტურბილიონი	ნაკვეთის მდებარეობა: ქალაქი თბილისი , ორხევი , ქუჩა ახვლედიანი , N 3	
მისამართი	ოფისი C-313 დადიანის-7.თბილისი	დამკვეთი: იური ფყვებუჩავა, ორგანიზაცია: შპს "სოლარი"	
TOURBILLION Timeless Architecture DESIGN THAT STANDS THE TEST OF TIME		დირექტორი	მ.კაპანაძე
		არქიტექტორი	თ.მახარობლიშვილი
		კონსტრუქტორი	
		ვიზუალიზაცია	ლ.კაპანაძე
		ფორმატი	ფურცელი
		A-3	მასშტაბი 1:100 09.11.2018 წ.

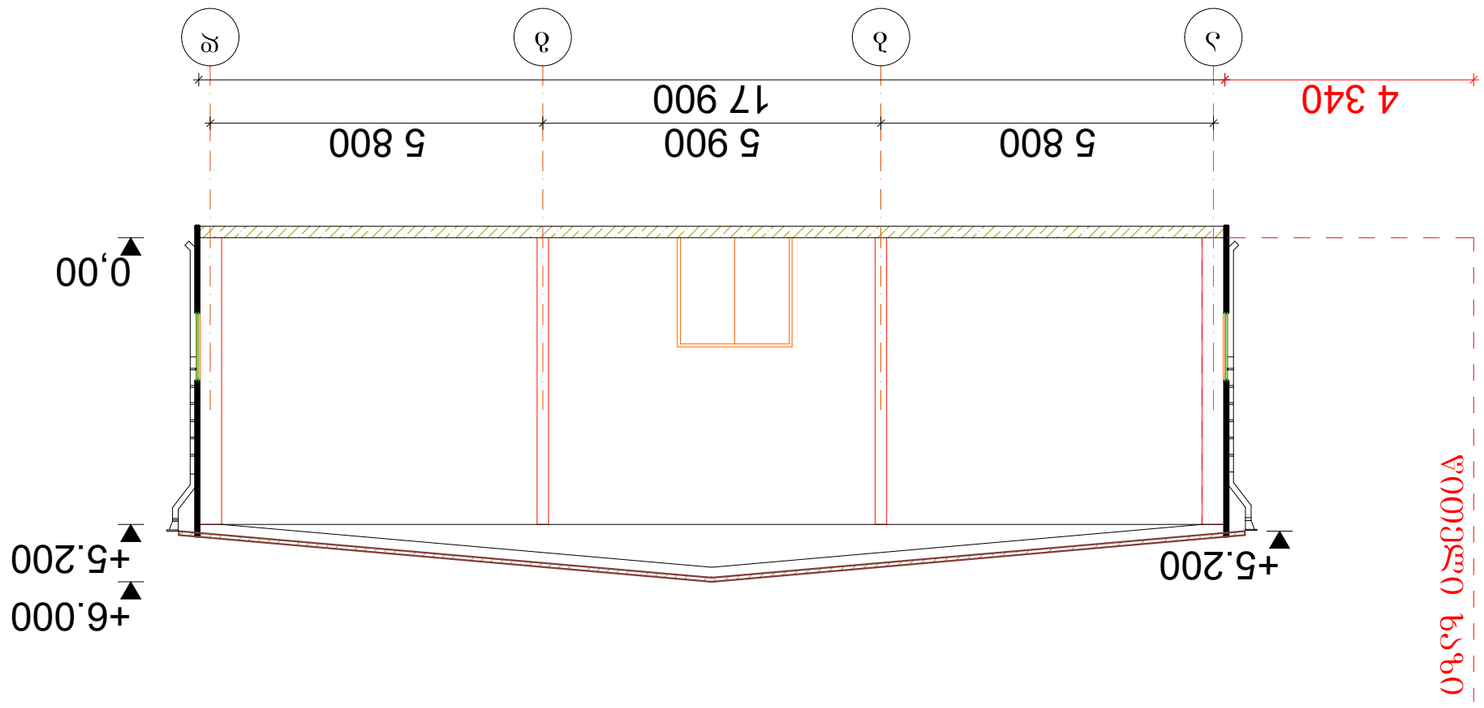

Разрез 2-2

Изготвил:	Ив. Ив. Иванов	Фаза:	Работен проект
Проектант:	Ив. Ив. Иванов	Обект:	Къща "Иванови", с. Иванчево, общ. Иванчево, обл. Иванска, ул. "Иванова" № 3
Ръководител:	Ив. Ив. Иванов	Възложител:	Ив. Ив. Иванов
Консултант:	Ив. Ив. Иванов	Адрес:	с. Иванчево, общ. Иванчево, обл. Иванска, ул. "Иванова" № 3
Одобрил:	Ив. Ив. Иванов	Мащаб:	1:100
		Дата:	09.11.2018 г.
		Разрез 2-2	
		А-3	

TOURBILLION
DESIGN THAT STANDS THE TEST OF TIME
Timeless Attachment

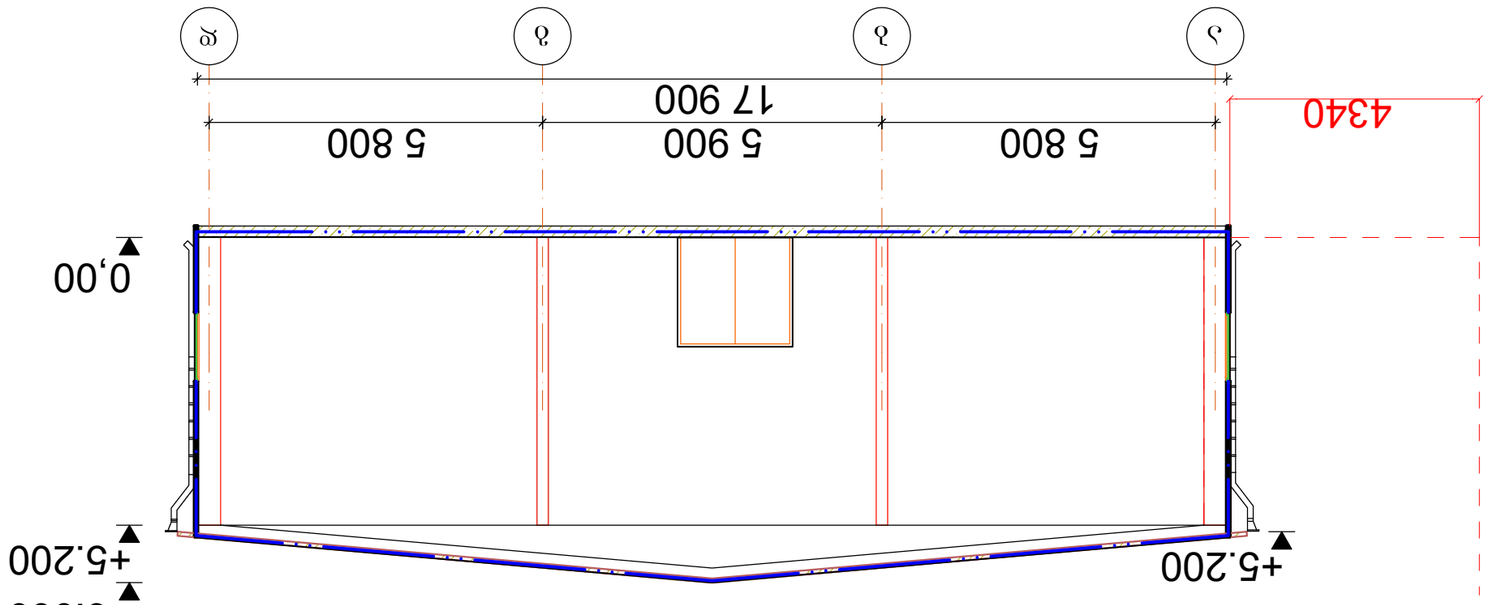

Разрез 2-2

Изменение	
Дата	
Лист	А-3
Масштаб	1:100
Дата	09.11.2018 г.

Изм.	Кол.уч.
Лист	№ док.
Подп.	Дата

Разработал	
Проверил	
Н. контр.	
ГИП	

ТОURBILLION-ЭЛЕКТРОМЕХАНИЧЕСКИЙ ЧАСОВОЙ МЕХАНИЗМ С ЗАВОДОМ ВРУЧНУЮ, ФУНКЦИЯМИ: ЧАСЫ, МИНУТЫ, СЕКУНДЫ, ДАТА, N 3

Жилой комплекс "Центральный" 33-этажный, 2 подземных этажа, 3 надземных этажа, 1 технический этаж

Разрез 2-2

ჭრილი 1-1

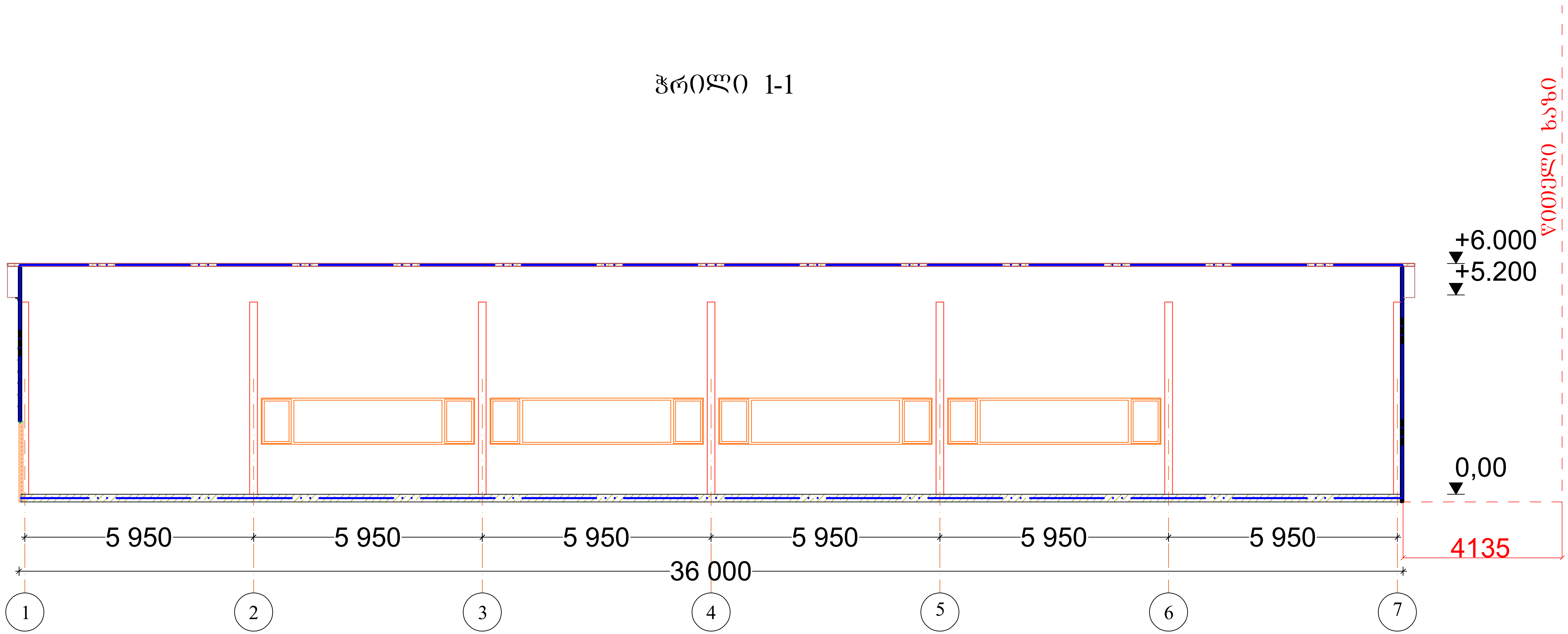

დასახელება	შპს TOURBILLION-ტურბილიონი	ნაკვეთის მდებარეობა: ქალაქი თბილისი , ორხევი , ქუჩა ახვლედიანი , N 3		
მისამართი	ოფისი C-313 დადიანის-7.თბილისი	დამკვეთი: იური ტყებუჩავა, ორგანიზაცია: შპს "სოლარი"		
		დირექტორი	მ.კაპანაძე	
		არქიტექტორი	თ.მახარობლიშვილი	
		კონსტრუქტორი		
		ვიზუალიზაცია	ლ.კაპანაძე	
		ფორმატი	ფურცელი	მასშტაბი 1:100 09.11.2018 წ.
		A-3		

დეტალიზაცია

სახურავზ დეფორმაციული ნაკერის მოწყობის დეტალი

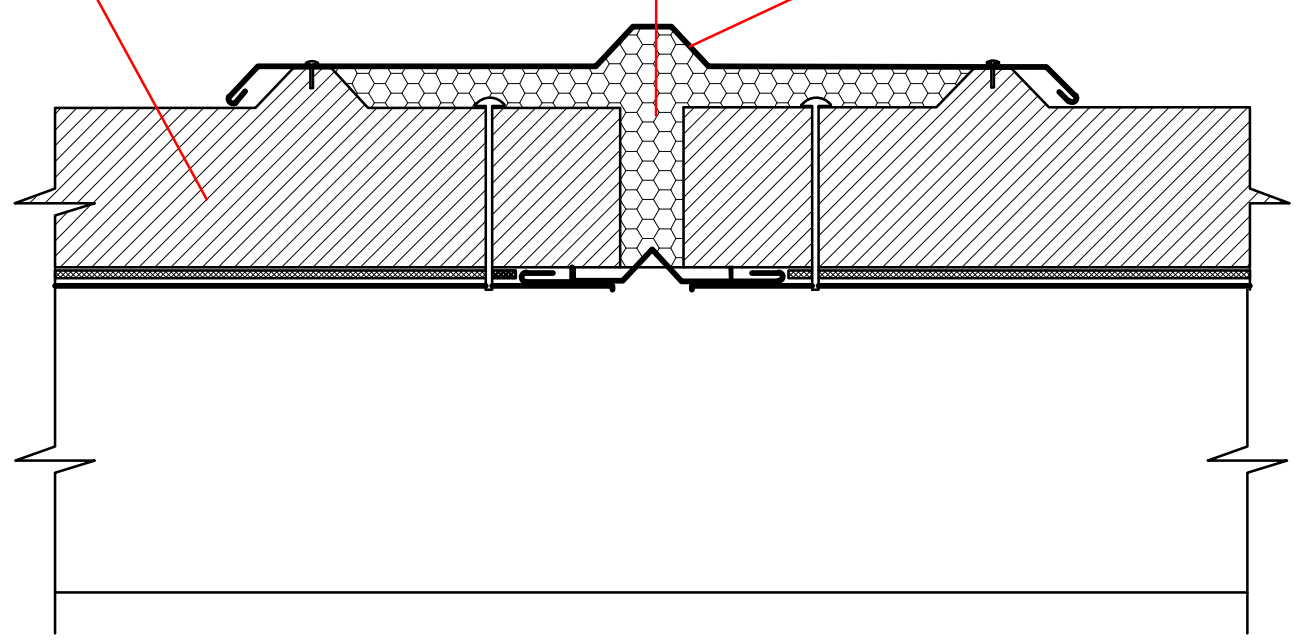

სახურავის პანელის და კედლის მოწყობის დეტალი
საწვიმარი ღარის მოწყობა

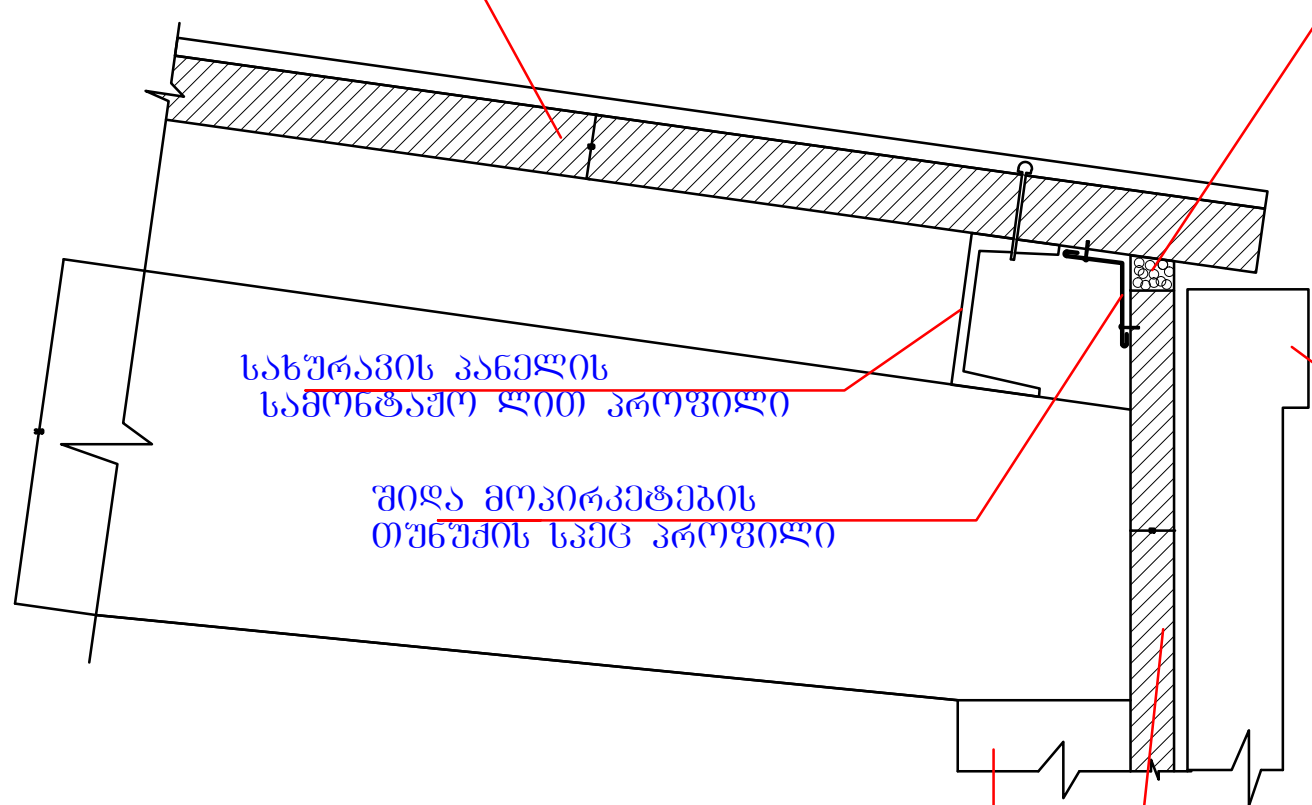

სახურავის კეხის შეერთების დეტალი

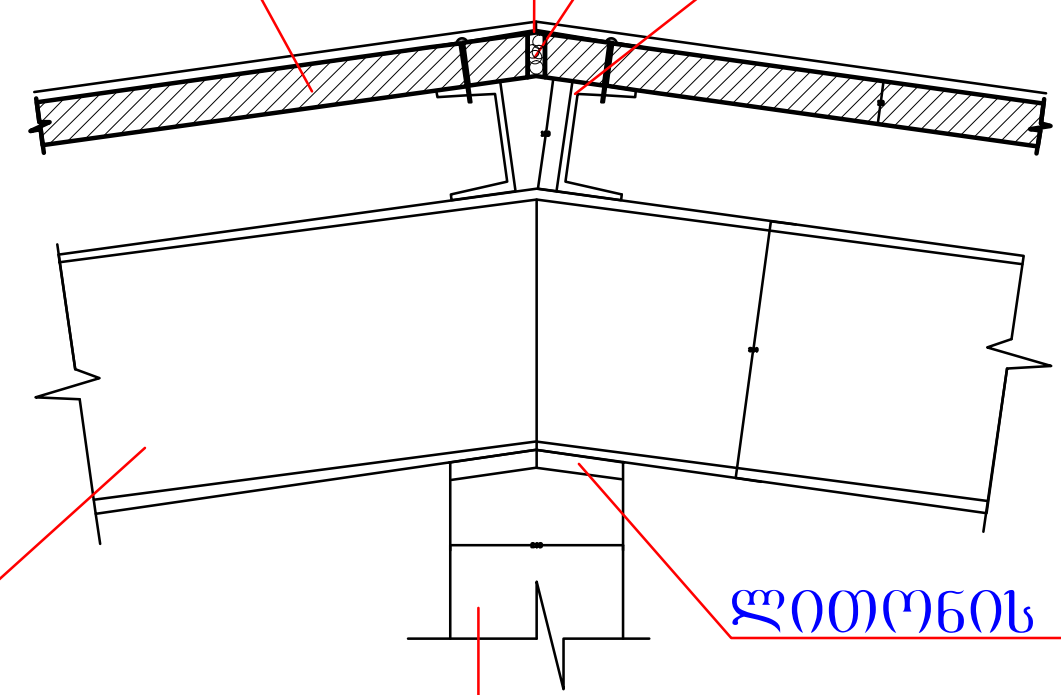

	TOURBILLION–	: , , , N 3		
	C–313 –7.	: , : ” ”		
Вставленное изображение #1 379D454E.jpg			.	Вставленное изображение #4 E7FEDE62.png
			.	
			.	Вставленное изображение #6 C121E0A9.png
				09.11.2018 .
		A–3		

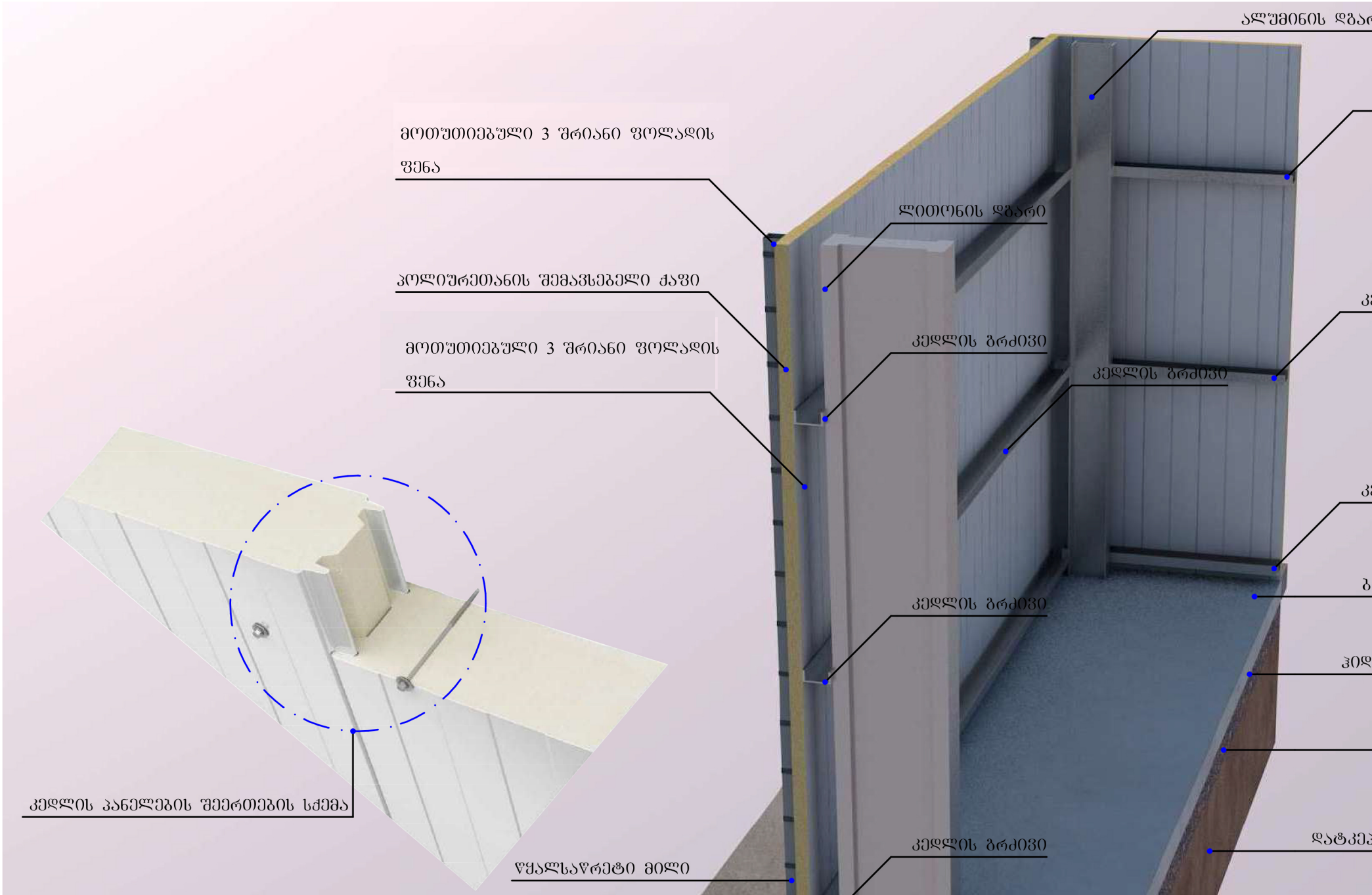
ალუმინის დგარ
მოთუთიებული 3 შრიანი ფოლადის ფენა
ლითონის დგარი
პოლიურეთანის შემავსებელი ჭაფი
მოთუთიებული 3 შრიანი ფოლადის ფენა
კედლის ბრძივი
კედლის ბრძივი
კედლის ბრძივი
კედლის ბრძივი
კედლის პანელების შეერთების სქემა
წყალსაწრეტი მილი
კედლის ბრძივი

Система добровольной сертификации систем менеджмента, персонала, производства, продукции, работ и услуг "ПСК СОЮЗ"
РОСС RU.31529.04ИЖС0

№ 000664

СЕРТИФИКАТ СООТВЕТСТВИЯ

Срок действия с 23.03.2018г по 22.03.2023г.

№ РОСС TR.31529.04ИЖС0.Н00232

Код ОКПД 2 24.33.30
Код ТН ВЭД 7308905100

ЗАЯВИТЕЛЬ (наименование и местонахождение заявителя) Фирма «ASSAN PANEL SANAYI ve TICARET A.S» Адрес: Yayla Mh. D-100 Karayolu Ruya Sk. No: 2 34940 Tuzla, Istanbul, Турция. телефон: +90 216 5811700, факс +902164462855

ИЗГОТОВИТЕЛЬ (наименование и местонахождение изготовителя продукции) Фирма «ASSAN PANEL SANAYI ve TICARET A.S» Адрес: Yayla Mh. D-100 Karayolu Ruya Sk. No: 2 34940 Tuzla, Istanbul, Турция. телефон: +90 216 5811700 факс +902164462855 e-mail.ru: assanpanel@kibarholding.com

ОРГАН ПО СЕРТИФИКАЦИИ Общество с ограниченной ответственностью «СОЮЗ ТЕСТ» (ИНН 3906972434). Адрес: 236000, город Калининград, улица площадь Василевского, дом 2, офис 21. Свидетельство РОСС RU.31529.04ИЖС0, от 27.06.2016г. до 08.01.2020г., телефон: 8-(4012) 373-693, 8-800-700-97-87, pskst2012@yandex.ru

ПОДТВЕРЖДАЕТ, ЧТО ПРОДУКЦИЯ (информация о сертифицированной продукции, позволяющая провести идентификацию) Панели металлические трехслойные стеновые т.м «Master Panel» типа 1000 W и панели металлические трехслойные кровельные т.м. «Master Panel» типа 1000 R5N; толщиной от 40 до 200 мм, с обшивками из оцинкованной стали и утеплителем из пенополиуретана, выпускаемые по технической документации производителя. Серийный выпуск.

СООТВЕТСТВУЕТ ТРЕБОВАНИЯМ (наименование национальных стандартов, стандартов организаций, сводов правил, условий договоров на соответствие требованиям которых проводилась сертификация) Технический регламент о требованиях пожарной безопасности (Федеральный закон от 22.07.2008 N 123-ФЗ) ГОСТ 30247.0-94 Конструкции строительные. Методы испытаний на огнестойкость. Общие требования. ГОСТ 30247.1-94 Конструкции строительные. Методы испытаний на огнестойкость. Несущие и ограждающие конструкции.

ПРОВЕДЕННЫЕ ИССЛЕДОВАНИЯ (ИСПЫТАНИЯ) И ИЗМЕРЕНИЯ Протокол испытаний № 0366Ц-С-2 от 22.03.2018 г., № 0367Ц-С-2 от 22.03.2018 г. ООО «ЦЕНТР СЕРТИФИКАЦИИ» ИЛ «ЭКСПЕРТ» № ЦСБК RU.04ПБК0 до 08.01.2020г.

ПРЕДСТАВЛЕННЫЕ ДОКУМЕНТЫ Техническая документация производителя, Сертификат Системы Менеджмента Качества ГОСТ Р ИСО 9001-2015 (ISO 9001:2015) № 04EAC0.CM.00337от 19.03.2018 до 18.03.2021 выдан ООО «Гортест» (129626, г. Москва, пр-т Мира, д. 102, корп. 1, аттестат аккредитации РОСС RU.31700.04EAC0

Руководитель (заместитель руководителя) органа по сертификации подпись, инициалы, фамилия **Кайгородов Д.В.**

Эксперт (эксперты) подпись, инициалы, фамилия **Самойлов Д.Н.**

Для сертификатов

АО «Опцион», Москва, 2016 г., «В». Лицензия № 05-05-09/003 ФНС РФ. ТЗ № 852. Бланк не является ценной бумагой. По заказу ООО «СОЮЗ ТЕСТ». Тел.: (495) 726-47-42, www.opcion.ru

Система добровольной сертификации систем менеджмента, персонала, производства, продукции, работ и услуг "ПСК СОЮЗ"
РОСС RU.31529.04ИЖС0

№ 000665

ПРИЛОЖЕНИЕ

К СЕРТИФИКАТУ СООТВЕТСТВИЯ

№РОСС RU.31529.04ИЖС0.Н00232

Код ОКПД2 Код ТН ВЭД	Обозначение, национального стандарта или свода правил	Подтверждаемые требования национального стандарта или свода правил
24.33.30 7308905100	ГОСТ 30247.0-94 Конструкции строительные. Методы испытаний на огнестойкость. Общие требования.	Предел огнестойкости панелей металлических трехслойных стеновых толщиной от 40 до 200 мм – EI30
	ГОСТ 30247.1-94Конструкции строительные. Методы испытаний на огнестойкость. Несущие и ограждающие конструкции.	Предел огнестойкости панелей металлических трехслойных кровельных толщиной от 40 до 200 – RE30

Руководитель(заместитель руководителя) органа по сертификации
подпись, инициалы, фамилия **Кайгородов Д.В.**

Эксперт (эксперты)
подпись, инициалы, фамилия **Самойлов Д.Н.**

Для сертификатов

АО «Опцион», Москва, 2016 г., «В». Лицензия № 05-05-09/003 ФНС РФ. ТЗ № 852. Бланк не является ценной бумагой. По заказу ООО «СОЮЗ ТЕСТ». Тел.: (495) 726-47-42, www.opcion.ru