განმარტებითი ბარათი

სავალუტო აბრა განთავსდება განთავსდება კომერციული ფართის ქუჩის მხარეს გარე ფასადზე, უძრავი ქონება მდებარეობს ქ. თბილისი, რუსთაველის N 44/ გრიბოედოვის ქ. 35,საკადასტრო კოდი: 01.15.05.008.016.10.501.

ტექნიკურ-ეკონომიკური მაჩვენებლები:
სავალუტო აბრის ზომები: 0.40X0.60

არქიტექტორი: ნ. ბერიძე

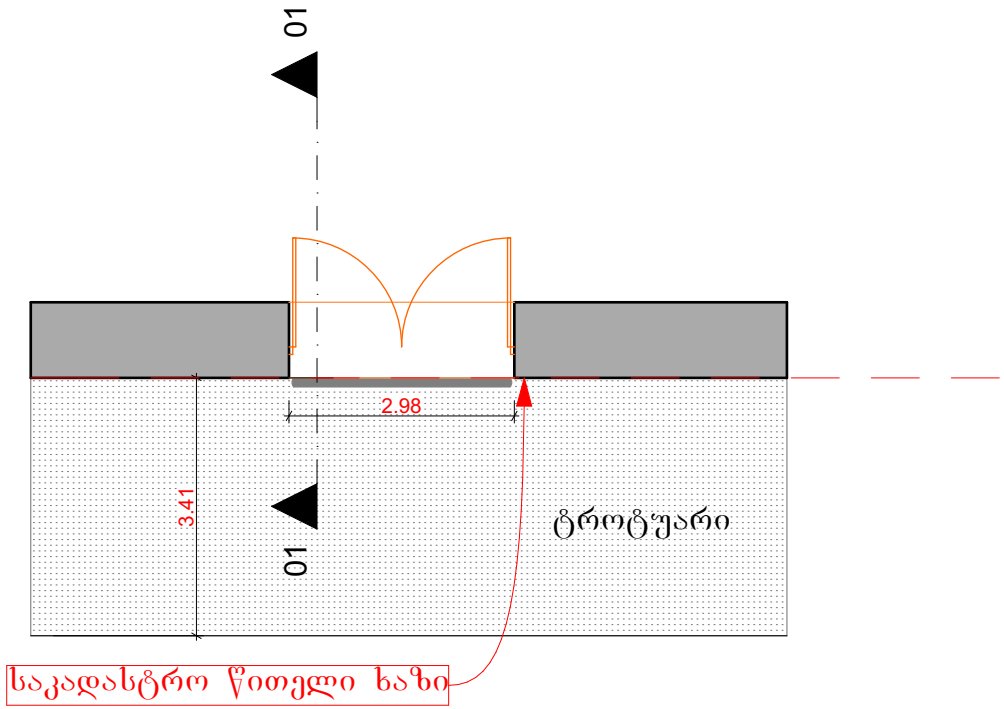

კომპანიის სახელი

FA studio
filling architecture

შპს **"filling architecture studio"**

ქუჩა: სანაპიროს ქუჩა 2ა
ქალაქი: თბილისი
ქვეყანა: საქართველო

პროექტის მისამართი

მისამართი: ქ. თბილისი, რუსთაველის 44/ბრიგოედოვის 35

ნახაზის დასახელება

არსებული გეგმა

დირექტორი: ნინო ბერიძე

არქიტექტორი: ნ.ბერიძე

დამკვეთი: ნათია მიმინოშვილი

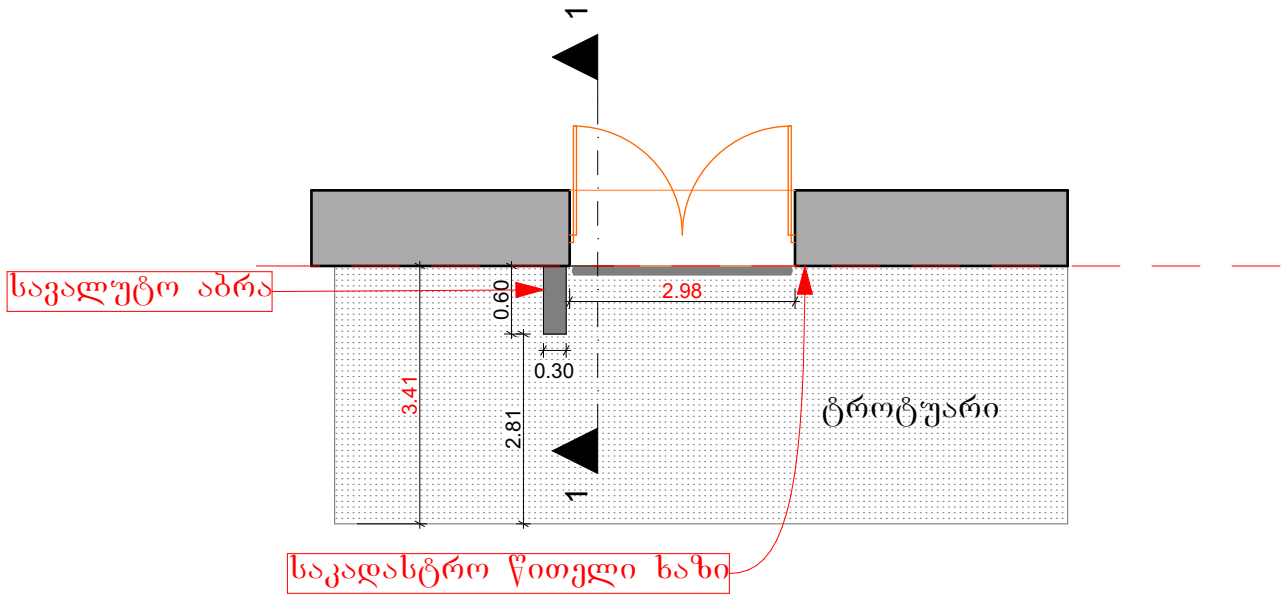

კომპანიის სახელი

FA studio
filling architecture

შპს **"filling architecture studio"**

ქუჩა: სანაპიროს ქუჩა 2ა
ქალაქი: თბილისი
ქვეყანა: საქართველო

პროექტის მისამართი

მისამართი: ქ. თბილისი, რუსთაველის 44/ბრიგოედოვის 35

ნახაზის დასახელება

საპროექტო გეგმა

დირექტორი: ნინო ბერიძე

არქიტექტორი: ნ.ბერიძე

დამკვეთი: ნათია მიმინოშვილი

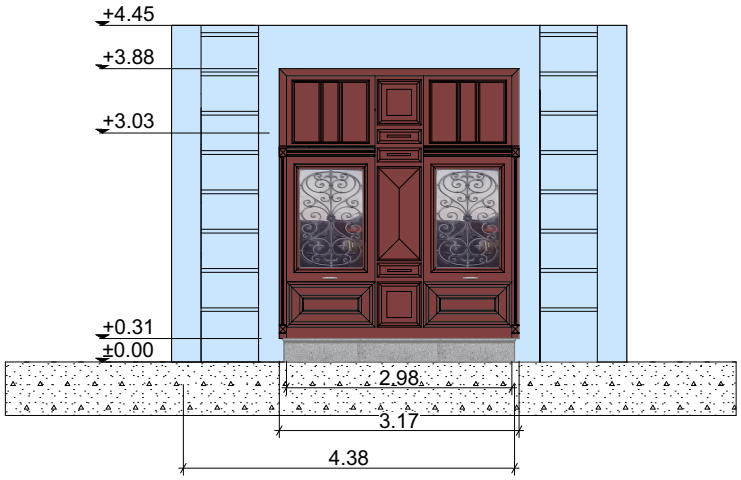

კომპანიის სახელი

FA studio
filling architecture

შპს **"filling architecture studio"**

ქუჩა: სანაპიროს ქუჩა 2ა
ქალაქი: თბილისი
ქვეყანა: საქართველო

პროექტის მისამართი

მისამართი: ქ. თბილისი, რუსთაველის 44/ბრიბოედოვის 35

ნახაზის დასახელება

არსებული ფასადი

დირექტორი: ნინო ბერიძე

არქიტექტორი: ნ.ბერიძე

დამკვეთი: ნათია მიმინოშვილი

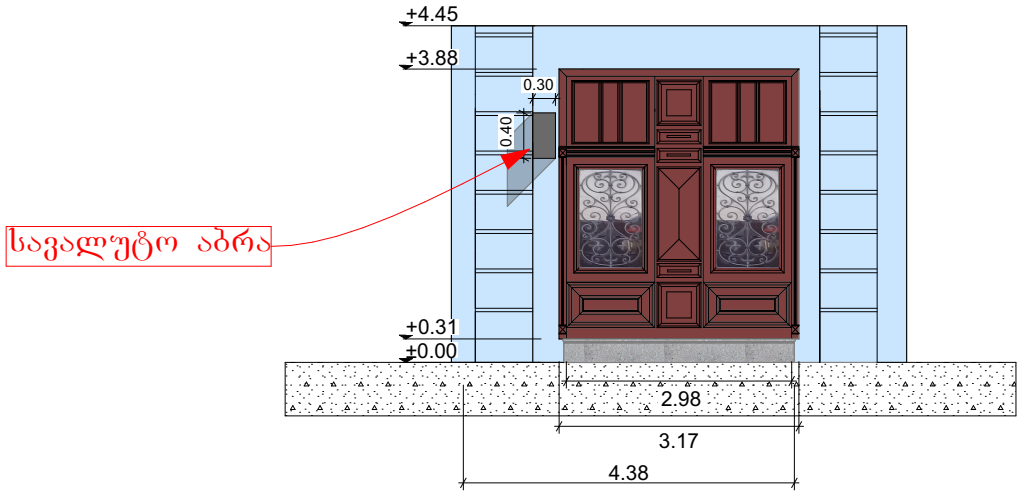

კომპანიის სახელი

FA studio
filling architecture

შპს **"filling architecture studio"**

ქუჩა: სანაპიროს ქუჩა 2ა
ქალაქი: თბილისი
ქვეყანა: საქართველო

პროექტის მისამართი

მისამართი: ქ. თბილისი, რუსთაველის 44/ბრიბოედოვის 35

ნახაზის დასახელება

საპროექტო ფასადი

დირექტორი: ნინო ბერიძე

არქიტექტორი: ნ.ბერიძე

დამკვეთი: ნათია მიმინოშვილი

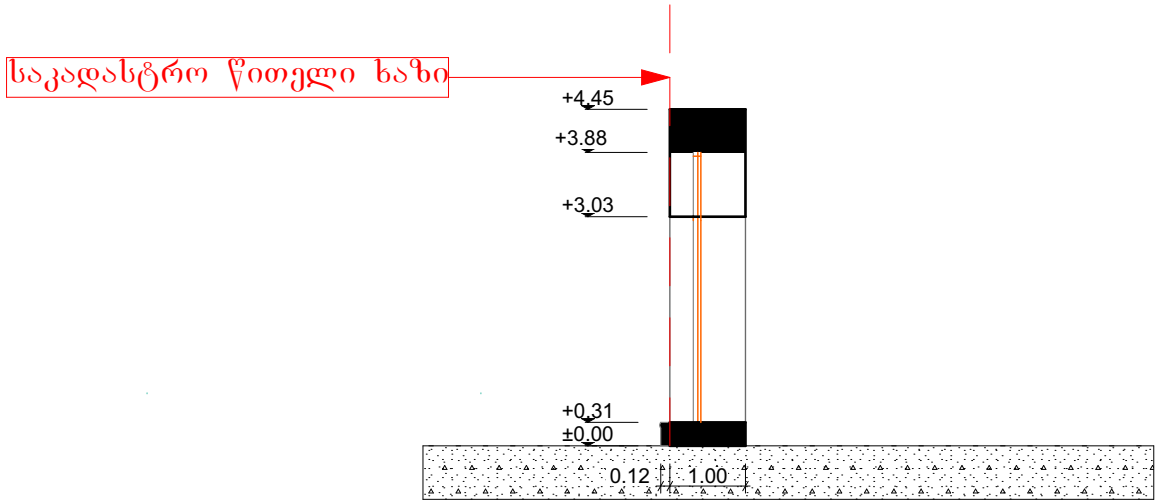

კომპანიის სახელი

FA studio
filling architecture

შპს **"filling architecture studio"**

ქუჩა: სანაპიროს ქუჩა 2ა
ქალაქი: თბილისი
ქვეყანა: საქართველო

პროექტის მისამართი

მისამართი: ქ. თბილისი, რუსთაველის 44/ბრიბოედოვის 35

ნახაზის დასახელება

არსებული ჭრილი 1-1

დირექტორი: ნინო ბერიძე

არქიტექტორი: ნ.ბერიძე

დამკვეთი: ნათია მიმინოშვილი

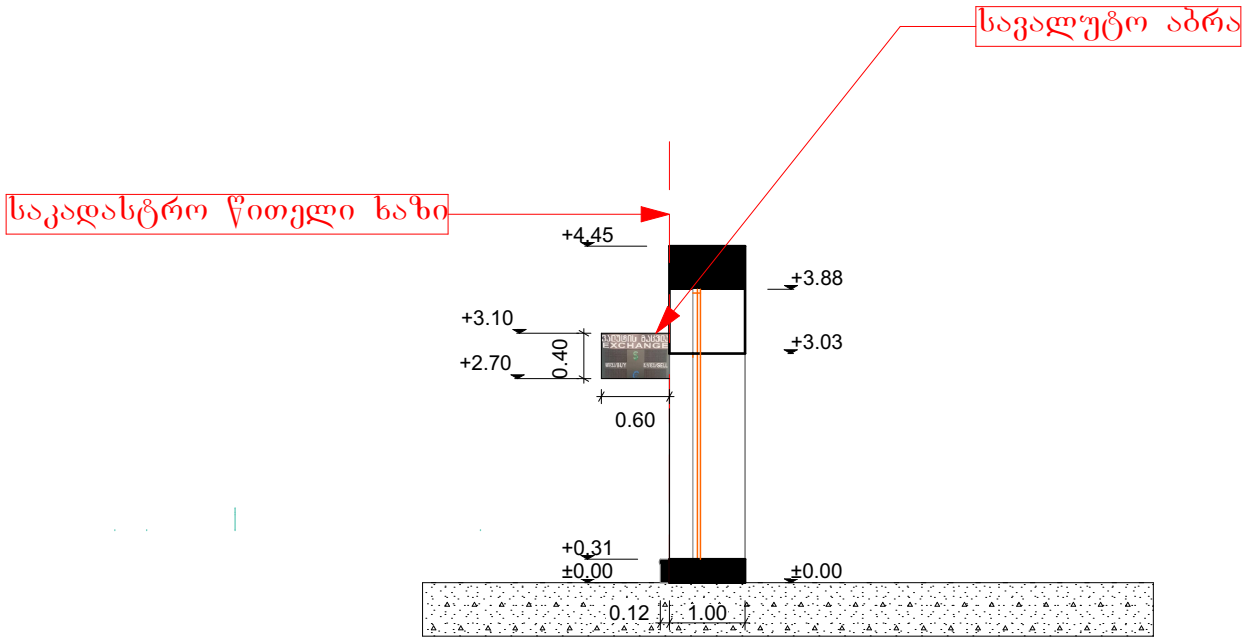

კომპანიის სახელი

FA studio
filling architecture

შპს **"filling architecture studio"**

ქუჩა: სანაპიროს ქუჩა 2ა
ქალაქი: თბილისი
ქვეყანა: საქართველო

პროექტის მისამართი

მისამართი: ქ. თბილისი, რუსთაველის გამზირი 44

ნახაზის დასახელება

საპროექტო ჭრილი 1-1

დირექტორი: ნინო ბერიძე

არქიტექტორი: ნ.ბერიძე

დამკვეთი: ნათია მიმინოშვილი



კომპანიის სახელი

FA studio
filling architecture

შპს **"filling architecture studio"**

ქუჩა: სანაპიროს ქუჩა 2ა
ქალაქი: თბილისი
ქვეყანა: საქართველო

პროექტის მისამართი

მისამართი: ქ. თბილისი, რუსთაველის 44/ბრიგედოვის 35

ნახაზის დასახელება

მონტაჟი

დირექტორი: ნინო ბერიძე

არქიტექტორი: ბ. ნინო ბერიძე

დამკვეთი: ნათია მიმინოშვილი

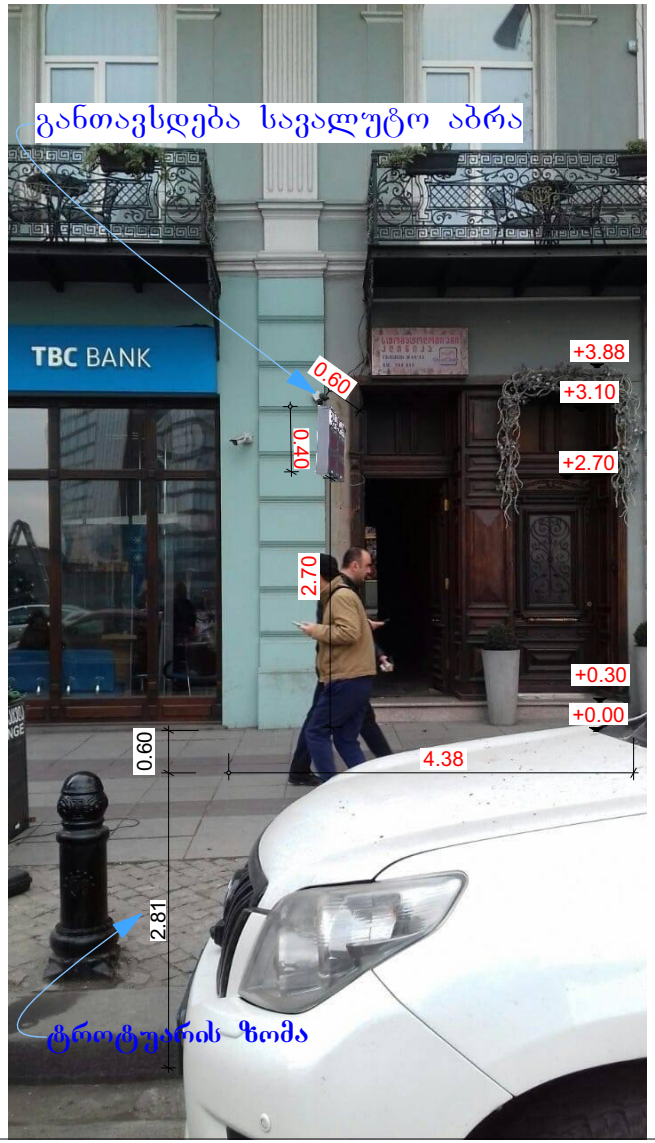

კომპანიის სახელი

FA studio
filling architecture

შპს **"filling architecture studio"**

ქუჩა: სანაპიროს ქუჩა 2ა
ქალაქი: თბილისი
ქვეყანა: საქართველო

პროექტის მისამართი

მისამართი: ქ. თბილისი, რუსთაველის 44/ბრიგოედოვის 35

ნახაზის დასახელება

მონტაჟი

დირექტორი: ნინო ბერიძე

არქიტექტორი: გ. ნინო ბერიძე

დამკვეთი: ნათია მიმინოშვილი