ELPLUS

ავტოგაზგასამართი სადგური და ავტოსამრეცხაო
ქ. თბილისი, თემქის დასახლება, III მ/რ, V

სახანძრო სისტემების პროექტი

თბილისი
2019 წ.

განმარტებითი ბარათი

ზოგადი ნაწილი

პროექტში გათვალისწინებულია შენობის შემდეგი სახანძრო სისტემები:

1) სახანძრო საგანგაშო სისტემა

2) ავარიული განათების სისტემა

3) გარე სახანძრო ჰიდრანტები

1) სახანძრო საგანგაშო სისტემა

შენობაში გათვალისწინებულია ხანძრის აღმოჩენის ავტომატური სისტემა. მოცემული სისტემა მოიცავს:

1) მთავარ მართვის პანელს
2) კვამლის დეტექტორებს
3) საგანგაშო ხელის ღილაკებს
4) საგანგაშო ხმოვან სირენებს
5) კომბინირებულ დეტექტორებს
6) ბუნებრივი აირის (გაზის) დეტექტორებს

მთავარი მართვის პანელი უნდა განთავსდეს ადმინისტრაციული შენობის სადღეღამისო საგუშაგოსთვის გამოყოფილ ოთახში.

კვამლის დეტექტორები გათვალისწინებულია ადმინისტრაციული შენობის ძირითად სივრცეებში, კომბინირებული დეტექტორები განთავსებულია სამზარეულოში და საპირფარეშოში. კომბინირებული დეტექტორი ამოქმედდება მხოლოდ ორივე კვამლის და მაღალი ტემპერატურის დაფიქსირების შემთხვევაში.

ხელის ღილაკები და სირენები განთავსებულია გასასვლელებთან და თავშეყრის ადგილებში.

სახანძრო საგანგაშო სირენები განთავსდება შენობის ყველა ნაწილში, რათა უზრუნველყოს ხანძრის შემთხვევაში ნებისმიერ ადგილას მყოფი ადამიანის დროული ინფორმირება.

გარე გამოყენების სახანძრო საგანგაშო სირენა დამონტაჟდება ადმინისტრაციული შენობის ფასადზე.

ბუნებრივი აირის დეტექტორები დამონტაჟდება საკომპრესორო სადგურის შენობის მთავარ და ელ.ფარის ოთახში.

2) ავარიული განათების სისტემა

ავარიული განათება გათვალისწინებულია მთელ შენობაში და ემსახურება ხანძრის ან საგანგებო მდგომარეობის შემთხვევაში ხალხის სწრაფ და ეფექტურ ევაკუაციას შენობიდან, დენის წყაროს გათიშვის შემთხვევაში განათება გადავა სათადარიგო კვებაზე (აკუმულატორებზე) რომელიც ჩაშენებულია თითოეულ მოწყობილობაში.

გასასვლელებთან დაყენდება "EXIT" -იგივე "გასასვლელის" მანათობელი მანიშნებლები.

მოცემული სისტემის კაბელგაყვანილობა იქნება ცეცხლმედეგი მინიმუმ 90 წუთის განმავლობაში.

3) გარე სახანძრო ჰიდრანტი

მოცემულ ტერიტორიაზე გათვალისწინებულია 1 სახანძრო ჰიდრანტი - გარე გამოყენების მიწისზედა ჰიდრანტი.

სახანძრო ჰიდრანტი მომარაგდება ქალაქის ქსელიდან ცალკე გამომავალი, მიწაში განთავსებული შიდა დიამეტრით მინიმუმ 100მმ პოლიეთილენის მილით.

დეტალური მონაცემებისთვის იხილეთ პროექტი

გენგეგმა

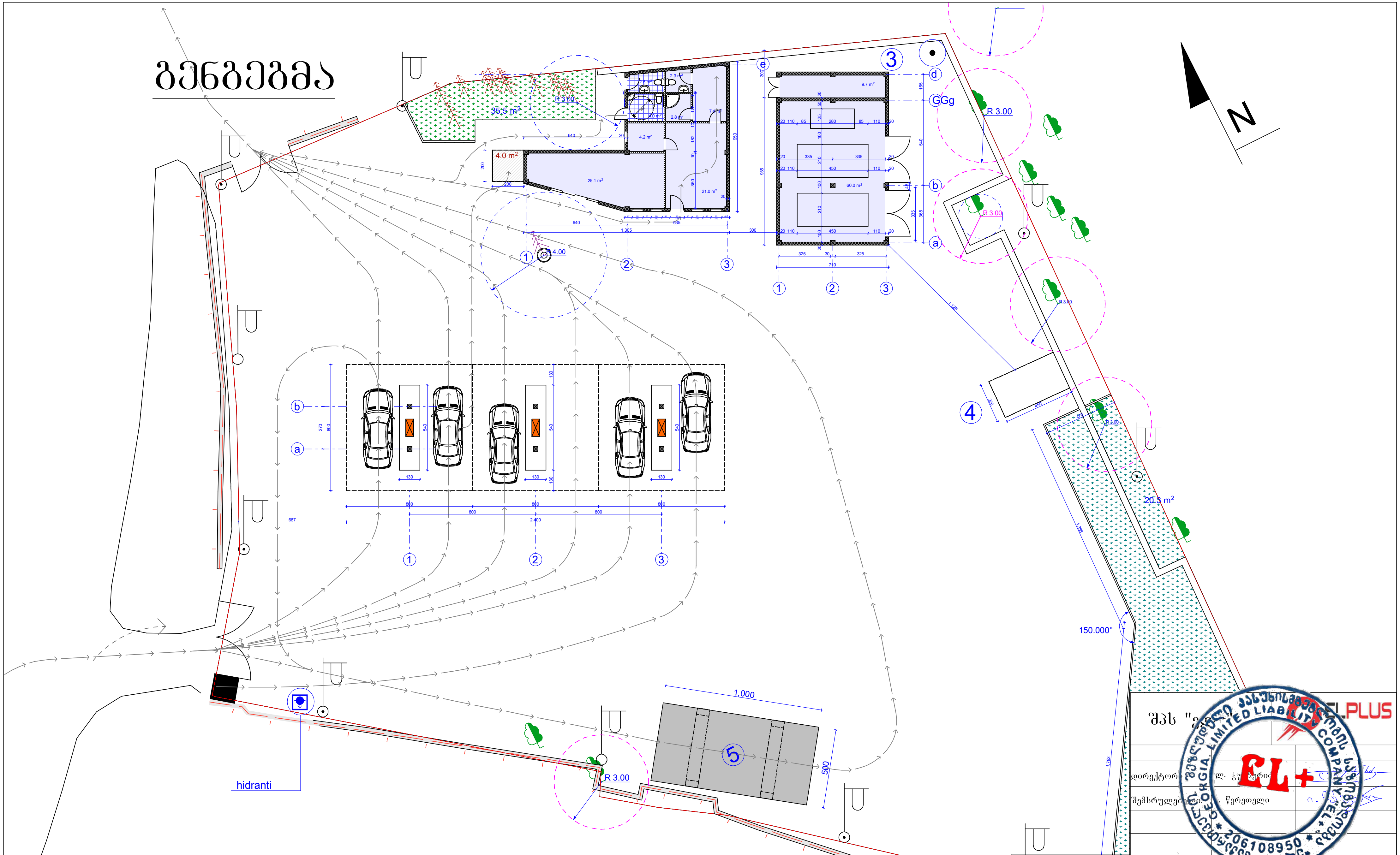

1. ბუნებრივი აირის მარიგებელი დისპენსერები
2. გაზგასამართის ადმინისტრაციული შენობა
3. ბუნებრივი აირის საკომპრესორო კონტეინერი, საშრობი და რესივერი
4. ტრანსფორმატორი
5. ავტოსამრეცხაო

შპს "ელ+" | ELPLUS

დირექტორი: ლ. ჭ...

შემსრულებელი: ... წერეთელი

ავტოგაზგასამართი სადგური და ავტოსამრეცხაო ქ. თბილისი, თემქის დასახლება, III მ/რ, V კვარტალი 25ა

სახანძრო სისტემების პროექტი

საპროექტო გეგმა

ფურც. ზომა: A4

ფურც.№ - 1

მასშტაბი 1:300

ფურც. რაოდ: 6

საპროექტო გეგმა

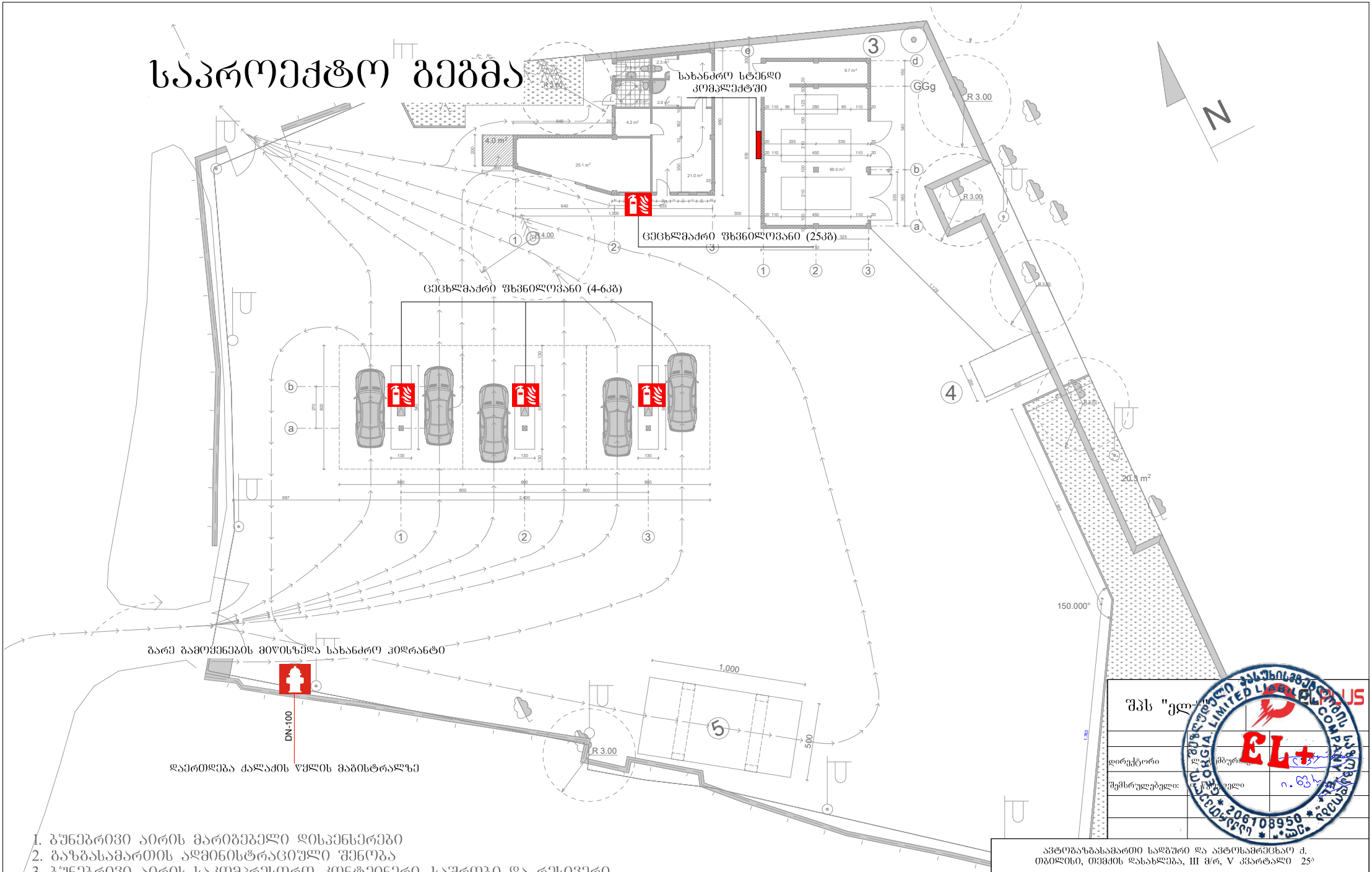

1. ბუნებრივი აირის მარიბებელი დისპენსერები
2. გაზგასამართის ადმინისტრაციული შენობა
3. ბუნებრივი აირის საკომპრესორო კონტეინერი, საშრობი და რესივერი
4. ტრანსფორმატორი
5. ავტოსამრეცხაო

შპს "ელ...	EL+ PLUS
დირექტორი	ლ... მბურ...
შემსრულებელი:	... ელი

ავტომგზავსამართი სადგური და ავტოსამრეცხაო ქ. თბილისი, თემქის დასახლება, III მ/რ, V კვარტალი 25ა

სახანძრო სისტემების პროექტი	ფურც. ზომა: A4
გენგეგმა	ფურც.№ - 2
მასშტაბი 1:300	ფურც. რაოდ: 6

სახანძრო ჰიდრანტის დეტალური მონაცემები

ურდულის და ჰიდრანტის გასაღები

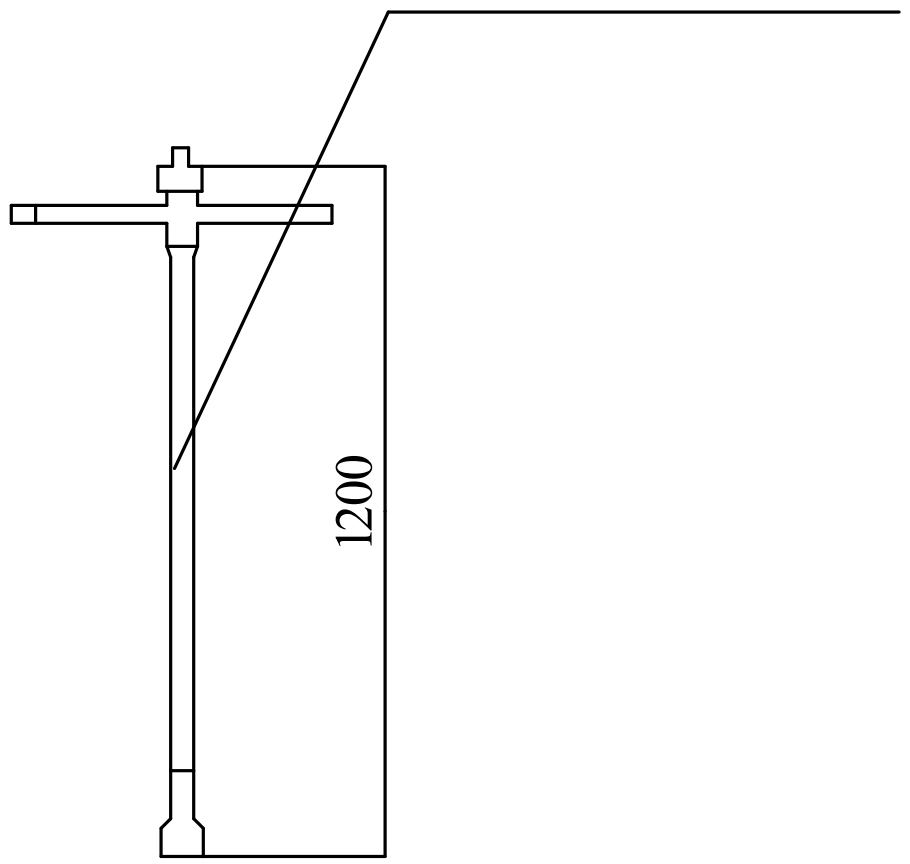

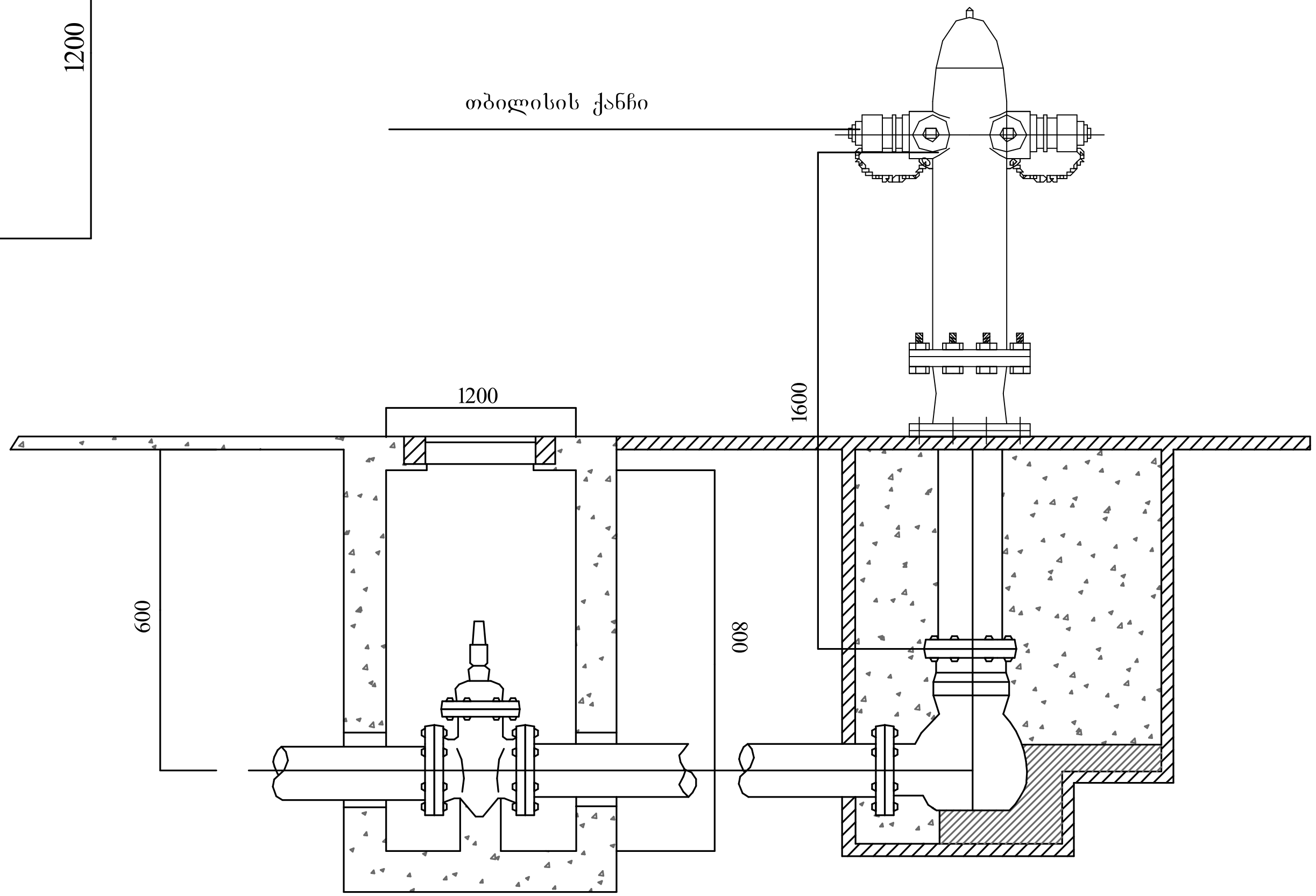

გარე გამოყენების მიწისზედა ჰიდრანტი

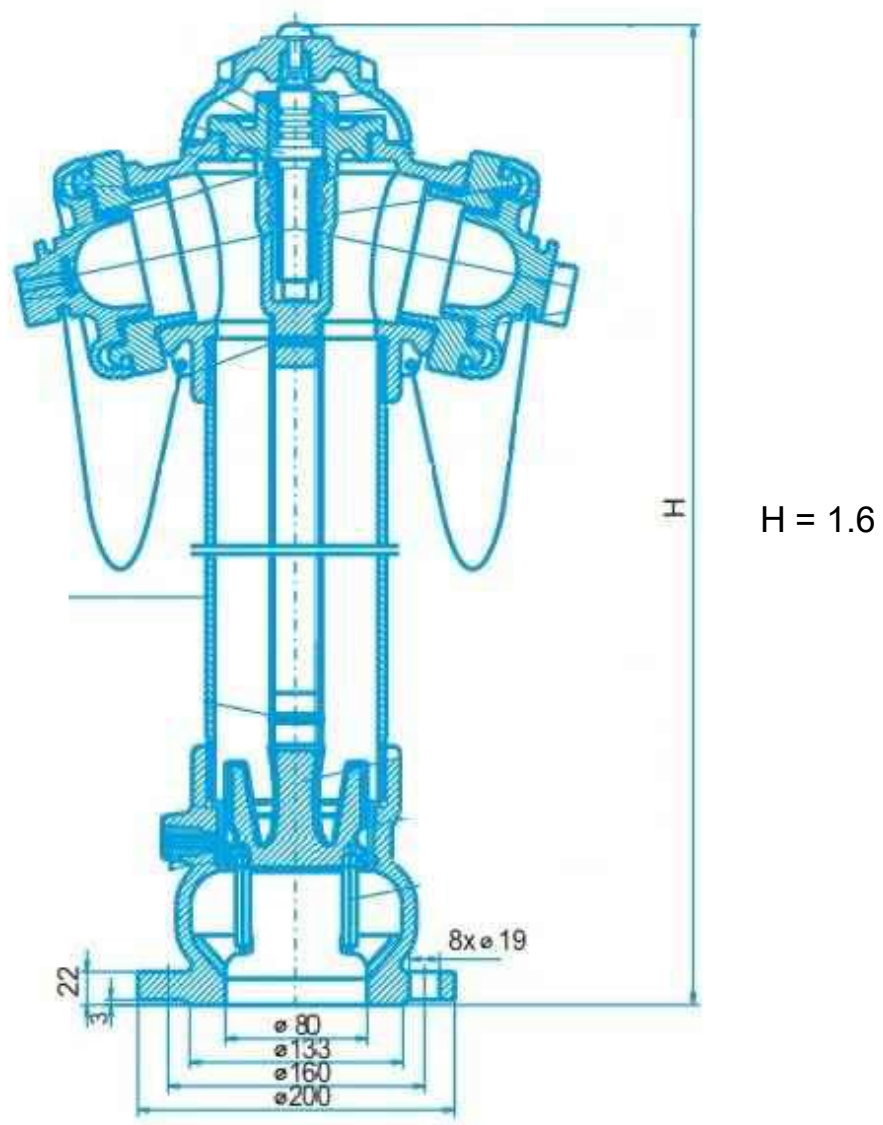

შპს "ელ[illegible]		ELPLUS
დირექტორი	ლ. [illegible]მბურიძე	
შემსრულებელი	ი. [illegible]	

ავტოგაზგასამართი სადგური [illegible] ქ. თბილისი, თემქის დასახლება, III მ/რ, V კვარტალი 25ა

გარე გამოყენების სახანძრო ჰიდრანტის პროექტი	ფურც. ზომა: A4
სახანძრო ჰიდრანტის დეტალური მონაცემები	ფურც.№ - 3
	ფურც. რაოდ: 6









ავტოგაზგასამართი სადგური და ავტოსამრეცხაო

ქ. თბილისი, თემქის დასახლება, III მ/რ, V

სახანძრო საგანგაშო
სისტემის პროექტი











თბილისი
2019 წ.

ადმინისტრაციული შენობის გეგმა

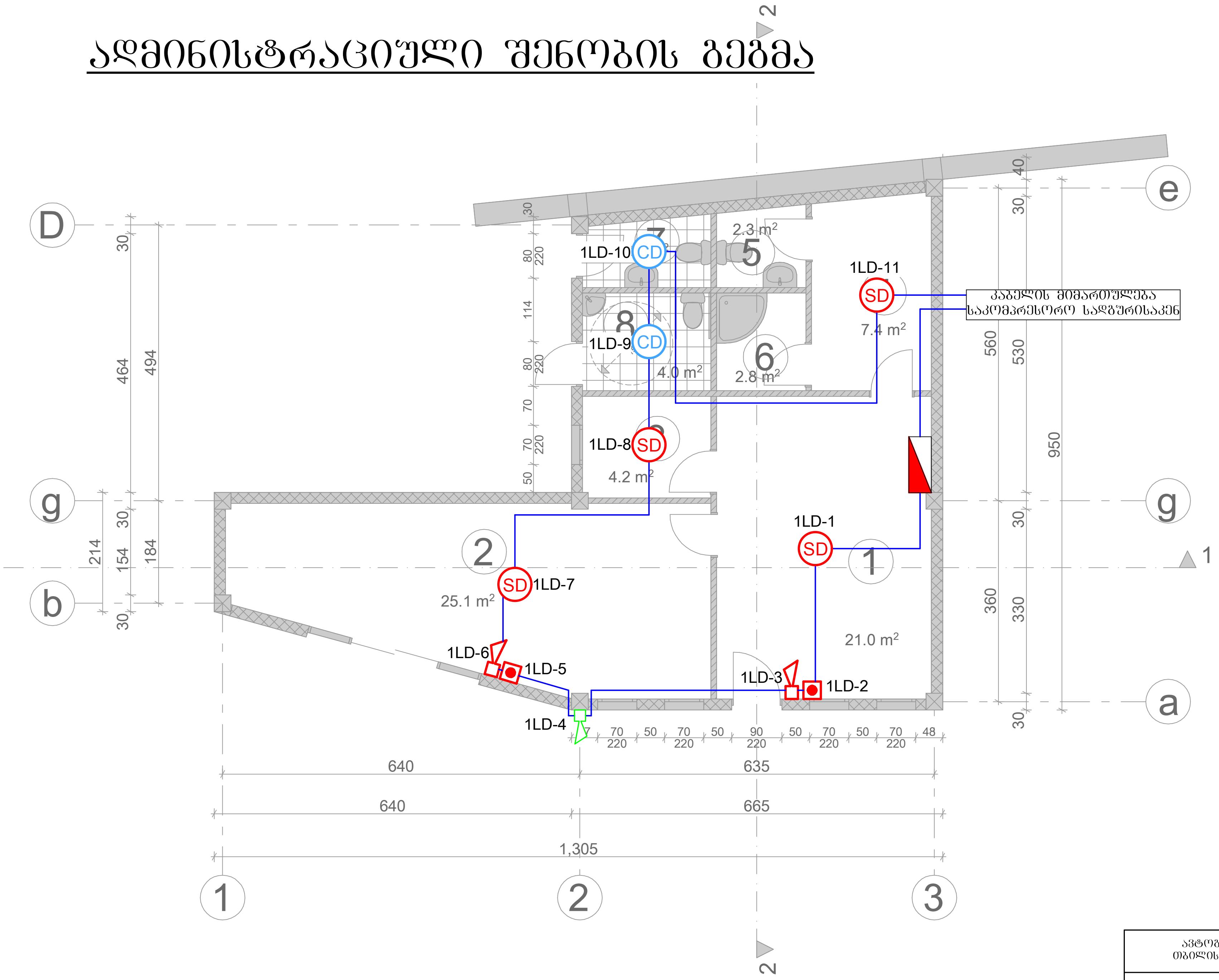

	სახანძრო სიგნალიზაციის საკონტროლო პანელი - 1
SD	კვამლის ოპტიკური დეტექტორი - 4
CD	კომბინირებული დეტექტორი - 2
	სახანძრო საგანგაშო ღილაკი - 2
	სახანძრო საგანგაშო სირენა - 2
	გარე გამოყენების სირენა - 1
	სახანძრო კაბელი - 140 მეტრი

შპს "ელპლუს" ELPLUS

დირექტორი: ... ჭუმბურიძე

შემსრულებელი: ... წერეთელი

ავტოგაზგასამართი სადგური და ავტოსამრეცხაო ქ. თბილისი, თემქის დასახლება, III მ/რ, V კვარტალი 25ა

სახანძრო სისტემების პროექტი

ადმინისტრაციული შენობის გეგმა

მასშტაბი 1:100	ფურც. ზომა: A4
	ფურც.№ - 4
	ფურც. რაოდ: 6

საკომპრესორო სადგურის გეგმა

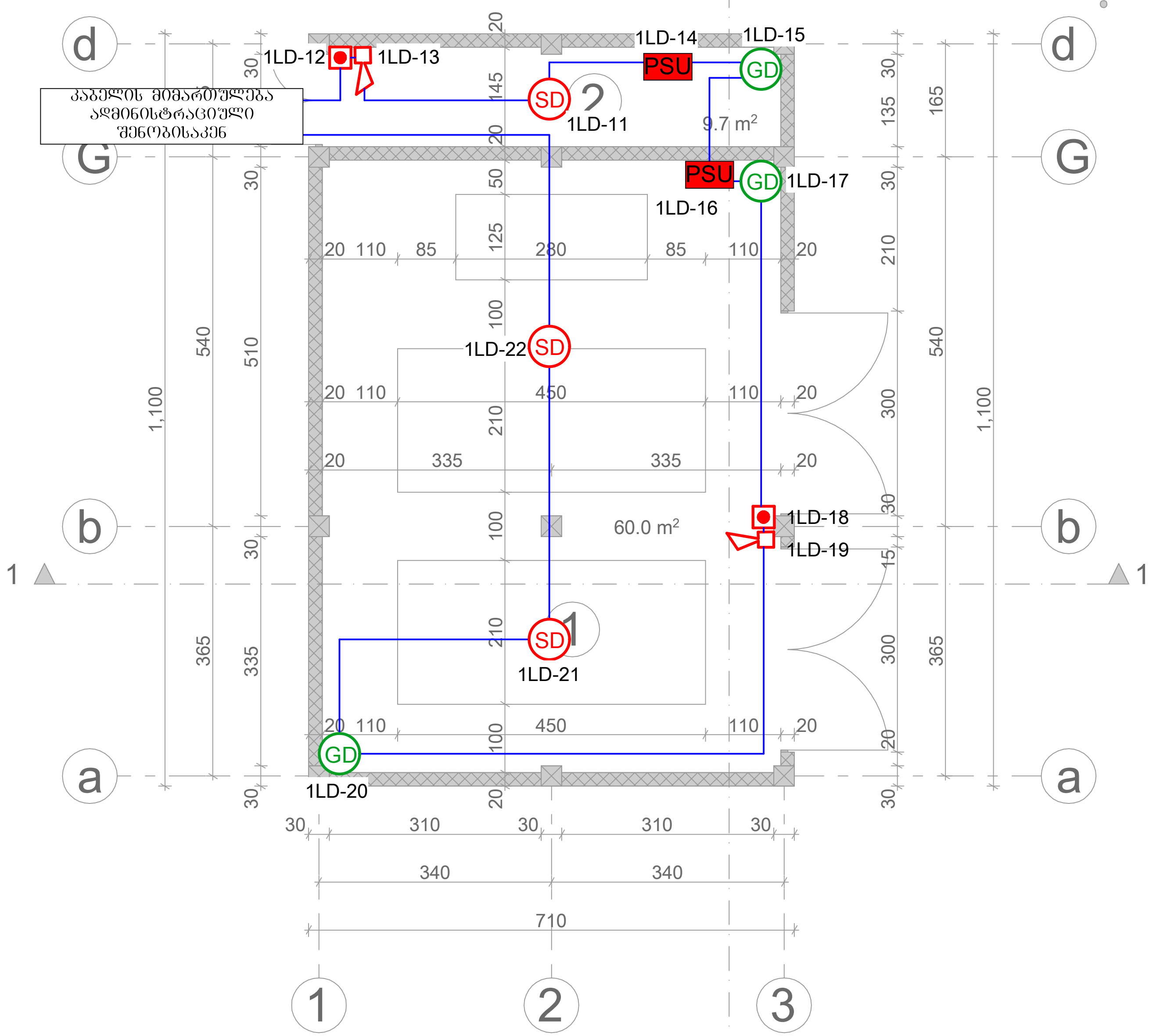

SD	კვამლის ოპტიკური დეტექტორი - 3
GD	გაზის დეტექტორი - 3
●	სახანძრო საგანგაშო ღილაკი - 2
	სახანძრო საგანგაშო სირენა - 2
PSU	კვების ბლოკი - 2
—	სახანძრო კაბელი - 150 მეტრი

შპს "ელ+ ... EL PLUS

დირექტორი ... ჭუმბურიძე

შემსრულებელი: ი. წერეთელი

ავტოგაზგასამართი სადგური და ავტო... ქ. თბილისი, თემქის დასახლება, III მ/რ, V კვარტალი 25ა

სახანძრო სისტემების პროექტი

საკომპრესორო სადგურის გეგმა

ფურც. ზომა: A4

ფურც.№ - 5

ფურც. რაოდ: 6

მასშტაბი 1:100

სქემატური გეგმა

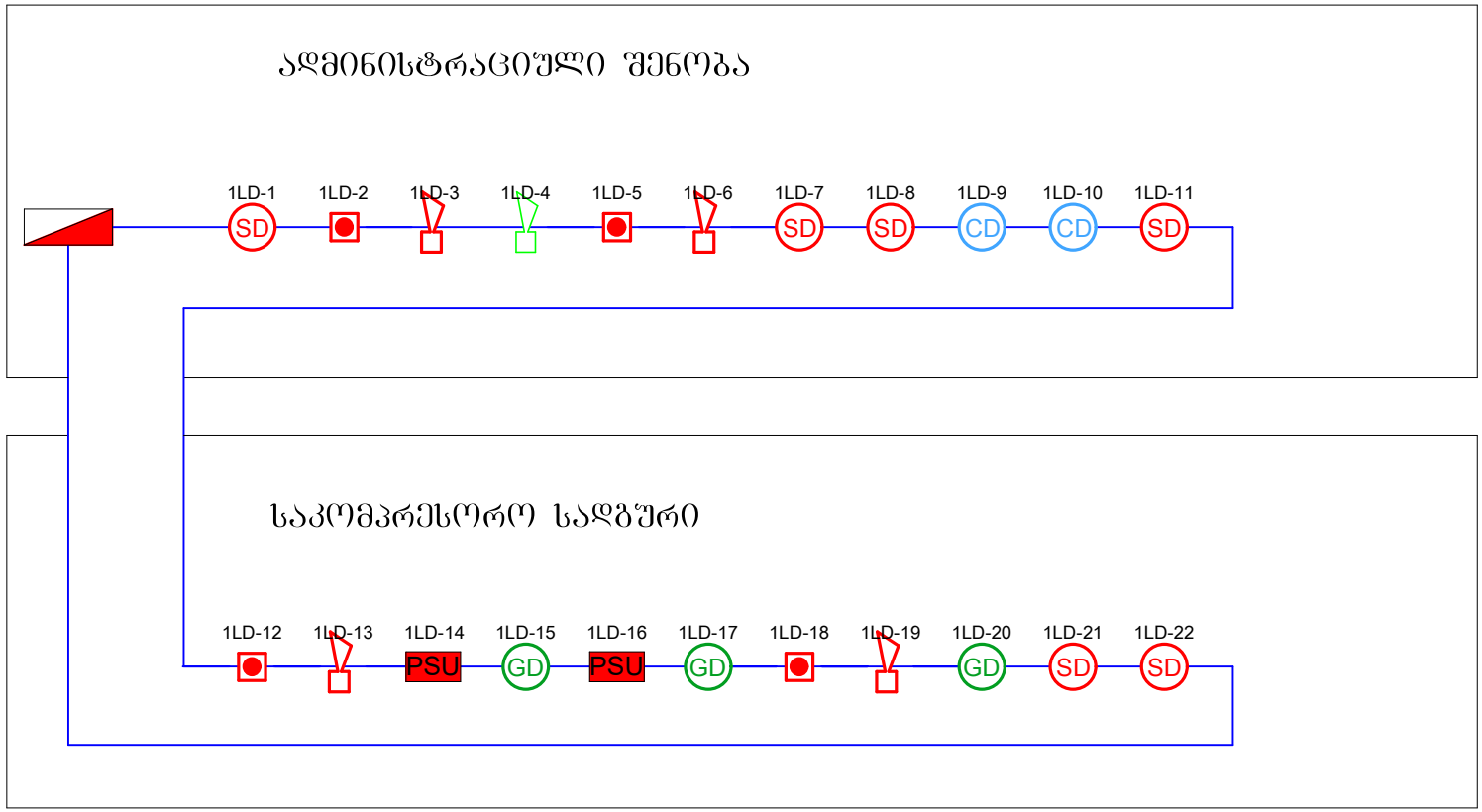

- სახანძრო სიგნალიზაციის საკონტროლო პანელი - 1
- SD კვამლის ოპტიკური დეტექტორი - 7
- CD კომბინირებული დეტექტორი - 2
- სახანძრო საგანგაშო ღილაკი - 4
- სახანძრო საგანგაშო სირენა - 4
- გარე გამოყენების სირენა - 1
- GD გაზის დეტექტორი - 3
- PSU კვების ბლოკი - 2
- სახანძრო კაბელი - 290 მეტრი

შპს "[illegible]"

დირექტორი [illegible]

შემსრულებელი: [illegible] წერეთელი

ავტომაზასამართი სადგური და ავტოსამრეცხაო ქ. ოზილისი, თემქის დასახლება, III მ/რ, V კვარტალი 25ა

სახანძრო სისტემების პროექტი

სქემატური გეგმა

ფურც. ზომა: A4

ფურც.№ - 6

ფურც. რაოდ: 6









ავტოგაზგასამართი სადგური და ავტოსამრეცხაო

ქ. თბილისი, თემქის დასახლება, III მ/რ, V კვარტალი 25ა

ავარიული განათების სისტემის პროექტი





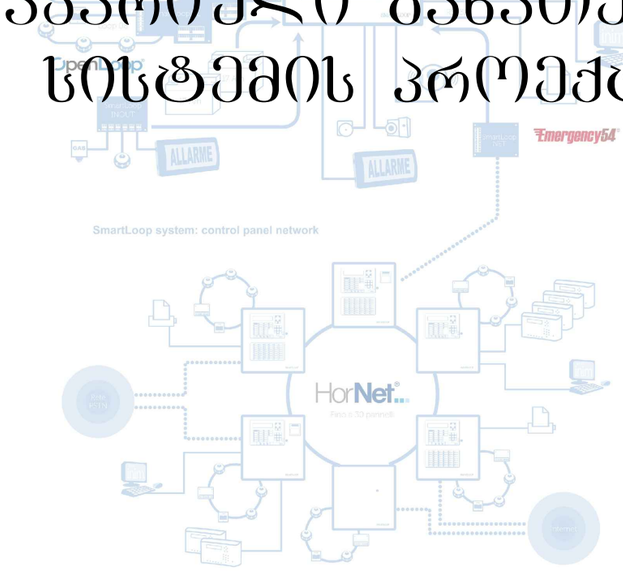





თბილისი

2019 წ.

*შენიშვნა: მოწყობილობების ზომები არ შეესაბამება მასშტაბს

ადმინისტრაციული შენობის გეგმა მ. 1:100

0.00 = 520.15

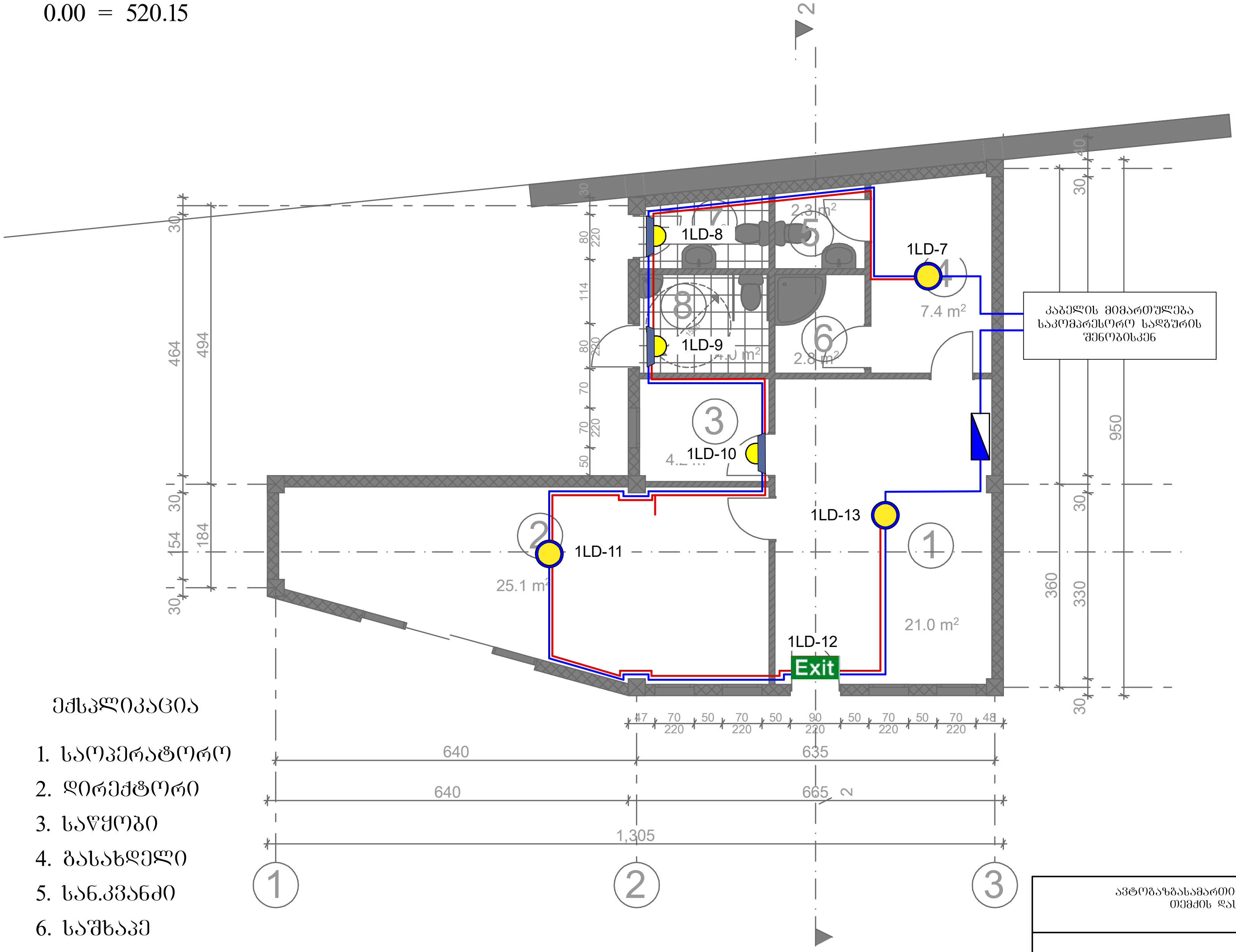

	Emergency light control panel ავარიული განათების საკონტროლო პანელი	1
	Emergency light bulb ავარიული განათების ნათურა	1
	Emergency light bulb ავარიული განათების ნათურა	0
	Emergency light bulb ავარიული განათების ნათურა	3
Exit	Emergency light bulb ავარიული განათების ნათურა	1
	Power supply cable დენის კვების კაბელი	70 m
	Fire cable სახანძრო კაბელი	90m

	ქვემოდან ამოსული კაბელი
	ზემოდან ჩამოსული კაბელი
	კაბელის მიმართულება ზევით
	კაბელის მიმართულება ქვევით

ექსპლიკაცია

1. საოპერატორო
2. დირექტორი
3. საწყობი
4. გასახდელი
5. სან.კვანძი
6. საშხაპე
7. სან.კვანძი
8. სან.კვანძი

შპს "ელ+"		
დირექტორი		
შემსრულებელი:		

ავტოგაზგასამართი სადგური და ავტოსამრეცხაო ქ. თბილისი,
თემქის დასახლება, III მ/რ, V კვარტალი

ავარიული განათების პროექტი

გეგმის ნიშნული 0.00 = 520.15

მასშტაბი 1:100

ფურც. ზომა: A3

ფურც.№ 1

ფურც. რაოდ: 3

*შენიშვნა: მოწყობილობების ზომები არ შეესაბამება მასშტაბს

საკომპრესორო სადგურის გეგმა მ. 1:100

0.00 = 520.15

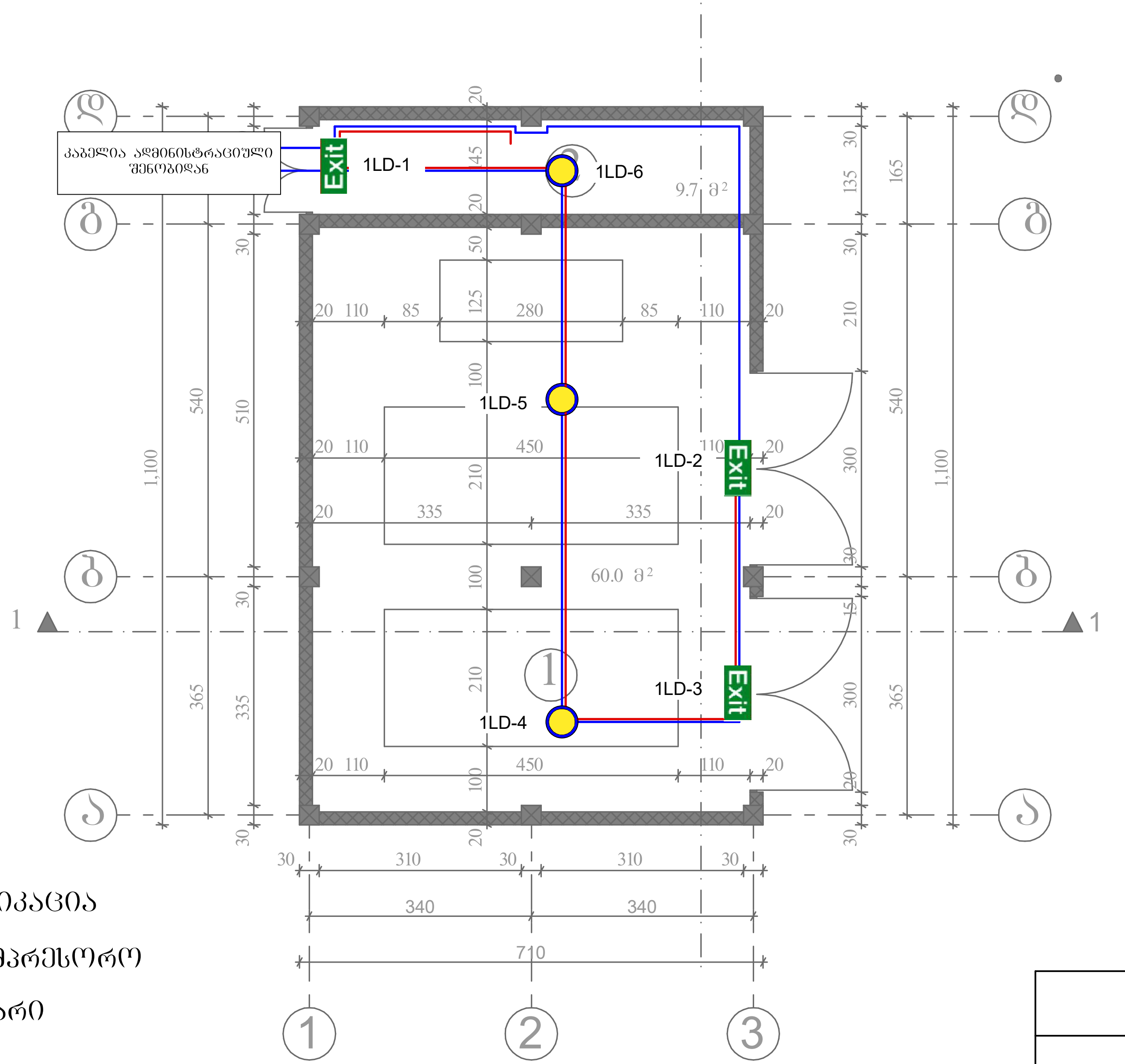

ექსპლიკაცია

1. საკომპრესორო
2. ელ.ფარი

	Emergency light control panel ავარიული განათების საკონტროლო პანელი	0
	Emergency light bulb ავარიული განათების ნათურა	3
	Emergency light bulb ავარიული განათების ნათურა	0
	Emergency light bulb ავარიული განათების ნათურა	0
Exit	Emergency light bulb ავარიული განათების ნათურა	3
	Power supply cable დენის კვების კაბელი	60 m
	Fire cable სახანძრო კაბელი	80m

	ქვემოდან ამოსული კაბელი
	ზემოდან ჩამოსული კაბელი
	კაბელის მიმართულება ზევით
	კაბელის მიმართულება ქვევით

შპს "ელ+"

დირექტორი

შემსრულებელი:

ავტოგაზგასამართი სადგური და ავტოსამრეცხაო ქ. თბილისი, თემქის დასახლება, III მ/რ, V კვარტალი 25

ავარიული განათების პროექტი

გეგმის ნიშნული 0.00 = 520.15

ფურც. ზომა: A3

ფურც.№ 2

მასშტაბი 1:100

ფურც. რაოდ: 3

სქემატური გეგმა

ავარიული განათების სისტემა

	Emergency light bulb ავარიული განათების ნათურა	4
	Emergency light bulb ავარიული განათების ნათურა	0
	Emergency light bulb ავარიული განათების ნათურა	3
Exit	Emergency light bulb ავარიული განათების ნათურა	4
	Power supply cable დენის კვების კაბელი	130 m
	Fire cable სახანძრო კაბელი	170m

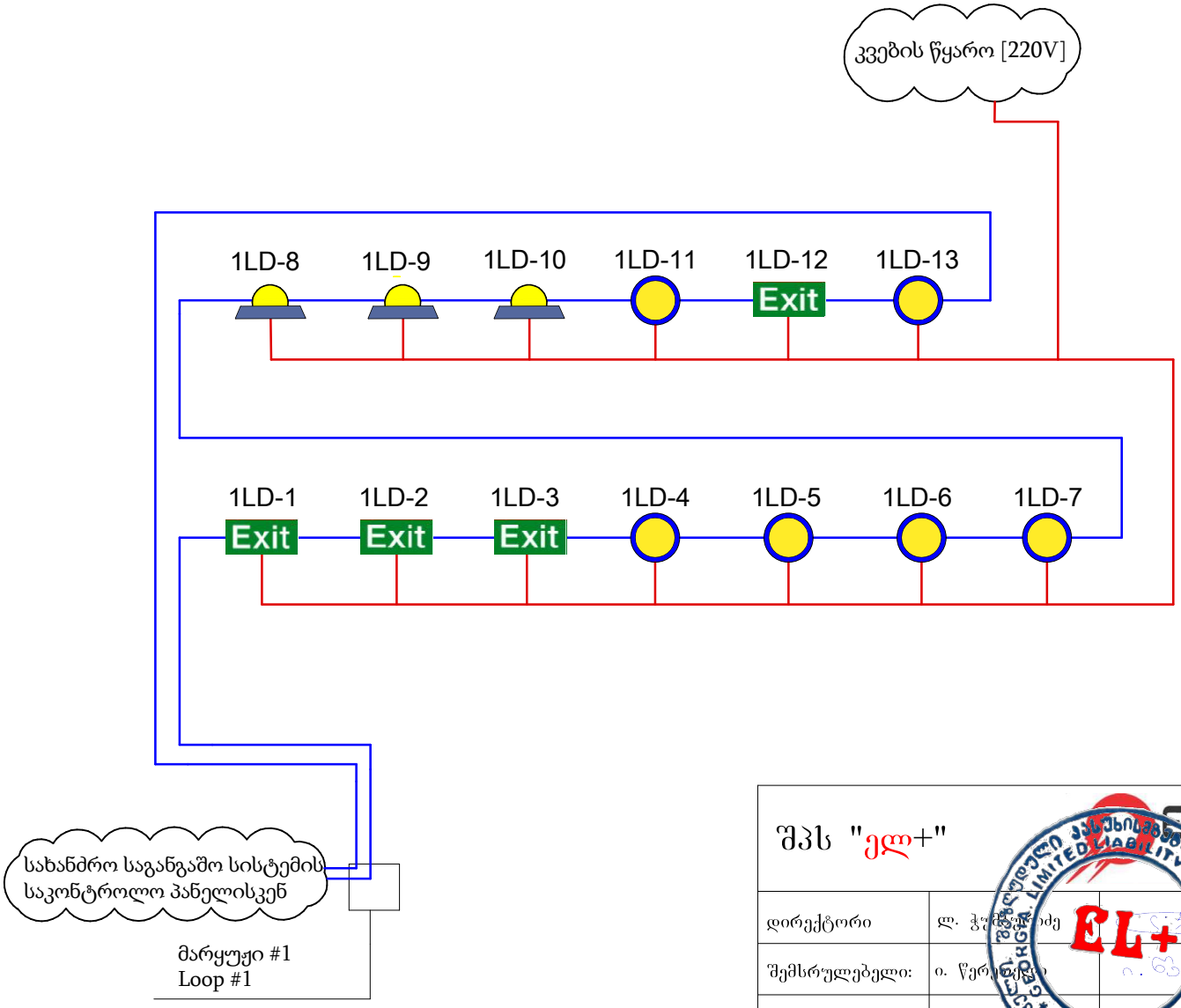

შპს "ელ+"

დირექტორი	ლ. ჭ[illegible]ძე	
შემსრულებელი:	ი. წერ[illegible]	

ავტობაზასამართი სადგური და ავტოსამ[illegible]
თბილისი, თემქის დასახლება, III მ/რ, V კვარტალი 25

ავარიული განათების სისტემის პროექტი

სქემატური გეგმა

ფურც. ზომა: A3

ფურც.№ 3

ფურც. რაოდ: 3