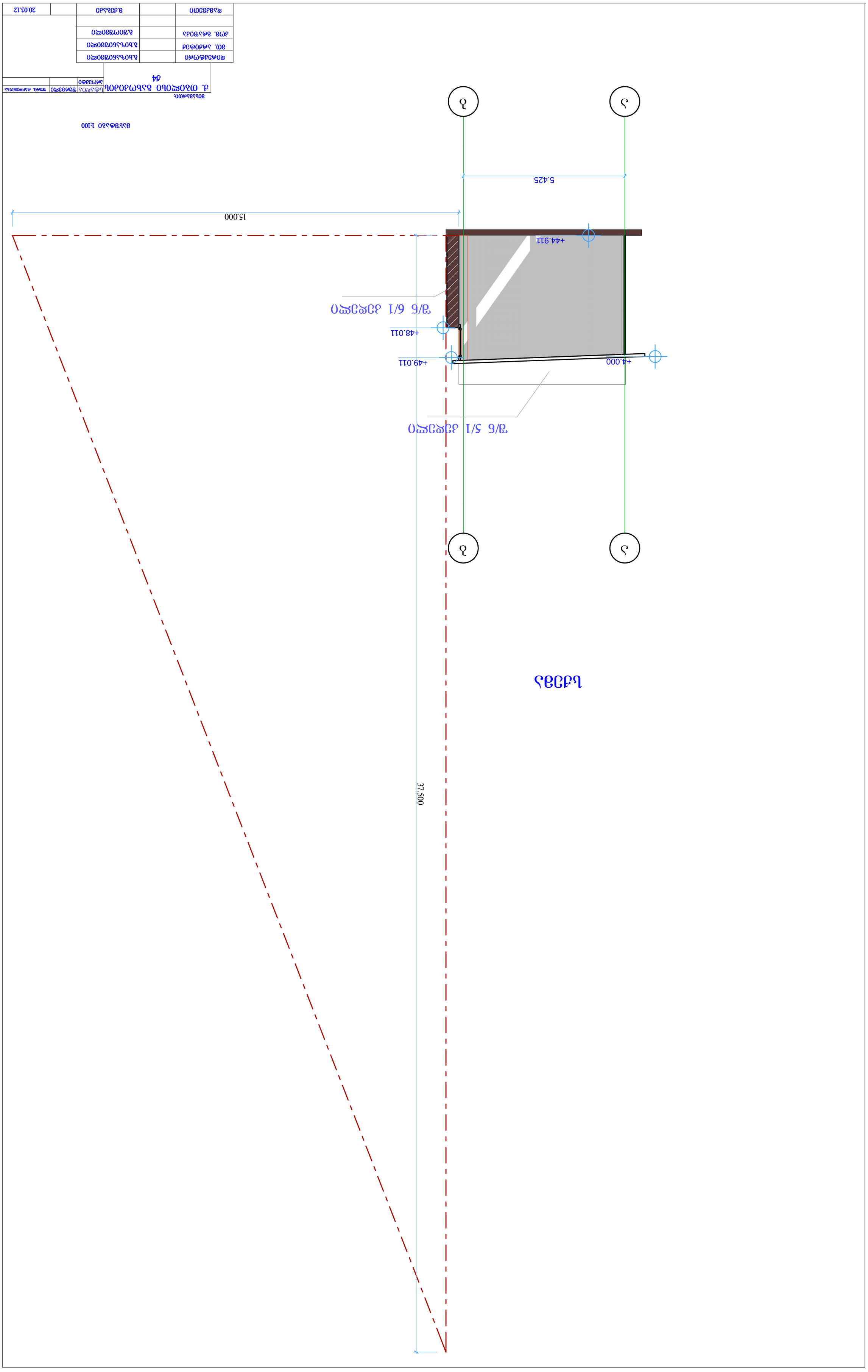

5.425
15.000
+44.911
+48.011
+49.011
+4.000
37.500