შპს "დმ სტუდია"

მრავალფუნქციური კომპლექსი

ქალაქი თბილისი, პოლიტკოვსკაიას ქ. №7

ბლოკი"ა"

(მრავალფუნქციური შენობა)

2019 წ.

ჭრილი 1-1 მ1:200

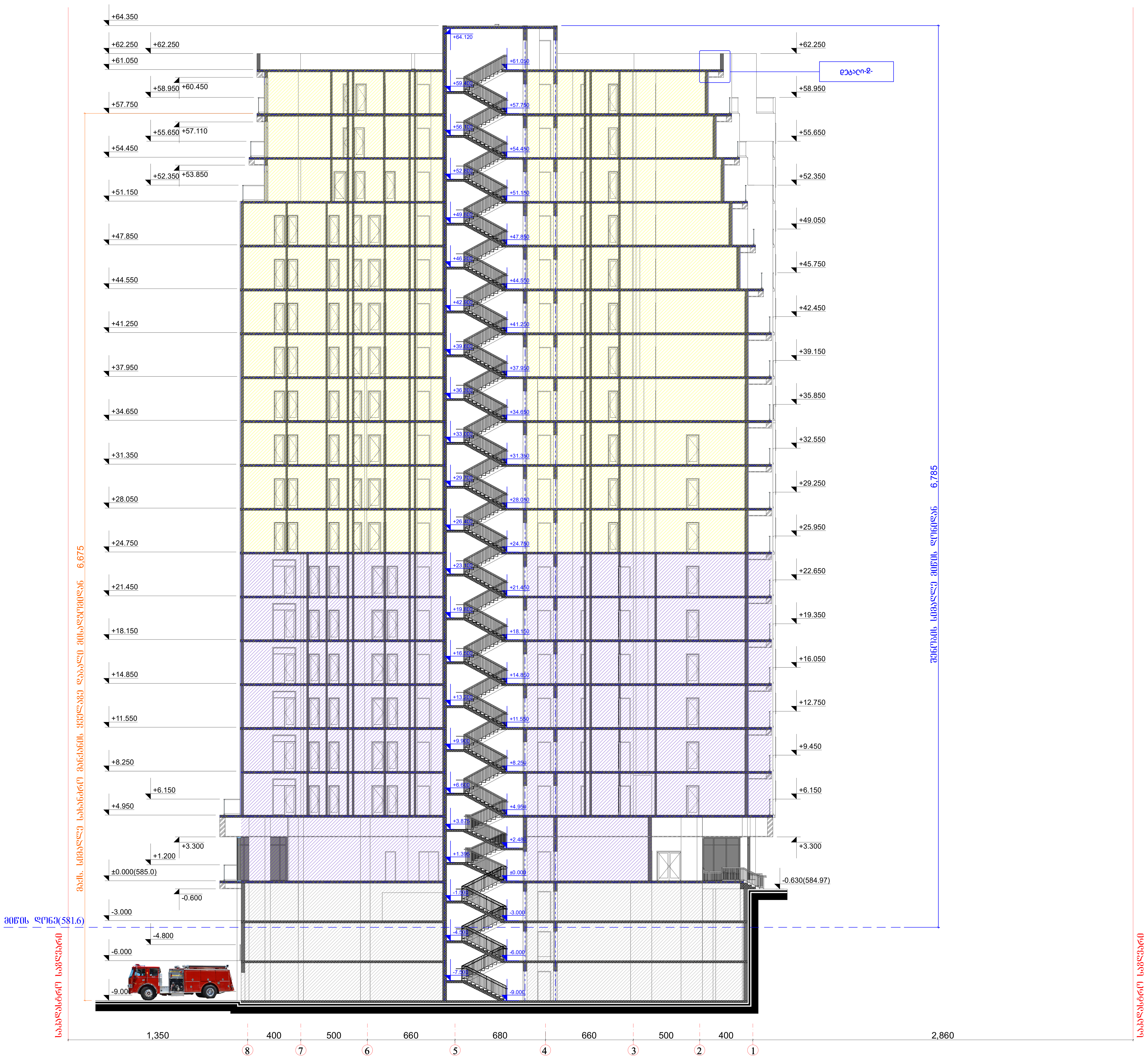

±0.00=585.00 (აბს. ნიშნული)

გამოყენებული პირობითი აღნიშვნები	
	საკადასტრო საზღვარი
±0.000	ნიშნული გეგმაზე
1	პარკინგის ნუმერაცია
	ჭრილის ხაზი
	კედლის ცეცხლმედეგობის ხარისხი 1 საათი
	კედლის ცეცხლმედეგობის ხარისხი 2 საათი
	გასასვლელამდე სავალი მანძილი
	მისაწვდომი სვლაგეზი

	გაძლიერებული ბეტონის სტრუქტურული ელემენტები 2 სთ-ზე მეტი ხანძარმედეგობის (კოჩი, დიაფრაგმა, იატაკისა და სახურავის ანაწყობი)
	ბლოკის კედელი
	სავენტილაციო შახტა
1	ღერძის ხაზი
	სახანძრო მილდგარებთან მისადგომი სავალი მანძილი
	საქმიანი ზონა (სქ)
	საცხოვრებელი ზონა (სც-2)
	დამხმარე ზონა (დს)
	სასმელი წყლის დისპენსერი

880	კარის თავისუფალი სიგანე
90	ხანძარმედეგობა
2.200	კარის თავისუფალი სიმაღლე

სც - 2		დაკავებულობის ზონა
დ. დ.	18.6	დაკავებულობის დატვირთვა
ბინა №101	114.0 მ2	მთლიანი ფართი
100.0 მ2	14.0მ2	საზაფხულო ფართი
		ფართი შიდა კონტურზე
		ბინის (ოფისის) №

სიმბოლოს სახელწოდება	
	სახანძრო მილდგარი
	სახანძრო ჰიდრანტი
	ხელის ცეცხლსაქრობი
	სახანძრო განგაშის ღილაკი
	კვამლის ავტომატური აღმომჩენი
	კვამლზე მორეაგირე მაუწყებელი
	ავტოსაშხეფი
	სახანძრო მისაერთებელი
	საევაკუაციო გასასვლელის მაჩვენებელი
	სახანძრო განყოფილებასთან კავშირის სისტემა
	დამკავებელთა შეტყობინების სისტემა

შენიშვნა: სახანძრო სისტემები გეგმებზე დატანილია პირობითად. მათი ზუსტი ადგილმდებარეობა და რაოდენობა განისაზღვრება შესაბამისი სახანძრო სისტემების პროექტის დამუშავების შემდგომ.

ექსპლიკაცია:

პროექტის სახელწოდება:

მრავალფუნქციური შენობა
ქალაქი თბილისი, პოლიტკოვსკაიას ქ. №7

თანამდებობა:	გვარი	ხელმოწერა	შპს "დმ სტუდია"		
დირექტორი:	დ. მახარობლიშვილი				
არქიტექტორი:	მ. ნიკოლაიშვილი		მასშტაბი	1:200	ჭრილი 1-1
	თ. კოშაძე				
	გ. დავითაია		თარიღი	2019	
შეასრულა:	თ. კოშაძე				
			სტადია	ფურცელი	ფურცლები
ფორმატი	დაკვეთა №		ა.პ.		
A-1					

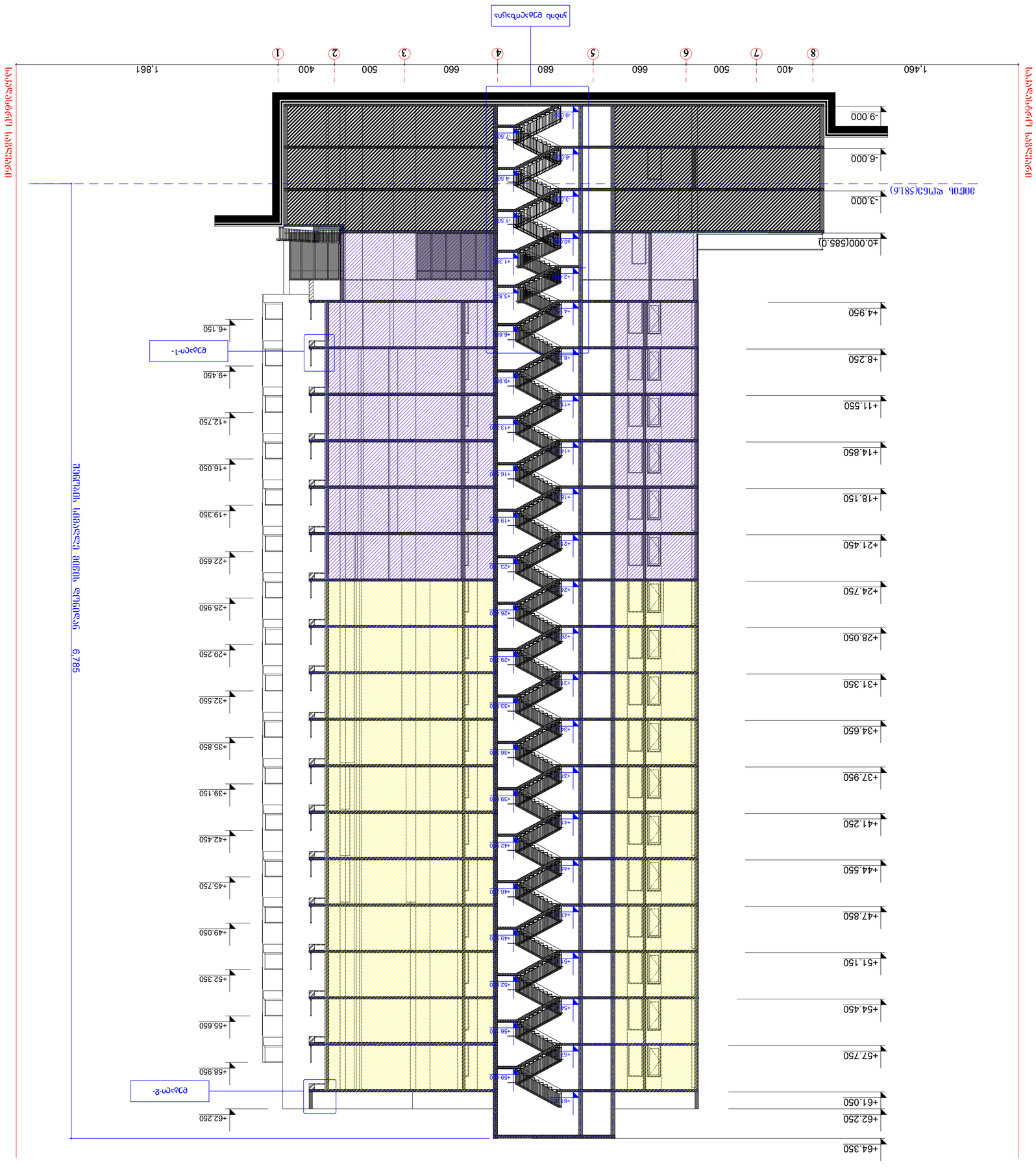

ჯგუფი-2 31:200 2-2

ნახატის დასახ.:	2-2	მასშტაბი	1:200	ფორმატი	A-1
				ფურცლების რაოდენობა	1
				ფურცლის №	1
შემსრულებელი:	ტ. ჯოხაძე				
	ნ. ჯაფარიძე				
	ე. ბაბალოლი				
შემოწმებული:	ტ. ქოქრაშვილი				
	ე. ნასყიდაშვილი				
მთავარი ინჟინერი:	ე. ბაბალოლი				

ვილა "ᲛᲔᲖᲘᲜᲝᲡ"

ქალაქი თბილისი, ვაკე-საბურთალოს რაიონი, კვარტალი №7
მიწის ნაკვეთზე ფიზიკური პირის, ნინო ბერიძის საკუთრების
ტერიტორიის ასაშენებლად

ტიპიური სექციის №:	01/ბინა	ბინათა რაოდენობა:	4
ფილების ტიპი:	ე. ბაბალოლი		
	3. ნასყიდაშვილი		
არქიტექტორი:	ტ. ქოქრაშვილი		
	ტ. ჯოხაძე		
შემსრულებელი:	ტ. ჯოხაძე		

ნახატის №:	1	ფურცლების რაოდენობა:	1
		ფურცლის №:	1

ნახატის დასახელება:	ჯგუფი-2
	ჯგუფი-1

ტიპიური სექციის №:	01/ბინა
ბინათა რაოდენობა:	4

ნახატის №:	1
ფურცლების რაოდენობა:	1
ფურცლის №:	1

ტიპიური სექციის ექსპლიკაცია

	ლიფტის ჯიხური
	ლიფტის ორმო
	ხანძარსაწინააღმდეგო ჯიხური
	ხანძარსაწინააღმდეგო ორმო
	ავტომატური ხანძარსაწინააღმდეგო სისტემის მართვის პანელი
	ხანძრის ავტომატური სიგნალიზაციის ხელით ჩამრთველი
	ხანძრის ავტომატური სიგნალიზაციის კვამლის დეტექტორი
	ხანძრის ავტომატური სიგნალიზაციის ხმოვანი გამაფრთხილებელი
	ხანძრის ავტომატური სიგნალიზაციის სინათლის ინდიკატორი
	ხანძრის ავტომატური სიგნალიზაციის ხანძრის დეტექტორი
	ხანძრის ავტომატური სიგნალიზაციის ხანძრის დეტექტორის სინათლის ინდიკატორი
	ხანძრის ავტომატური სიგნალიზაციის ხანძრის დეტექტორის ბაზა

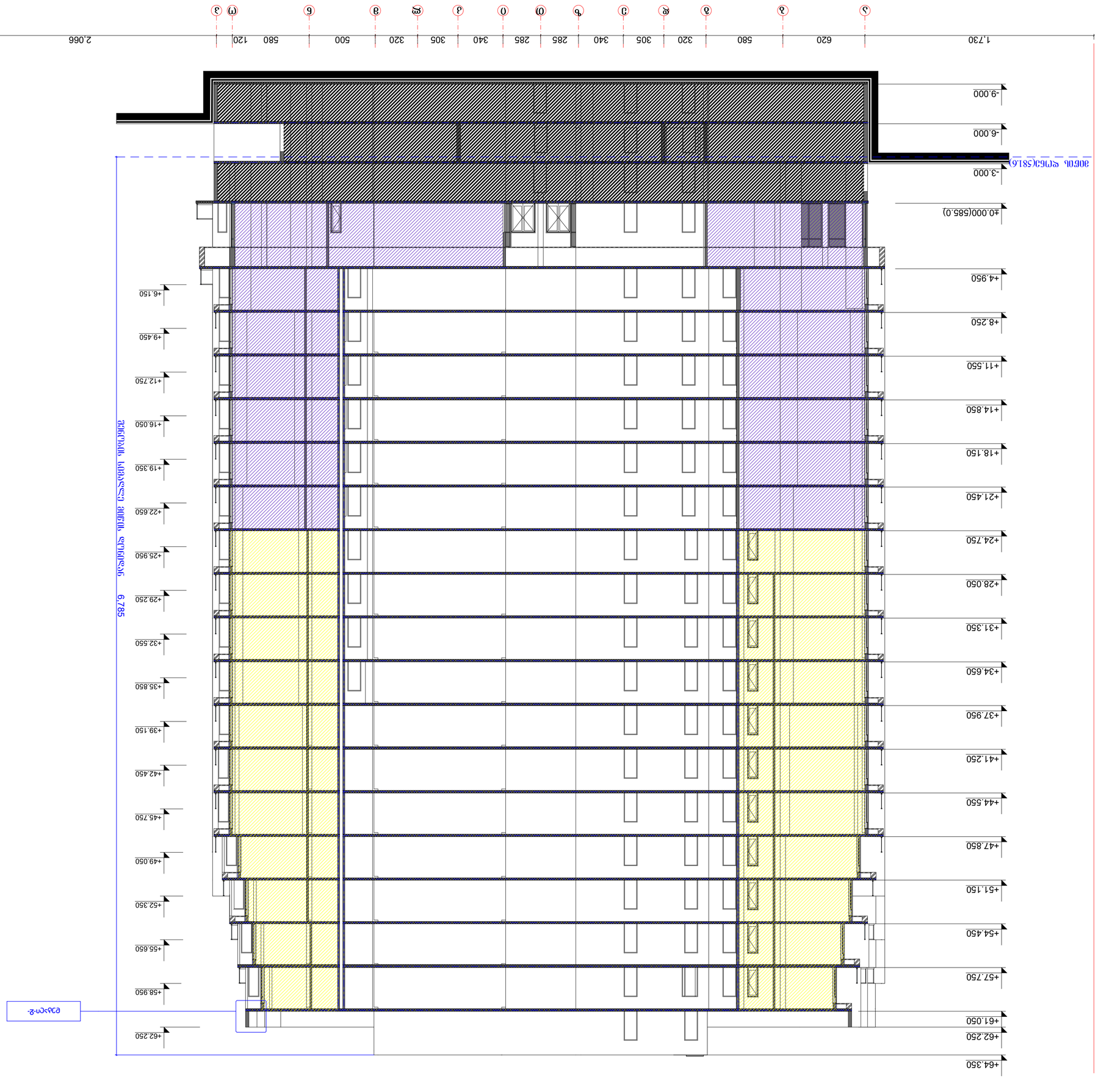

E2 :ꙗнqоɔ 3-3 ɐ1:200

±0.00=585.00 (ɔɔɐl. ɓoпбɔʏɔn)

აღნიშნების ჩამონათვალი და ტიპიური ელემენტები

	საძირკვლის ბალიშის ზედა ნიშნული
±0.000	ნულოვანი ნიშნული
	ბეტონის ბალიშის ქვედა ნიშნული
	ბეტონის ბალიშის ზედა ნიშნული
	ბეტონის ბალიშის ზედა ნიშნული (ქვედა სართულის 2 სტრ. ფენით ხანგრძლივობით ნაგებობის ექსპლუატაციის პერიოდში)
	ასფალტის ტროტუარი
	ბეტონის ბალიშის ქანობის მიმართულება
1	ბეტონის ბალიშის ნომერი
	ბეტონის ბალიშის ზედა ნიშნულის ცვლილების მიმართულება და სიდიდე
	ბეტონის ბალიშის ზედა ნიშნული (სხვადასხვა დონეზე)
	ბეტონის ბალიშის ზედაპირის ჰორიზონტალური პროექცია
	ბეტონის ბალიშის ზედაპირის ჰორიზონტალური პროექცია (სხვადასხვა დონეზე)

ჭრილი 1-1 ფრაგმენტი მ1:100

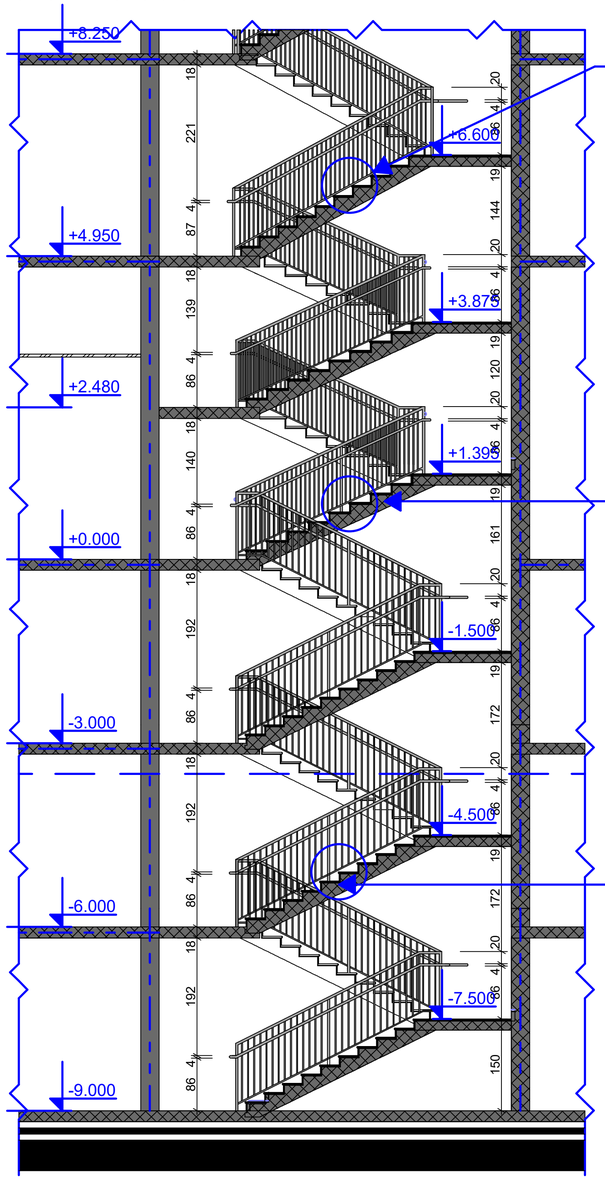

ჯიბე -1- ფრაგმენტი მ1:100

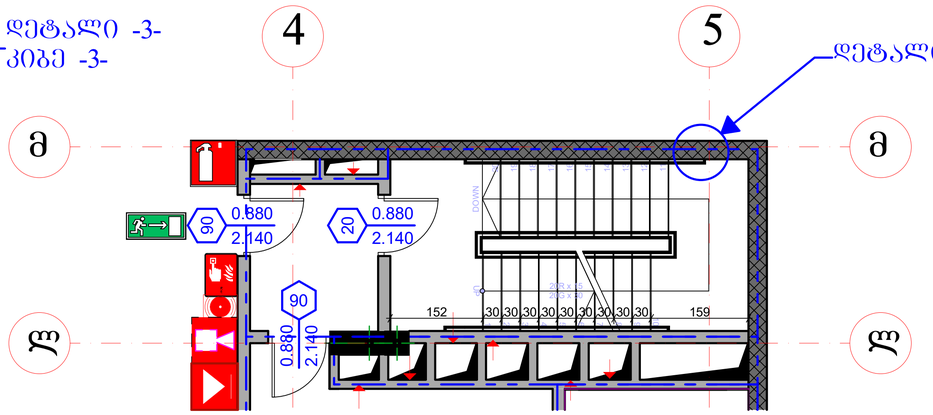

ჯიბე -2- ფრაგმენტი მ1:100

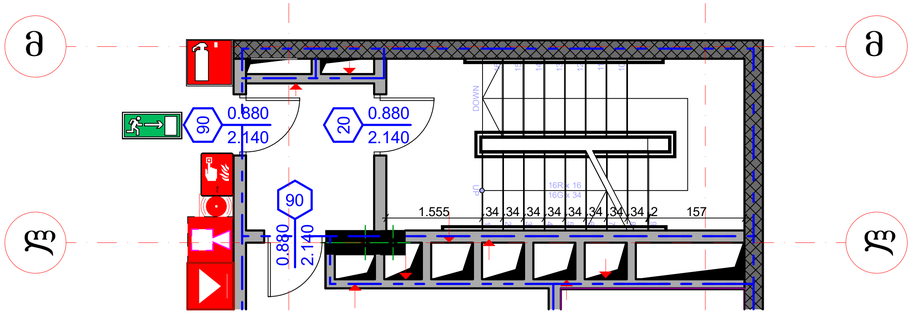

ჯიბე -3- ფრაგმენტი მ1:100

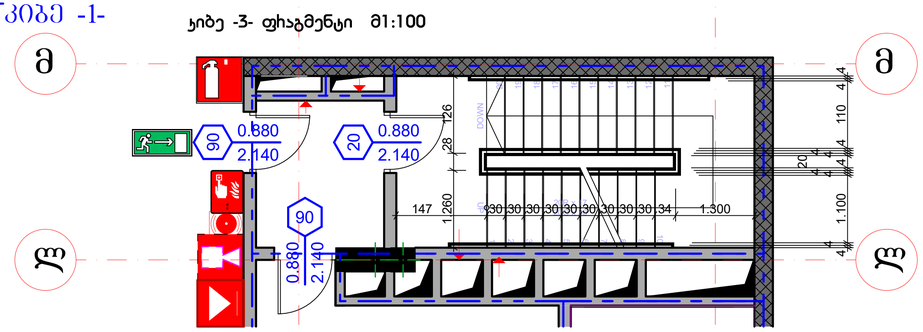



დეტალი -3-
კიბე -3-

დეტალი -2-
კიბე -2-

დეტალი -1-
კიბე -1-

ჯიბის დეტალი # -4- მ. 1:20

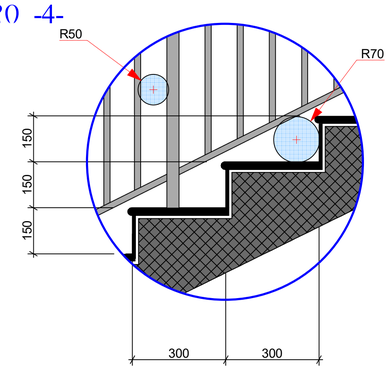

ჯიბის დეტალი #2 მ. 1:20

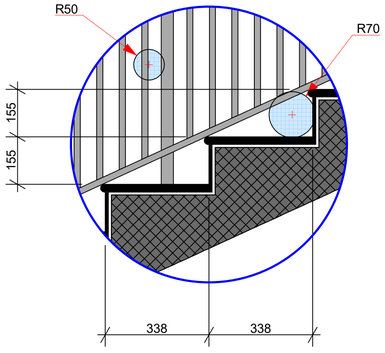

ჯიბის დეტალი #3 მ. 1:20

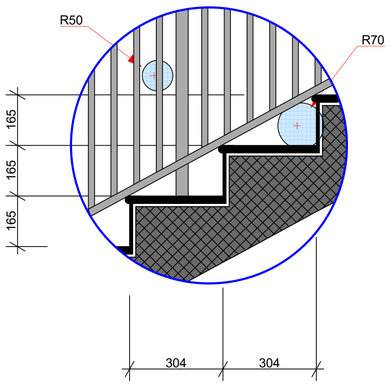

I ტიპის მეტალის სახელური



შპს "დმ სტუდია"

მრავალფუნქციური კომპლექსი

ქალაქი თბილისი, პოლიტკოვსკაიას ქ. №7

ბლოკი"ბ"

(საოფისე შენობა)

2019 წ.

ჭრილი 2-2

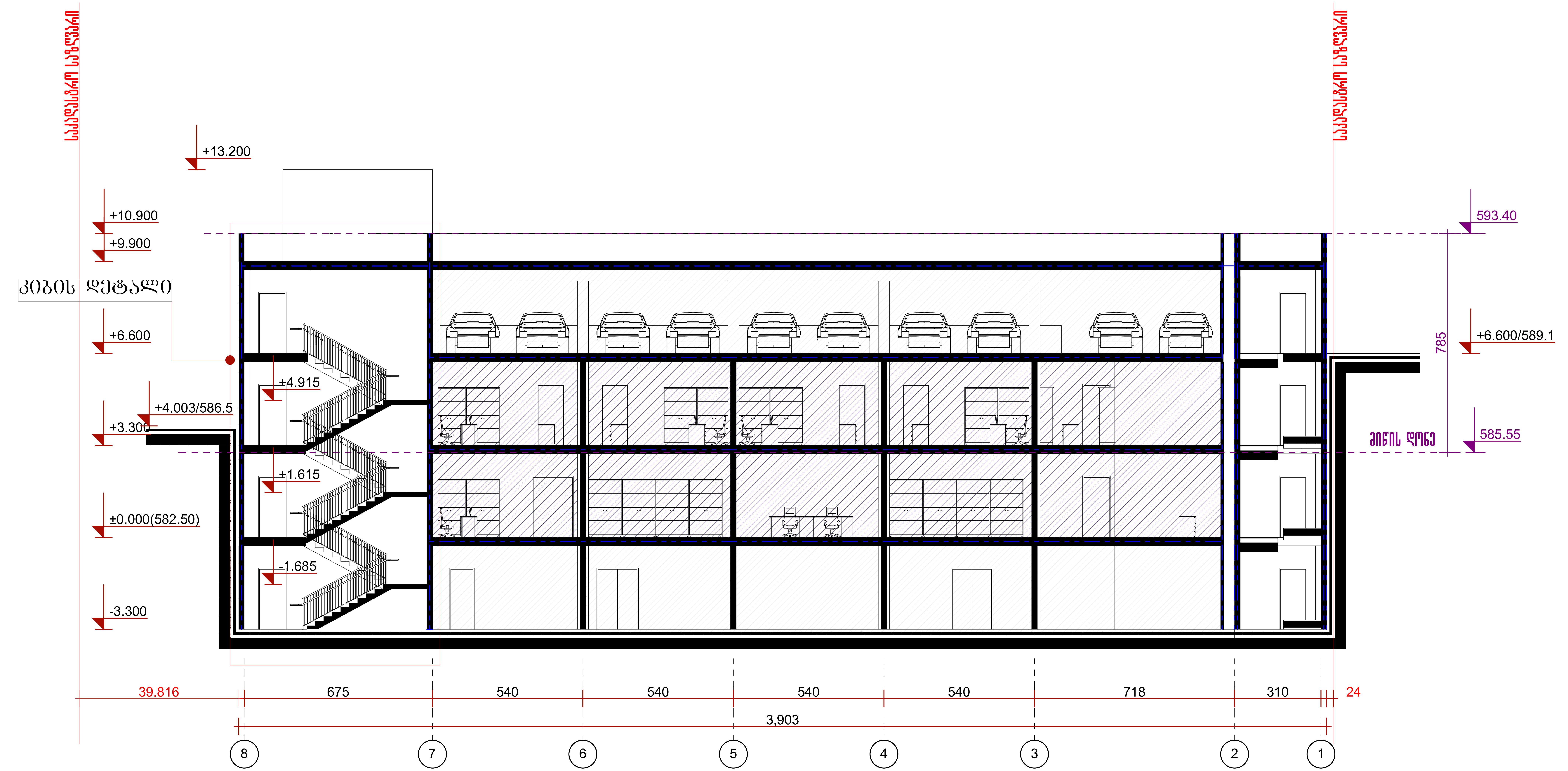

გამოყენებული პირობითი აღნიშვნები	
	საკადასტრო საზღვარი
±0.000	ნიშნული გეგმაზე
1	პარკინგის ნუმერაცია
	ჭრილის ხაზი
	კედლის ცეცხლმედეგობის ხარისხი 1 საათი
	კედლის ცეცხლმედეგობის ხარისხი 2 საათი
	გასასვლელამდე სავალი მანძილი
	მისაწვდომი სვლაბეზი

	გაძლიერებული ბეტონის სტრუქტურული ელემენტები 2 სთ-ზე მეტი ხანძარმედეგობის (კოჭი, დიაფრაგმა, იატაკისა და სახურავის ანაწყობი)
	ბლოკის კედელი
	სავენტილაციო შახტა
1	ღერძის ხაზი
	სახანძრო მილდგარებთან მისადგომი სავალი მანძილი
	საქმიანი ჯგუფი (სქ)
	საცხოვრებელი ჯგუფი (სც-2)
	დამხმარე ჯგუფი (დს)
	სასმელი წყლის დისპენსერი

880 — კარის თავისუფალი სიგანე
90 — ხანძარმედეგობა
2.200 — კარის თავისუფალი სიმაღლე

სც - 2	
დ. დ.	18.6
ბინა №101	114.0 მ2
100.0 მ2	14.0მ2

სც - 2 — დაკავებულობის ჯგუფი
18.6 — დაკავებულობის დატვირთვა
114.0 მ2 — მთლიანი ფართი
14.0მ2 — საზაფხულო ფართი
100.0 მ2 — ფართი შიდა კონტურზე
№101 — ბინის (ოფისის) №

სიმბოლოს სახელწოდება	
	სახანძრო მილდგარი
	სახანძრო ჰიდრანტი
	ხელის ცეცხლსაქრობი
	სახანძრო განგაშის ღილაკი
	კვამლის ავტომატური აღმომჩენი
	კვამლზე მორეაგირე მაუწყებელი
	ავტოსაშხეფი
	სახანძრო მისაერთებელი
	საევაკუაციო გასასვლელის მაჩვენებელი
	სახანძრო განყოფილებასთან კავშირის სისტემა
	დამკავებელთა შეტყობინების სისტემა

შენიშვნა: სახანძრო სისტემები გეგმებზე დატანილია პირობითად. მათი ზუსტი ადგილმდებარეობა და რაოდენობა განისაზღვრება შესაბამისი სახანძრო სისტემების პროექტის დამუშავების შემდგომ.

ექსპლიკაცია:

პროექტის სახელწოდება:

მრავალფუნქციური კომპლექსი
ქალაქი თბილისი, პოლიტკოვსკაიას ქ. №7
ბლოკი "ბ"

თანამდებობა:	გვარი	ხელმოწერა	შპს "დმ სტუდია"	
დირექტორი:	დ. მახაროგლიშვილი			
არქიტექტორი:	მ. ნიკოლაიშვილი		მასშტაბი	1:100
	თ. კოშაძე			
	გ. დავითაია		თარიღი	2019
შეასრულა:	გ. დავითაია		ჭრილი 2-2	

ფორმატი	დაკვეთა №	სტადია	ფურცელი	ფურცლები
A-2		ა.პ.		

ზომა 1-1

ფასადის ფრაგმენტის ჰორიზონტალური კვეთა №1 მ. 1:20

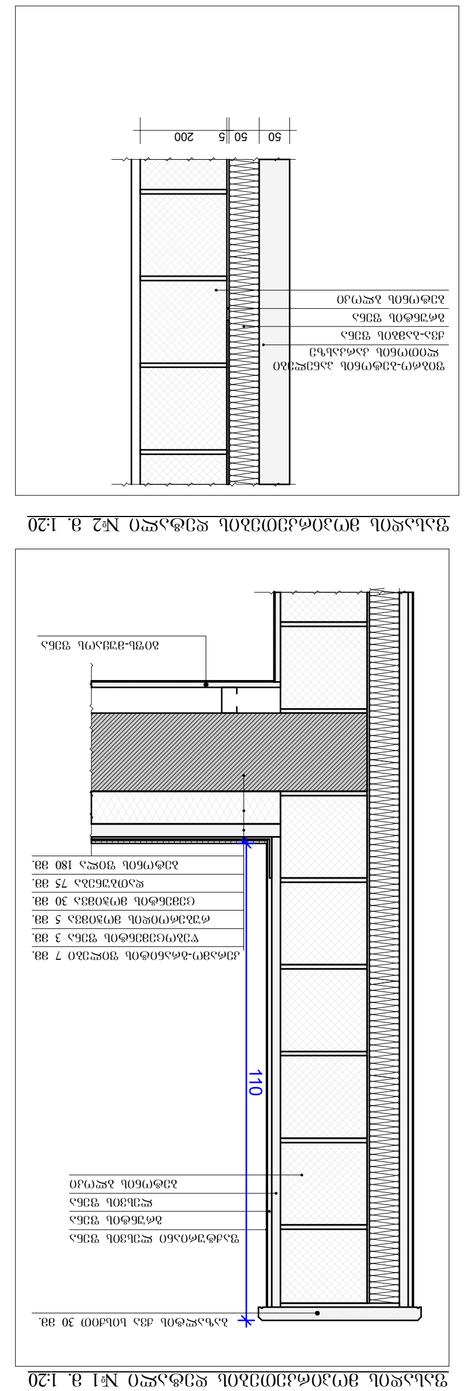

ფასადის ფრაგმენტის ჰორიზონტალური კვეთა №2 მ. 1:20

ფასადის ფრაგმენტის ვერტიკალური კვეთა მ. 1:20

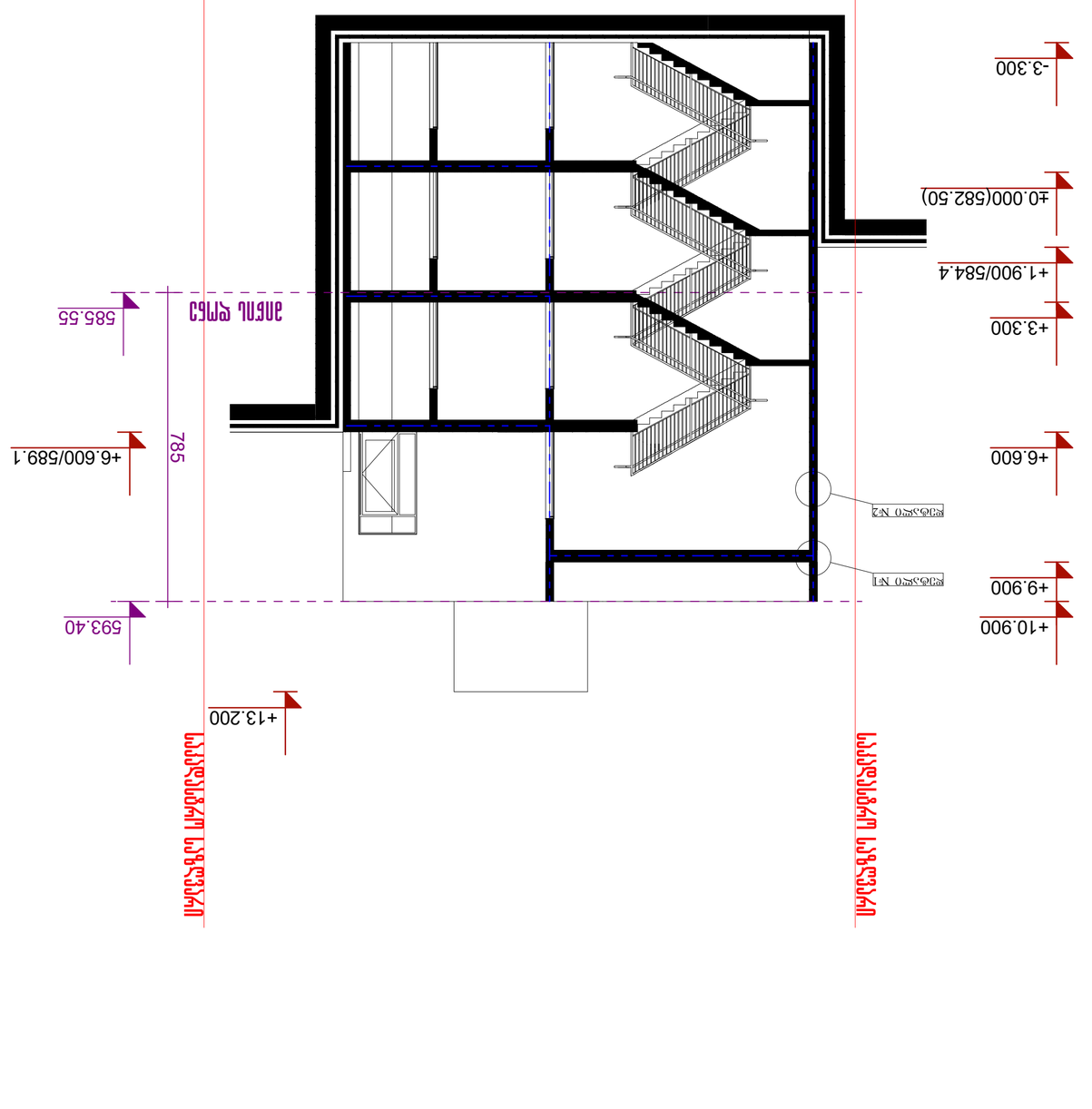

ნიშნების ექსპლიკაცია

	ბალასტირებული ბარკვეთილი (ისრის მიმართულებით ასფალტის ფენა 2 სმ-ის შემდეგ ბარკვეთილი ფილა 10 სმ-ის შემდეგ ბეტონის მომზადება 5 სმ-ის სისქით)
±0.000	ნიშნული ±0.000
	ასფალტის ფენა
	სველი წერტილის ფარდა
1	ასანთებლის ნაწილის ნომერი
	ბეტონის ბარი
1	ღერძების აღნიშვნა
	ასფალტის ფენა (სქ. 5 სმ)
	ასანთებლის ნაწილის ნომერი (სქ. 10 სმ)
	ასანთებლის ნაწილის ნომერი (სქ. 15 სმ)
	ასანთებლის ნაწილის ნომერი (სქ. 20 სმ)
	ასანთებლის ნაწილის ნომერი (სქ. 25 სმ)
	ასანთებლის ნაწილის ნომერი (სქ. 30 სმ)
	ასანთებლის ნაწილის ნომერი (სქ. 35 სმ)
	ასანთებლის ნაწილის ნომერი (სქ. 40 სმ)
	ასანთებლის ნაწილის ნომერი (სქ. 45 სმ)
	ასანთებლის ნაწილის ნომერი (სქ. 50 სმ)
	ასანთებლის ნაწილის ნომერი (სქ. 55 სმ)
	ასანთებლის ნაწილის ნომერი (სქ. 60 სმ)
	ასანთებლის ნაწილის ნომერი (სქ. 65 სმ)
	ასანთებლის ნაწილის ნომერი (სქ. 70 სმ)
	ასანთებლის ნაწილის ნომერი (სქ. 75 სმ)
	ასანთებლის ნაწილის ნომერი (სქ. 80 სმ)
	ასანთებლის ნაწილის ნომერი (სქ. 85 სმ)
	ასანთებლის ნაწილის ნომერი (სქ. 90 სმ)
	ასანთებლის ნაწილის ნომერი (სქ. 95 სმ)
	ასანთებლის ნაწილის ნომერი (სქ. 100 სმ)
	ასანთებლის ნაწილის ნომერი (სქ. 105 სმ)
	ასანთებლის ნაწილის ნომერი (სქ. 110 სმ)
	ასანთებლის ნაწილის ნომერი (სქ. 115 სმ)
	ასანთებლის ნაწილის ნომერი (სქ. 120 სმ)
	ასანთებლის ნაწილის ნომერი (სქ. 125 სმ)
	ასანთებლის ნაწილის ნომერი (სქ. 130 სმ)
	ასანთებლის ნაწილის ნომერი (სქ. 135 სმ)
	ასანთებლის ნაწილის ნომერი (სქ. 140 სმ)
	ასანთებლის ნაწილის ნომერი (სქ. 145 სმ)
	ასანთებლის ნაწილის ნომერი (სქ. 150 სმ)
	ასანთებლის ნაწილის ნომერი (სქ. 155 სმ)
	ასანთებლის ნაწილის ნომერი (სქ. 160 სმ)
	ასანთებლის ნაწილის ნომერი (სქ. 165 სმ)
	ასანთებლის ნაწილის ნომერი (სქ. 170 სმ)
	ასანთებლის ნაწილის ნომერი (სქ. 175 სმ)
	ასანთებლის ნაწილის ნომერი (სქ. 180 სმ)
	ასანთებლის ნაწილის ნომერი (სქ. 185 სმ)
	ასანთებლის ნაწილის ნომერი (სქ. 190 სმ)
	ასანთებლის ნაწილის ნომერი (სქ. 195 სმ)
	ასანთებლის ნაწილის ნომერი (სქ. 200 სმ)
	ასანთებლის ნაწილის ნომერი (სქ. 205 სმ)
	ასანთებლის ნაწილის ნომერი (სქ. 210 სმ)
	ასანთებლის ნაწილის ნომერი (სქ. 215 სმ)
	ასანთებლის ნაწილის ნომერი (სქ. 220 სმ)
	ასანთებლის ნაწილის ნომერი (სქ. 225 სმ)
	ასანთებლის ნაწილის ნომერი (სქ. 230 სმ)
	ასანთებლის ნაწილის ნომერი (სქ. 235 სმ)
	ასანთებლის ნაწილის ნომერი (სქ. 240 სმ)
	ასანთებლის ნაწილის ნომერი (სქ. 245 სმ)
	ასანთებლის ნაწილის ნომერი (სქ. 250 სმ)
	ასანთებლის ნაწილის ნომერი (სქ. 255 სმ)
	ასანთებლის ნაწილის ნომერი (სქ. 260 სმ)
	ასანთებლის ნაწილის ნომერი (სქ. 265 სმ)
	ასანთებლის ნაწილის ნომერი (სქ. 270 სმ)
	ასანთებლის ნაწილის ნომერი (სქ. 275 სმ)
	ასანთებლის ნაწილის ნომერი (სქ. 280 სმ)
	ასანთებლის ნაწილის ნომერი (სქ. 285 სმ)
	ასანთებლის ნაწილის ნომერი (სქ. 290 სმ)
	ასანთებლის ნაწილის ნომერი (სქ. 295 სმ)
	ასანთებლის ნაწილის ნომერი (სქ. 300 სმ)
	ასანთებლის ნაწილის ნომერი (სქ. 305 სმ)
	ასანთებლის ნაწილის ნომერი (სქ. 310 სმ)
	ასანთებლის ნაწილის ნომერი (სქ. 315 სმ)
	ასანთებლის ნაწილის ნომერი (სქ. 320 სმ)
	ასანთებლის ნაწილის ნომერი (სქ. 325 სმ)
	ასანთებლის ნაწილის ნომერი (სქ. 330 სმ)
	ასანთებლის ნაწილის ნომერი (სქ. 335 სმ)
	ასანთებლის ნაწილის ნომერი (სქ. 340 სმ)
	ასანთებლის ნაწილის ნომერი (სქ. 345 სმ)
	ასანთებლის ნაწილის ნომერი (სქ. 350 სმ)
	ასანთებლის ნაწილის ნომერი (სქ. 355 სმ)
	ასანთებლის ნაწილის ნომერი (სქ. 360 სმ)
	ასანთებლის ნაწილის ნომერი (სქ. 365 სმ)
	ასანთებლის ნაწილის ნომერი (სქ. 370 სმ)
	ასანთებლის ნაწილის ნომერი (სქ. 375 სმ)
	ასანთებლის ნაწილის ნომერი (სქ. 380 სმ)
	ასანთებლის ნაწილის ნომერი (სქ. 385 სმ)
	ასანთებლის ნაწილის ნომერი (სქ. 390 სმ)
	ასანთებლის ნაწილის ნომერი (სქ. 395 სმ)
	ასანთებლის ნაწილის ნომერი (სქ. 400 სმ)
	ასანთებლის ნაწილის ნომერი (სქ. 405 სმ)
	ასანთებლის ნაწილის ნომერი (სქ. 410 სმ)
	ასანთებლის ნაწილის ნომერი (სქ. 415 სმ)
	ასანთებლის ნაწილის ნომერი (სქ. 420 სმ)
	ასანთებლის ნაწილის ნომერი (სქ. 425 სმ)
	ასანთებლის ნაწილის ნომერი (სქ. 430 სმ)
	ასანთებლის ნაწილის ნომერი (სქ. 435 სმ)
	ასანთებლის ნაწილის ნომერი (სქ. 440 სმ)
	ასანთებლის ნაწილის ნომერი (სქ. 445 სმ)
	ასანთებლის ნაწილის ნომერი (სქ. 450 სმ)
	ასანთებლის ნაწილის ნომერი (სქ. 455 სმ)
	ასანთებლის ნაწილის ნომერი (სქ. 460 სმ)
	ასანთებლის ნაწილის ნომერი (სქ. 465 სმ)
	ასანთებლის ნაწილის ნომერი (სქ. 470 სმ)
	ასანთებლის ნაწილის ნომერი (სქ. 475 სმ)
	ასანთებლის ნაწილის ნომერი (სქ. 480 სმ)
	ასანთებლის ნაწილის ნომერი (სქ. 485 სმ)
	ასანთებლის ნაწილის ნომერი (სქ. 490 სმ)
	ასანთებლის ნაწილის ნომერი (სქ. 495 სმ)
	ასანთებლის ნაწილის ნომერი (სქ. 500 სმ)
	ასანთებლის ნაწილის ნომერი (სქ. 505 სმ)
	ასანთებლის ნაწილის ნომერი (სქ. 510 სმ)
	ასანთებლის ნაწილის ნომერი (სქ. 515 სმ)
	ასანთებლის ნაწილის ნომერი (სქ. 520 სმ)
	ასანთებლის ნაწილის ნომერი (სქ. 525 სმ)
	ასანთებლის ნაწილის ნომერი (სქ. 530 სმ)
	ასანთებლის ნაწილის ნომერი (სქ. 535 სმ)
	ასანთებლის ნაწილის ნომერი (სქ. 540 სმ)
	ასანთებლის ნაწილის ნომერი (სქ. 545 სმ)
	ასანთებლის ნაწილის ნომერი (სქ. 550 სმ)
	ასანთებლის ნაწილის ნომერი (სქ. 555 სმ)
	ასანთებლის ნაწილის ნომერი (სქ. 560 სმ)
	ასანთებლის ნაწილის ნომერი (სქ. 565 სმ)
	ასანთებლის ნაწილის ნომერი (სქ. 570 სმ)
	ასანთებლის ნაწილის ნომერი (სქ. 575 სმ)
	ასანთებლის ნაწილის ნომერი (სქ. 580 სმ)
	ასანთებლის ნაწილის ნომერი (სქ. 585 სმ)
	ასანთებლის ნაწილის ნომერი (სქ. 590 სმ)
	ასანთებლის ნაწილის ნომერი (სქ. 595 სმ)
	ასანთებლის ნაწილის ნომერი (სქ. 600 სმ)
	ასანთებლის ნაწილის ნომერი (სქ. 605 სმ)
	ასანთებლის ნაწილის ნომერი (სქ. 610 სმ)
	ასანთებლის ნაწილის ნომერი (სქ. 615 სმ)
	ასანთებლის ნაწილის ნომერი (სქ. 620 სმ)
	ასანთებლის ნაწილის ნომერი (სქ. 625 სმ)
	ასანთებლის ნაწილის ნომერი (სქ. 630 სმ)
	ასანთებლის ნაწილის ნომერი (სქ. 635 სმ)
	ასანთებლის ნაწილის ნომერი (სქ. 640 სმ)
	ასანთებლის ნაწილის ნომერი (სქ. 645 სმ)
	ასანთებლის ნაწილის ნომერი (სქ. 650 სმ)
	ასანთებლის ნაწილის ნომერი (სქ. 655 სმ)
	ასანთებლის ნაწილის ნომერი (სქ. 660 სმ)
	ასანთებლის ნაწილის ნომერი (სქ. 665 სმ)
	ასანთებლის ნაწილის ნომერი (სქ. 670 სმ)
	ასანთებლის ნაწილის ნომერი (სქ. 675 სმ)
	ასანთებლის ნაწილის ნომერი (სქ. 680 სმ)
	ასანთებლის ნაწილის ნომერი (სქ. 685 სმ)
	ასანთებლის ნაწილის ნომერი (სქ. 690 სმ)
	ასანთებლის ნაწილის ნომერი (სქ. 695 სმ)
	ასანთებლის ნაწილის ნომერი (სქ. 700 სმ)
	ასანთებლის ნაწილის ნომერი (სქ. 705 სმ)
	ასანთებლის ნაწილის ნომერი (სქ. 710 სმ)
	ასანთებლის ნაწილის ნომერი (სქ. 715 სმ)
	ასანთებლის ნაწილის ნომერი (სქ. 720 სმ)
	ასანთებლის ნაწილის ნომერი (სქ. 725 სმ)
	ასანთებლის ნაწილის ნომერი (სქ. 730 სმ)
	ასანთებლის ნაწილის ნომერი (სქ. 735 სმ)
	ასანთებლის ნაწილის ნომერი (სქ. 740 სმ)
	ასანთებლის ნაწილის ნომერი (სქ. 745 სმ)
	ასანთებლის ნაწილის ნომერი (სქ. 750 სმ)
	ასანთებლის ნაწილის ნომერი (სქ. 755 სმ)
	ასანთებლის ნაწილის ნომერი (სქ. 760 სმ)
	ასანთებლის ნაწილის ნომერი (სქ. 765 სმ)
	ასანთებლის ნაწილის ნომერი (სქ. 770 სმ)
	ასანთებლის ნაწილის ნომერი (სქ. 775 სმ)
	ასანთებლის ნაწილის ნომერი (სქ. 780 სმ)
	ასანთებლის ნაწილის ნომერი (სქ. 785 სმ)
	ასანთებლის ნაწილის ნომერი (სქ. 790 სმ)
	ასანთებლის ნაწილის ნომერი (სქ. 795 სმ)
	ასანთებლის ნაწილის ნომერი (სქ. 800 სმ)
	ასანთებლის ნაწილის ნომერი (სქ. 805 სმ)
	ასანთებლის ნაწილის ნომერი (სქ. 810 სმ)
	ასანთებლის ნაწილის ნომერი (სქ. 815 სმ)
	ასანთებლის ნაწილის ნომერი (სქ. 820 სმ)
	ასანთებლის ნაწილის ნომერი (სქ. 825 სმ)
	ასანთებლის ნაწილის ნომერი (სქ. 830 სმ)
	ასანთებლის ნაწილის ნომერი (სქ. 835 სმ)
	ასანთებლის ნაწილის ნომერი (სქ. 840 სმ)
	ასანთებლის ნაწილის ნომერი (სქ. 845 სმ)
	ასანთებლის ნაწილის ნომერი (სქ. 850 სმ)
	ასანთებლის ნაწილის ნომერი (სქ. 855 სმ)
	ასანთებლის ნაწილის ნომერი (სქ. 860 სმ)
	ასანთებლის ნაწილის ნომერი (სქ. 865 სმ)
	ასანთებლის ნაწილის ნომერი (სქ. 870 სმ)
	ასანთებლის ნაწილის ნომერი (სქ. 875 სმ)
	ასანთებლის ნაწილის ნომერი (სქ. 880 სმ)
	ასანთებლის ნაწილის ნომერი (სქ. 885 სმ)
	ასანთებლის ნაწილის ნომერი (სქ. 890 სმ)
	ასანთებლის ნაწილის ნომერი (სქ. 895 სმ)
	ასანთებლის ნაწილის ნომერი (სქ. 900 სმ)
	ასანთებლის ნაწილის ნომერი (სქ. 905 სმ)
	ასანთებლის ნაწილის ნომერი (სქ. 910 სმ)
	ასანთებლის ნაწილის ნომერი (სქ. 915 სმ)
	ასანთებლის ნაწილის ნომერი (სქ. 920 სმ)
	ასანთებლის ნაწილის ნომერი (სქ. 925 სმ)
	ასანთებლის ნაწილის ნომერი (სქ. 930 სმ)
	ასანთებლის ნაწილის ნომერი (სქ. 935 სმ)
	ასანთებლის ნაწილის ნომერი (სქ. 940 სმ)
	ასანთებლის ნაწილის ნომერი (სქ. 945 სმ)
	ასანთებლის ნაწილის ნომერი (სქ. 950 სმ)
	ასანთებლის ნაწილის ნომერი (სქ. 955 სმ)
	ასანთებლის ნაწილის ნომერი (სქ. 960 სმ)
	ასანთებლის ნაწილის ნომერი (სქ. 965 სმ)
	ასანთებლის ნაწილის ნომერი (სქ. 970 სმ)
	ასანთებლის ნაწილის ნომერი (სქ. 975 სმ)
	ასანთებლის ნაწილის ნომერი (სქ. 980 სმ)
	ასანთებლის ნაწილის ნომერი (სქ. 985 სმ)
	ასანთებლის ნაწილის ნომერი (სქ. 990 სმ)
	ასანთებლის ნაწილის ნომერი (სქ. 995 სმ)
	ასანთებლის ნაწილის ნომერი (სქ. 1000 სმ)

ასანთებლის ნაწილის ნომერი

880 / 2.200	90

- ასფალტის ფენა
- ბეტონის ბარი

ფანჯრის ტიპი

სულ	18.6	მ².
1.40	1.40	100.1
1.40	1.40	101

- ალუმინის ჩარჩო
- ფანჯრის ფასადის პანელი
- ფანჯრის ფასადის პანელი (სქ. 2)
- ალუმინის ფანჯრის ფასადის პანელი (სქ. 3)
- ალუმინის ფანჯრის ფასადის პანელი (სქ. 4)
- ალუმინის ფანჯრის ფასადის პანელი (სქ. 5)
- ალუმინის ფანჯრის ფასადის პანელი (სქ. 6)
- ალუმინის ფანჯრის ფასადის პანელი (სქ. 7)
- ალუმინის ფანჯრის ფასადის პანელი (სქ. 8)
- ალუმინის ფანჯრის ფასადის პანელი (სქ. 9)
- ალუმინის ფანჯრის ფასადის პანელი (სქ. 10)
- ალუმინის ფანჯრის ფასადის პანელი (სქ. 11)
- ალუმინის ფანჯრის ფასადის პანელი (სქ. 12)
- ალუმინის ფანჯრის ფასადის პანელი (სქ. 13)
- ალუმინის ფანჯრის ფასადის პანელი (სქ. 14)
- ალუმინის ფანჯრის ფასადის პანელი (სქ. 15)
- ალუმინის ფანჯრის ფასადის პანელი (სქ. 16)
- ალუმინის ფანჯრის ფასადის პანელი (სქ. 17)
- ალუმინის ფანჯრის ფასადის პანელი (სქ. 18)
- ალუმინის ფანჯრის ფასადის პანელი (სქ. 19)
- ალუმინის ფანჯრის ფასადის პანელი (სქ. 20)
- ალუმინის ფანჯრის ფასადის პანელი (სქ. 21)
- ალუმინის ფანჯრის ფასადის პანელი (სქ. 22)
- ალუმინის ფანჯრის ფასადის პანელი (სქ. 23)
- ალუმინის ფანჯრის ფასადის პანელი (სქ. 24)
- ალუმინის ფანჯრის ფასადის პანელი (სქ. 25)
- ალუმინის ფანჯრის ფასადის პანელი (სქ. 26)
- ალუმინის ფანჯრის ფასადის პანელი (სქ. 27)
- ალუმინის ფანჯრის ფასადის პანელი (სქ. 28)
- ალუმინის ფანჯრის ფასადის პანელი (სქ. 29)
- ალუმინის ფანჯრის ფასადის პანელი (სქ. 30)
- ალუმინის ფანჯრის ფასადის პანელი (სქ. 31)
- ალუმინის ფანჯრის ფასადის პანელი (სქ. 32)
- ალუმინის ფანჯრის ფასადის პანელი (სქ. 33)
- ალუმინის ფანჯრის ფასადის პანელი (სქ. 34)
- ალუმინის ფანჯრის ფასადის პანელი (სქ. 35)
- ალუმინის ფანჯრის ფასადის პანელი (სქ. 36)
- ალუმინის ფანჯრის ფასადის პანელი (სქ. 37)
- ალუმინის ფანჯრის ფასადის პანელი (სქ. 38)
- ალუმინის ფანჯრის ფასადის პანელი (სქ. 39)
- ალუმინის ფანჯრის ფასადის პანელი (სქ. 40)
- ალუმინის ფანჯრის ფასადის პანელი (სქ. 41)
- ალუმინის ფანჯრის ფასადის პანელი (სქ. 42)
- ალუმინის ფანჯრის ფასადის პანელი (სქ. 43)
- ალუმინის ფანჯრის ფასადის პანელი (სქ. 44)
- ალუმინის ფანჯრის ფასადის პანელი (სქ. 45)
- ალუმინის ფანჯრის ფასადის პანელი (სქ. 46)
- ალუმინის ფანჯრის ფასადის პანელი (სქ. 47)
- ალუმინის ფანჯრის ფასადის პანელი (სქ. 48)
- ალუმინის ფანჯრის ფასადის პანელი (სქ. 49)
- ალუმინის ფანჯრის ფასადის პანელი (სქ. 50)
- ალუმინის ფანჯრის ფასადის პანელი (სქ. 51)
- ალუმინის ფანჯრის ფასადის პანელი (სქ. 52)
- ალუმინის ფანჯრის ფასადის პანელი (სქ. 53)
- ალუმინის ფანჯრის ფასადის პანელი (სქ. 54)
- ალუმინის ფანჯრის ფასადის პანელი (სქ. 55)
- ალუმინის ფანჯრის ფასადის პანელი (სქ. 56)
- ალუმინის ფანჯრის ფასადის პანელი (სქ. 57)
- ალუმინის ფანჯრის ფასადის პანელი (სქ. 58)
- ალუმინის ფანჯრის ფასადის პანელი (სქ. 59)
- ალუმინის ფანჯრის ფასადის პანელი (სქ. 60)
- ალუმინის ფანჯრის ფასადის პანელი (სქ. 61)
- ალუმინის ფანჯრის ფასადის პანელი (სქ. 62)
- ალუმინის ფანჯრის ფასადის პანელი (სქ. 63)
- ალუმინის ფანჯრის ფასადის პანელი (სქ. 64)
- ალუმინის ფანჯრის ფასადის პანელი (სქ. 65)
- ალუმინის ფანჯრის ფასადის პანელი (სქ. 66)
- ალუმინის ფანჯრის ფასადის პანელი (სქ. 67)
- ალუმინის ფანჯრის ფასადის პანელი (სქ. 68)
- ალუმინის ფანჯრის ფასადის პანელი (სქ. 69)
- ალუმინის ფანჯრის ფასადის პანელი (სქ. 70)
- ალუმინის ფანჯრის ფასადის პანელი (სქ. 71)
- ალუმინის ფანჯრის ფასადის პანელი (სქ. 72)
- ალუმინის ფანჯრის ფასადის პანელი (სქ. 73)
- ალუმინის ფანჯრის ფასადის პანელი (სქ. 74)
- ალუმინის ფანჯრის ფასადის პანელი (სქ. 75)
- ალუმინის ფანჯრის ფასადის პანელი (სქ. 76)
- ალუმინის ფანჯრის ფასადის პანელი (სქ. 77)
- ალუმინის ფანჯრის ფასადის პანელი (სქ. 78)
- ალუმინის ფანჯრის ფასადის პანელი (სქ. 79)
- ალუმინის ფანჯრის ფასადის პანელი (სქ. 80)
- ალუმინის ფანჯრის ფასადის პანელი (სქ. 81)
- ალუმინის ფანჯრის ფასადის პანელი (სქ. 82)
- ალუმინის ფანჯრის ფასადის პანელი (სქ. 83)
- ალუმინის ფანჯრის ფასადის პანელი (სქ. 84)
- ალუმინის ფანჯრის ფასადის პანელი (სქ. 85)
- ალუმინის ფანჯრის ფასადის პანელი (სქ. 86)
- ალუმინის ფანჯრის ფასადის პანელი (სქ. 87)
- ალუმინის ფანჯრის ფასადის პანელი (სქ. 88)
- ალუმინის ფანჯრის ფასადის პანელი (სქ. 89)
- ალუმინის ფანჯრის ფასადის პანელი (სქ. 90)
- ალუმინის ფანჯრის ფასადის პანელი (სქ. 91)
- ალუმინის ფანჯრის ფასადის პანელი (სქ. 92)
- ალუმინის ფანჯრის ფასადის პანელი (სქ. 93)
- ალუმინის ფანჯრის ფასადის პანელი (სქ. 94)
- ალუმინის ფანჯრის ფასადის პანელი (სქ. 95)
- ალუმინის ფანჯრის ფასადის პანელი (სქ. 96)
- ალუმინის ფანჯრის ფასადის პანელი (სქ. 97)
- ალუმინის ფანჯრის ფასადის პანელი (სქ. 98)
- ალუმინის ფანჯრის ფასადის პანელი (სქ. 99)
- ალუმინის ფანჯრის ფასადის პანელი (სქ. 100)

ნიშნების ექსპლიკაცია

	ბალასტირებული ბარკვეთილი (ისრის მიმართულებით ასფალტის ფენა 2 სმ-ის შემდეგ ბარკვეთილი ფილა 10 სმ-ის შემდეგ ბეტონის მომზადება 5 სმ-ის სისქით)
±0.000	ნიშნული ±0.000
	ასფალტის ფენა
	სველი წერტილის ფარდა
1	ასანთებლის ნაწილის ნომერი
	ბეტონის ბარი
1	ღერძების აღნიშვნა
	ასფალტის ფენა (სქ. 5 სმ)
	ასანთებლის ნაწილის ნომერი (სქ. 10 სმ)
	ასანთებლის ნაწილის ნომერი (სქ. 15 სმ)
	ასანთებლის ნაწილის ნომერი (სქ. 20 სმ)
	ასანთებლის ნაწილის ნომერი (სქ. 25 სმ)
	ასანთებლის ნაწილის ნომერი (სქ. 30 სმ)
	ასანთებლის ნაწილის ნომერი (სქ. 35 სმ)
	ასანთებლის ნაწილის ნომერი (სქ. 40 სმ)
	ასანთებლის ნაწილის ნომერი (სქ. 45 სმ)
	ასანთებლის ნაწილის ნომერი (სქ. 50 სმ)
	ასანთებლის ნაწილის ნომერი (სქ. 55 სმ)
	ასანთებლის ნაწილის ნომერი (სქ. 60 სმ)
	ასანთებლის ნაწილის ნომერი (სქ. 65 სმ)
	ასანთებლის ნაწილის ნომერი (სქ. 70 სმ)
	ასანთებლის ნაწილის ნომერი (სქ. 75 სმ)
	ასანთებლის ნაწილის ნომერი (სქ. 80 სმ)
	ასანთებლის ნაწილის ნომერი (სქ. 85 სმ)
	ასანთებლის ნაწილის ნომერი (სქ. 90 სმ)
	ასანთებლის ნაწილის ნომერი (სქ. 95 სმ)
	ასანთებლის ნაწილის ნომერი (სქ. 100 სმ)
	ასანთებლის ნაწილის ნომერი (სქ. 105 სმ)
	ასანთებლის ნაწილის ნომერი (სქ. 110 სმ)
	ასანთებლის ნაწილის ნომერი (სქ. 115 სმ)
	ასანთებლის ნაწილის ნომერი (სქ. 120 სმ)
	ასანთებლის ნაწილის ნომერი (სქ. 125 სმ)
	ასანთებლის ნაწილის ნომერი (სქ. 130 სმ)
	ასანთებლის ნაწილის ნომერი (სქ. 135 სმ)
	ასანთებლის ნაწილის ნომერი (სქ. 140 სმ)
	ასანთებლის ნაწილის ნომერი (სქ. 145 სმ)
	ასანთებლის ნაწილის ნომერი (სქ. 150 სმ)
	ასანთებლის ნაწილის ნომერი (სქ. 155 სმ)
	ასანთებლის ნაწილის ნომერი (სქ. 160 სმ)
	ასანთებლის ნაწილის ნომერი (სქ. 165 სმ)
	ასანთებლის ნაწილის ნომერი (სქ. 170 სმ)
	ასანთებლის ნაწილის ნომერი (სქ. 175 სმ)
	ასანთებლის ნაწილის ნომერი (სქ. 180 სმ)
	ასანთებლის ნაწილის ნომერი (სქ. 185 სმ)
	ასანთებლის ნაწილის ნომერი (სქ. 190 სმ)
	ასანთებლის ნაწილის ნომერი (სქ. 195 სმ)
	ასანთებლის ნაწილის ნომერი (სქ. 200 სმ)
	ასანთებლის ნაწილის ნომერი (სქ. 205 სმ)
	ასანთებლის ნაწილის ნომერი (სქ. 210 სმ)
	ასანთებლის ნაწილის ნომერი (სქ. 215 სმ)
	ასანთებლის ნაწილის ნომერი (სქ. 220 სმ)
	ასანთებლის ნაწილის ნომერი (სქ. 225 სმ)
	ასანთებლის ნაწილის ნომერი (სქ. 230 სმ)
	ასანთებლის ნაწილის ნომერი (სქ. 235 სმ)
	ასანთებლის ნაწილის ნომერი (სქ. 240 სმ)
	ასანთებლის ნაწილის ნომერი (სქ. 245 სმ)
	ასანთებლის ნაწილის ნომერი (სქ. 250 სმ)
	ასანთებლის ნაწილის ნომერი (სქ. 255 სმ)
	ასანთებლის ნაწილის ნომერი (სქ. 260 სმ)
	ასანთებლის ნაწილის ნომერი (სქ. 265 სმ)
	ასანთებლის ნაწილის ნომერი (სქ. 270 სმ)
	ასანთებლის ნაწილის ნომერი (სქ. 275 სმ)
	ასანთებლის ნაწილის ნომერი (სქ. 280 სმ)
	ასანთებლის ნაწილის ნომერი (სქ. 285 სმ)
	ასანთებლის ნაწილის ნომერი (სქ. 290 სმ)
	ასანთებლის ნაწილის ნომერი (სქ. 295 სმ)
	ასანთებლის ნაწილის ნომერი (სქ. 300 სმ)
	ასანთებლის ნაწილის ნომერი (სქ. 305 სმ)
	ასანთებლის ნაწილის ნომერი (სქ. 310 სმ)
	ასანთებლის ნაწილის ნომერი (სქ. 315 სმ)
	ასანთებლის ნაწილის ნომერი (სქ. 320 სმ)
	ასანთებლის ნაწილის ნომერი (სქ. 325 სმ)
	ასანთებლის ნაწილის ნომერი (სქ. 330 სმ)
	ასანთებლის ნაწილის ნომერი (სქ. 335 სმ)
	ასანთებლის ნაწილის ნომერი (სქ. 340 სმ)
	ასანთებლის ნაწილის ნომერი (სქ. 345 სმ)
	ასანთებლის ნაწილის ნომერი (სქ. 350 სმ)
	ასანთებლის ნაწილის ნომერი (სქ. 355 სმ)
	ასანთებლის ნაწილის ნომერი (სქ. 360 სმ)
	ასანთებლის ნაწილის ნომერი (სქ. 365 სმ)
	ასანთებლის ნაწილის ნომერი (სქ. 370 სმ)
	ასანთებლის ნაწილის ნომერი (სქ. 375 სმ)
	ასანთებლის ნაწილის ნომერი (სქ. 380 სმ)
	ასანთებლის ნაწილის ნომერი (სქ. 385 სმ)
	ასანთებლის ნაწილის ნომერი (სქ. 390 სმ)
	ასანთებლის ნაწილის ნომერი (სქ. 395 სმ)
	ასანთებლის ნაწილის ნომერი (სქ. 400 სმ)
	ასანთებლის ნაწილის ნომერი (სქ. 405 სმ)
	ასანთებლის ნაწილის ნომერი (სქ. 410 სმ)
	ასანთებლის ნაწილის ნომერი (სქ. 415 სმ)
	ასანთებლის ნაწილის ნომერი (სქ. 420 სმ)
	ასანთებლის ნაწილის ნომერი (სქ. 425 სმ)
	ასანთებლის ნაწილის ნომერი (სქ. 430 სმ)
	ასანთებლის ნაწილის ნომერი (სქ. 435 სმ)
	ასანთებლის ნაწილის ნომერი (სქ. 440 სმ)
	ასანთებლის ნაწილის ნომერი (სქ. 445 სმ)
	ასანთებლის ნაწილის ნომერი (სქ. 450 სმ)
	ასანთებლის ნაწილის ნომერი (სქ. 455 სმ)
	ასანთებლის ნაწილის ნომერი (სქ. 460 სმ)
	ასანთებლის ნაწილის ნომერი (სქ. 465 სმ)
	ასანთებლის ნაწილის ნომერი (სქ. 470 სმ)
	ასანთებლის ნაწილის ნომერი (სქ. 475 სმ)
	ასანთებლის ნაწილის ნომერი (სქ. 480 სმ)
	ასანთებლის ნაწილის ნომერი (სქ. 485 სმ)
	ასანთებლის ნაწილის ნომერი (სქ. 490 სმ)
	ასანთებლის ნაწილის ნომერი (სქ. 495 სმ)
	ასანთებლის ნაწილის ნომერი (სქ. 500 სმ)
	ასანთებლის ნაწილის ნომერი (სქ. 505 სმ)
	ასანთებლის ნაწილის ნომერი (სქ. 510 სმ)
	ასანთებლის ნაწილის ნომერი (სქ. 515 სმ)
	ასანთებლის ნაწილის ნომერი (სქ. 520 სმ)
	ასანთებლის ნაწილის ნომერი (სქ. 525 სმ)
	ასანთებლის ნაწილის ნომერი (სქ. 530 სმ)
	ასანთებლის ნაწილის ნომერი (სქ. 535 სმ)
	ასანთებლის ნაწილის ნომერი (სქ. 540 სმ)
	ასანთებლის ნაწილის ნომერი (სქ. 545 სმ)
	ასანთებლის ნაწილის ნომერი (სქ. 550 სმ)
	ასანთებლის ნაწილის ნომერი (სქ. 555 სმ)
	ასანთებლის ნაწილის ნომერი (სქ. 560 სმ)
	ასანთებლის ნაწილის ნომერი (სქ. 565 სმ)
	ასანთებლის ნაწილის ნომერი (სქ. 570 სმ)
	ასანთებლის ნაწილის ნომერი (სქ. 575 სმ)
	ასანთებლის ნაწილის ნომერი (სქ. 580 სმ)
	ასანთებლის ნაწილის ნომერი (სქ. 585 სმ)
	ასანთებლის ნაწილის ნომერი (სქ. 590 სმ)
	ასანთებლის ნაწილის ნომერი (სქ. 595 სმ)
	ასანთებლის ნაწილის ნომერი (სქ. 600 სმ)
	ასანთებლის ნაწილის ნომერი (სქ. 605 სმ)
	ასანთებლის ნაწილის ნომერი (სქ. 610 სმ)
	ასანთებლის ნაწილის ნომერი (სქ. 615 სმ)
	ასანთებლის ნაწილის ნომერი (სქ. 620 სმ)
	ასანთებლის ნაწილის ნომერი (სქ. 625 სმ)
	ასანთებლის ნაწილის ნომერი (სქ. 630 სმ)
	ასანთებლის ნაწილის ნომერი (სქ. 635 სმ)
	ასანთებლის ნაწილის ნომერი (სქ. 640 სმ)
	ასანთებლის ნაწილის ნომერი (სქ. 645 სმ)
	ასანთებლის ნაწილის ნომერი (სქ. 650 სმ)
	ასანთებლის ნაწილის ნომერი (სქ. 655 სმ)
	ასანთებლის ნაწილის ნომერი (სქ. 660 სმ)
	ასანთებლის ნაწილის ნომერი (სქ. 665 სმ)
	ასანთებლის ნაწილის ნომერი (სქ. 670 სმ)
	ასანთებლის ნაწილის ნომერი (სქ. 675 სმ)
	ასანთებლის ნაწილის ნომერი (სქ. 680 სმ)
	ასანთებლის ნაწილის ნომერი (სქ. 685 სმ)
	ასანთებლის ნაწილის ნომერი (სქ. 690 სმ)
	ასანთებლის ნაწილის ნომერი (სქ. 695 სმ)
	ასანთებლის ნაწილის ნომერი (სქ. 700 სმ)
	ასანთებლის ნაწილის ნომერი (

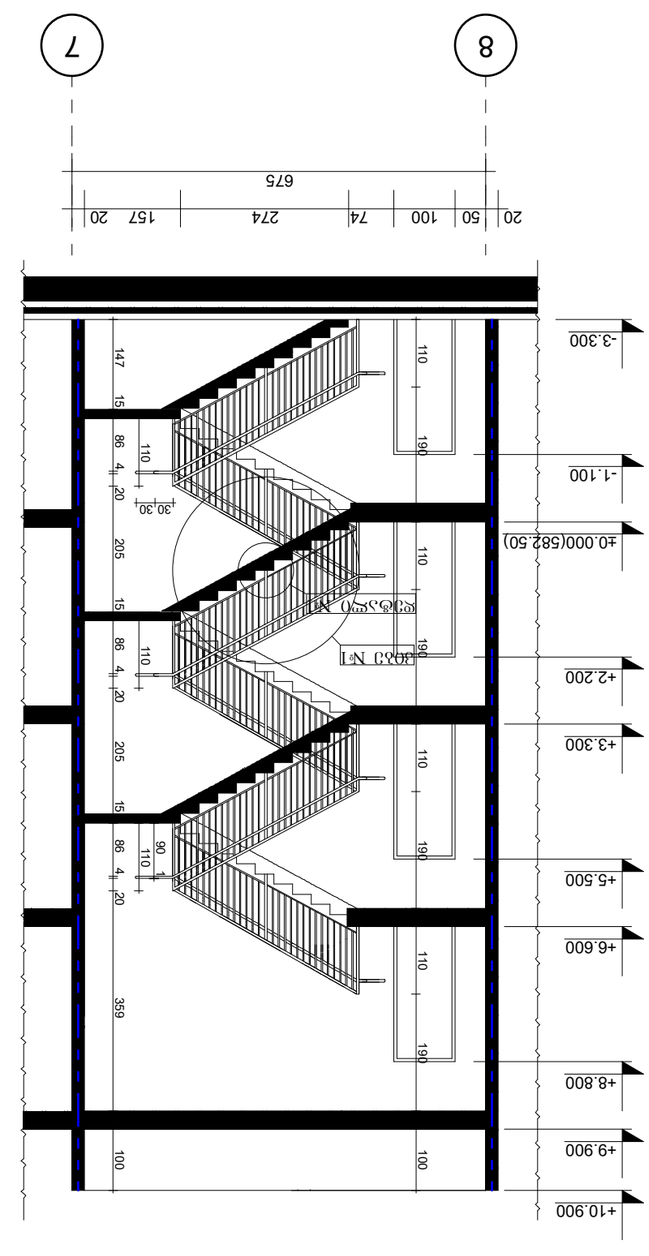

ჯამური 2-2 მ. 1:100

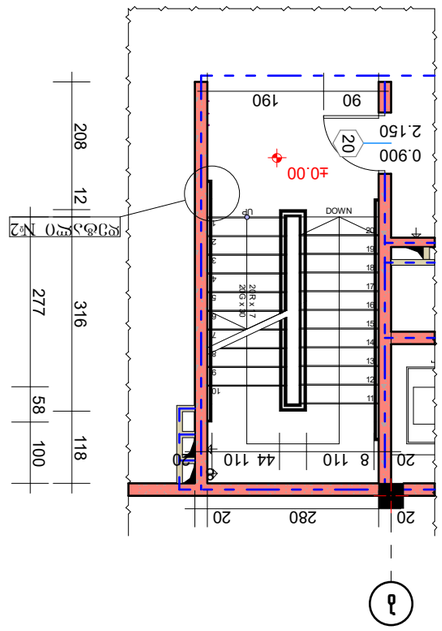

კიბე №1 მ.1:100

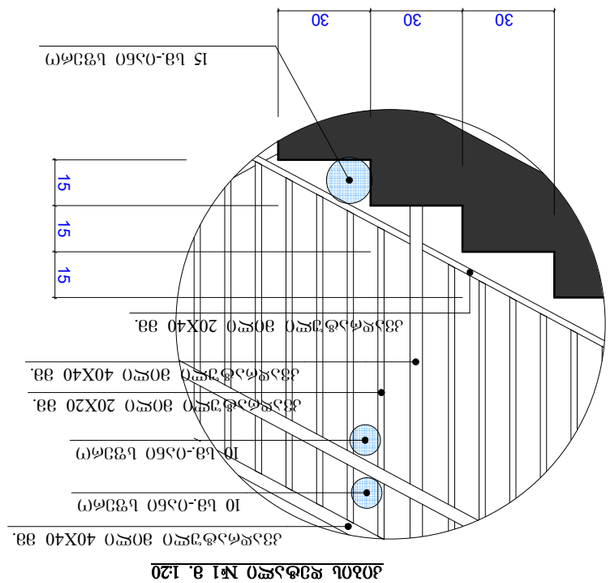

კიბის ფეხაცქმის №1 მ. 1:20

კიბის ფეხაცქმის №3 მ. 1:20

1 ტიპის მეტალის მოაჯირის დეტალი

ბეტონის ბეჭედი	
ქვაბეტონის საფეხური	
ლითონის მოაჯირი	
ლითონის ჩარჩო	
ლითონის ფურცელი	
ლითონის ბადე	
ლითონის ფურცელი	
ლითონის ბადე	
ლითონის ფურცელი	
ლითონის ბადე