განმარტებითი ბარათი

საპროექტო ტერიტორია მოიცავს ქ.თბილისში დავით აღმაშენებლის გამზ**№83**, ქუჩა კოტე მარჯანიშვილის №23/ საკადასტრო კოდით 01.16.05.003.020.01.537 ფასადის გარკვეულ მონაკვეთს, აღნიშნულ შენობას აქვს მინიჭებული ძეგლის სტატუსი, ჩვენს მიერ ჩასატარებელი სარეკონსტრუქციო სამუშაოები მოიცავს კონდიციონერის აბრეგატების განთავსებას.

აბრეგატები შეიფუთება ცხაურით.

არქიტექტორი რამაზ საური

2019 წ.

ფასადის ფრაგმენტი

(არსებული სიტუაციის მიხედვით)

წინხედი

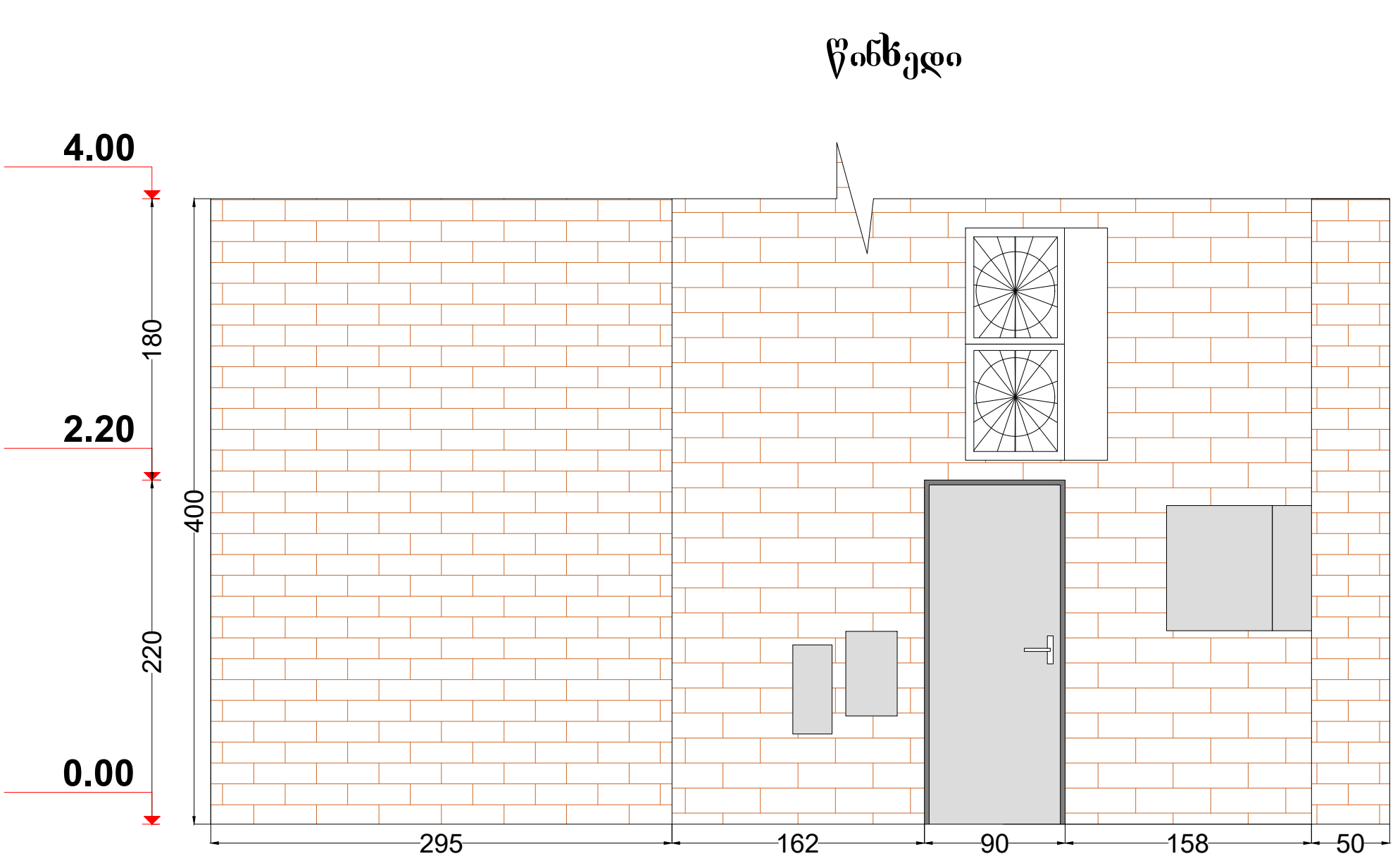

ფასადის ფრაგმენტი

(ფასადზე ჩასატარებელი სამუშაოები)

წინხედი

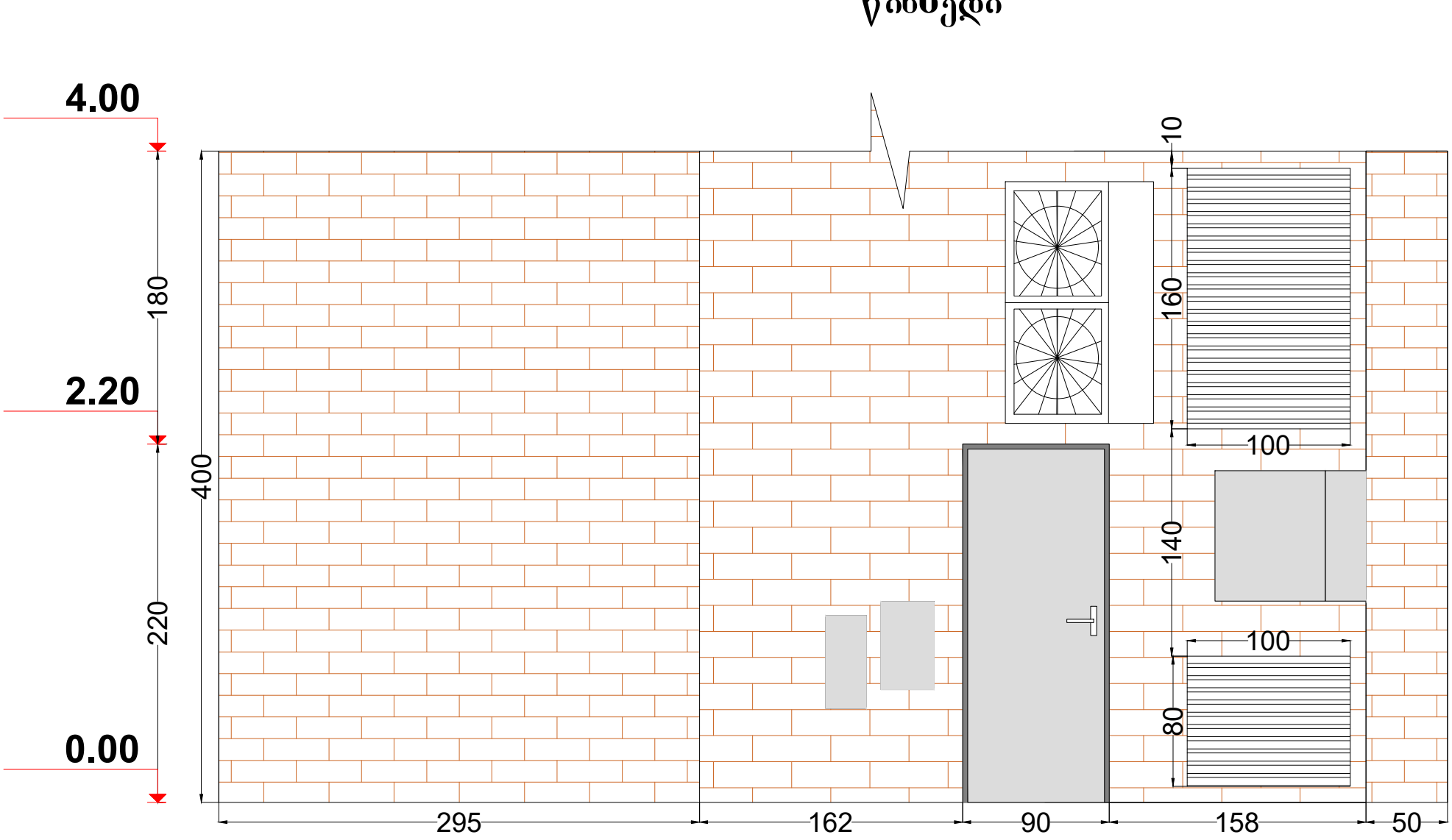

არსებული ჭრილი

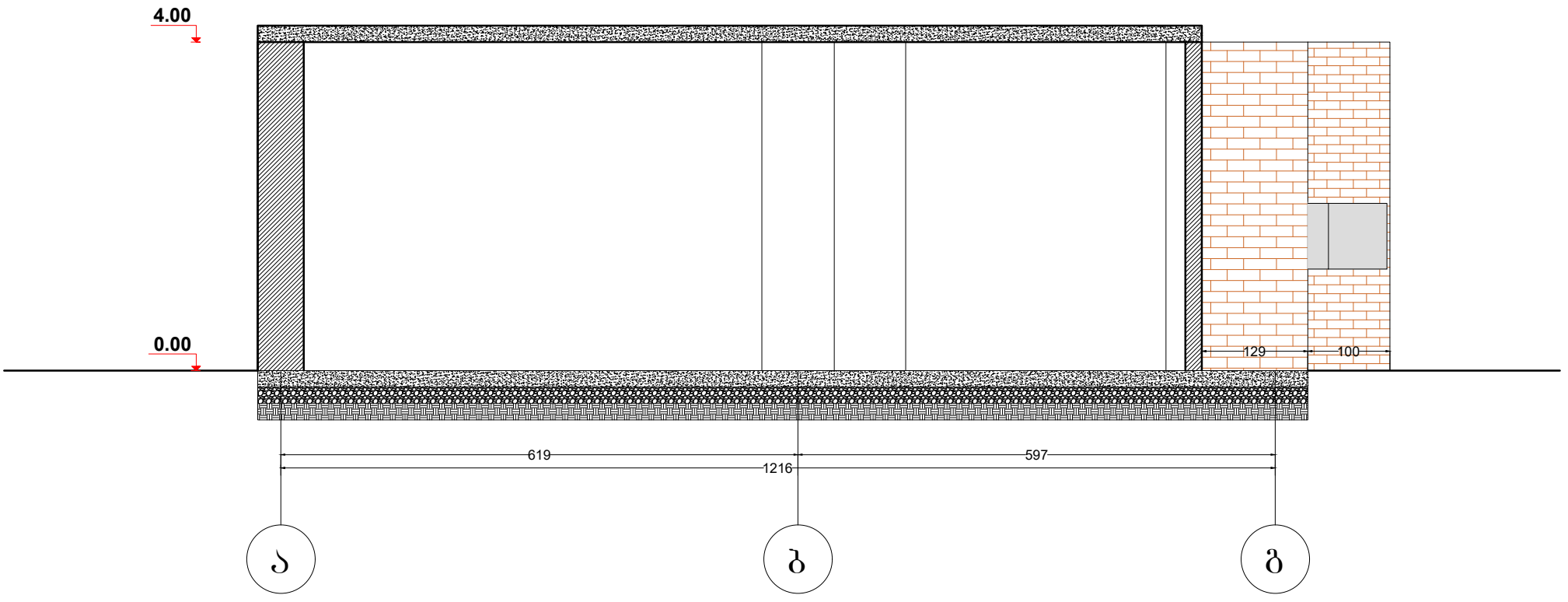

საპროექტო ჭრილი

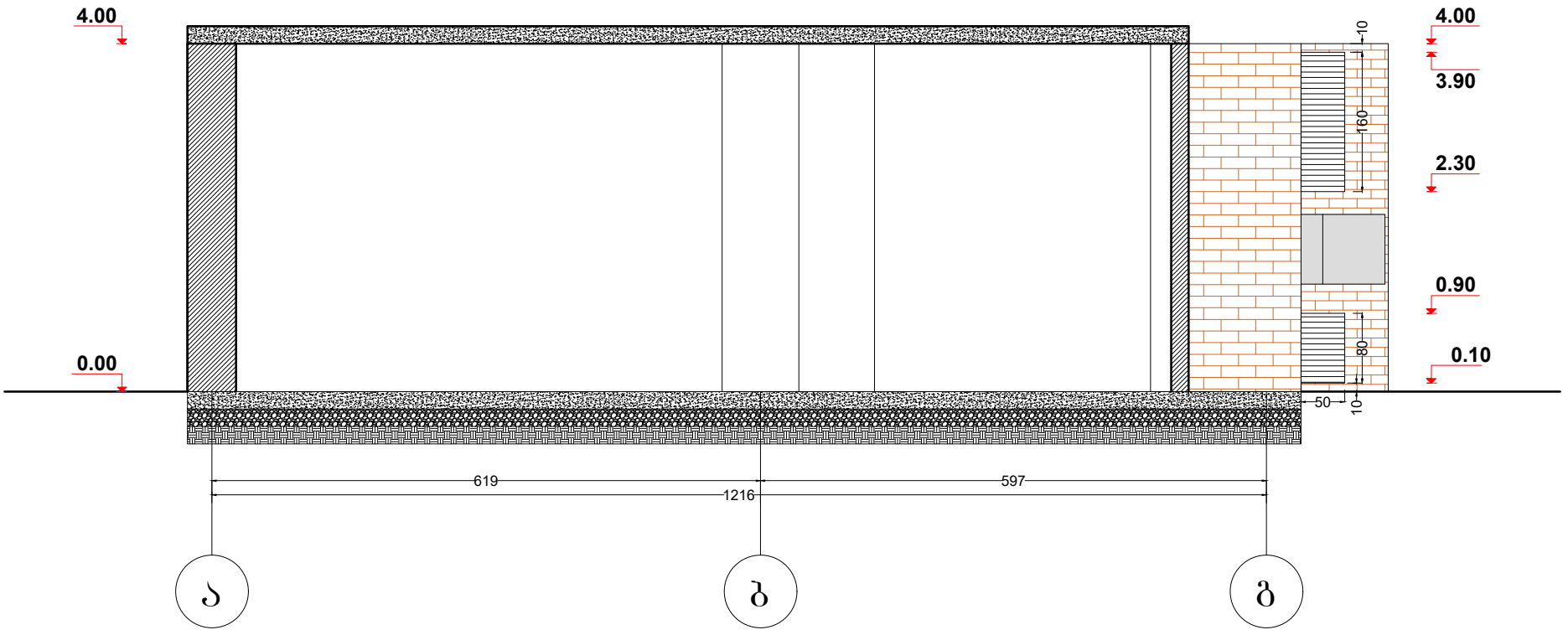

არსებული გეგმა

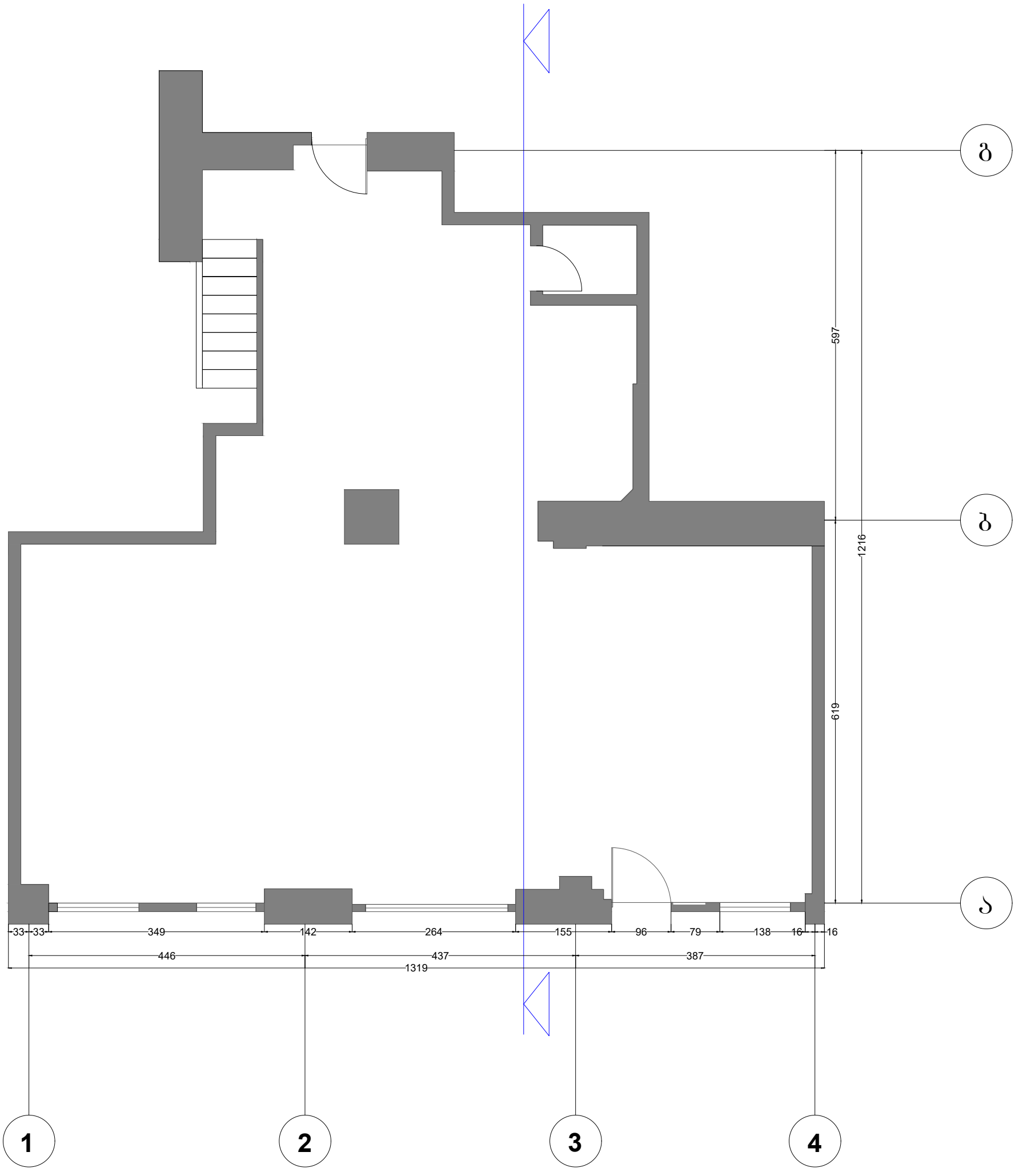

საპროექტო გეგმა

