საქართველო
სანოტარო აქტი

ორიათას თვრამეტი წლის პირველ ოქტომბერს, მე, ნუნუ კალანდარიშვილს, საქართველოს ნოტარიუსს, ჩემს სანოტარო ბიუროში, რომელიც მდებარეობს მისამართზე: ქ. თბილისი, ვაჟა-ფშაველას გამზ. №70ბ (I სართული), მომმართა **ივანე ჯიჯიეიშვილმა,** რომელმაც გამოთქვა თანხმობის ტექსტის შედგენის და მისი ნოტარიულად დამოწმების სურვილი. მე შევამოწმე მისი პირადობა მის მიერ წარმოდგენილი პირადობის დამადასტურებელი დოკუმენტით და დავრწმუნდი, რომ მე ნამდვილად **ივანე ჯიჯიეიშვილმა** (დაბ: 16.06.1984წ. თბილისში, რეგისტრირებული მის: თბილისი, ვაჟა-ფშაველას გამზირის II კვარტალი, კორპუსი 1, ბინა 100, პ/ნ 01009016073) მომმართა. მე ასევე შევამოწმე მისი ქმედუნარიანობა და უფლებამოსილება და ვადასტურებ, რომ მის ქმედუნარიანობაში ეჭვის შეტანის საფუძველი არ მაქვს. შემდეგ შევადგინე თანხმობის ტექსტი, რომელიც წავუკითხე **ივანე ჯიჯიეიშვილს.** მან განაცხადა, რომ თანხმობის ტექსტი სრულად შეესაბამება მის ნებასა და სურვილს და ჩემი თანდასწრებით პირადად მოაწერა ხელი თანხმობის ქვემოაღნიშნულ ტექსტს:

თ ა ნ ხ მ ო ბ ა

მე, ივანე ჯიჯიეიშვილი, ვაცხადებ თანხმობას, ჩემს მიერ შესრულებულ პროექტზე (მდებარე მის. ქალაქი თბილისი, გორგასლის №6, ს/კ 01.18.05.001.006) გადავცე საავტორო უფლება **შალვა ომანაძემ** (პ/ნ 01025017170) და არ მექნება პრეტენზია მან შეცვალოს პროექტი მისი სურვილის მიხედვით. აღნიშნულს ვადასტურებ ჩემი ხელმოწერით.

გადახდილია სანოტარო მომსახურების საზღაური 4.00 ლარი (ორ ეგზემპლარზე შესრულებული ორი ხელმოწერისათვის), თანახმად საქართველოს მთავრობის 2011 წლის 29 დეკემბრის №507 დადგენილების 31–ე მუხლის შესაბამისად 2.00 ლარი საქართველოს მთავრობის 2011 წლის 29 დეკემბრის №507 დადგენილების 39–ე მუხლის შესაბამისად. სულ გადახდილია 6.00 ლარი.

ხელმოწერა: _____

ნოტარიუსი: _____ ნუნუ კალანდარიშვილი

საქართველო. ნოტარიუსი ნუნუ კალანდარიშვილი. GEORGIA. NOTARY NUNU KALANDARISHVILI. ГРУЗИЯ. НОТАРИУС НУНУ КАЛАНДАРИШВИЛИ 01024062366

სანოტარო მოქმედების რეგისტრაციის ნომერი	N181210631
სანოტარო მოქმედების რეგისტრაციის თარიღი	01.10.2018 წ
სანოტარო მოქმედების დასახელება	ხელმოწერის ნამდვილობის დამოწმება
ნოტარიუსი	ნუნუ კალანდარიშვილი
სანოტარო ბიუროს მისამართი	ქ. თბილისი, ვაჟა–ფშაველას გამზირი N70–ბ (I სართული)
სანოტარო ბიუროს ტელეფონი	
სანოტარო მოქმედების ინდივიდუალური ნომერი	85867126823718

სანოტარო მოქმედებისა და სანოტარო აქტის შესახებ ინფორმაციის (მისი შექმნის, შეცვლის და/ან გაუქმების შესახებ) მიღება–გადამოწმება შეგიძლიათ საქართველოს ნოტარიუსთა პალატის ვებ–გვერდზე: www.notary.ge ასევე შეგიძლიათ დარეკოთ ტელეფონზე: +995(32) 2 66 19 18

ვამტკიცებ

შპს შენობა ნეგებობათა კვლევისა და ექსპერტიზის

სამეცნიერო ცენტრის დირექტორი ----------დ. ტაბატაძე

„26" „----------" 2018 წ.



ქ.თბილისში. გორგასლის ქ. N6-ში მდებარე შენობის გამოკვლევა.

თბილისი 2018 წ

ქ. თბილისში, გორგასლის ქ. N6-ში მდებარე შენობის გამოკვლევის შედეგები.

გამოკვლევა ჩატარდა შპს „შენობა ნაგებობებს კვლევისა ა ექსპერტიზის სამეცნიერო ცენტრსა“ და შპს „101 გრუპ“-ს შორის გაფორმებული ხელშეკრულების თანახმად,რომელიც ითვალისწინებს გორგასლის ქ. N6-ში მდებარე შენობის გამოკვლევას მისი ბეტონის ხარისხისა და არმირების დადგენის მიზნით.

ბეტონის ხარისხის შემოწმება ჩატარებული იქნა ნორმატიული დოკუმენტის: EN 12504-2: 2009 (ბეტონის გამოცდა კონსტრუქციებში. ნაწილი -2. არამრღვევი გამოცდა) მოთხოვნების შესაბამისად. შემოწმებული იქნა ბეტონის ხარისხი გამზომი ხელსაწყოს: ციფრული-„ Silver Schmidt“-ის (შმიდტის სანიმუშო ჩაქუჩი) გამოყენებით.,რომლის ბეტონის სიმტკიცის საანგარიშო ფორმულა ზედაპირისადმი 90º-იანი კუთხით მოქმედებისას:

R=KP

სადაც P არის შმიდტის ჩაქუჩის მიერ ნაჩვენები ციფრული ანათვლის სიდიდე,ხოლო K=0,75, ხელსაწყოს ჩვენების შესაბამისი გამოცდების საფუძველზე დადგენილი კოეფიციენტი.ბეტონის ხარისხი შემოწმებული იქნა შემთხვევითი შერჩევის მეთოდით სვეტებში, რიგელში, საძირკვლის ფილაში და საძირკვლის კოჭში. რისთვისაც გამოსაკვლევი კონსტრუქციის ელემენტები გაწმენდილი იქნა გაჯის ნალესებისაგან, ხოლო საძირკვლის ფილა და საძირკვლის კოჭი გაწმენდილი იქნა ჩაყრილი ბალასტისაგან და ჩაქუჩის ციფრული ანათვლების საფუძველზე მოცემული ფორმულის საშუალებით გამოთვლილ იქნა ბეტონის სიმტკიცის მნიშვნელობები.მიღებული შედეგები მოყვანილია ცხრილში1,

შენობა გორგასლის ქ. N 6-ში

რკინაბეტონის ელემენტების ბეტონის ხარისხის გამოკვლევის შედეგები

ელემენტის N	ელემენტის დასახელება	სკლერომეტრის ჩვენება მპა	ბეტონის სიმტკიცე, R,მპა	ბეტონის მარკა M	ბეტონის კლასი B
რკინაბეტონის კონსტრუქციები -3,10 ნიშნულზე					
1	ფილა 6-7, გ-დ	38,0	28,5	250	20
2	ფილა 6-7, ბ-გ	30,5	22,9	250	20
3	ფილა 5-6, გ-დ	39,1	29,3	300	22,5
4	ფილა 5-6, ბ-გ	36,3	27,2	300	22,5
5	რიგელი ბ, 2-3	30,0	22,5	250	20
6	რიგელი დ, 1-2	38,2	28,7	300	22,5
7	სვეტი დ, 1-2	34,0	25,5	250	20
8	სვეტი 2, დ	38, 6	30,0	300	22,5
რკინაბეტონის კონსტრუქციები 0,00 ნიშნულზე					
9	რიგელი 6, ბ-გ	43,2	32,4	300	22,5

10	სვეტი ე, 1	42,5	31,9	300	22,5
11	სვეტი დ, 2	43,2	32,4	300	22,5
12	სვეტი 3, ბ, გ/	46,1	34,6	350	25
13	სვეტი 6, გ/,დ	42,3	31,7	300	22,5
ქ4	სვეტი გ, 6	43,0	32,3	300	22,5
15	სვეტი ბ, 6	42,1	31,6	300	22,5
რკინაბეტონის კონსტრუქციები 3,90 ნიშნულზე					
16	რიგელი გ, 1-2	42,2	31,7	300	22,5
17	რიგელი 5, ბ-გ	36,0	27,0	250	20
18	სვეტი გ/,2	37,3	28,0	300	22,5
19	სვეტი დ, 2	36,10	27,1	250	20
20	სვეტი ე, 2	40,5	30,4	300	22,5
21	სვეტი ბ, 5	32,3	24,2	250	20
22	სვეტი გ,5	28,9	21,7	200	15
23	სვეტი გ, 6	22,8	17,1	200	15
24	სვეტი ბ, 6	32,5	24,4	250	20
რკინაბეტონის კონსტრუქციები 7,30 ნიშნულზე					
25	რიგელი გ, 2-3	34,4	25,8	250	20
26	რიგელი გ, 4-5	40,2	30,2	300	22,5
27	სვეტი ე, 2	34.1	25,6	250	20
28	სვეტი დ, 2	34,5	25,9	250	20
29	სვეტი გ, 5	36,5	27,4	250	20
30	სვეტი ბ, 6	34,4	25,8	250	20
31	სვეტი ა, 6	38,2	28,7	300	22,5
რკინაბეტონის კონსტრუქციები 10,70 ნიშნულზე					
32	რიგელი 2, გ-დ	38,0	28,5	300	22,5
33	რიგელი გ, 2-3	36,1	27,1	250	20
34	რიგელი 5, გ-დ	32,0	24,0	250	20
35	სვეტი ე, 2	36,5	27,4	250	20
36	სვეტი გ, 2	32,0	24,0	250	20
37	სვეტი ბ, 5	36,2	27,2	250	20
38	სვეტი გ, 5	38,3	28,7	300	22,5
39	სვეტი ა,6	36,5	27,4	250	20

როგორც ცხრილიდან ჩანს ბეტონის ხარისხი მერყეობს B15-დან B22,5-ის ჩათვლით.

რაც შეეხება კონსტრუქციის არმირებას, არმატურის მოსაძებნად გამოყენებული იყო წელსაწყო " barkateR-რომელიც იძლეოდა საშუალებას დაგვედგინა არმატურის განლაგება, დიამეტრი და ბეტონის დამცავი შრე კონსტრუქციაში.ამასთან ხელსაწყოს ჩვენების დაზუსტების მიზნით გახსნილი იქნა და შემოწმებული იქნა არმირება ფილის,საძირკვლის კოჭის, სვეტებისა და რიგელების.

ნიშნული -3,10. როგორც აღმოჩნდა, საძირკვლის ფილა არმირებულია ორმაგი არმირებით. ф18 დიამეტრის არმატურით, ბიჯი 25სმx27 სმ.არმირებას შორის მანძილი 25სმ. ფილის სისქეა 40 სმ.საძირკვლის კოჭი კედელთან ბ,5-6 არმირებულია გვერდიდან 2 ф 18 არმატურით. რომელსაც ემჩნევა კოროზიის ნიშნები (საკიდები კოროზირებულია).ხოლო საძირკვლის კოჭი ზედა მხარეს არმირებულია 4ф 18 არმატურით. სვეტები სარდაფში ბ-6 და გ-6 და გ-3 არმირებულია 4ф 22 და 4ф 18 არმატურით. საკიდები ф8. მანძილი ფილის ზედაპირიდან იატაკის ზედაპირამდე 50სმ. ბალასტი 35სმ.

რიგელი ბ, 5-6 არმირებულია 4ф 22 არმატურით ძირში.



სურ.1. საძირკვლის ფილა

საძირკვლის კოჭსა და ფილას შორის კავშირის დასადგენად, გაჭრილი იქნა საძირკვლის კოჭის გვერდი. საძირკვლის კოჭის საკიდი შეკავშირებულია საძირკვლის ქვედა არმირებასთან, საკიდის დიამეტრია 8მმ. როგრც საკიდს ისე არმატურას ემჩნევა კოროზიის ნიშნები, ამასთან საკიდი ზედა ნაწილში უფრო კოროზირებულია, საძირკვლის კოჭსა და საძირკვლის ფილას შორის კავშირი უზრუნველყოფილია საკიდების საშუალებით. საძირკვლის კოჭის სიგანეა 50სმ.ბალასტის სისქე 40სმ.

ზოგადად საძირკვლის ფილის სისქე შემოწმებული იქნა გეორადარით, რომელიც გადატარებული იქნა სარდაფის იატაკის ზედაპირიდან.დაფიქსირებული იქნა მთლიანი მანძილი იატაკის ზედაპირიდან საძირკვლის ფილის ძირამდე 85-90სმ. აქედან ფილის სისქე დაფიქსირდა 35-40სმ მთელ სარდაფის ფართობზე.



სურ,2. საძირკვლის კოჭის არმირება





სურ.3 საძირკვლის კოჭის და ფილის არმირება

ნიშნული 0.00. სვეტი გ-5 არმირებულია 4ф 22 და 4ф 18არმატურით.სვეტი ბ-5 არმირებულ;ია 4ф 22 და 4ф 18არმატურით. რიგელი ბ,5-6 არმირებულია ქვემოდან 4ф 22 არმატურით.

სვეტი ე-1 არმირებულია 4ф 22 და 4ф 18. სვეტი დ-3 არმირებულია 4ф 22 და 4ф 18 არმატურით.რიგელი ბ,2-3 არმირებულია 4ф 22 არმატურით ძირში.



სურ.4, სვეტის არმირება ნიშნულზე -3,9-+3,90

ნიშნული +3.90 სვეტი გ-4 შეწყვილებული არმატურა ф 22 და ф 18. სვეტი გ-5 და გ-6 არმირებულია 4ф 22 და 4ф 18 არმატურით.რიგელი დ,1-2 არმირებულია 4ф 22 არმატურით ძირში. რიგელი ბ,5-6 არმირებულია 4ф 22 არმატურით ძირში.

სვეტი ბ-5-ს აქვს ვერტიკალური ბზარი არმირების გასწვრივ.

სვეტს გ-6 აქვს განშრევება დამცავი სრის ზონასი.



სურ.5 სვეტის არმირება 0.00 ნიშნულზე

ნიშნული 7.30. სვეტი გ-5, გ-6 ორივე არმირებულია 4ф 20 არმატურით. სვეტი ბ-6 არმირებულია **4**ф 20 არმატურით. სვეტი ბ-5 -არმირებულია **4**ф 20 არმატურით .

სვეტი ელ2. დ-2, გ-2 არმირებულია **4**ф 20 არმატურით.

რიგელები გ,2-3, გ,4-5 არმირებულია 4ф 22 არმატურით.

რიგელები მოწყობილია გრძივი და განივი მიმართულებით,გრძივი მიმართულებით რიგელის კვეთია 50სმx40სმ, ხოლო განივი მიმართულებით 25სმ x40სმ-ზე. გრძივი მიმართულების რიგელებზე მოწყობილია გადახურვა ე.წ სიმკარებით, რომლის ბეტონის მარკაა M350-M400 რიგელის სიმაღლე აღებულია ფილის ზედაპირიდან.



სურ.6 . გრძივი და განივი რიგელები





სურ. & რიგელების არმირება.

ნიშნული 10.70. სვეტი ბ-5,გ-5, ა-6 არმირებულია **4**ф 20 არმატურით.სვეტი ე-2,გ-2 არმირებულია 4ф 20 არმატურით. რიგელი დ,2-3, 5, დ-ბ რიგელი არმირებულია 4ф 22 არმატურით ძირში.

შემსრულებელი

ლ. ოკუჯავა

ექსპერტი სამშენებლო პროდუქციისა და საშენი მასალებისშესაბამისობის შეფასების სფეროში

სერტიფიკატი GE-009-10

არსებული შენობა ნაგებობის გეგმა -3.10 ნიშნულზე

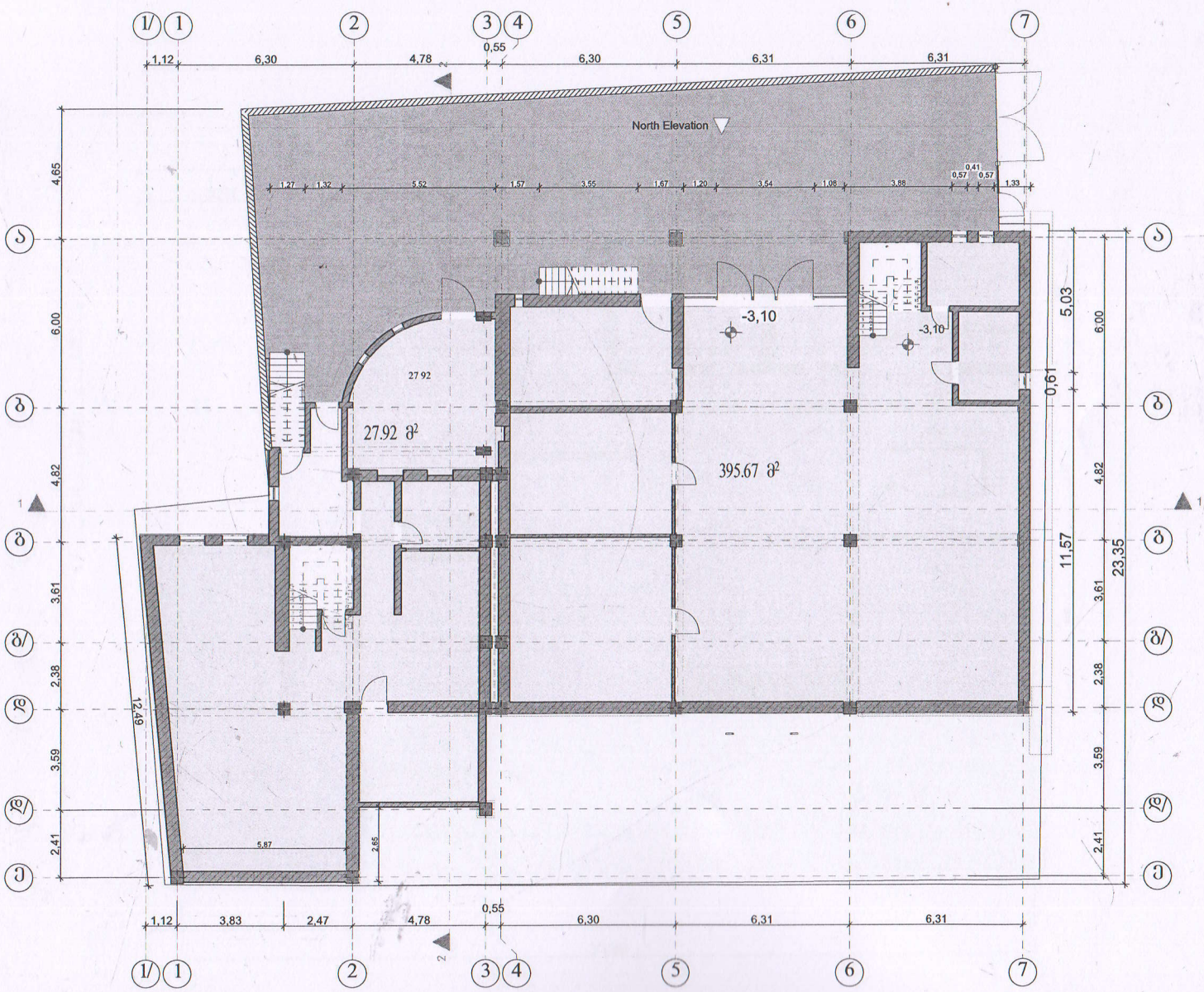

დამკვეთი:	შ.პ.ს. " 101 ბრუკი"		შ.პ.ს. დ.ბრუკი	დირექტორი	ი.ჯიჯიეიშვილი	გეგმა -3.10 ნიშნულზე 25.08.2017
მისამართი	ქ. თბილისი, ქუჩა ბოროგასალი № 6		ს/კ 599 748 760	შემსრულა	ი.ჯიჯიეიშვილი	A- 3 მ. 1:100

არსებული შენობა ნაგებობის გეგმა 0.00 ნიშნულზე

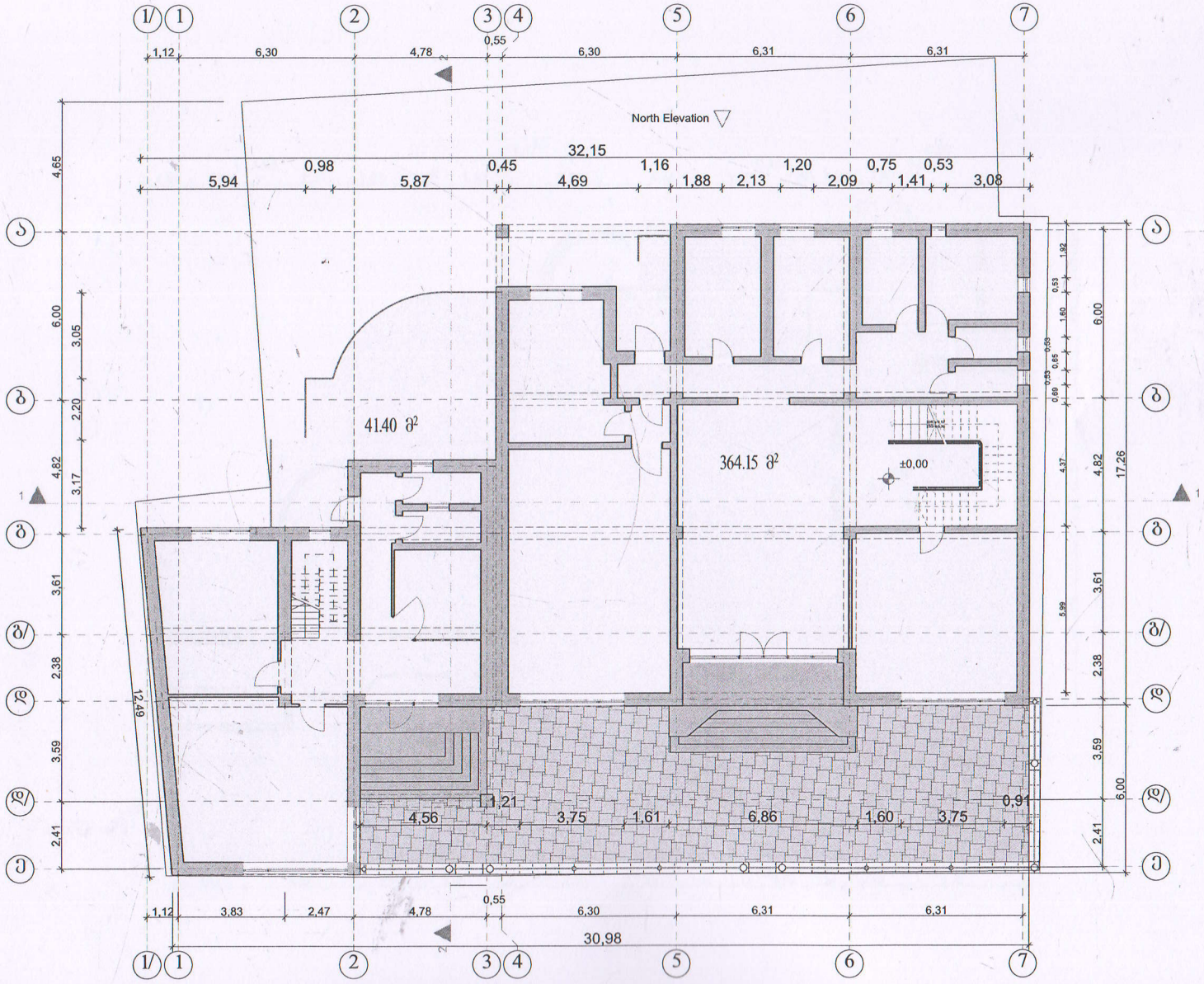

დამკვეთი:	შ.პ.ს. " 101 ბრუჯი"		შ.პ.ს. დ.ბრუჯი	დირექტორი ე. ჯიჯეიშვილი	გეგმა 0.00 ნიშნულზე	25.08.2017
მისამართი	ქ. თბილისი, ძუძა ბორბალო № 6		ტ 599 748 760	შესრულა ე. ჯიჯეიშვილი	A- 3	მ. 1:100

არსებული შენობა ნაგებობის გეგმა 3.90 ნიშნულზე

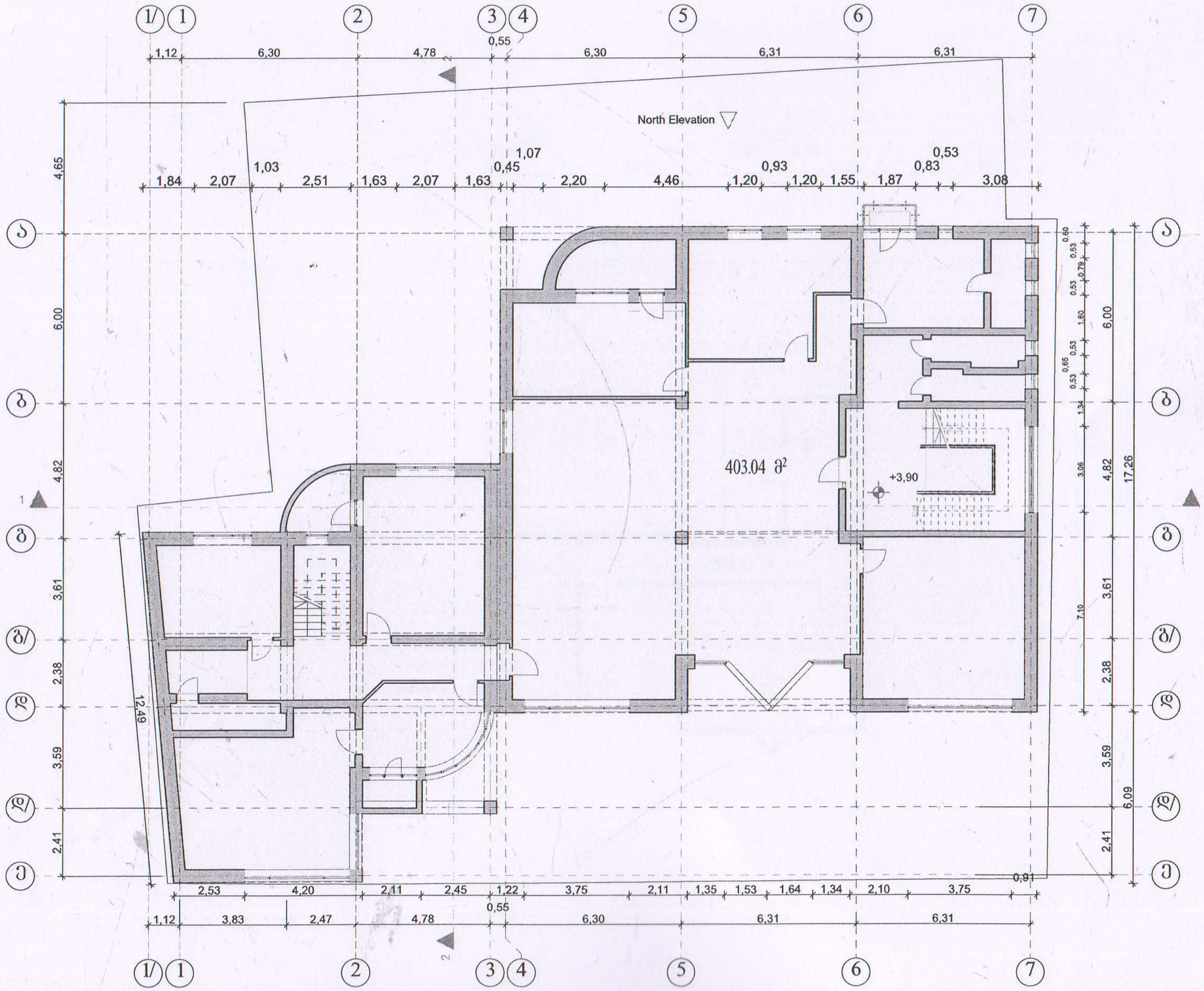

დამკვეთი:	შ.პ.ს. " 101 გრუპი"		შ.პ.ს. დ.გრუპი	დირექტორი	ი ჯიჯიეიშვილი	გეგმა 3.90 ნიშნულზე	25.08.2017
მისამართი	ქ. თბილისი, ქუჩა გორგასალი № 6		☏ 599 748 760	შეასრულა	ი .ჯიჯიეიშვილი	A- 3	მ. 1:100

არსებული შენობა ნაგებობის გეგმა 7.30 ნიშნულზე

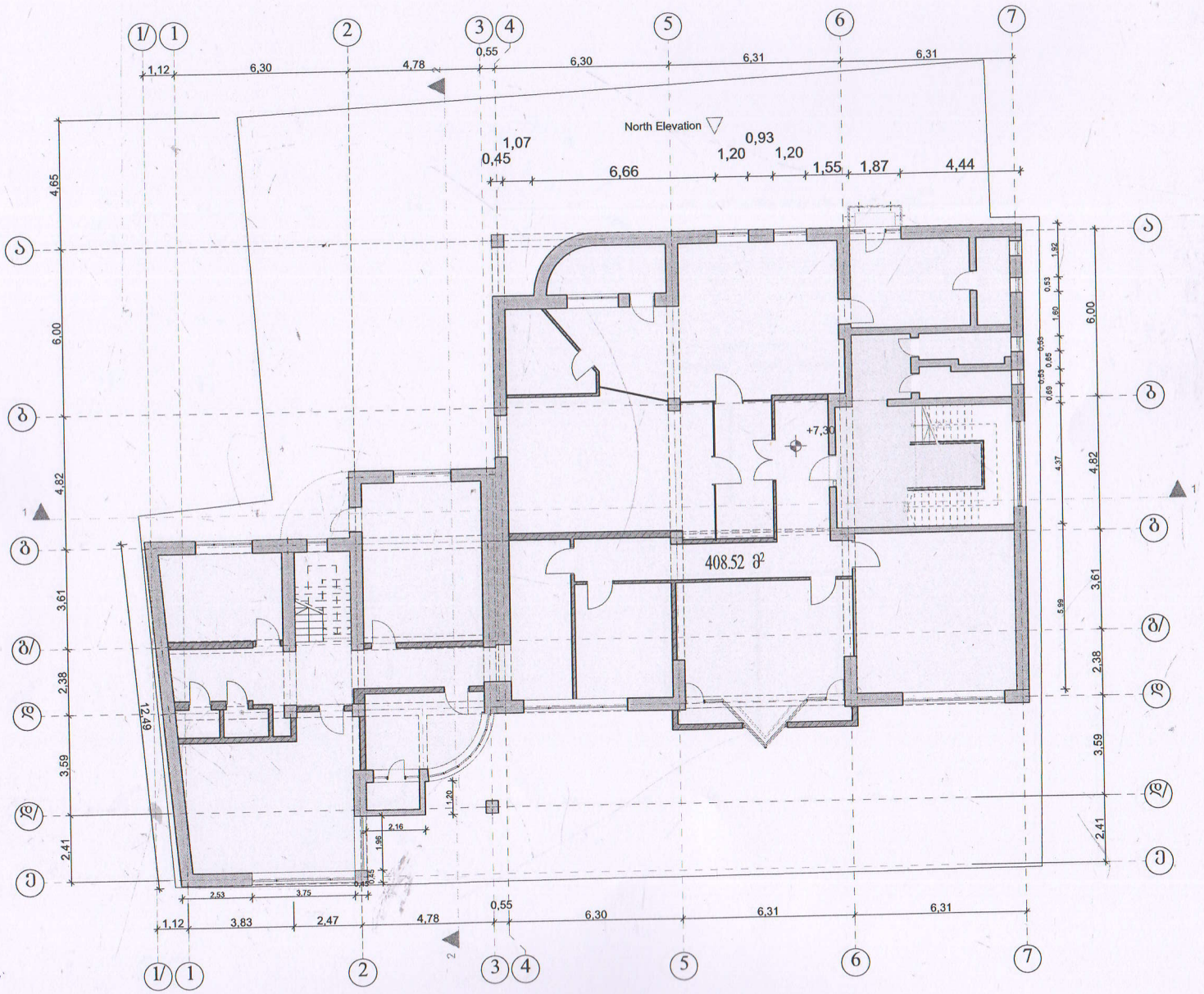

დამკვეთი:	შ.პ.ს. " 101 ბრუპი"	შ.პ.ს. დ.ბრუპი	დირექტორი	ი.ჯიჯეიშვილი	გეგმა 7.30 ნიშნულზე 25.08.2017
მისამართი	ქ. თბილისი, ჟუჩა ბორგასალი № 6	ტ 599 748 760	შესრულა	ი.ჯიჯეიშვილი	A- 3 მ. 1:100

არსებული შენობა ნაბებობის გეგმა 10.70 ნიშნულზე

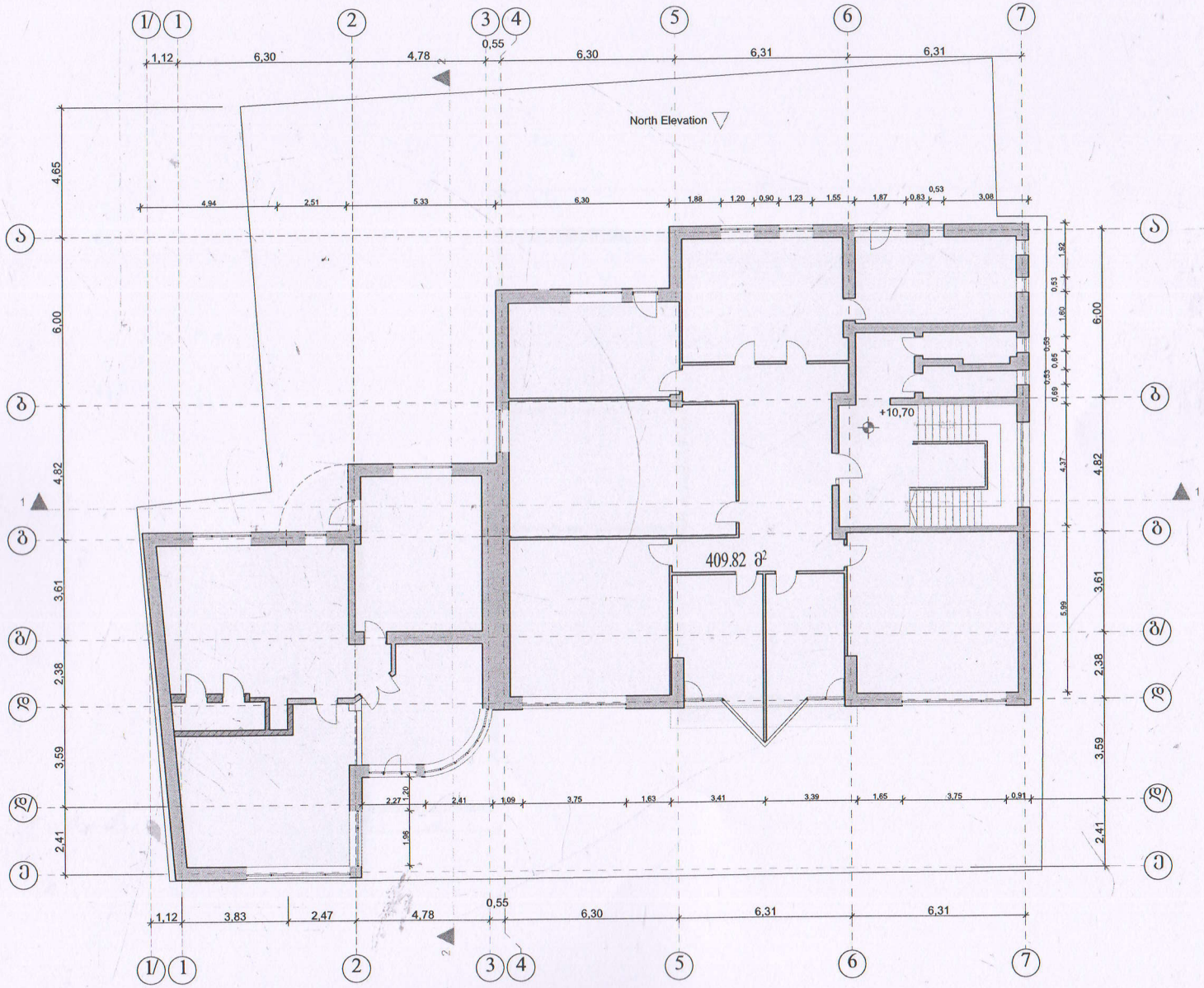

დამკვეთი:	შ.პ.ს. " 101 ბრუჯი"	შ.პ.ს. დ.ბრუჯი	დირექტორი	ი ჯიჯიეიშვილი	გეგმა 0.00 ნიშნულზე	25.08.2017
მისამართი	ქ. თბილისი, ჟუჩა გორგასალი № 6	ს/კ 599 748 760	შესრულა	ი.ჯიჯიეიშვილი	A- 3	მ. 1:100

არსებული შენობა ნაგებობის გეგმა 14.10 ნიშნულზე

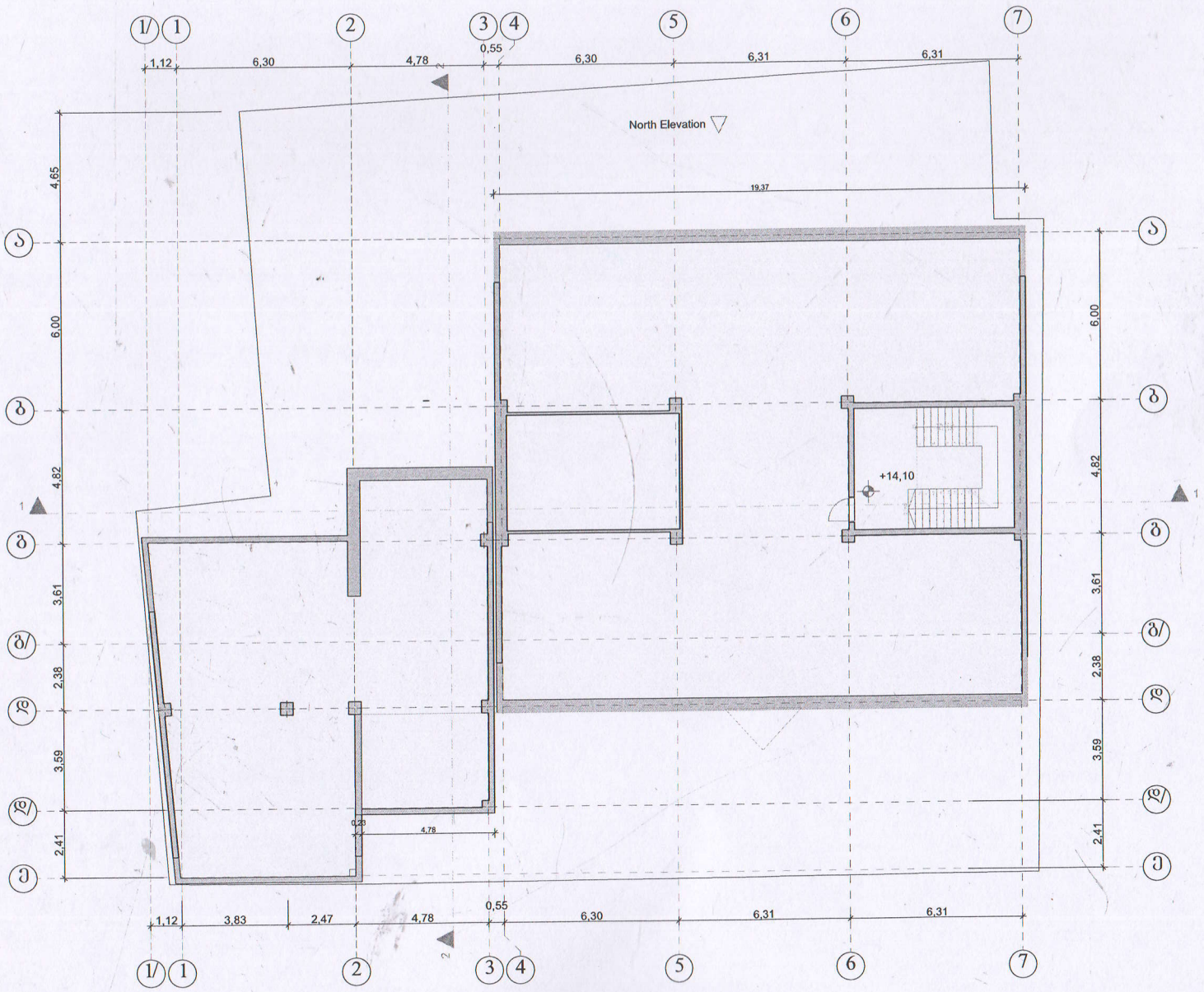

დამკვეთი:	შ.პ.ს. " 101 ბრუპი"		შ.პ.ს. დ.ბრუპი	დირექტორი ი ჯიჯიეიშვილი	გეგმა 14.10 ნიშნულზე	25.08.2017
მისამართი	ქ. თბილისი, ქუჩა ბორგასალი № 6		ს 599 748 760	შესრულა ი .ჯიჯიეიშვილი	A- 3	მ. 1:100

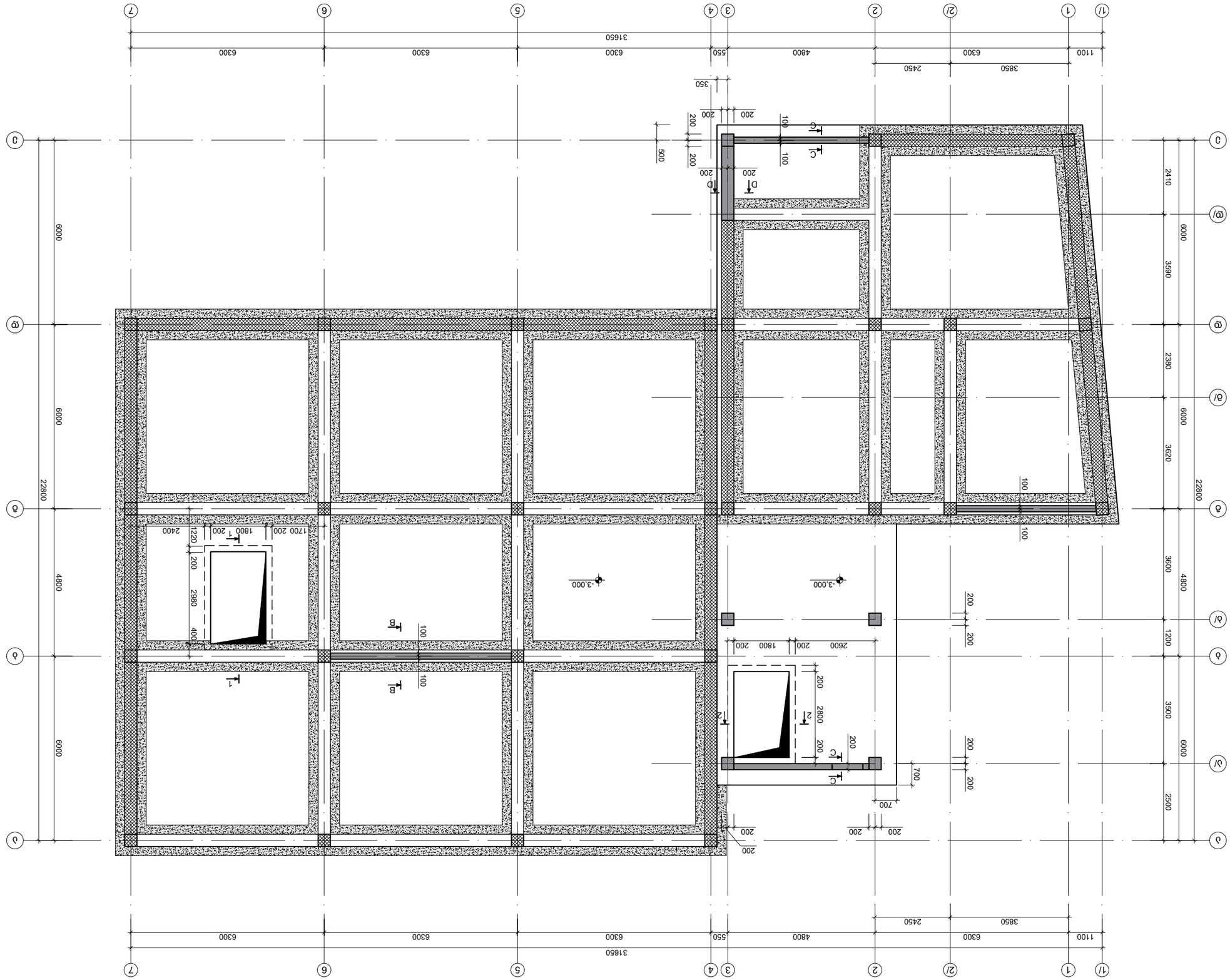
Ա/
1
2/
2
3
4
5
6
7
Ա
Բ
Գ
Դ
Ե
Զ
Է
22800
6000
4800
3600
1200
3500
2500
2380
3620
2410
3590
1100
6300
3850
2450
4800
550
6300
6300
6300
6300
3165
100
200
700
2600
1800
2800
2980
1700
2400
1220
-3.000
A
B
C
D
E
F
G

Ա/Ճ/Ճ/Ճ

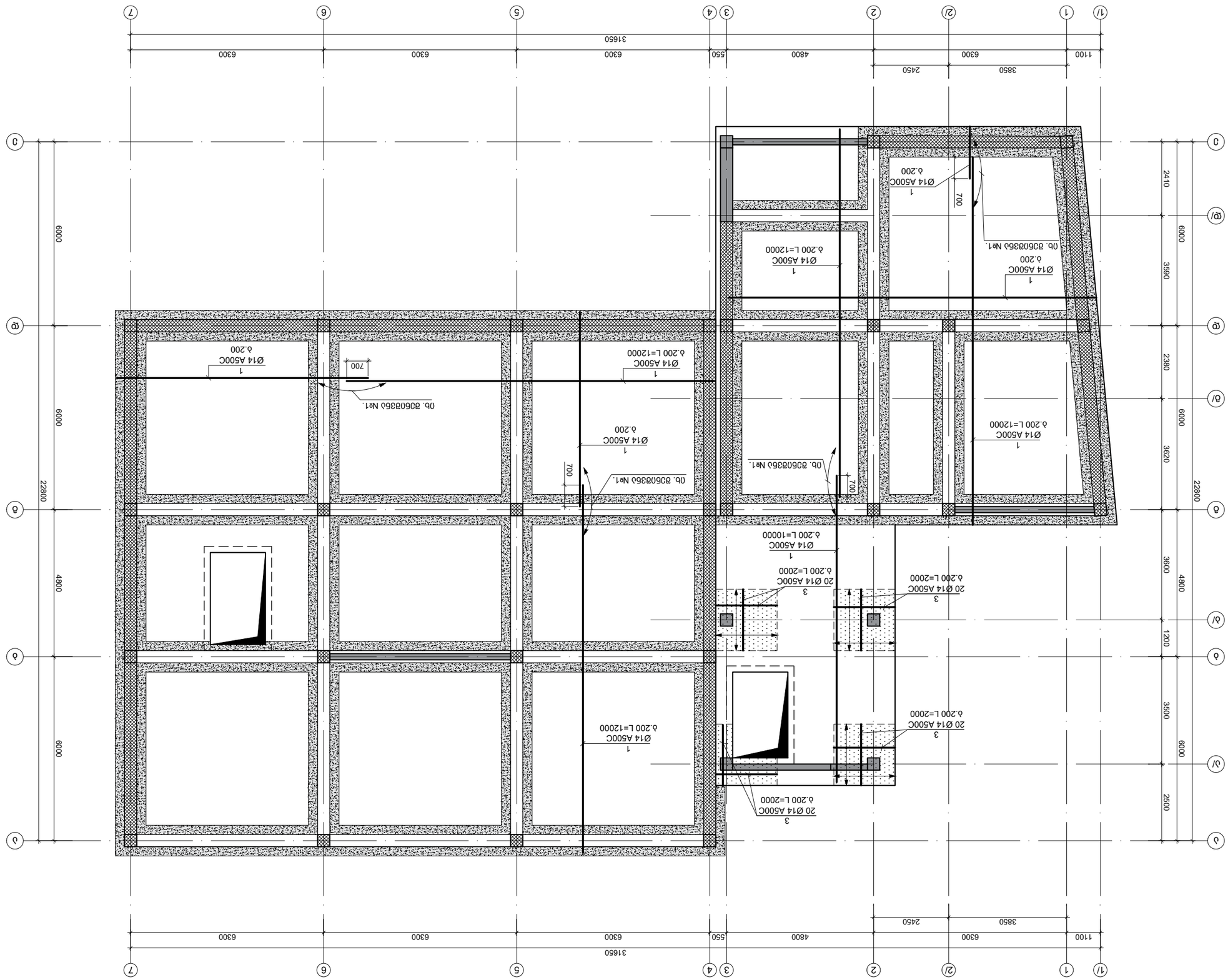

Фрагмент плана фундаментной плиты отм. -3.200 зоны 1
М 1:100

Изм.	Кол.уч.	Лист	№ док.
Разраб.			
Пров.			
Н.контр.			
ГИП			

Фундаменты	Стадия
ЖК "101 Этаж" г.Э.Ь. №16	Р
Общество с ограниченной ответственностью "Специализированный застройщик "Строительная компания "Этаж"	Лист 3
Фундаментная плита отм. -3.200 зоны 1	Листов 3

Инв.№ подл.	Подпись и дата
Взам.инв.№	
Инв.№ дубл.	
Подпись и дата	

Разработал	Ахметзянов		
Проверил	Ахметзянов		
Н.контр.	Ахметзянов		
ГИП	Ахметзянов		

Стадия	Лист	Листов
Р	3	3

Solution Engineering
г. Набережные Челны, ул.Чулпан 1 Набережные Челны, №. 5
тел. +995 579 29 29 29
эл.почта: davitkiziria89@gmail.com

Разработал	Ахметзянов		
Проверил	Ахметзянов		
Н.контр.	Ахметзянов		
ГИП	Ахметзянов		

г. Набережные Челны, ул.Чулпан 1 Набережные Челны, №. 5
тел. +995 579 29 29 29
эл.почта: davitkiziria89@gmail.com

Разработал	Ахметзянов		
Проверил	Ахметзянов		
Н.контр.	Ахметзянов		
ГИП	Ахметзянов		

Стадия	Лист	Листов
Р	3	3

Solution Engineering

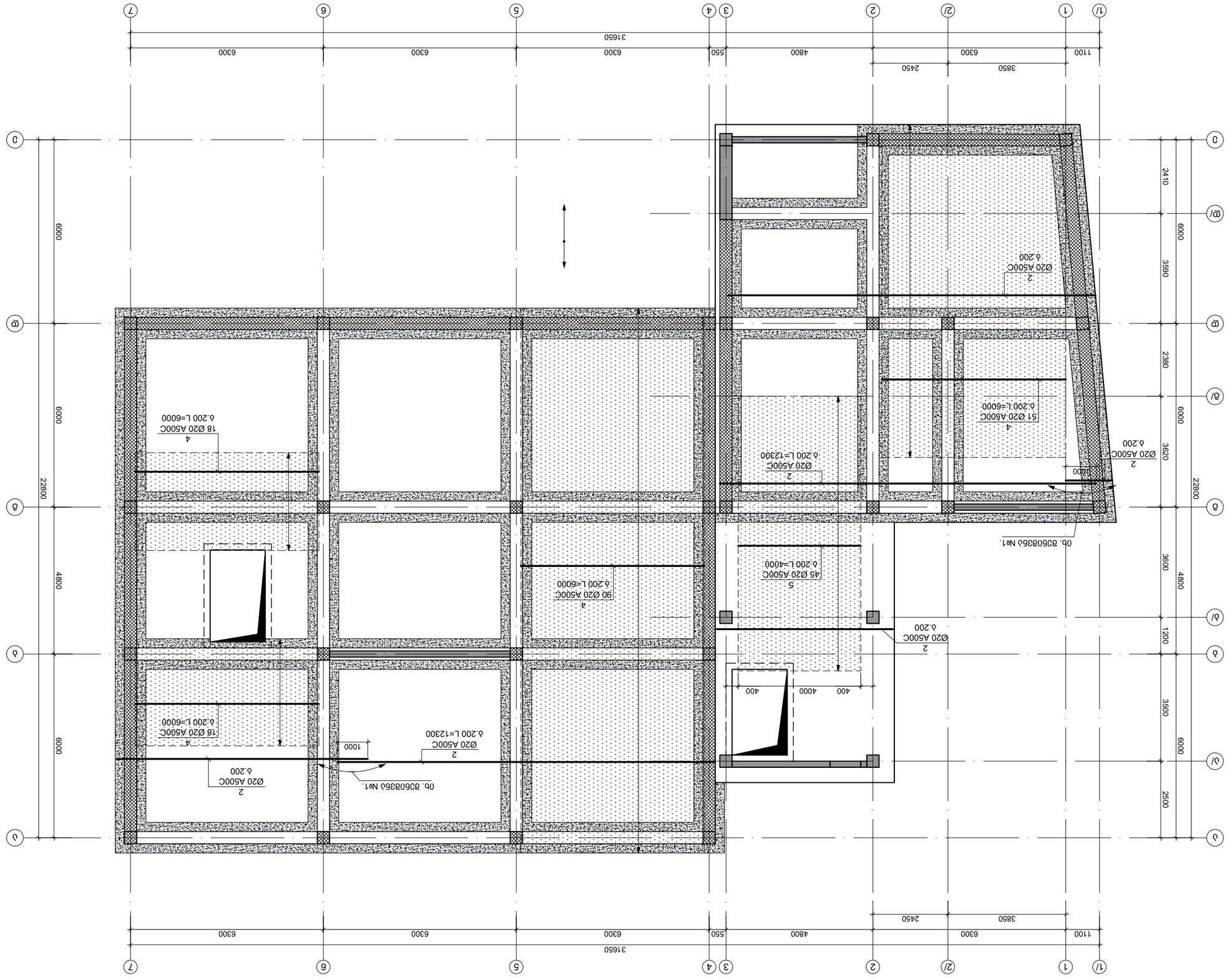
Ø20 A500C
δ.200 L=12300
2
51 Ø20 A500C
δ.200;L=6000
4
Ø20 A500C
δ.200
2
18 Ø20 A500C
δ.200 L=6000
4
90 Ø20 A500C
δ.200 L=6000
4
45 Ø20 A500C
δ.200 L=4000
5
Ø20 A500C
δ.200
2
Ø20 A500C
δ.200
2
18 Ø20 A500C
δ.200 L=6000
4
Ø20 A500C
δ.200 L=12300
2
1000
0b. ЗЭбПЗЗбЬ №1.
0b. ЗЭбПЗЗбЬ №1.
1100
6300
2450
3850
4800
550
6300
6300
6300
3165Ø
22800
6000
6000
6000
4800
6000
3500
1200
3600
3590
2380
3620
2410
2500
400
4000
400
1000
1200
1100
1/
1
2/
2
2
3
4
3
4
5
6
7
А
Б
В
Г
Д
Е
Ж
З
И
К
Л
М
Н
О
П
Р
С
Т
У
Ф
Х
Ц
Ч
Ш
Щ
Ъ
Ы
Ь
Э
Ю
Я

ЬЬЬ

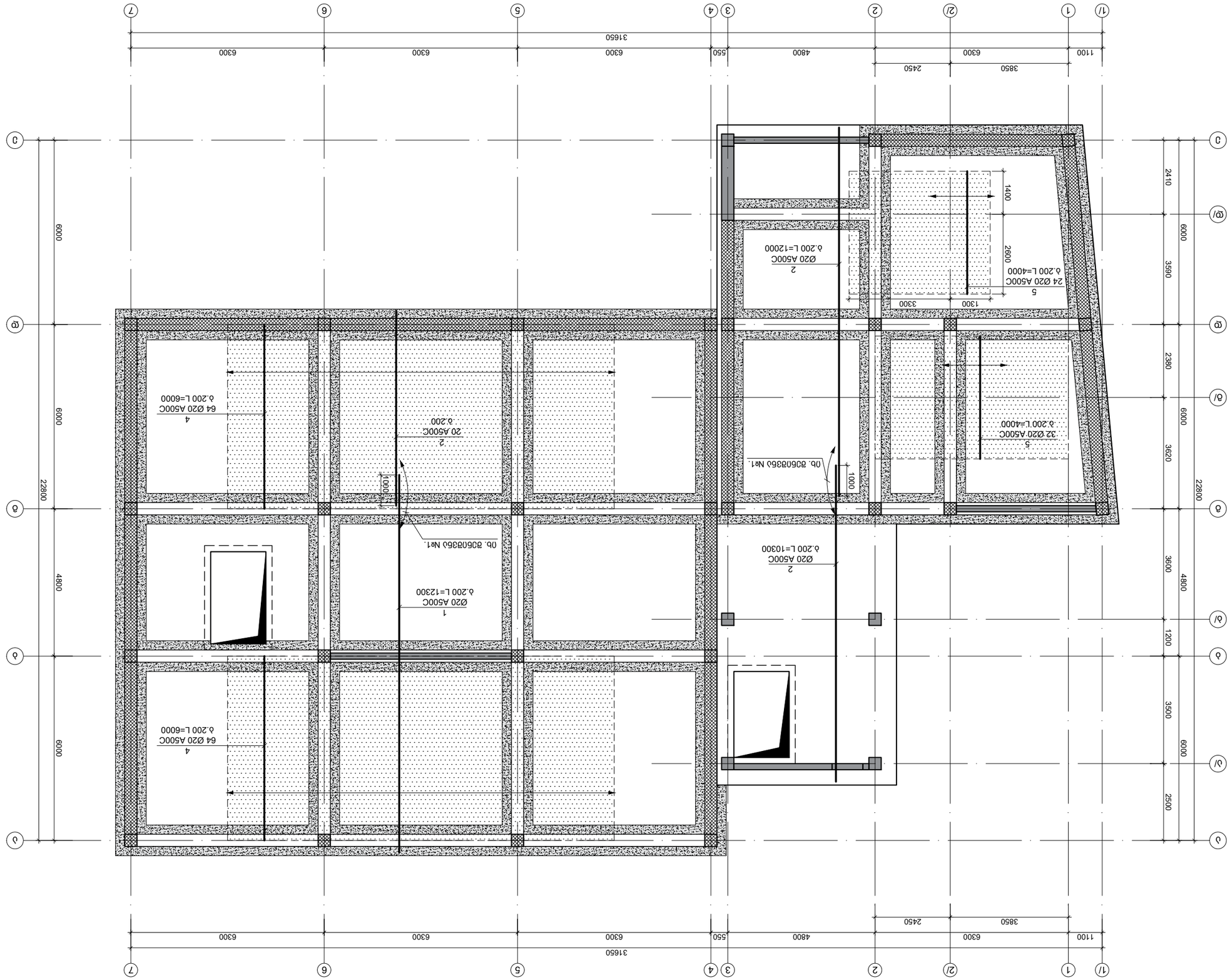

Цъпъмсдъзгпи щгпсгпи цъпъпсдъмсдъ ъмсгпи щгпсгпи цъпъпсдъмсдъ у дсд ъдсц ъдбдъ бдбдъ цъпъпсдъмсдъ ъмсгпи щгпсгпи цъпъпсдъмсдъ
д 1:100

Ъдъмсдъ	Ъдъмсдъ
Ъдъмсдъ	Ъдъмсдъ
Ъдъмсдъ	Ъдъмсдъ

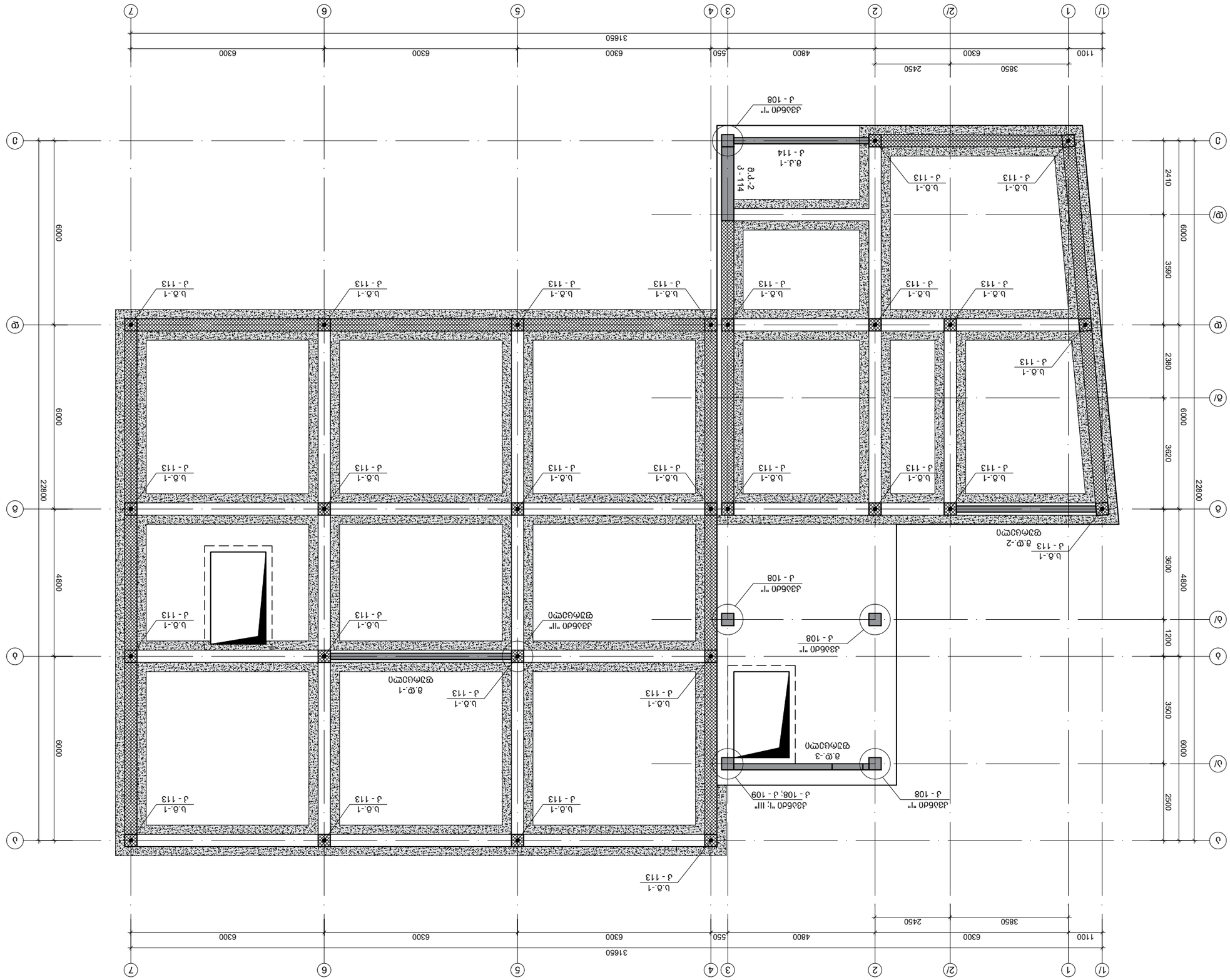
Ь.б.-1
Ј - 113
8.Ф.-2
Ф3ЭМФ3ЭГЭП
Ь.б.-1
Ј - 113
Ь.б.-1
Ј - 113
Ь.б.-1
Ј - 113

არსებული რკ/ბ-ის საძირკლვის გაძლიერების კვეთი
მ 1:20

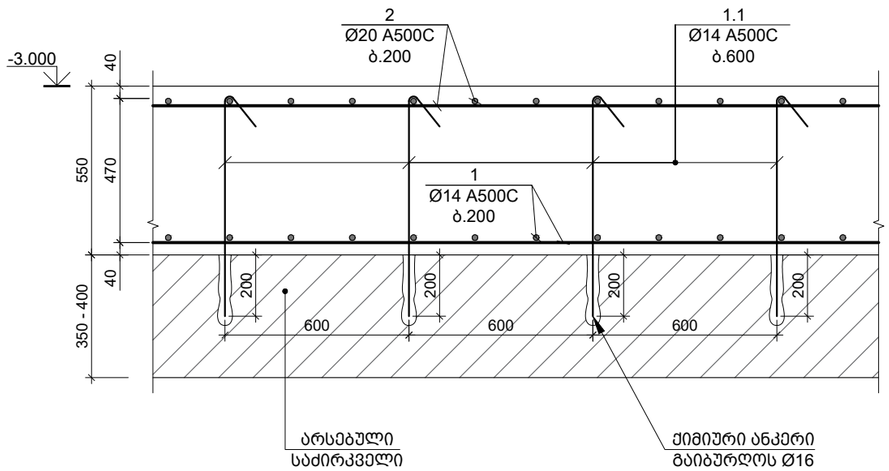

არსებული რკ/ბ-ის საძირკლვის გაძლიერების კვეთი -ის კოჭთან
მ 1:20

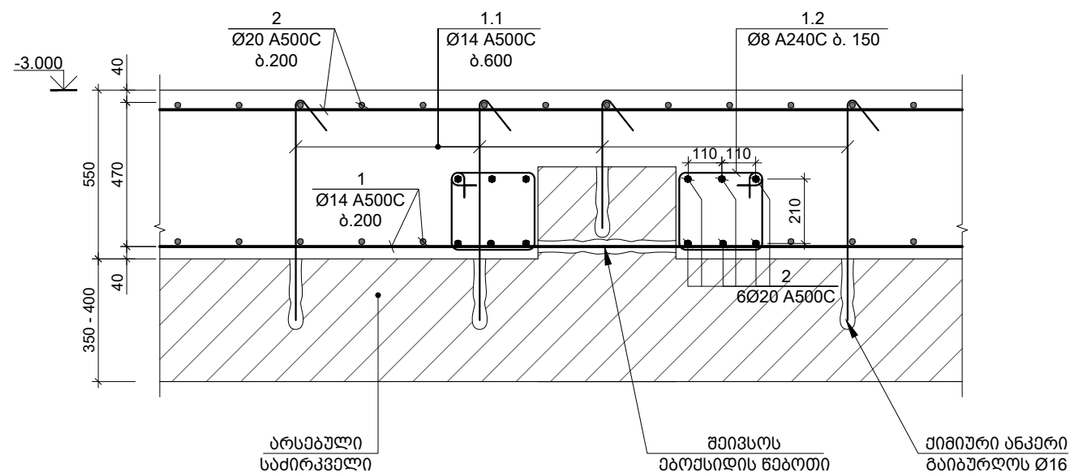

არსებული რკ/ბ-ის საძირკლვის და საპროექტი საძირკვლის გადაბმის კვეთი
მ 1:10

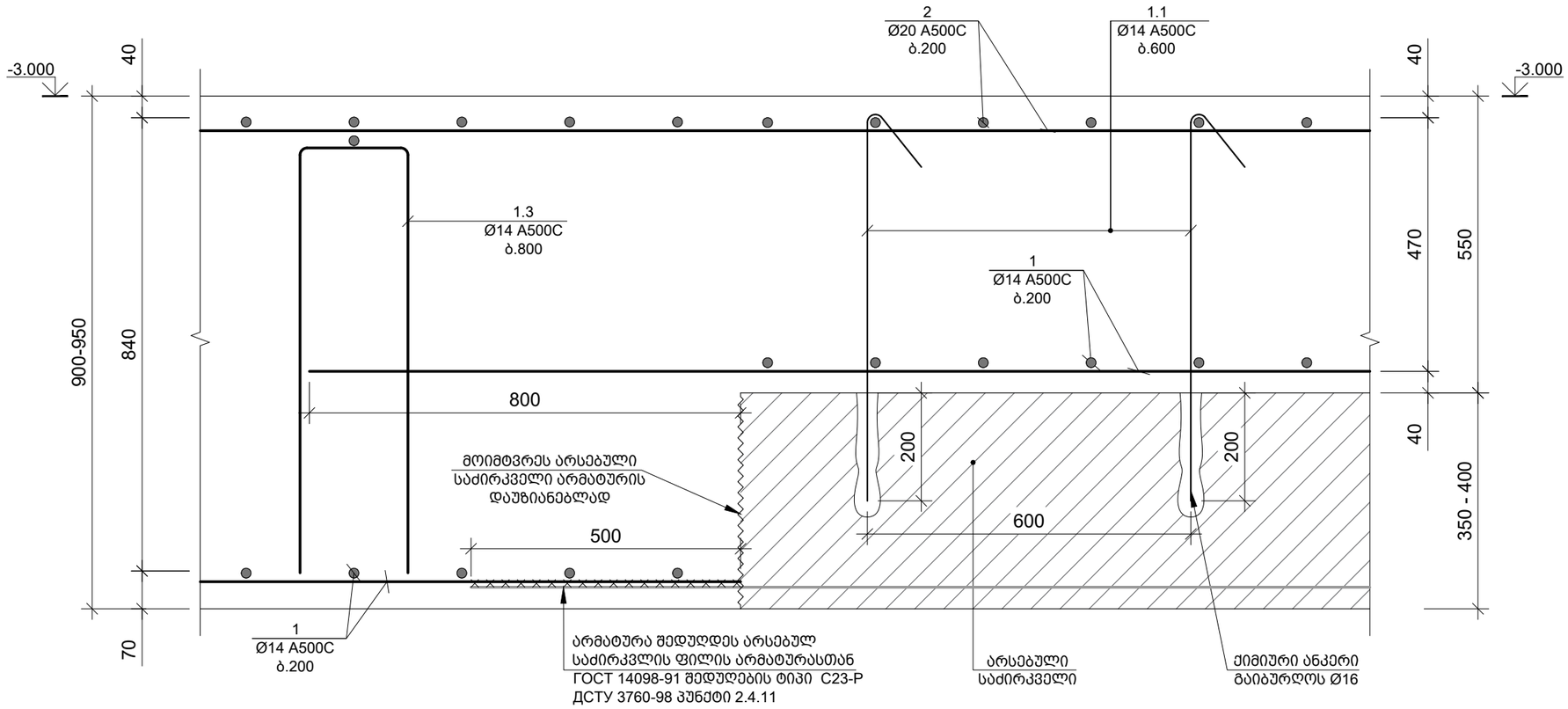

ფორმატი A-3	თბილისი 2018 წ.
	დაკვეთა №

ექსპლიკაცია

შენიშვნები

დამკვეთი	მისამართი
შ.პ.ს. "101 გრუპი"	ქ. თბილისი გორგასლის ქ. №16
შეთანხმებულია დამკვეთთან	ხელმოწერა

პროექტის სახელწოდება

ქ. თბილისი გორგასლის ქ. № 6-ში
(01.18.05.001.006)მრავალფუნქციური
შენობის პროექტი

Solution Engineering
ქ. თბილისი, ყიფიანის I ჩიხი ქ. № 5
ტელ +995 579 29 29 29
ელ-ფოსტა: davitkiziria89@gmail.com

თანამდებობა	გვარი	ხელმოწერა	თარიღი
დირექტორი	დ. კიზირია		
პროექტის ავტორი	ი. ჯიჯეიშვილი		
მთ. კონსტრუქტ.	ზ. კიზირია		
კონსტრუქტორი	თ. მორალიშვილი		

მასშტაბი	1:10; 1:20	არს. საძირვკლის გაძლიერების კვეთები	
თარიღი			
სტადია		ფურცლები	ფურცელი
კონსტრუქციული ნაწილი			კ - 106

Разрез 2-2
в 1:20

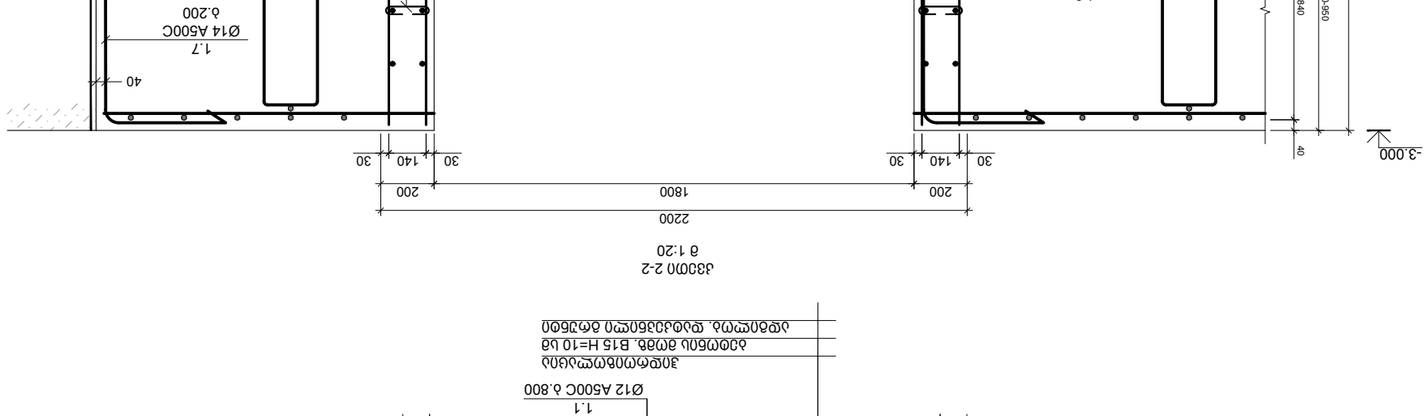

Разрез 1-1
в 1:20

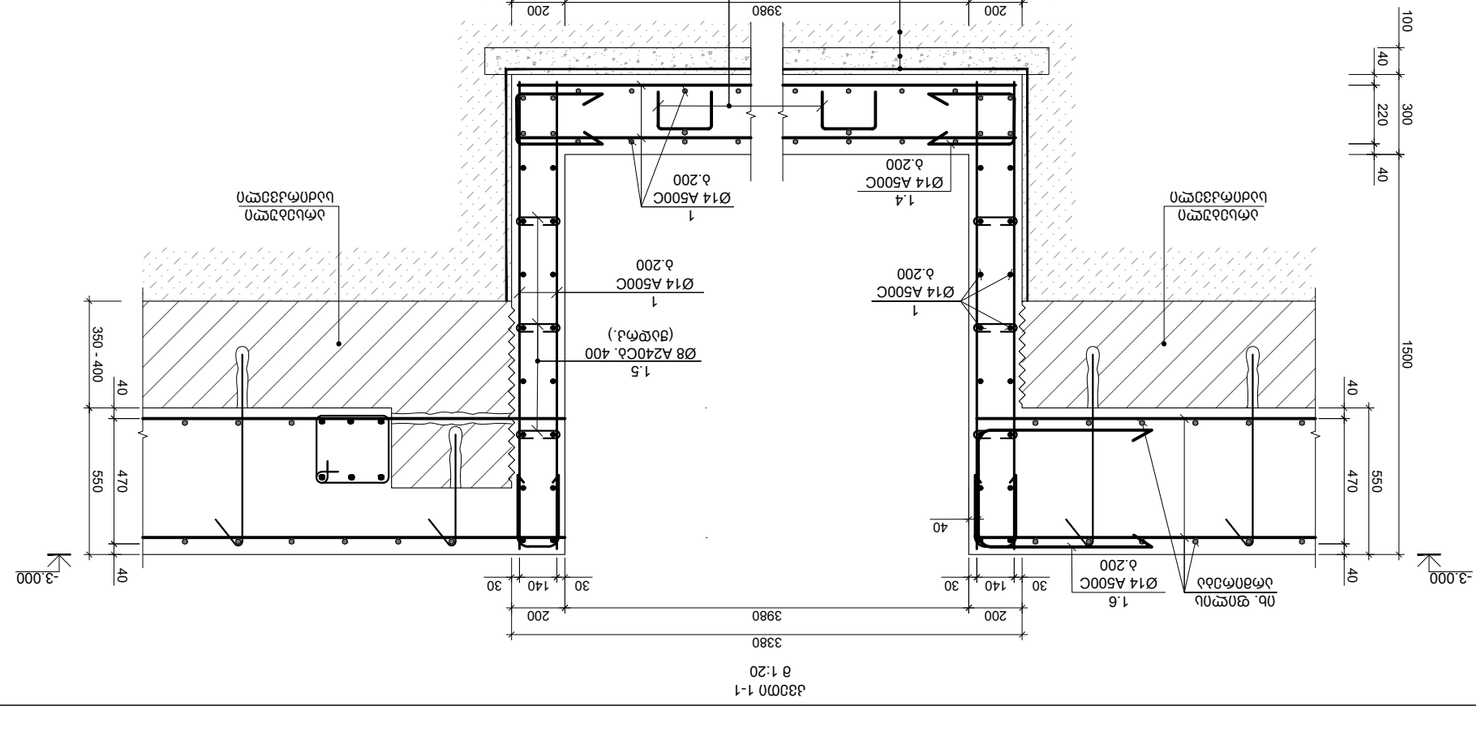

Ψωφωδωδωφ		Ψωφωδωφ	Δωδωφ
		Δωδωφωφωφωφωφωφ φωφωφωφωφωφωφ	Δ - 107

Φωφωφωφωφ	Ωδ. ωφωφωφωφ		
Ωφωφωφωφωφ φωφωφωφωφωφ	Π. δωφωφωφωφ φωφωφωφ		
Ωφ. δωφωφωφωφ	δ. ωφωφωφ		
Δωδωφωφωφωφωφ	Ω. ωφωφωφωφωφωφ		
Δωδωφωφ	1:20	Ψωφωδωφωφ 1-1; 2-2	
Φωφωφωφ			

Φωφωφωφωφ	Δωφωφωφωφ	Ψωφωφωφωφ
Ψωφωφωφωφ φωφωφωφωφ	Ωδ. ωφωφωφ	Φωφωφωφωφ
Ωφωφωφωφωφ φωφωφωφωφ	Π. δωφωφωφωφ φωφωφωφ	Φωφωφωφωφ
Φωφωφωφωφ	Ωδ. ωφωφωφ	Φωφωφωφωφ
Δωδωφωφωφωφωφ	Ω. ωφωφωφωφωφωφ	Φωφωφωφωφ
		Φωφωφωφωφ
Δωδωφωφ	1:20	Φωφωφωφωφ
Φωφωφωφ		

Φωφωφωφωφ	Δωφωφωφωφ	Ψωφωφωφωφ
Ψωφωφωφωφ φωφωφωφωφ	Ωδ. ωφωφωφ	Φωφωφωφωφ
Ωφωφωφωφωφ φωφωφωφωφ	Π. δωφωφωφωφ φωφωφωφ	Φωφωφωφωφ
Φωφωφωφωφ	Ωδ. ωφωφωφ	Φωφωφωφωφ
Δωδωφωφωφωφωφ	Ω. ωφωφωφωφωφωφ	Φωφωφωφωφ
		Φωφωφωφωφ
Δωδωφωφ	1:20	Φωφωφωφωφ
Φωφωφωφ		

Φωφωφωφωφ	Δωφωφωφωφ
Ψωφωφωφωφ φωφωφωφωφ	Ωδ. ωφωφωφ
Ωφωφωφωφωφ φωφωφωφωφ	Π. δωφωφωφωφ φωφωφωφ
Φωφωφωφωφ	Ωδ. ωφωφωφ
Δωδωφωφωφωφωφ	Ω. ωφωφωφωφωφωφ
Δωδωφωφ	1:20
Φωφωφωφ	

Φωφωφωφωφ	Δωφωφωφωφ		Ψωφωφωφωφ
Ψωφωφωφωφ φωφωφωφωφ	Ωδ. ωφωφωφ		Φωφωφωφωφ
Ωφωφωφωφωφ φωφωφωφωφ	Π. δωφωφωφωφ φωφωφωφ		Φωφωφωφωφ
Φωφωφωφωφ	Ωδ. ωφωφωφ		Φωφωφωφωφ
Δωδωφωφωφωφωφ	Ω. ωφωφωφωφωφωφ		Φωφωφωφωφ
			Φωφωφωφωφ
Δωδωφωφ	1:20	Ψωφωδωφωφ 1-1; 2-2	
Φωφωφωφ	

კვანძი "I"
მ 1:10

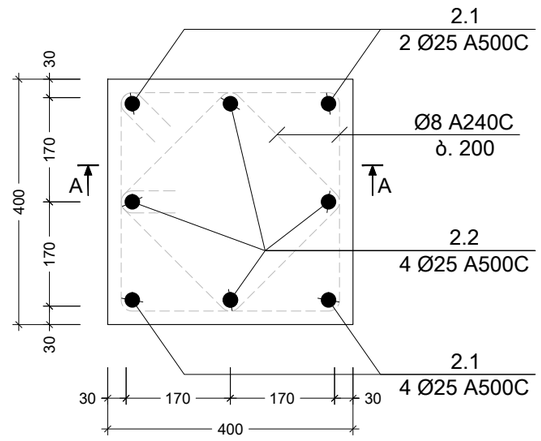

კვანძი "II"
მ 1:10

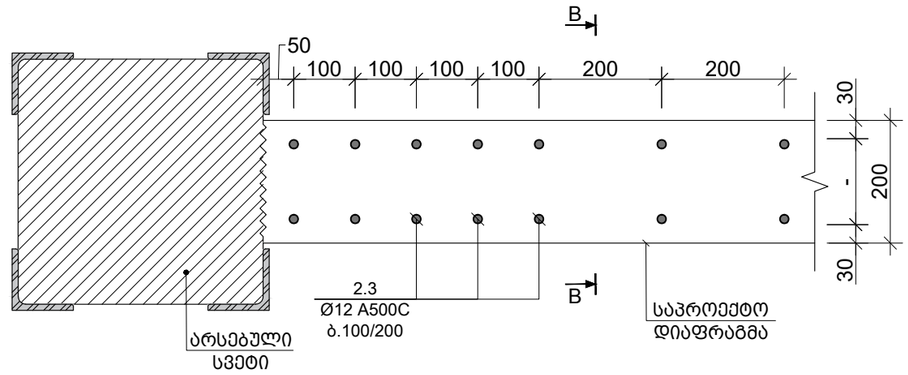

კვეთი A-A
მ 1:20

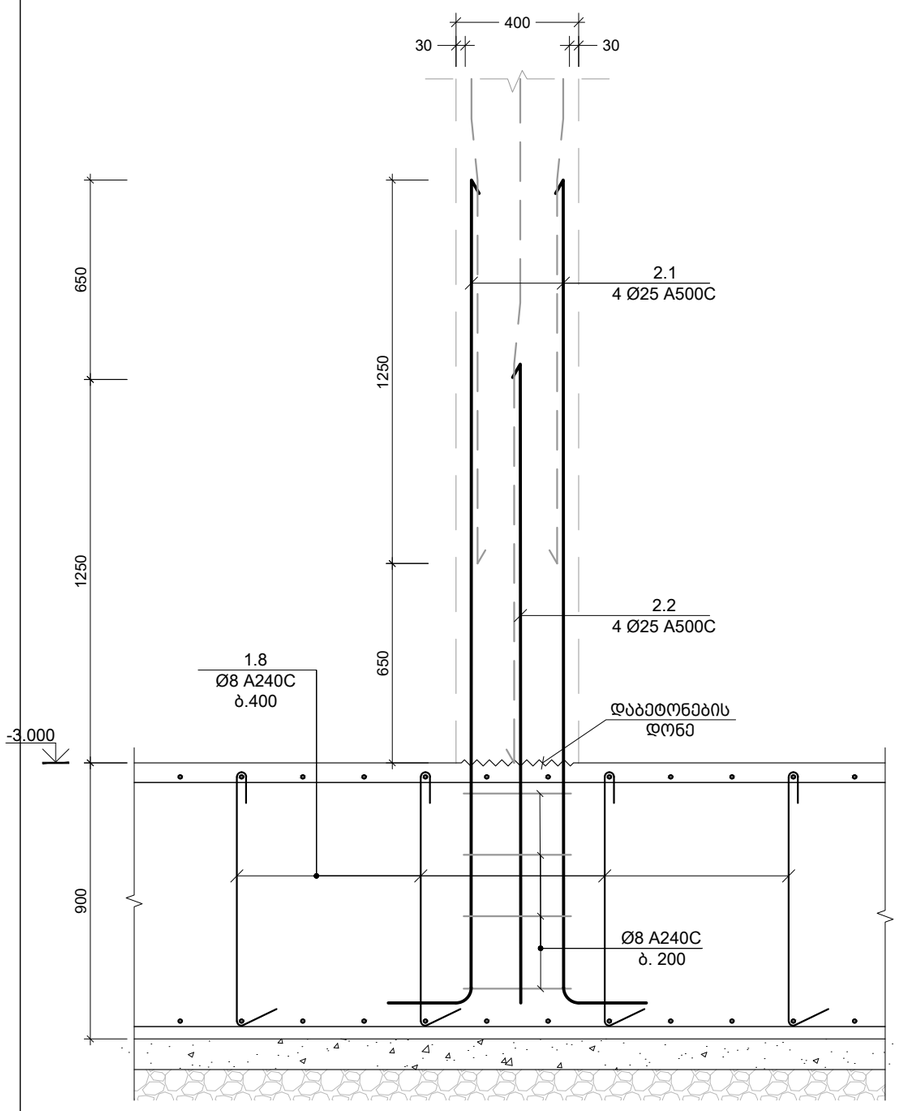

კვეთი B-B
მ 1:20

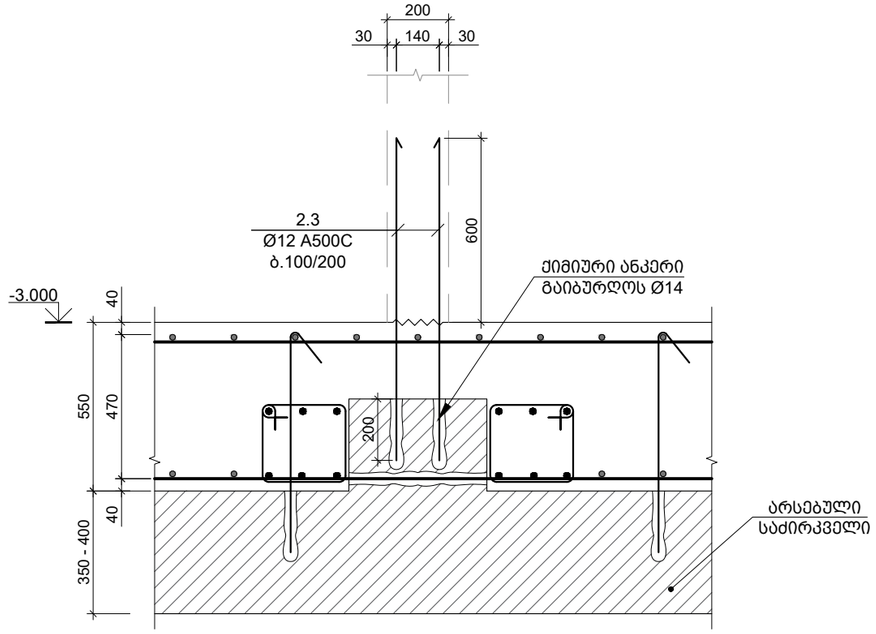

არსებული რკ/ბ-ის საძირკვლის გაძლიერების კვეთი
კედლის მიმდებარე ზონაში
მ 1:20

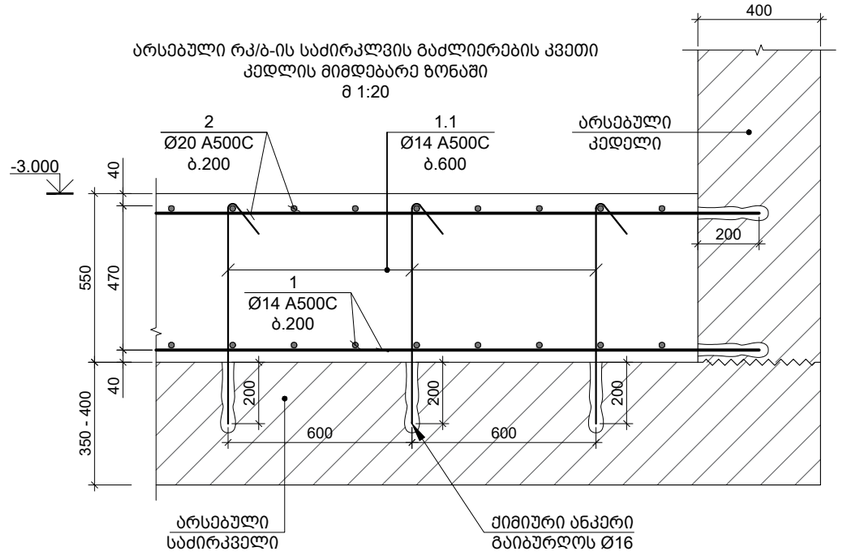

ფორმატი A-3	თბილისი 2018 წ.
	დაკვეთა №

ექსპლიკაცია

შენიშვნები

დამკვეთი შ.პ.ს. "101 გრუპი"	მისამართი ქ. თბილისი გორგასლის ქ. №16
შეთანხმებულია დამკვეთთან	ხელმოწერა

პროექტის სახელწოდება

ქ. თბილისი გორგასლის ქ. № 6-ში (01.18.05.001.006)მრავალფუნქციური შენობის პროექტი

Solution Engineering
ქ. თბილისი, ყიფიანის I ჩიხი ქ. № 5
ტელ +995 579 29 29 29
ელ-ფოსტა: davitkiziria89@gmail.com

თანამდებობა	გვარი	ხელმოწერა	თარიღი
დირექტორი	დ. კიზირია		
პროექტის ავტორი	ი. ჯიჯიეშვილი		
მთ. კონსტრუქტ.	ზ. კიზირია		
კონსტრუქტორი	თ. მორალიშვილი		

მასშტაბი	1:10; 1:20	კვანძი I; II; კვეთი A-A; B-B;არს. საძირკვლის გაძლიერების კვეთები
თარიღი		

სტადია	ფურცლები	ფურცელი
კონსტრუქციული ნაწილი		კ - 108

კვანძი "III"
მ 1:10

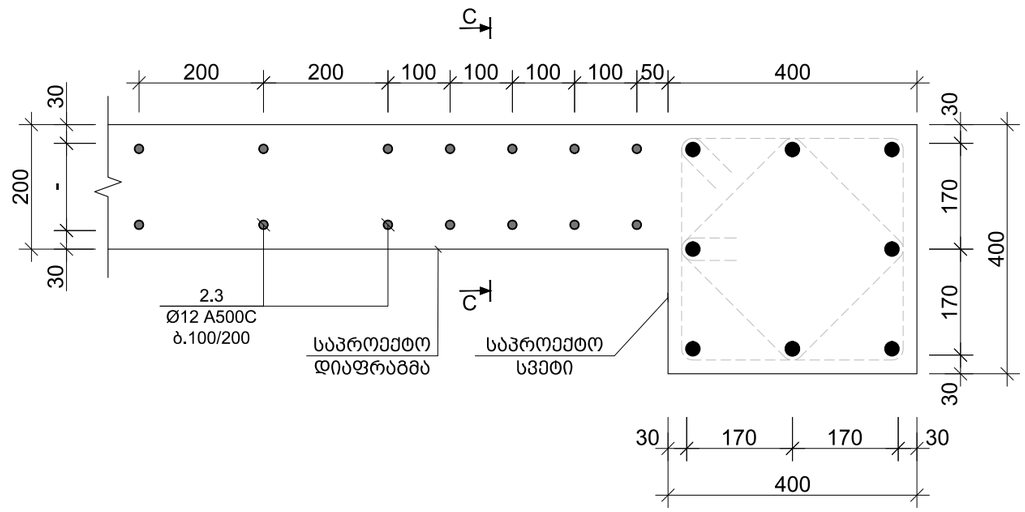

კვეთი C-C
მ 1:20

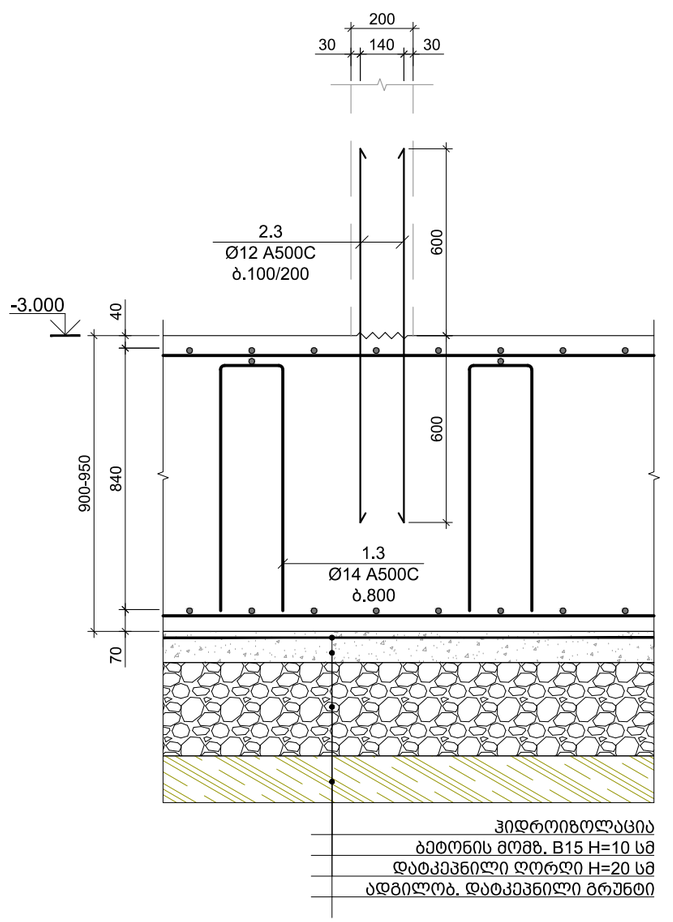

კვეთი D-D
მ 1:20

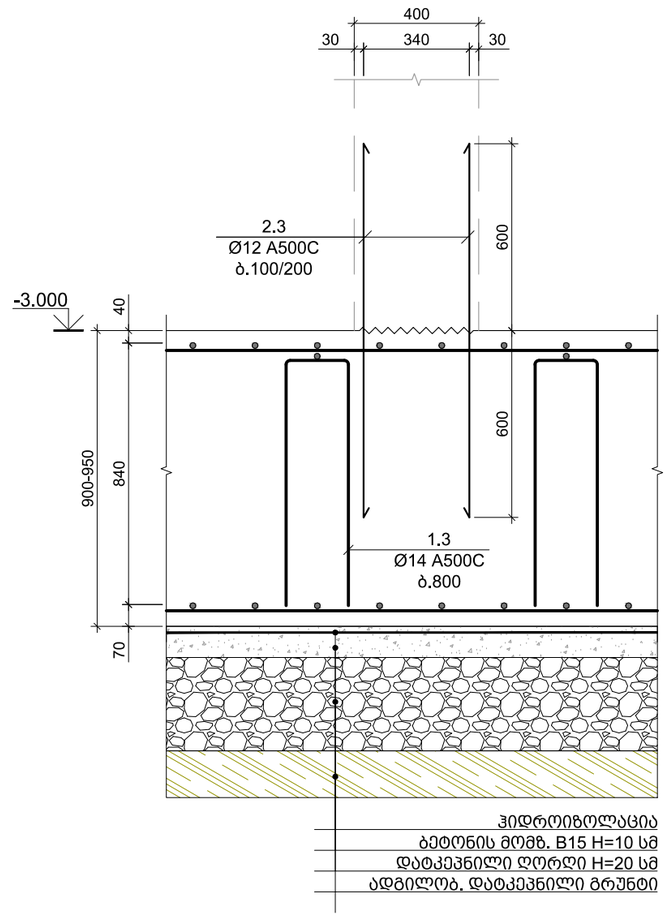

ფორმატი A-3	თბილისი 2018 წ.
	დაკვეთა №

ექსპლიკაცია

შენიშვნები

დამკვეთი შ.პ.ს. "101 გრუპი"	მისამართი ქ. თბილისი გორგასლის ქ. №16
შეთანხმებულია დამკვეთთან	ხელმოწერა

პროექტის სახელწოდება

ქ. თბილისი გორგასლის ქ. № 6-ში (01.18.05.001.006)მრავალფუნქციური შენობის პროექტი

Solution Engineering
ქ. თბილისი, ყიფიანის I ჩიხი ქ. № 5
ტელ +995 579 29 29 29
ელ-ფოსტა: davitkiziria89@gmail.com

თანამდებობა	გვარი	ხელმოწერა	თარიღი
დირექტორი	დ. კიზირია		
პროექტის ავტორი	ი. ჯიჯეიშვილი		
მთ. კონსტრუქტ.	ზ. კიზირია		
კონსტრუქტორი	თ. მორალიშვილი		
მასშტაბი	1:10; 1:20	კვანძი III; კვეთი C-C; D-D	
თარიღი			
სტადია		ფურცლები	ფურცელი
კონსტრუქციული ნაწილი			კ - 109

პოზ. №	ესკიზი	L მმ
1.1	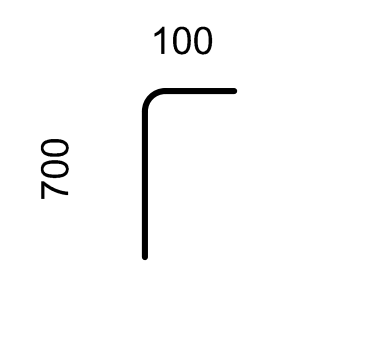	800
1.2	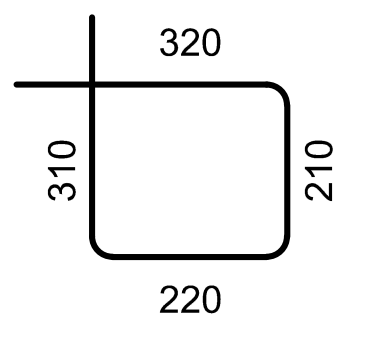	1060
1.3	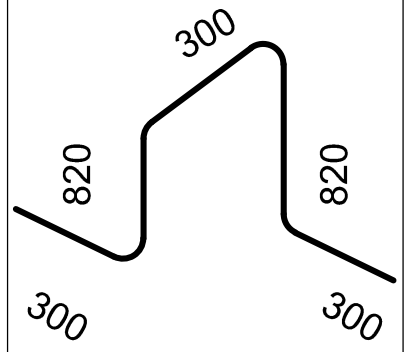	2540
1.4	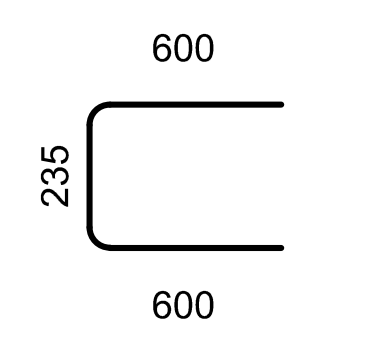	1435
1.5	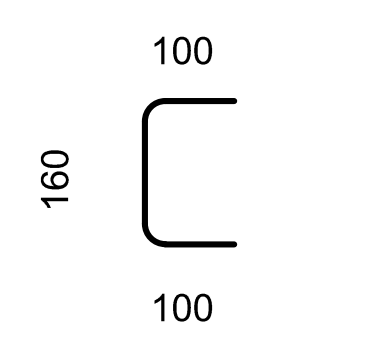	360
1.6	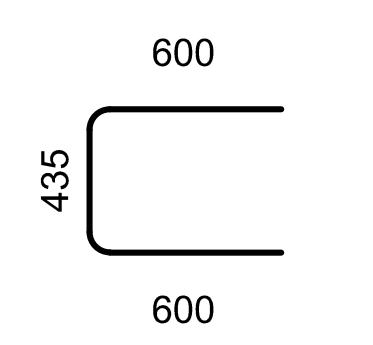	1635
1.7	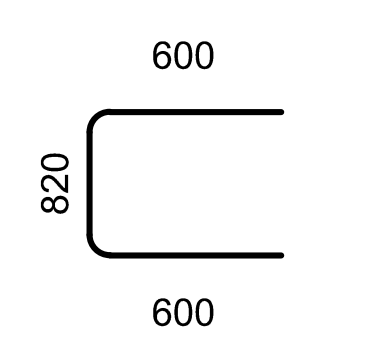	2020
1.8	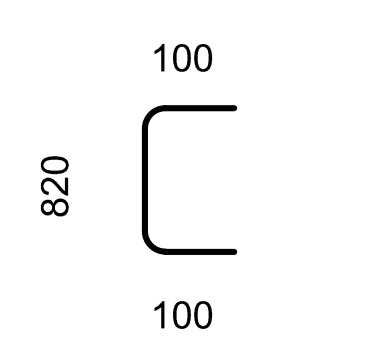	1020
2.1	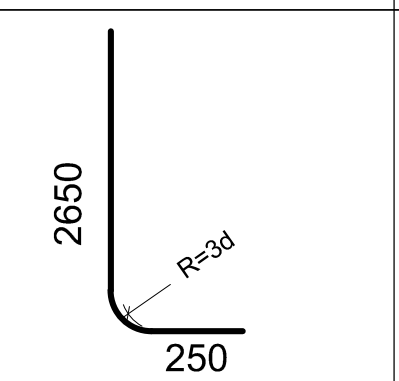	2900
2.2	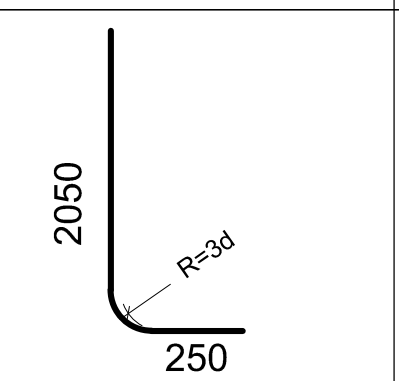	2300

ელემენტის დასახ.	პოზ. №	დიამეტრი ან კვეთი (მმ)	ერთეულის სიგრძე (მმ.)	რაოდენობა (ც.)	საერთო სიგრძე (მ.)	საერთო წონა (კგ.)
არსებული სახ. გაძლიერების & საპროექტო სახ. სპეციფიკაცია	1	Ø 14 A500C	დ.ბ.	-	7127	8608
	2	Ø 20 A500C	დ.ბ.	-	9086	22396
	3	Ø 14 A500C	2000	80 X 3	480	580
	4	Ø 20 A500C	6000	305 X 1	1830	4511
	5	Ø 20 A500C	4000	101 X 1	404	996
	1.1	Ø 14 A500C	800	1574 X 1	1259	1520
	1.2	Ø 8 A240C	1060	2933 X 1	3109	1226
	1.3	Ø 14 A500C	2540	17 X 1	43	52
	1.4	Ø 14 A500C	1435	150 X 1	215	260
	1.5	Ø 8 A240C	360	270 X 1	97	38
	1.6	Ø 14 A500C	1635	200 X 1	327	395
	1.7	Ø 14 A500C	2020	220 X 1	444	537
	1.8	Ø 8 A240C	1020	288 X 1	294	116
	2.1	Ø 25 A500C	2900	20 X 1	58	223
	2.2	Ø 25 A500C	2300	20 X 1	46	177
	2.3	Ø 12 A500C	1200	336 X 1	403	358
	მძიმე ბეტონი B25	V = 357.1 X 1 = 357.1 მ³				
	ბეტონის მომზადება B15	V = 6.5 X 1 = 6.50 მ³				

ფორმატი A-3	თბილისი 2018 წ.
	დაკვეთა №

ექსპლიკაცია

შენიშვნები

დამკვეთი	მისამართი
შ.პ.ს. "101 გრუპი"	ქ. თბილისი გორგასლის ქ. №16
შეთანხმებულია დამკვეთთან	ხელმოწერა

პროექტის სახელწოდება

ქ. თბილისი გორგასლის ქ. № 6-ში (01.18.05.001.006)მრავალფუნქციური შენობის პროექტი

Solution Engineering
ქ. თბილისი, ყიფიანის I ჩიხი ქ. № 5
ტელ +995 579 29 29 29
ელ-ფოსტა: davitkiziria89@gmail.com

თანამდებობა	გვარი	ხელმოწერა	თარიღი
დირექტორი	დ. კიზირია		
პროექტის ავტორი	ი. ჯიჯიეშვილი		
მთ. კონსტრუქტ.	ზ. კიზირია		
კონსტრუქტორი	თ. მორალიშვილი		

მასშტაბი	1:10	არს. საძირკვლის გაძლიერების სპეციფიკაცია
თარიღი		
სტადია	ფურცლები	ფურცელი
კონსტრუქციული ნაწილი		კ - 110

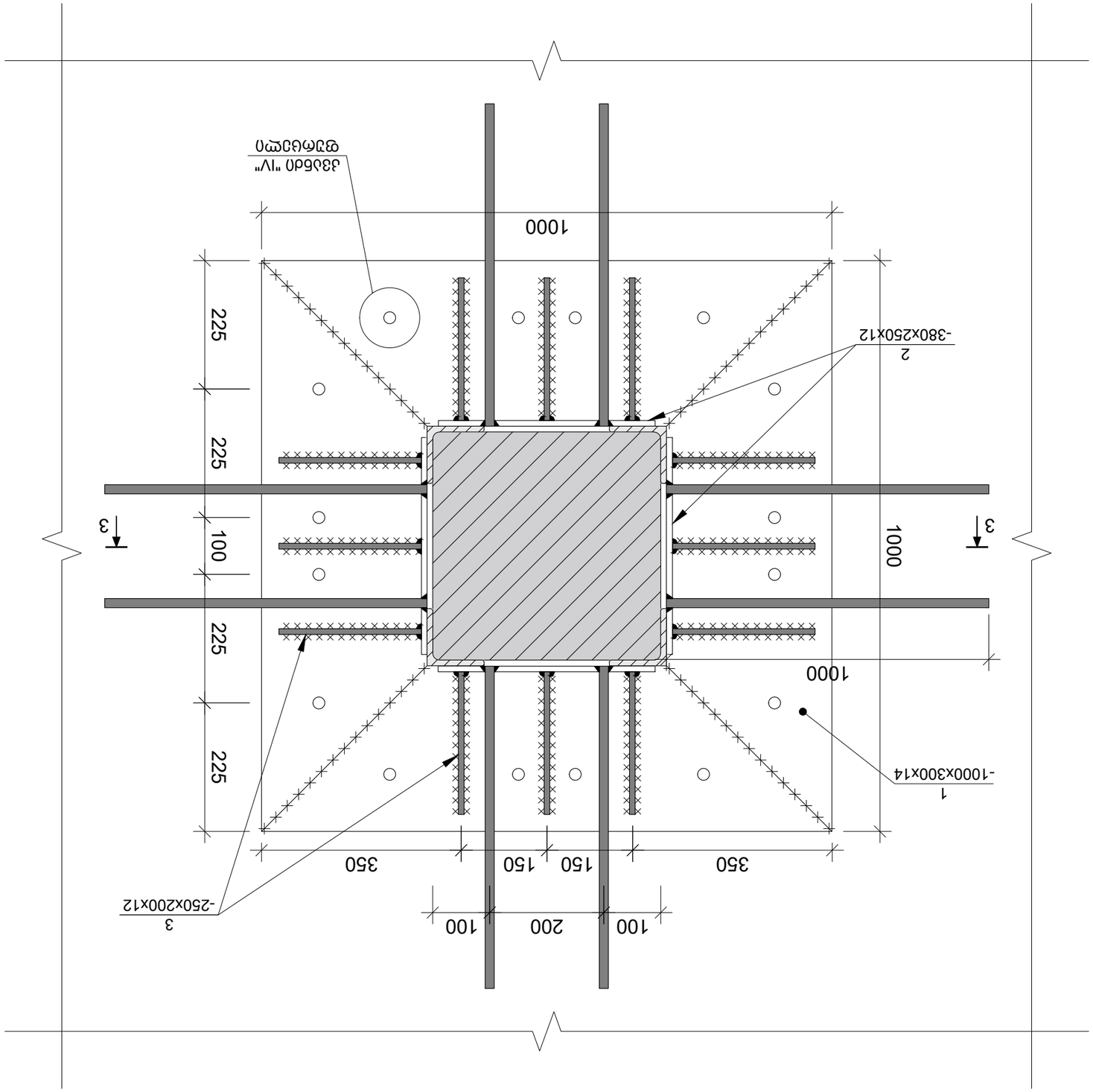

Узел монтажного стыка фундамента с колонной (26 ш.)
в 1:10

Изм.	Кол.уч.	Лист	№ док.
Разраб.		Дата	
Пров.			
Н.контр.			
ГИП			

Фундамент Ф-3

Стадия | Лист | Листов
Р | | 1

ООО "Солюшн Инжиниринг"
г. Москва, ул. Профсоюзная, д. 56, стр. 1, эт. 5, пом. 1, ком. 1

Согласовано

Инв. № подл. | Подпись и дата | Взам. инв. №

Изм. | Кол.уч. | Лист | № док. | Подпись | Дата

Разработано | Фундамент Ф-3 | Стадия | Лист | Листов
Проверено | | Р | |
Н.контр. | | | |
ГИП | | | |

ООО "Солюшн Инжиниринг"
г. Москва, ул. Профсоюзная, д. 56, стр. 1, эт. 5, пом. 1, ком. 1
тел. +995 579 29 29 29
e-mail: davitkiziria89@gmail.com

Копировал | Формат А3

Узел монтажного стыка фундамента Ф-3 с колонной К-1 (01.18.05.001.006)
г. Москва, ул. Профсоюзная, вл. 56, стр. 1, эт. 5, пом. 1, ком. 1

Стадия | Лист | Листов
Р | | 1

ООО "Солюшн Инжиниринг"
г. Москва, ул. Профсоюзная, д. 56, стр. 1, эт. 5, пом. 1, ком. 1

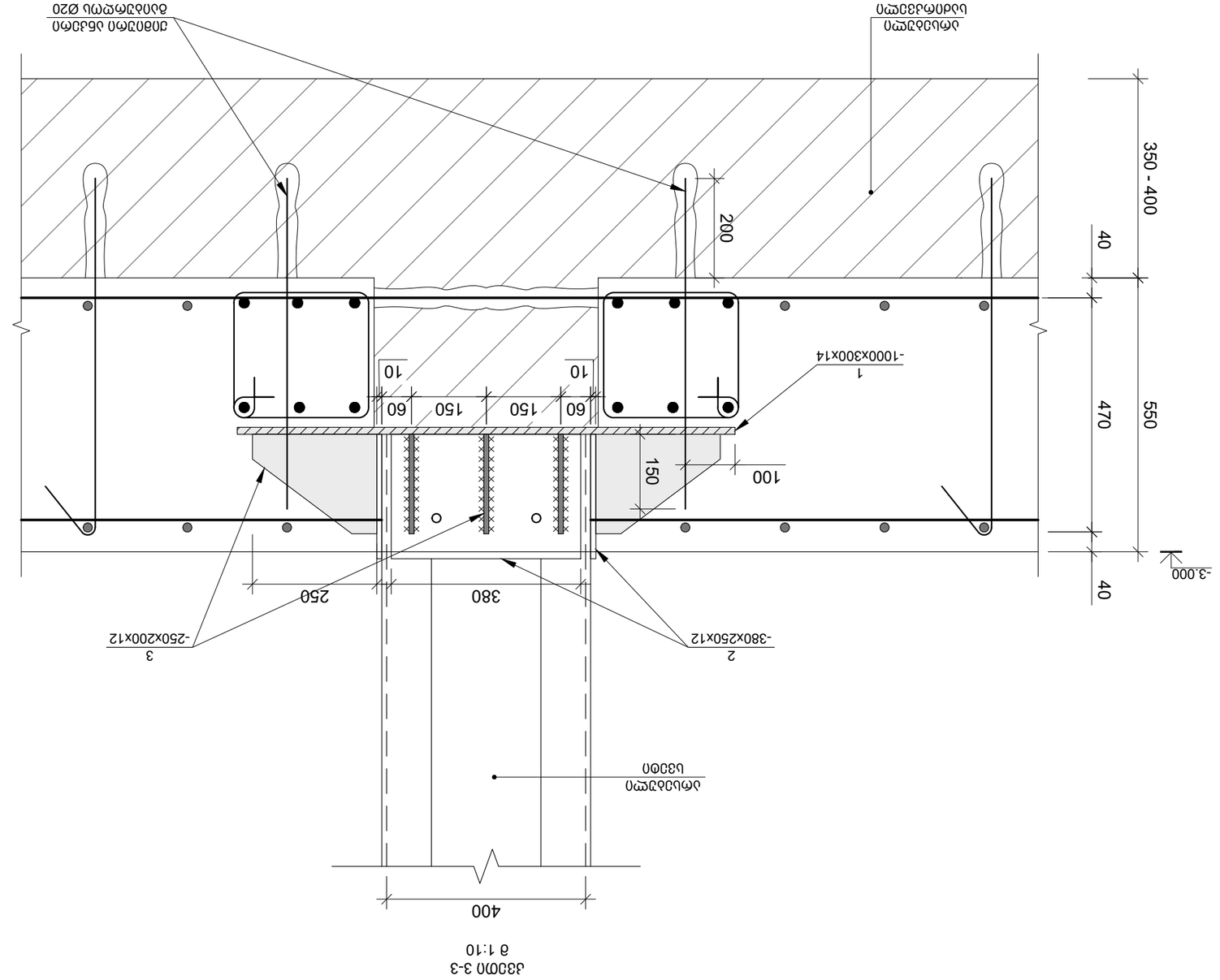

Узел 3-3
в 1:10

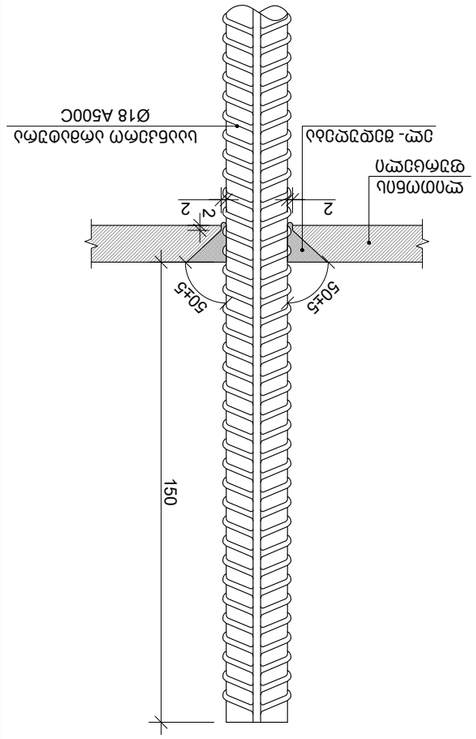

Эл.6. №3
-2500x200x12

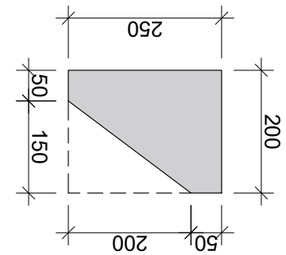

Эл.6. №2
-380x250x12

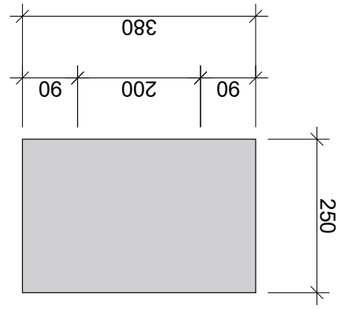

Узел "IV"
в 1:2

სვეტის გაძლიერება სგ-1 (26 ც)
მ 1:20

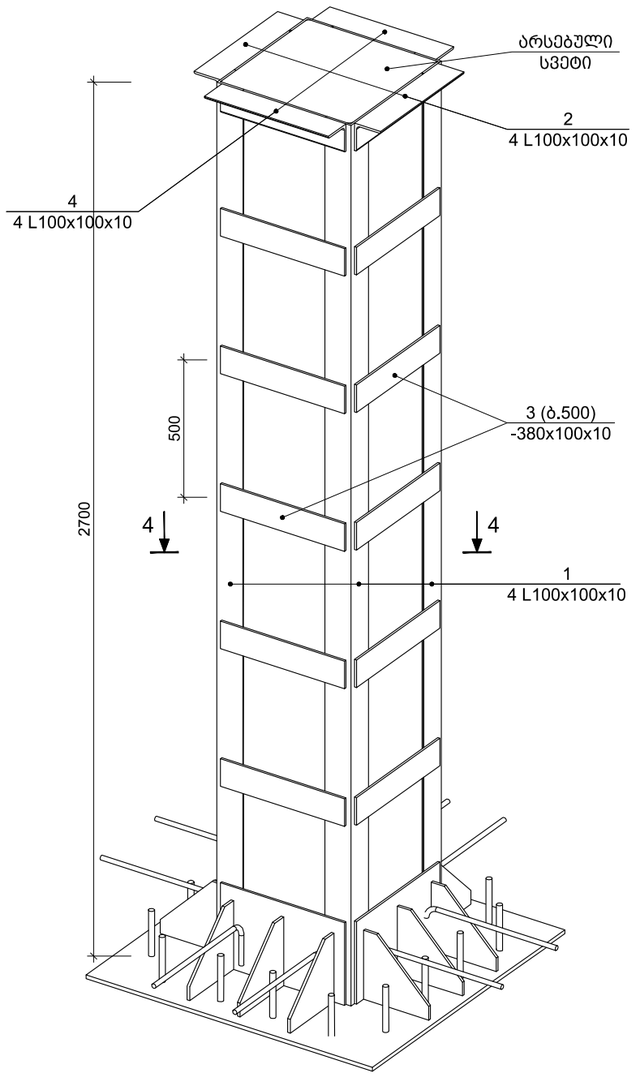

კვეთი 4-4
მ 1:10

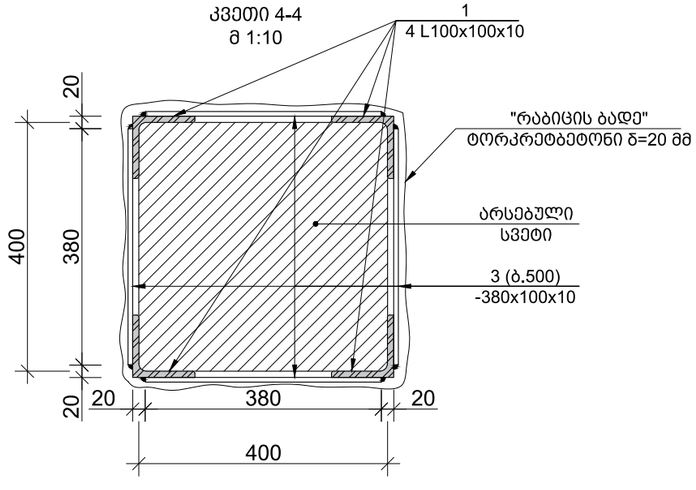

სვეტის მეტალის გარსაცმებით გაძლიერების სამუშაოების მიმდევრობის შესახებ

1. არსებული სვეტის ზედაპირს მთელ სიმაღლეზე ასუფთავებენ ნალესისაგან.
2. კუთხეებში მონტაჟდება ფოლადის კუთხოვანები, რომელთა თავები კონკრეტული შემთხვევიდან გამომდინარე, მიეყრდნობა (მაგრდება) სვეტის რიგელზე ან გადახურვის სეისმიურ სარტყელზე. ხდება კუთხოვანების მიჭერა სვეტთან ცემენტის ხსნარზე და დროებითი მიმამაგრება სპეციალური სამაგრებით („სტრუბნიცებით“).
3. ზოლოვანი ფურცლების მიდუღებას კუთხოვანებზე, სვეტის კონტურზე, იწყებენ ქვევიდან. ამასთან ოთხიდან ერთი ფურცელი კუთხოვანაზე დუღდება ერთი ბოლოთი, მეორე ბოლოს მიდუღებამდე ფურცელს ახურებენ 200^0 - 250^0-ით. მიდუღებული ფურცლის გაცივების შემდეგ ხდება სვეტის მოჭიმვა კუთხოვანებით.
4. ანალოგიურად დუღდება კუთხოვანებზე ზედა ოთხი ფურცელი, ხოლო შემდეგ ყველა დანარჩენი
5. შედუღება განხორციელდეს ГОСТ 5264-80-ის შესაბამისად Э-42А მარკის ელექტროდით.
6. შედუღების კათეტი ტოლია შესადუღებელი ელემენტების უმცირესი სისქისა.
7. ფირფიტების კუთხოვანებთან შეერთების შემდეგ მოხდეს შემოსაჭერი ელემენტების დემონტაჟი.

ფოლადის მასალის ამოკრეფა

კონსტრუქციის დასახელება	ელემენტის მარკირება		პოზ. №	პროფილი	სტანდარტი	სიგრძე (მმ)	ერთ ელემენტზე			მთლიანად		ფოლადის მარკა
							რაოდენობა (ც.)	სიგრძე (მ.)	წონა (კგ.)	სიგრძე (მ.)	წონა (კგ.)	
სვეტის ბაზის გაძლიერების სპეციფიკაცია	ფურცელი	26 (ც)	1	— 300 X 14	ГОСТ 19903-74	1000	4	4	131.88	104.00	3428.88	Вст3кп2
			2	— 250 X 12	ГОСТ 19903-74	380	4	2	35.80	39.52	930.70	Вст3кп2
			3	— 200 X 12	ГОСТ 19903-74	250	12	3	56.52	78.00	1469.52	Вст3кп2
	არმ.		4	Ø 18 A500C	ДСТУ 3760-98	700	16	11	22.36	291.20	581.40	
ბაზის სვეტის გაძლიერების სპეციფიკაცია	კუთხ.	26 (ც)	1	∟ 100 X 10	ГОСТ 8509-93	2700	4	11	161.08	280.80	4188.13	С235
	კუთხ.		2	∟ 100 X 10	ГОСТ 8509-93	380	4	2	22.67	39.52	589.44	С235
	ფურც.		3	— 100 X 10	ГОСТ 19903-74	380	20	8	59.66	197.60	1551.16	Вст3кп2
	არმ.		4	Ø 18 A500C	ДСТУ 3760-98	250	4	1	2.00	26.00	51.91	

ფორმატი A-3	თბილისი 2018 წ.		
	დაკვეთა №		
ექსპლიკაცია			
შენიშვნები			
დამკვეთი		მისამართი	
შ.პ.ს. "101 გრუპი"		ქ. თბილისი გორგასლის ქ. №16	
შეთანხმებულია დამკვეთთან		ხელმოწერა	
პროექტის სახელწოდება			
ქ. თბილისი გორგასლის ქ. № 6-ში (01.18.05.001.006)მრავალფუნქციური შენობის პროექტი			
Solution Engineering	ქ. თბილისი, ყიფიანის I ჩიხი ქ. № 5 ტელ +995 579 29 29 29 ელ-ფოსტა: davitkiziria89@gmail.com		
თანამდებობა	გვარი	ხელმოწერა	თარიღი
დირექტორი	დ. კიზირია		
პროექტის ავტორი	ი. ჯიჯიეშვილი		
მთ. კონსტრუქტ.	ზ. კიზირია		
კონსტრუქტორი	თ. მორალიშვილი		
მასშტაბი	1:10	სვეტის გაძლიერება სგ-1; კვეთი 4-4; სპეციფიკაცია	
თარიღი			
სტადია		ფურცლები	ფურცელი
კონსტრუქციული ნაწილი			კ - 113

მონოლითური კედელი მ.კ.-1
მ 1:25

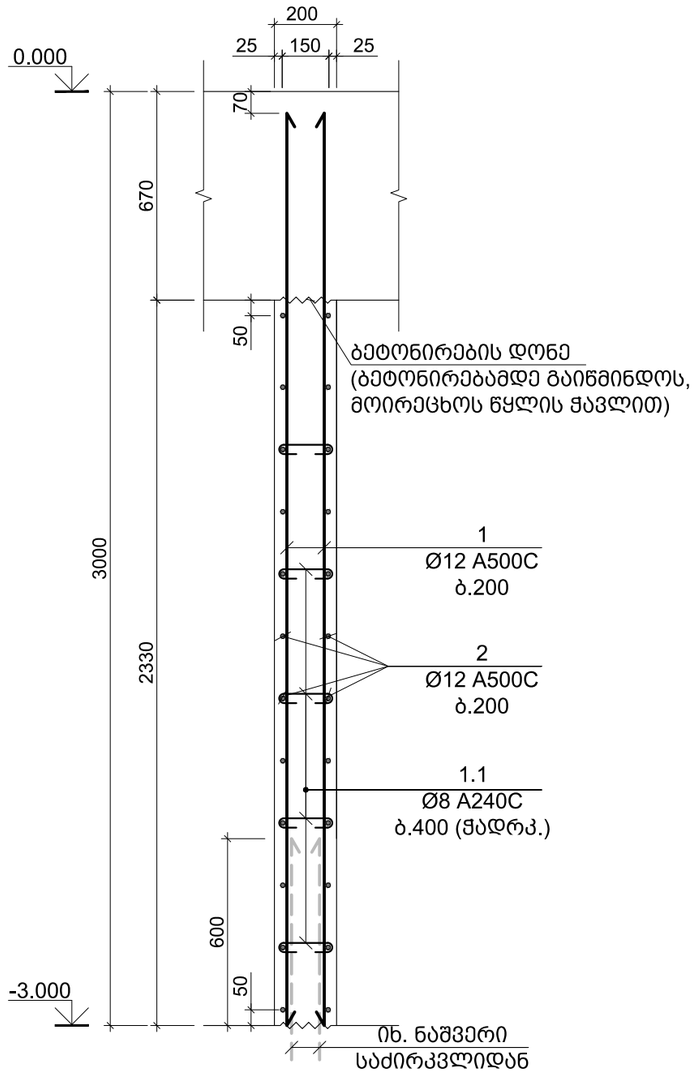

მონოლითური კედელი მ.კ.-2
მ 1:25

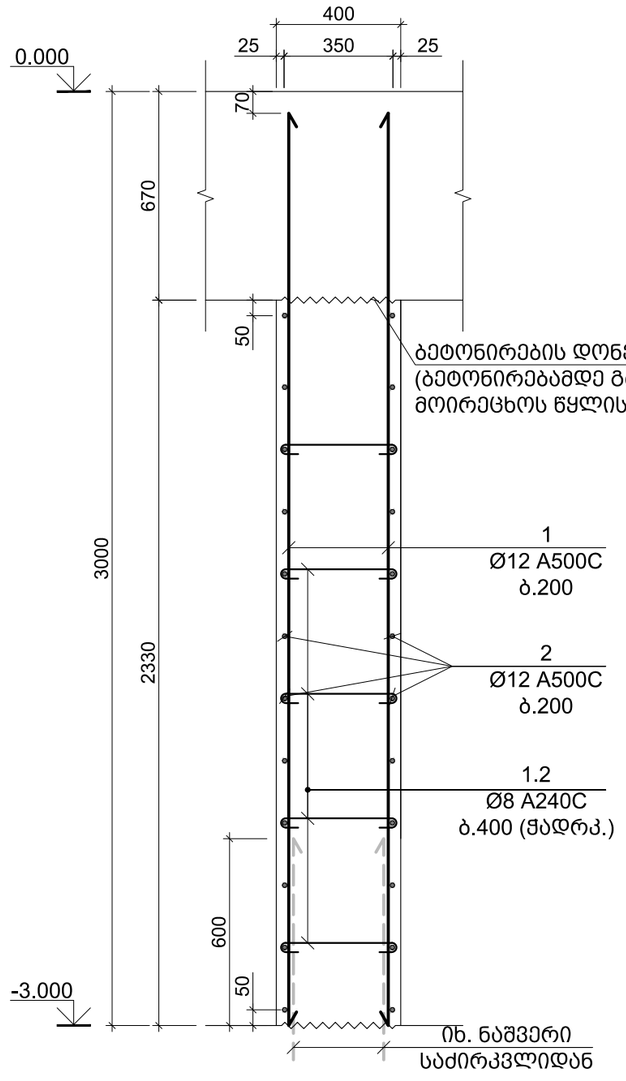

პოზ. №	ე ს კ ი ზ ი	L მმ
1.1	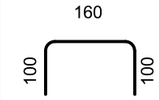	360
1.2	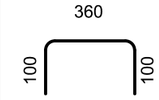	560

კონსტრ. დასახ.	ელემენტის დასახ.	პოზ. №	დიამეტრი ან კვეთი (მმ)	ერთეულის სიგრძე (მმ.)	რაოდენობა (ც.)	საერთო სიგრძე (მ.)	საერთო წონა (კგ.)
მონოლითური კედელი	მ.კ.-1	1	Ø 12 A500C	2930	46 X 1	135	120
		2	Ø 12 A500C	დ.ბ.	-	152	135
		1.1	Ø 8 A240C	360	90 X 1	32	13
		მძიმე ბეტონი B25			V = 2.76 X 1 = 2.76 მ³		
	მ.კ.-2	1	Ø 12 A500C	2930	30 X 1	88	78
		2	Ø 12 A500C	დ.ბ.	-	99	88
		1.2	Ø 8 A240C	560	59 X 1	33	13
		მძიმე ბეტონი B25			V = 1.80 X 1 = 1.80 მ³		

ფორმატი A-3 | თბილისი 2018 წ. | დაკვეთა №

ექსპლიკაცია

შენიშვნები

დამკვეთი შ.პ.ს. "101 გრუპი"	მისამართი ქ. თბილისი გორგასლის ქ. №16
შეთანხმებულია დამკვეთთან	ხელმოწერა

პროექტის სახელწოდება

ქ. თბილისი გორგასლის ქ. № 6-ში (01.18.05.001.006)მრავალფუნქციური შენობის პროექტი

Solution Engineering
ქ. თბილისი, ყიფიანის I ჩიხი ქ. № 5
ტელ +995 579 29 29 29
ელ-ფოსტა: davitkiziria89@gmail.com

თანამდებობა	გვარი	ხელმოწერა	თარიღი
დირექტორი	დ. კიზირია		
პროექტის ავტორი	ი. ჯაჯიეშვილი		
მთ. კონსტრუქტ.	ზ. კიზირია		
კონსტრუქტორი	თ. მორალიშვილი		

მასშტაბი	1:100	მონოლითური კედელი მ.კ.-1; 2; ესკიზი	
თარიღი			
სტადია		ფურცლები	ფურცელი
კონსტრუქციული ნაწილი			კ - 114

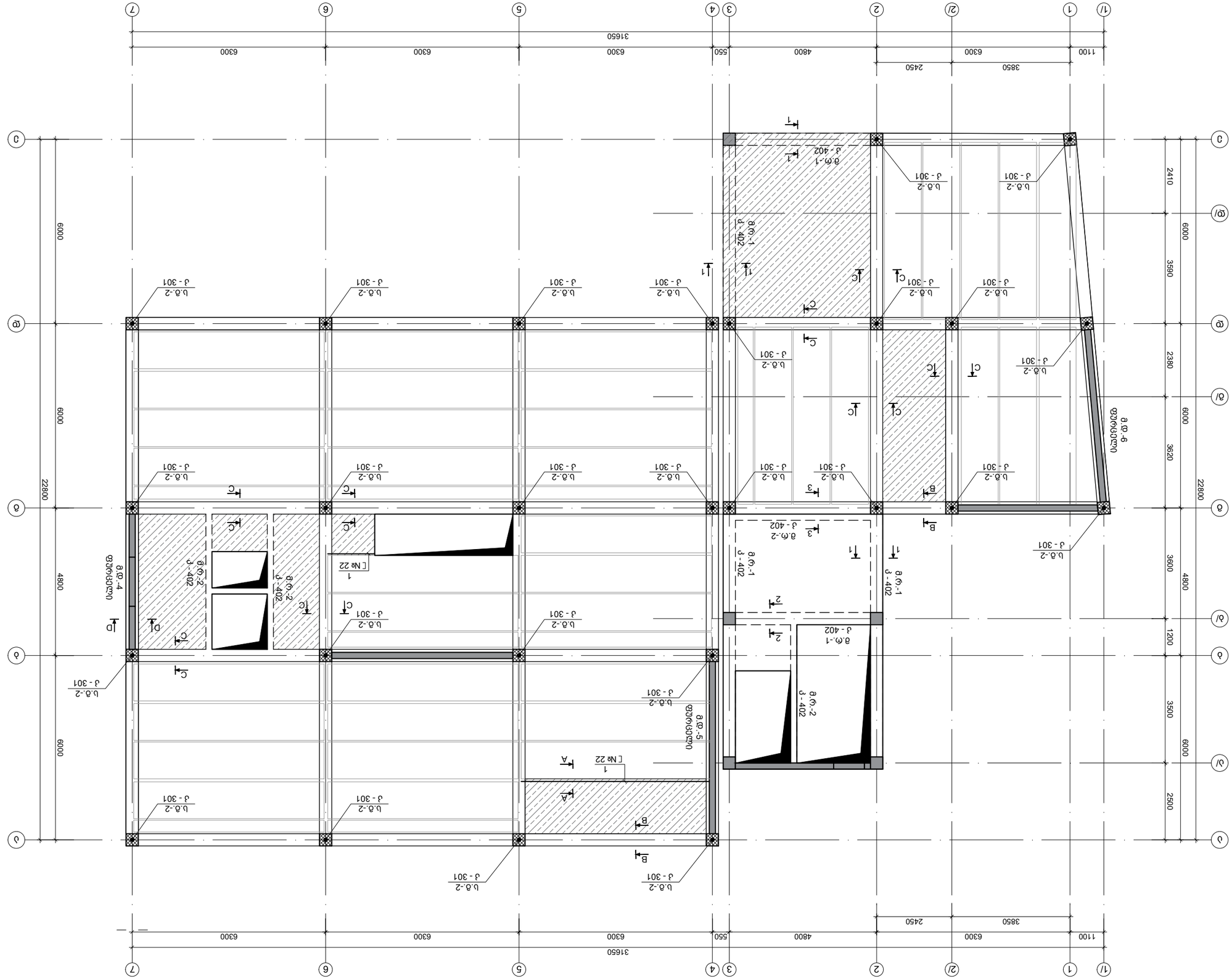
1/ 1 2/ 2 3 4 5 6 7
1100 6300 2450 3850 4800 550 6300 6300 6300 31650
А Б В Г Д 1 2 3 4 5 6
2410 6000 3590 2380 6000 3620 22800
6000 4800 6000 6000 1200 3500 2500 22800
Ж-Ж
Ж/-Ж/
Ж/-Ж/
Ж/-Ж/

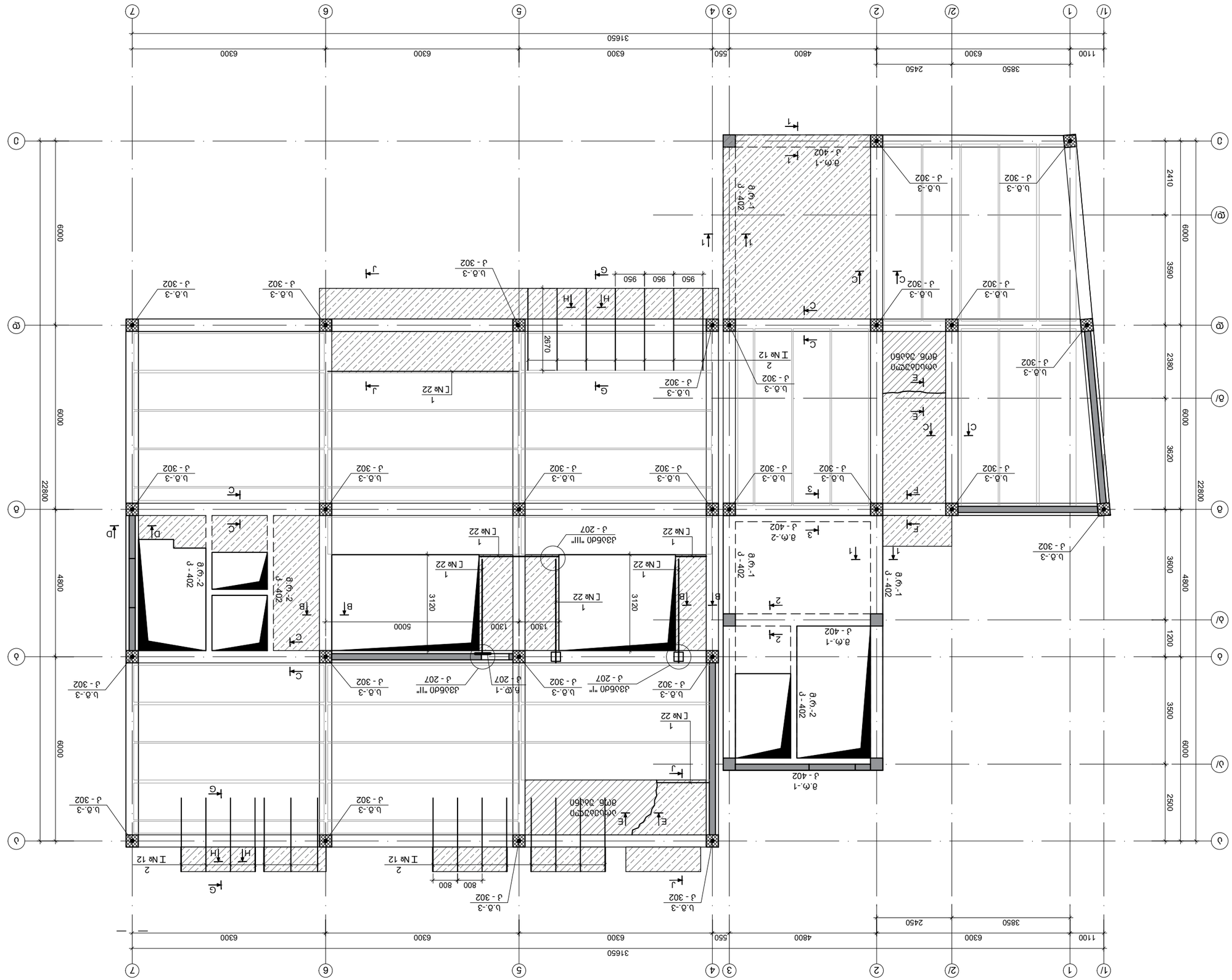
1/ 1 2/ 2 3 4 5 6 7
1100 6300 2450 3850 4800 550 6300 6300 6300
31650
А/ Б/ В/ Г/ Д/
2410 6000 3590 6000 2380 3620
22800
Ж/ З/ И/ К/ Л/
1200 3600 4800 3500 6000 2500
22800
Ж.б.-3 Э - 302
Ж.б.-3 Э - 302
Ж.б.-3 Э - 302

გადახურვის ფილის რეკონსტრუქციის გეგმა 7.300 ნ.-ზე
მ 1:100

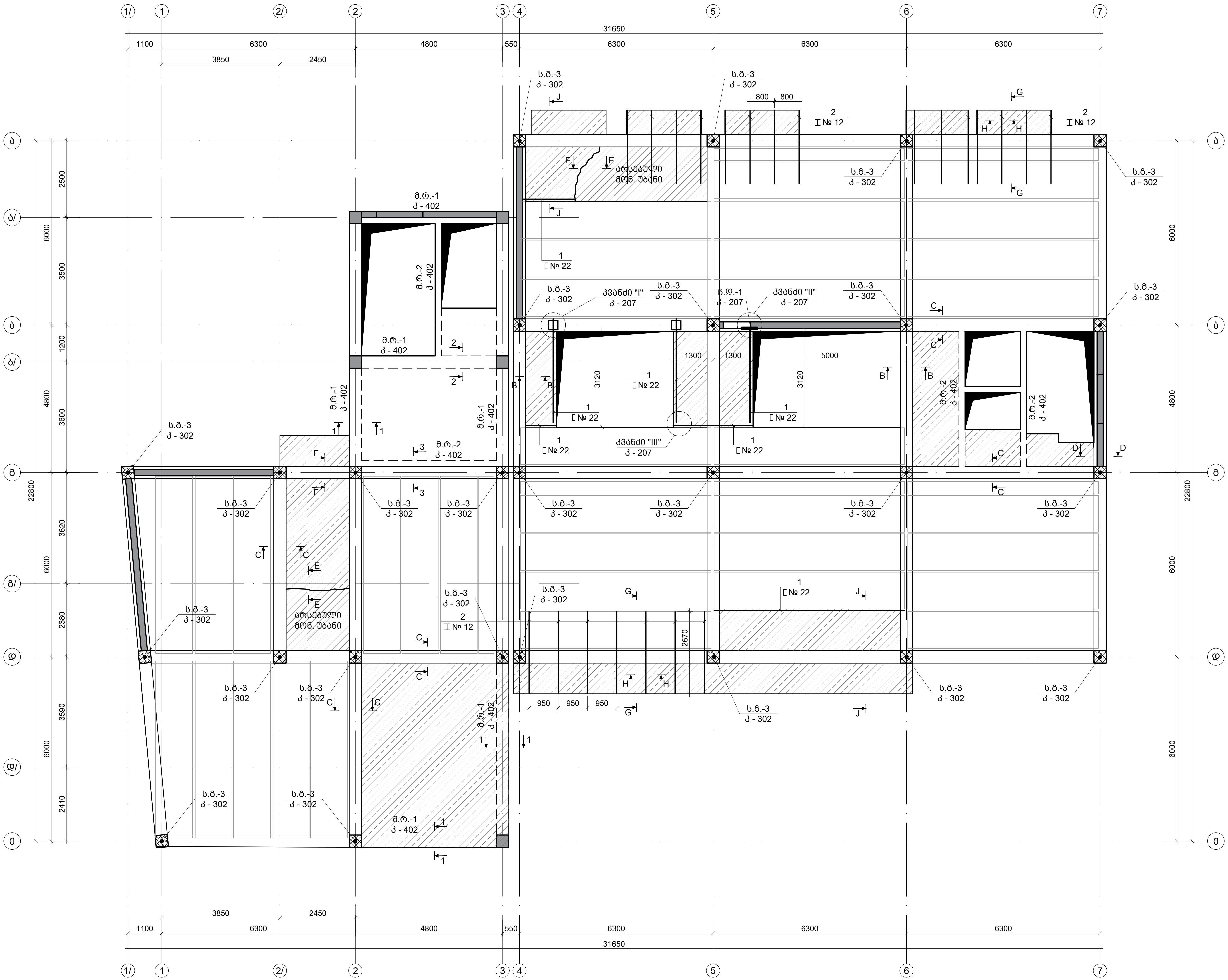

ფორმატი A-3	თბილისი 2018 წ.	
	დაკვეთა №	

ექსპლიკაცია

შენიშვნები

დამკვეთი	მისამართი
შ.პ.ს. "101 გრუპი"	ქ. თბილისი გორგასლის ქ. №16
შეთანხმებულია დამკვეთთან	ხელმოწერა

პროექტის სახელწოდება

ქ. თბილისი გორგასლის ქ. № 6-ში (01.18.05.001.006)მრავალფუნქციური შენობის პროექტი

Solution Engineering
ქ. თბილისი, ყიფიანის I ჩიხი ქ. № 5
ტელ +995 579 29 29 29
ელ-ფოსტა: davitkiziria89@gmail.com

თანამდებობა	გვარი	ხელმოწერა	თარიღი
დირექტორი	დ. კიზირია		
პროექტის ავტორი	ი. ჯიჯიეშვილი		
მთ. კონსტრუქტ.	ზ. კიზირია		
კონსტრუქტორი	თ. მორალიშვილი		

მასშტაბი	1:100	გადახურვის ფილის რეკონსტრუქციის გეგმა 7.300 ნ.-ზე
თარიღი		

სტადია	ფურცლები	ფურცელი
კონსტრუქციული ნაწილი		კ - 203

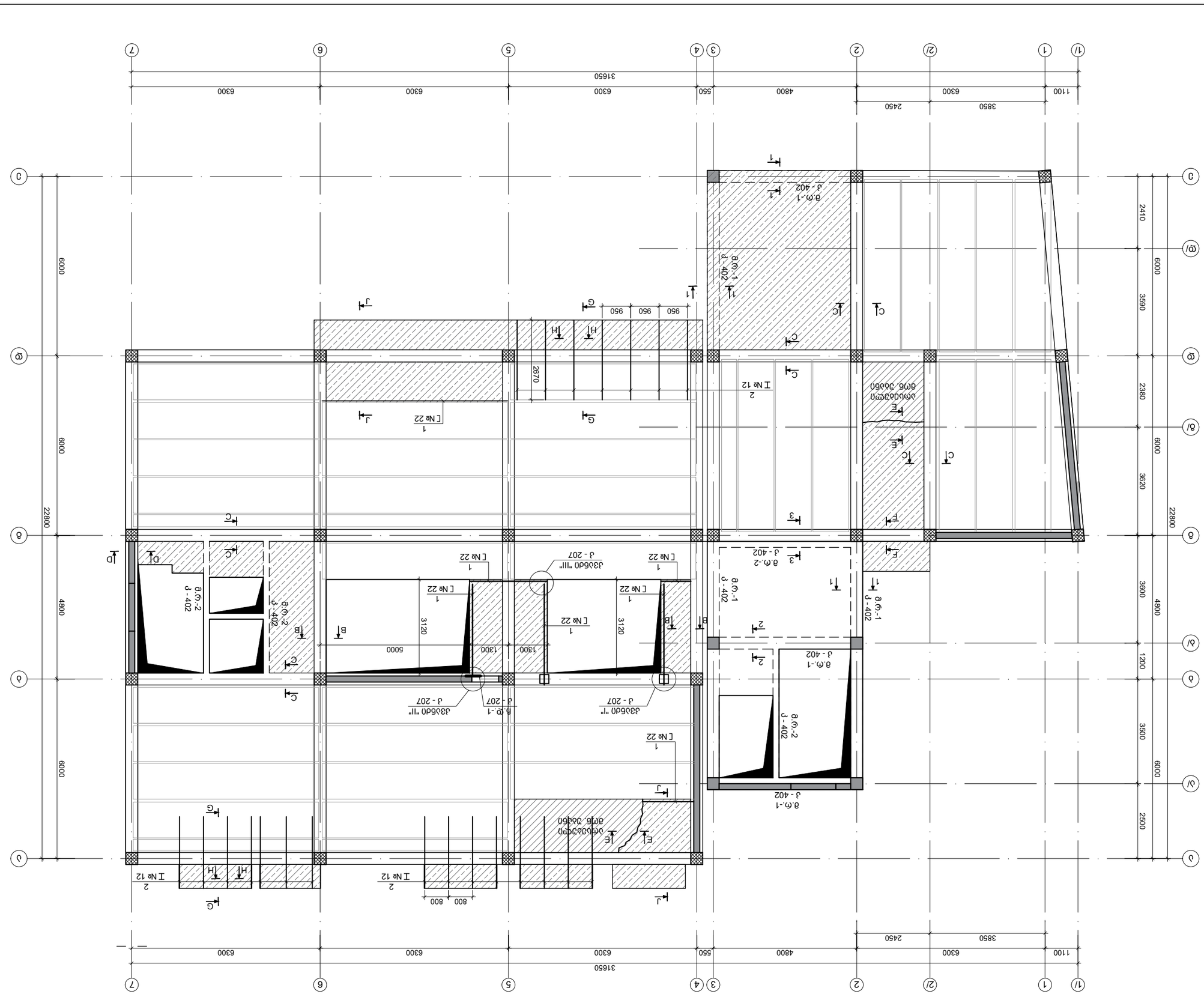
Б.Ф.-1
Ж - 402
Б.Ф.-2
Ж - 402
Б.Ф.-1
Ж - 402
Б.Ф.-2
Ж - 402
Б.Ф.-1
Ж - 402
Б.Ф.-1
Ж - 402
Б.Ф.-1
Ж - 402
Б.Ф.-1
Ж - 402
Б.Ф.-2
Ж - 402
Б.Ф.-2
Ж - 402
Б.Ф.-1
Ж - 402
Б.Ф.-1
Ж - 402
Б.Ф.-1
Ж - 402
Б.Ф.-1

კვეთი A-A

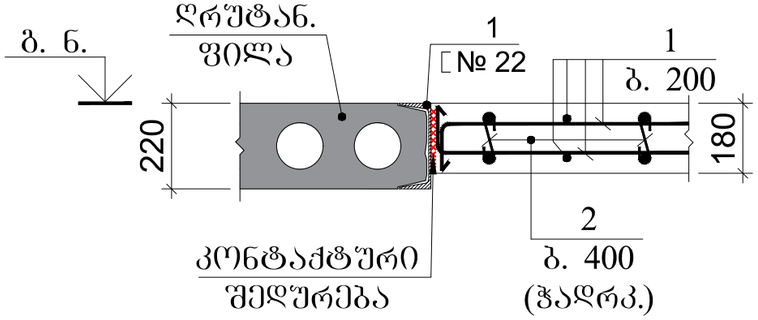

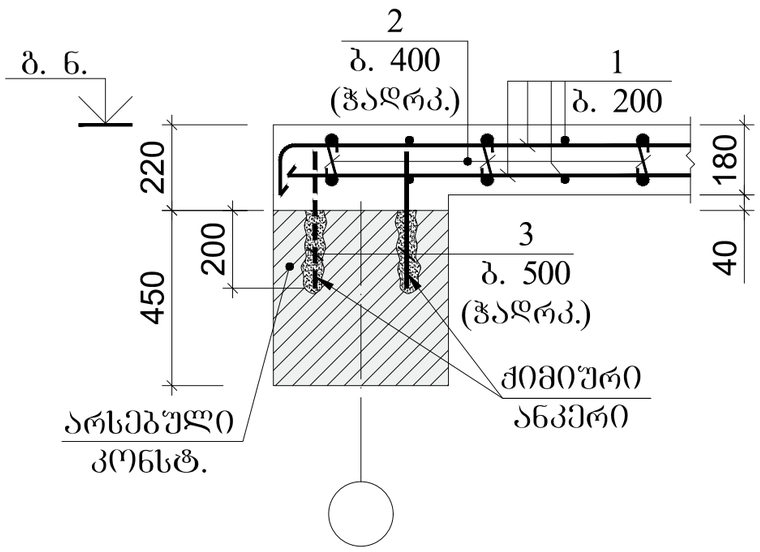

კვეთი C-C

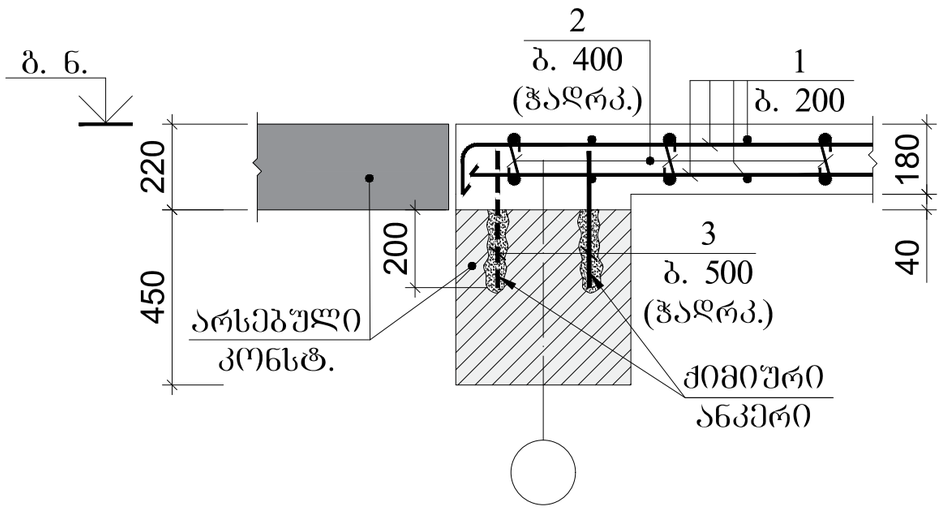

კვეთი D-D

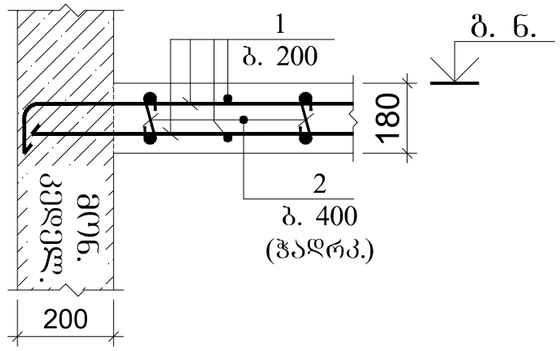

კვეთი E-E

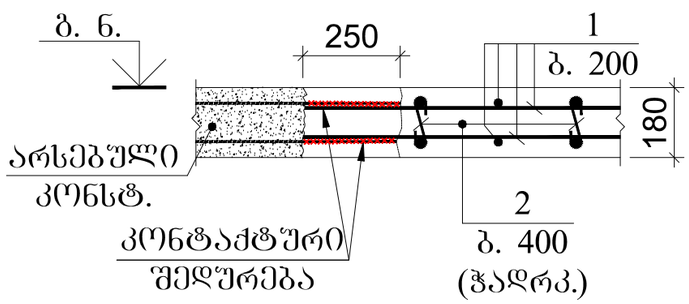

კვეთი F-F

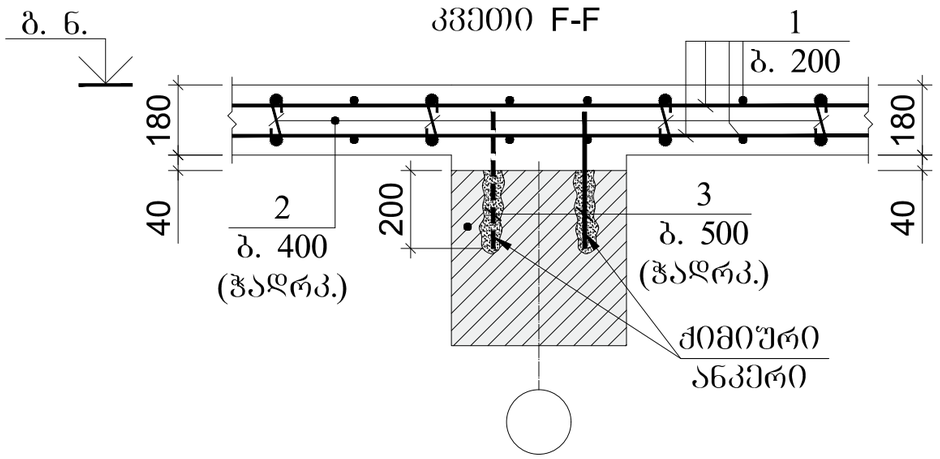

ფორმატი A-3

თბილისი 2018 წ.

დაკვეთა №

ექსპლიკაცია

შენიშვნები

დამკვეთი შ.პ.ს. "101 გრუპი"	მისამართი ქ. თბილისი გორგასლის ქ. №16
შეთანხმებულია დამკვეთთან	ხელმოწერა

პროექტის სახელწოდება

ქ. თბილისი გორგასლის ქ. № 6-ში (01.18.05.001.006)მრავალფუნქციური შენობის პროექტი

Solution Engineering

ქ. თბილისი, ყიფიანის I ჩიხი ქ. № 5

ტელ +995 579 29 29 29

ელ-ფოსტა: davitkiziria89@gmail.com

თანამდებობა	გვარი	ხელმოწერა	თარიღი
დირექტორი	დ. კიზირია		
პროექტის ავტორი	ი. ჯაჯიეშვილი		
მთ. კონსტრუქტ.	ზ. კიზირია		
კონსტრუქტორი	თ. მორალიშვილი		

მასშტაბი	1:100	ფილის კვეთი A-A; B-B; C-C; D-D; E-E; F-F
თარიღი		

სტადია	ფურცლები	ფურცელი
კონსტრუქციული ნაწილი		კ - 205

კვეთი G-G

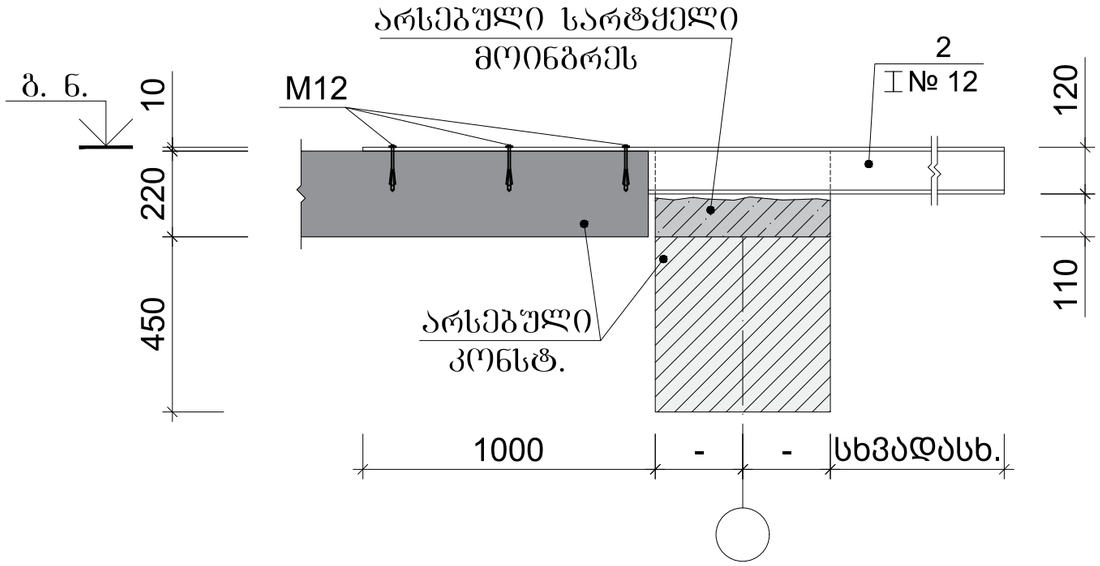

კვეთი H-H

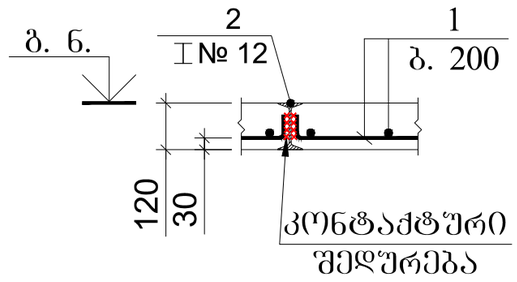

კვეთი J-J

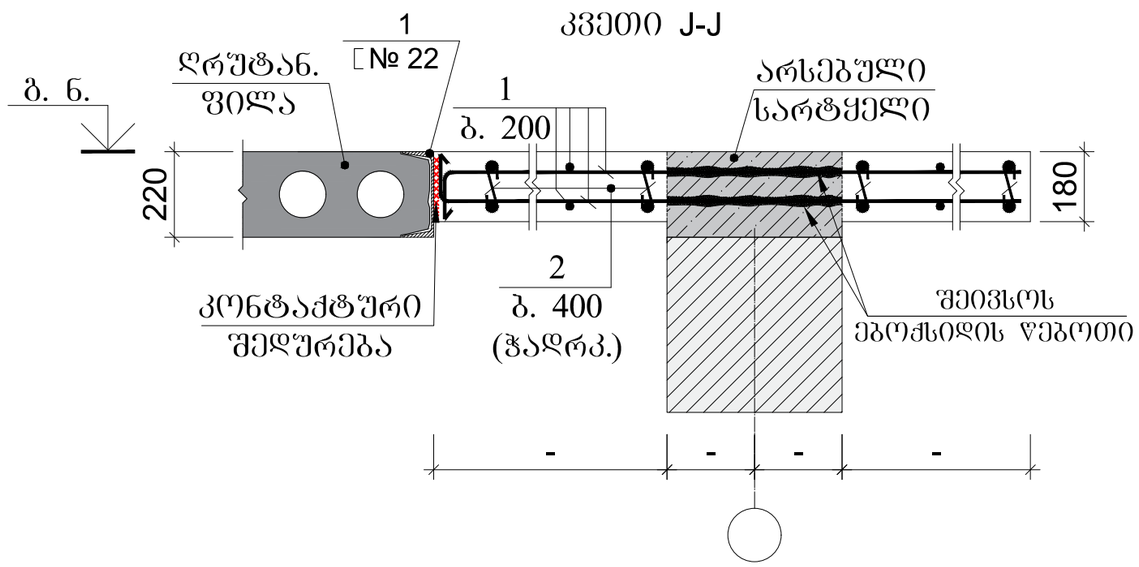

ფორმატი A-3	თბილისი 2018 წ.
	დაკვეთა №

ექსპლიკაცია

შენიშვნები

დამკვეთი შ.პ.ს. "101 გრუპი"	მისამართი ქ. თბილისი გორგასლის ქ. №16
შეთანხმებულია დამკვეთთან	ხელმოწერა

პროექტის სახელწოდება

ქ. თბილისი გორგასლის ქ. № 6-ში (01.18.05.001.006)მრავალფუნქციური შენობის პროექტი

Solution Engineering
ქ. თბილისი, ყიფიანის I ჩიხი ქ. № 5
ტელ +995 579 29 29 29
ელ-ფოსტა: davitkiziria89@gmail.com

თანამდებობა	გვარი	ხელმოწერა	თარიღი
დირექტორი	დ. კიზირია		
პროექტის ავტორი	ი. ჯიჯეიშვილი		
მთ. კონსტრუქტ.	ზ. კიზირია		
კონსტრუქტორი	თ. მორალიშვილი		
მასშტაბი	1:100	ფილის კვეთი G-G; H-H; J-J	
თარიღი			
სტადია		ფურცლები	ფურცელი
კონსტრუქციული ნაწილი			კ - 206

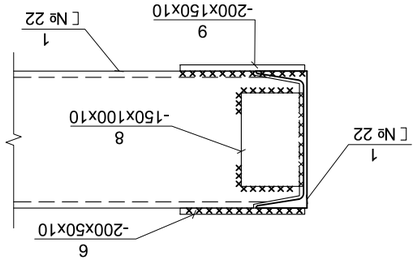

Узел "III"
в 1:10

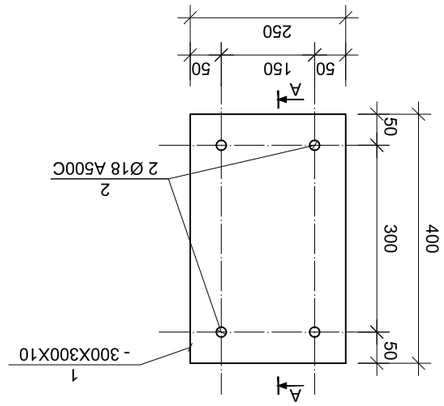

Балка ВБ1 фрагмент фасада
в 1:10

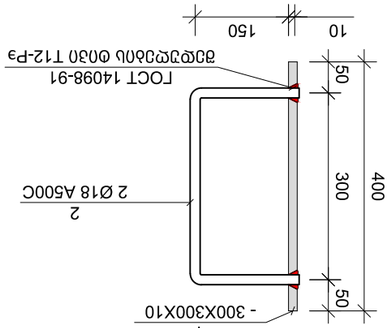

Разрез А-А
в 1:10

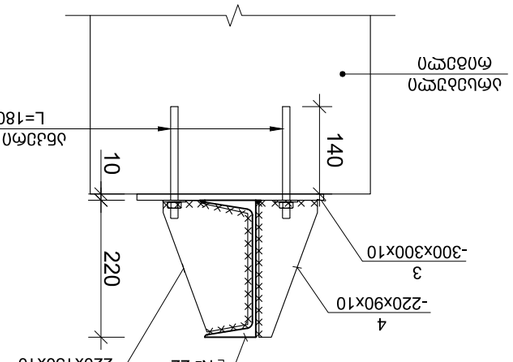
4
-220x90x10
3
-300x300x10
5
-220x130x10
1
[№22
10
220
140
Объединенная
фланцевая
Объединенная
фланцевая
Объединенная
фланцевая

მონოლითური ფილის კვეთი

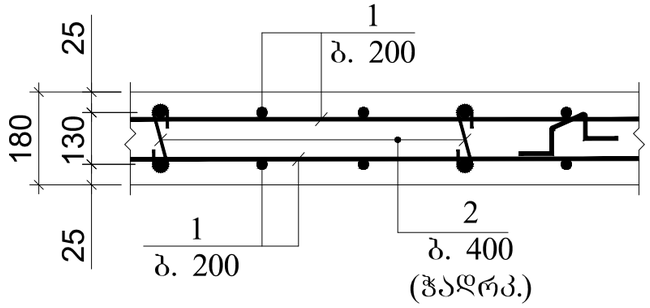

კვეთი 1-1

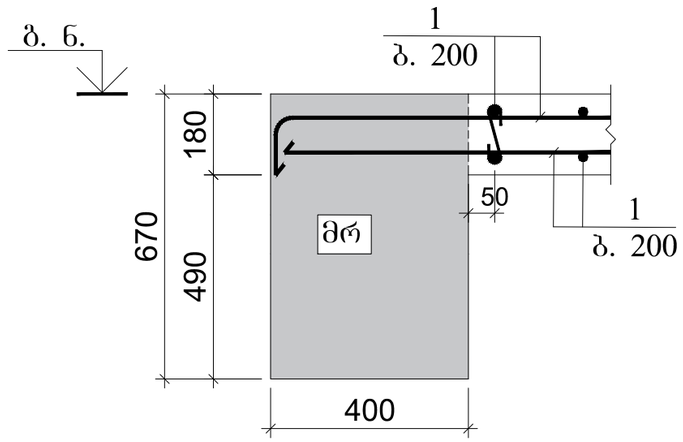

კვეთი 2-2

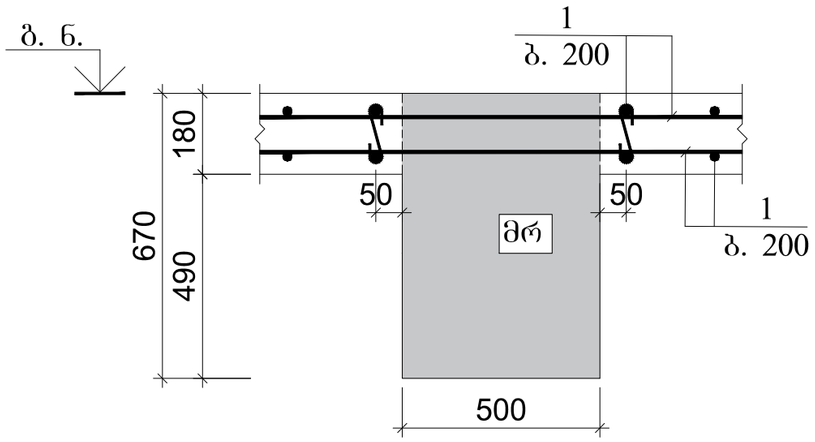

კვეთი 3-3

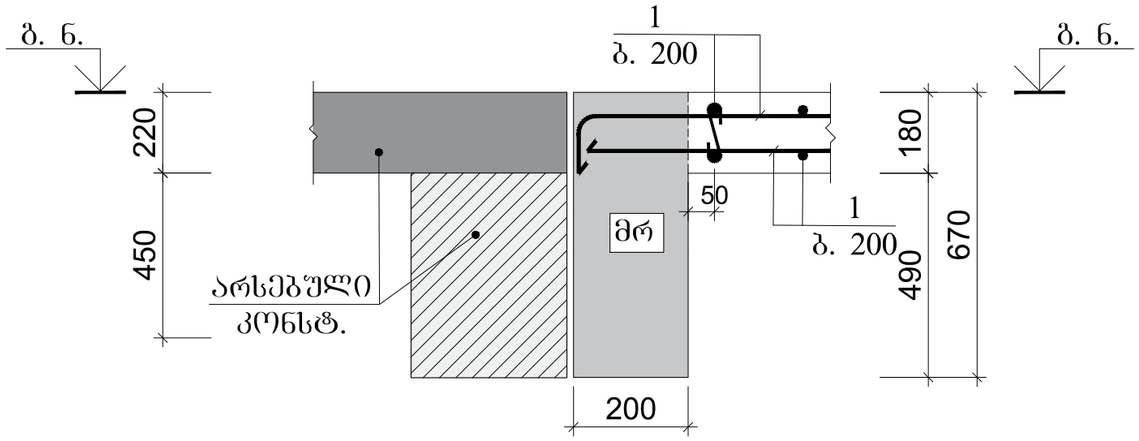

პოზ. №	ესკიზი	L მმ
2	100 / 140 / 100	340

ფორმატი A-3	თბილისი 2018 წ.
	დაკვეთა №

ექსპლიკაცია

შენიშვნები

დამკვეთი შ.პ.ს. "101 გრუპი"	მისამართი ქ. თბილისი გორგასლის ქ. №16
შეთანხმებულია დამკვეთთან	ხელმოწერა

პროექტის სახელწოდება

ქ. თბილისი გორგასლის ქ. № 6-ში (01.18.05.001.006)მრავალფუნქციური შენობის პროექტი

Solution Engineering
ქ. თბილისი, ყიფიანის I ჩიხი ქ. № 5
ტელ +995 579 29 29 29
ელ-ფოსტა: davitkiziria89@gmail.com

თანამდებობა	გვარი	ხელმოწერა	თარიღი
დირექტორი	დ. კიზირია		
პროექტის ავტორი	ი. ჯიჯიეშვილი		
მთ. კონსტრუქტ.	ზ. კიზირია		
კონსტრუქტორი	თ. მორალიშვილი		
მასშტაბი	1:100	ფილის კვეთი 1-1; 2-2; 3-3	
თარიღი			
სტადია		ფურცლები	ფურცელი
კონსტრუქციული ნაწილი			კ - 208

კონსტრუქციის დასახელება	ელემენტების დასახელება	ზომ. №	ჯიშის ან ფრაქციის აღნიშვნა (მმ)	ელემენტის სიგრძე (მ.მ)	ელემენტის რაოდენობა (ც.)	ელემენტის საერთო სიგრძე (მ.)	ელემენტის საერთო წონა (კგ.)
ქვიშა-ხრეშოვანი ფენა სისქით 0.000 მ-დე	ფენა	1	Ø 12 A500C	ც.ა.	-	2332	2069
		2	Ø 8 A240C	340	636 X 1	216	85
		3	Ø 12 A500C	420	176 X 1	74	66
			ბეტონის ბეტონი B25	V =	19.1 X 1	= 19.08 მ³	
ქვიშა-ხრეშოვანი ფენა სისქით 3.900 მ-დე	ფენა	1	Ø 12 A500C	ც.ა.	-	2596	2304
		2	Ø 8 A240C	340	708 X 1	241	95
		3	Ø 12 A500C	420	176 X 1	74	66
			ბეტონის ბეტონი B25	V =	21.2 X 1	= 21.24 მ³	
ქვიშა-ხრეშოვანი ფენა სისქით 7.300 მ-დე	ფენა	1	Ø 12 A500C	ც.ა.	-	2596	2304
		2	Ø 8 A240C	340	708 X 1	241	95
		3	Ø 12 A500C	420	176 X 1	74	66
			ბეტონის ბეტონი B25	V =	21.2 X 1	= 21.24 მ³	
ქვიშა-ხრეშოვანი ფენა სისქით 10.700 მ-დე	ფენა	1	Ø 12 A500C	ც.ა.	-	2596	2304
		2	Ø 8 A240C	340	708 X 1	241	95
		3	Ø 12 A500C	420	176 X 1	74	66
			ბეტონის ბეტონი B25	V =	21.2 X 1	= 21.24 მ³	

ფენა ქვიშა-ხრეშოვანი სისქით 3.900; 7.300 & 10.700 მ-დე

კონსტრუქციის დასახელება	ელემენტების მარკირების		ზომ. №	ეტაპობრივი	ფენის სისქე (მმ)	ფენების რაოდენობა (ც.)	ზომა ელემენტებს შორის (მმ.)		ფენის საერთო მოცულობა
							ელემენტის სიგრძე (მ.)	ელემენტის სიგანე (მ.)	ელემენტის სიმაღლე (მ.)
ფენა 0.000 მ-დე		1 (ც)	№ 22	ГОСТ 8240-97	ც.ა.	-			20.00	420.00	C235
	ფენა	1 (ც)	3	— 300 X 10	300	2	1	14.13	0.60	14.13	Вст3кп2
	ფენა	1 (ც)	4	— 90 X 10	220	2	0	3.11	0.44	3.11	Вст3кп2
	ფენა	1 (ც)	5	— 130 X 10	220	2	0	4.49	0.44	4.49	Вст3кп2
	ფენა	1 (ც)	6	— 50 X 10	200	4	1	3.14	0.80	3.14	Вст3кп2
	ფენა	1 (ც)	7	— 110 X 10	200	1	0	1.73	0.20	1.73	Вст3кп2
	ფენა	1 (ც)	8	— 100 X 10	150	4	1	4.71	0.60	4.71	Вст3кп2
	ფენა	1 (ც)	9	— 150 X 10	200	4	1	9.42	0.80	9.42	Вст3кп2
	1-ლ. ფ.	1 (ც)	1	— 200 X 10	400	1	0	6.28	0.40	6.28	
			2	Ø 18 A500C	650	2	1	2.60	1.30	2.60	
	1-ლ. ფ.	3 (ც)	1	№ 22	ГОСТ 8240-97	ც.ა.	-		63.00	1323.00	C235
	ფენა	3 (ც)	2	№ 12	ГОСТ 26020-83	ც.ა.	-		165.00	1897.50	C235
	ფენა	3 (ც)	3	— 300 X 10	ГОСТ 19903-74	300	2	1	14.13	1.80	42.39	Вст3кп2
	ფენა	3 (ც)	4	— 90 X 10	ГОСТ 19903-74	220	2	0	3.11	1.32	9.33	Вст3кп2
	ფენა	3 (ც)	5	— 130 X 10	ГОСТ 19903-74	220	2	0	4.49	1.32	13.47	Вст3кп2
	ფენა	3 (ც)	6	— 50 X 10	ГОСТ 19903-74	200	4	1	3.14	2.40	9.42	Вст3кп2
	ფენა	3 (ც)	7	— 110 X 10	ГОСТ 19903-74	200	1	0	1.73	0.60	5.18	Вст3кп2
	ფენა	3 (ც)	8	— 100 X 10	ГОСТ 19903-74	150	4	1	4.71	1.80	14.13	Вст3кп2
	ფენა	3 (ც)	9	— 150 X 10	ГОСТ 19903-74	200	4	1	9.42	2.40	28.26	Вст3кп2
	1-ლ. ფ.	3 (ც)	1	— 200 X 10	ГОСТ 19903-74	400	1	0	6.28	1.20	18.84	
			2	Ø 18 A500C	ДСТУ 3760-98	650	2	1	2.60	3.90	7.79	

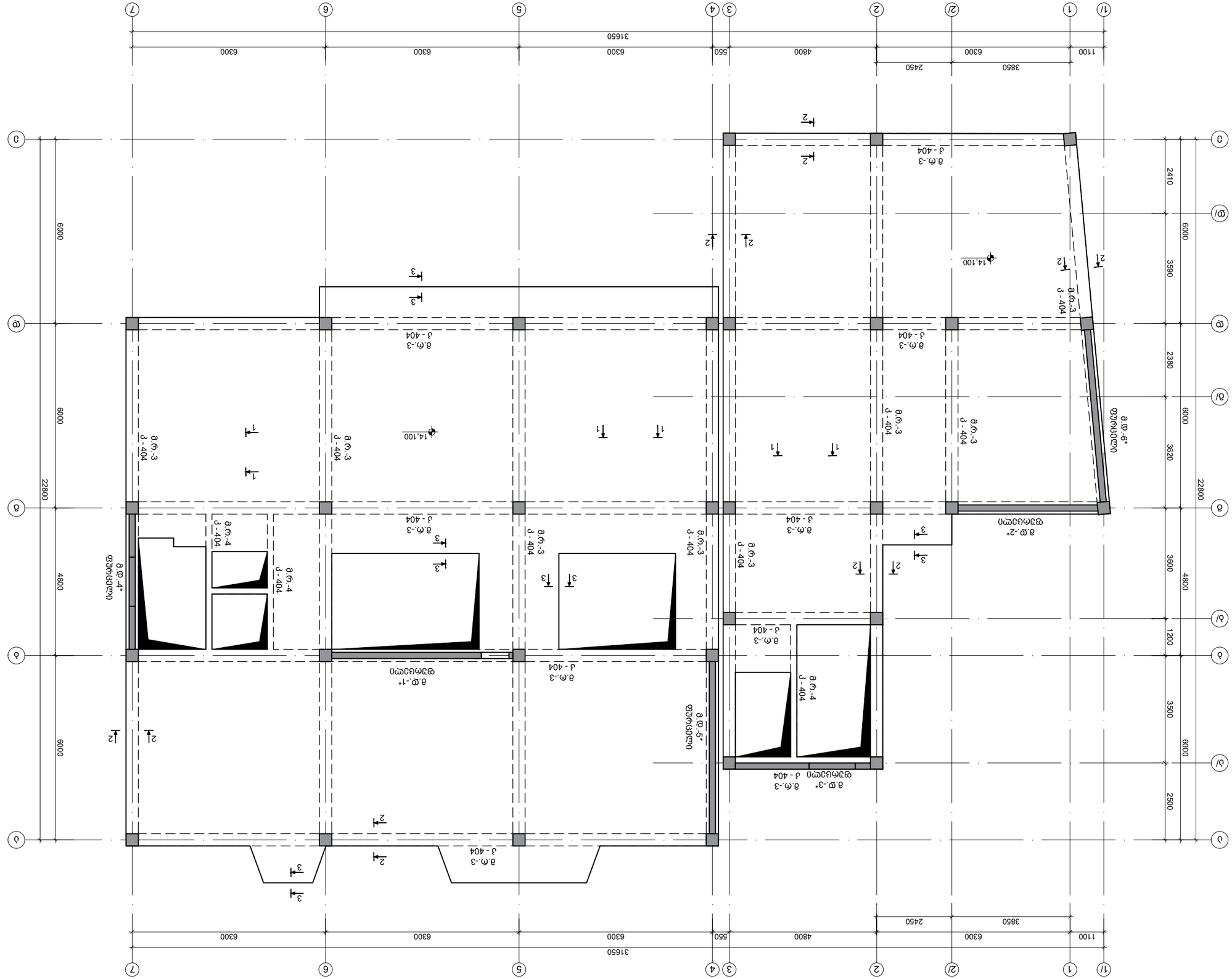

ბაზისი ხედვის ნიშნული 14.100 ნ.-ზე
მ 1:100

ფორმატი A-3	თანხმობა 2018 წ.		
	ტექნიკის №		
	ნებართვის ნომერი		
	ტექნიკური ნაწილი		
	ტექნიკური ნაწილის ნახატების ნუსხა

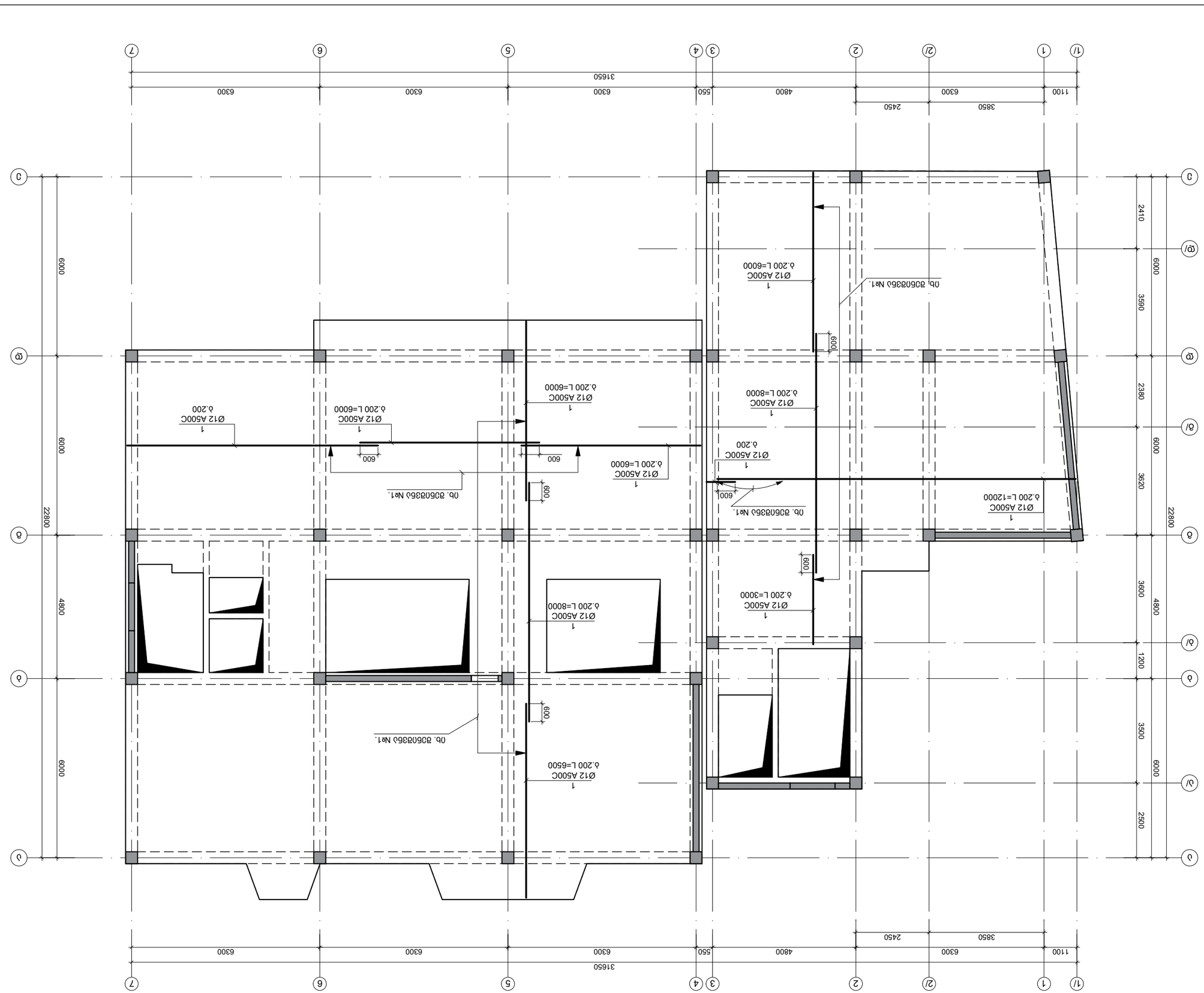

Фрагмент разбивочного плана фундаментов 14.100 б.-бо ззэдь дэбаь 1:100

Фундамент	Общие данные
Ф.З.Ь. "101 бдзэл"	г. Фдпгпгпьл бпфбдьлгпь г. №16
Гдгпгпбдбдьлгпь Ьдгпгпбдбдьлгпь	Ьдгпгпбдпа

Фундаменты ленточные железобетонные

г. Фдпгпгпьл бпфбдьлгпь г. №16 б-бп
(01.18.05.001.006)бфпдьлгпьгпгьдьлгпгпь
ЗЗбфпдьлгь зфпгдгпьл

г. Фдпгпгпьл, ипгпгьдьлгь і ллбл г. №16 5
ФЗгп +995 579 29 29 29
Эгп-гпиьдь: davitkiziria89@gmail.com

Solution Engineering

Фпгьдьлгпьгпгь	бдзгпгпьл	Ьдгпгпбдьлгпь	Фдпгпгп
Бгпбпгдгпьл	Ер. Дпбпгпьл		
Зфпгдгпьл дзбгпгп	п. Зпзпздзгпгп		
Ап. Дпбпгпьл	Ь. Дпбпгпьл		
Дпбьлбпгпьгпгь	Ф. Фпгьдьлгпьгпгь		
Фпгьдьлгпьгпгь			
Фпгьлгпгь	1:100	Ьдгпгпбдьлгпь гдгпгпьл Ьдгпгпбдпа дпбпгпьл бдзбдь 14.100 б.-бо ззэдь дэбаь	
Фдпгпгп			
Ьдгпгпбдпа		Фгдгпбдгпгпьл	Ьдгпгпбдгпгпьл
Дпбьлбпгпьгпгь бдзбдьлбпгпьгпгь			Д - 211

Фпгпгпьлгь А-3	Фдпгпгпьл 2018 б.
	Ьдгпгпбдпа №16
	Зпьлгпдьлгпьгпгь

Зпьлгпдьлгпьгпгь

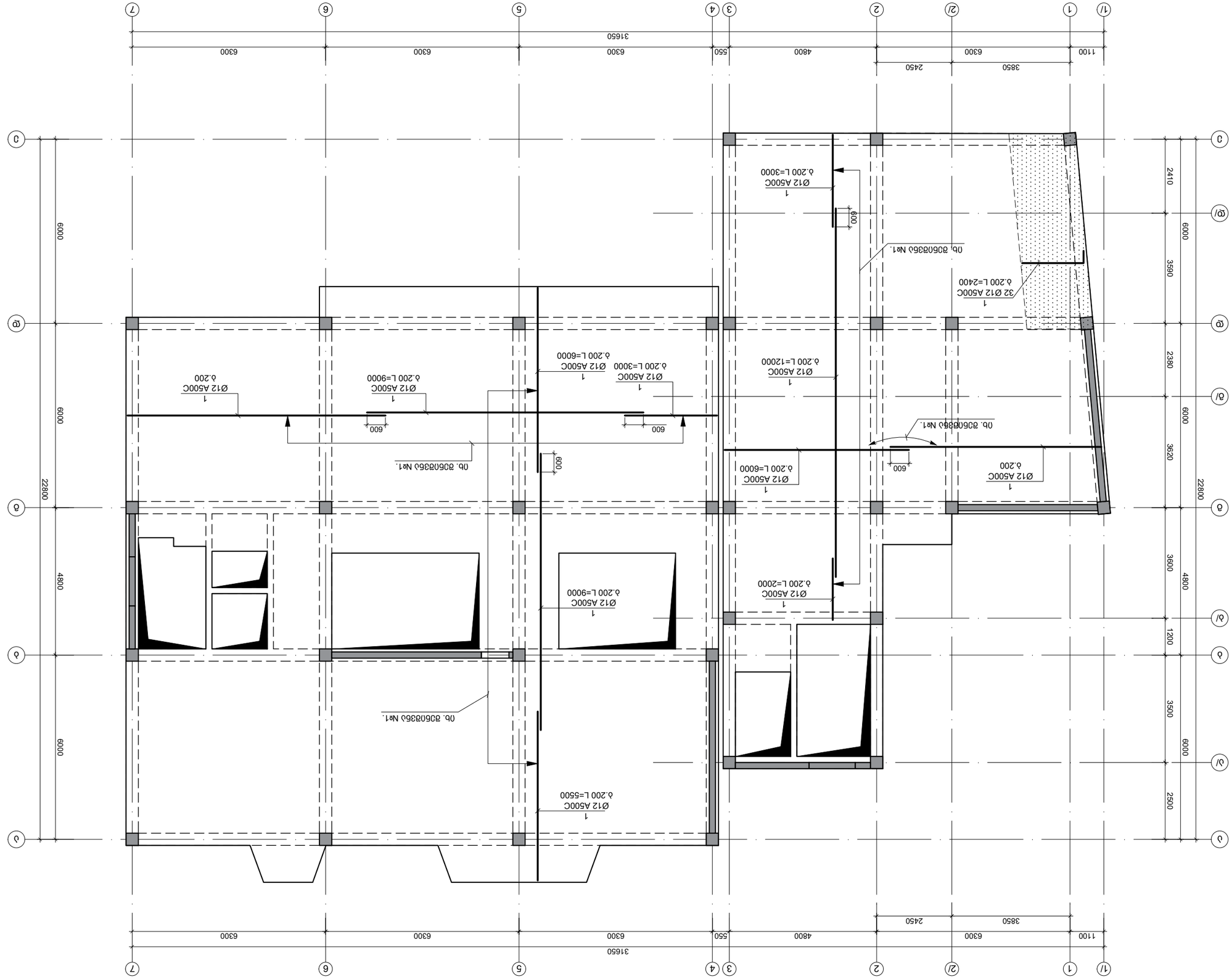

Фасад към ос 1/ с ос 7 без 14.100 б.-ба бъдещ ъгловъртящ ъгъл
М 1:100

Възложител	Д. Ивайлова Ангелова
Проектант	Ивайло Ангелов
Обект	Д. Ивайлова Ангелова, ул. Васил Левски 5
Фаза	Разрешение за строеж
Чертеж	Фасади
Мащаб	1:100
Дата	14.100 б.-ба бъдещ 6.-ба
Проектирал	Д. Ивайлова
Проверил	Ивайло Ангелов
Одобрил	Ивайло Ангелов
Консултанти	
Забележки	
Фаза	Разрешение за строеж
Дата	03.2018 г.
Чертеж №	А-3
Мащаб	1:100

Д. Ивайлова Ангелова, ул. Васил Левски 5, ап. 6-ти
(01.18.05.001.006)Ивайлова Ангелова
Разрешение за строеж

Фасади

Solution Engineering
ул. Васил Левски 5, ап. 6
тел. +995 579 29 29 29
davitkiziria89@gmail.com

Изготвил	Инж. Давид Кизирия	Проверил	Инж. Давид Кизирия
Одобрил	Инж. Давид Кизирия	Съгласувал	
Съгласувал		Съгласувал	
Съгласувал		Съгласувал	
Съгласувал

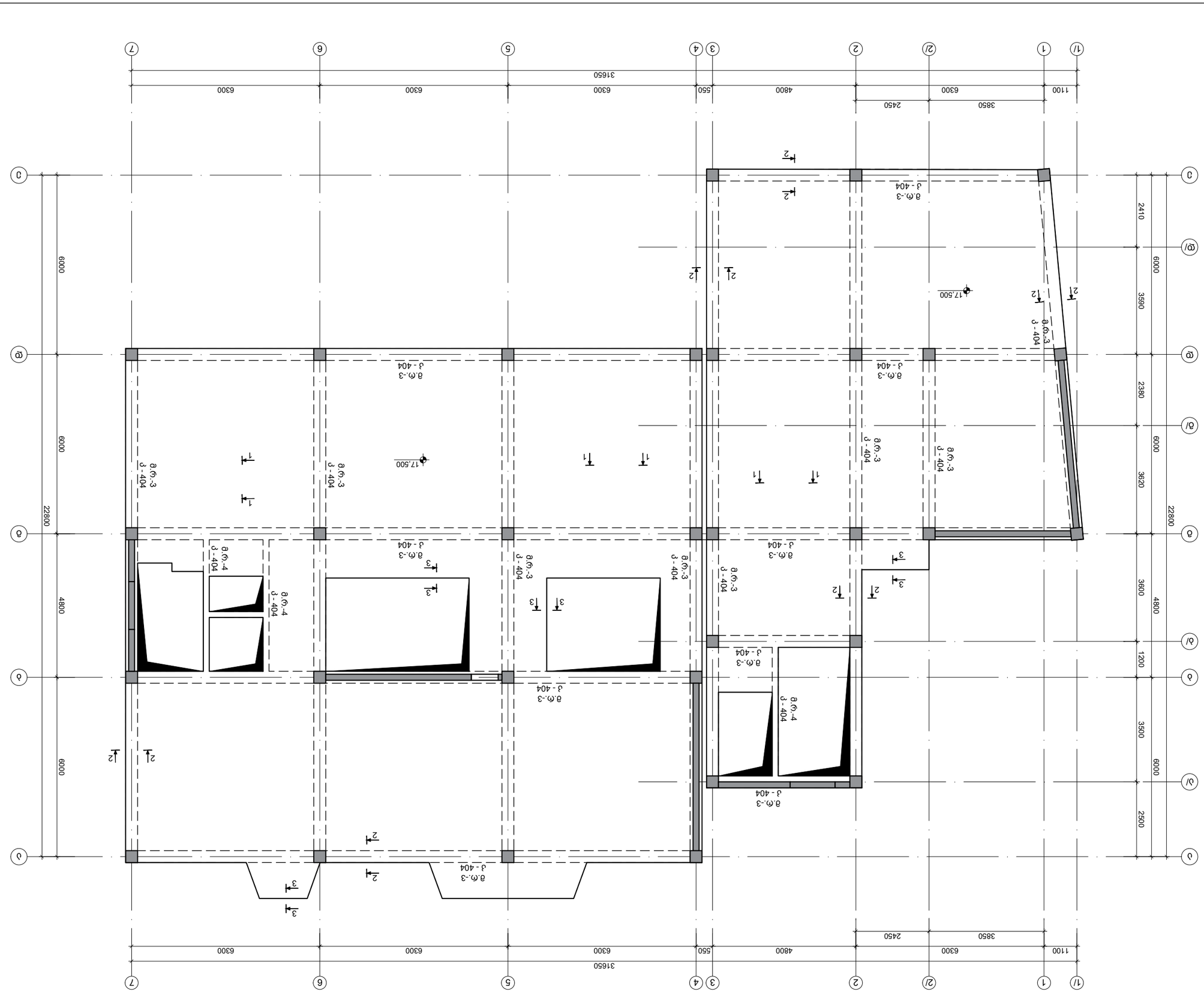

ბაზისი ვიზუალიზაცია 17.500 ნ.-ზე
მ 1:100

შპს „101 ბინა"	ქ.ბათუმი, ზღვისპირა ქუჩა №6	პროექტი	
		ბინათმშენებლობა ტერიტორიაზე	
		ქ. ბათუმი, ზღვისპირა ქ. №6-ში (01.18.05.001.006)მრავალფუნქციური ბინათმშენებლობა	
		ქ. ბათუმი, ვეფხისტყაოსნის ქ. №5	
		ტელ: +995 579 29 29 29	
		Solution Engineering ელ-ფოსტა: davitkiziria89@gmail.com	
მთავარი არქიტექტორი	ბესიკ ბერიძე		
მთავარი ინჟინერი	გიორგი ბერიძე		
დამკვეთი	ქ. ბათუმის მერია		
ტექნიკური ზედამხედველობა	ი. ჯავახიშვილი		
გმპ. კონსტრუქტორი	ზ. ქარჩავა		
კონსტრუქციული ნაწილი	დ. ჭოხონელიძე		
ასაწყობი	1:100	ბინამშენებლობა ფილიალი ალპაიძე 17.500 ბინა 6.-ბე	
ნახატის		6.-ბე	
ნახატის დასახელება		ფურცლის	ფურცლების
		ა - 213	

ფასადის ა-3	ქ.ბ.ს. „101 ბინა"	ქ. ბათუმი ზღვისპირა ქ. №16
	ბინათმშენებლობა ტერიტორიაზე ქ.ბათუმი,ზღვისპირა ქ.№6	
	ბინათმშენებლობა ფილიალი ალპაიძე	

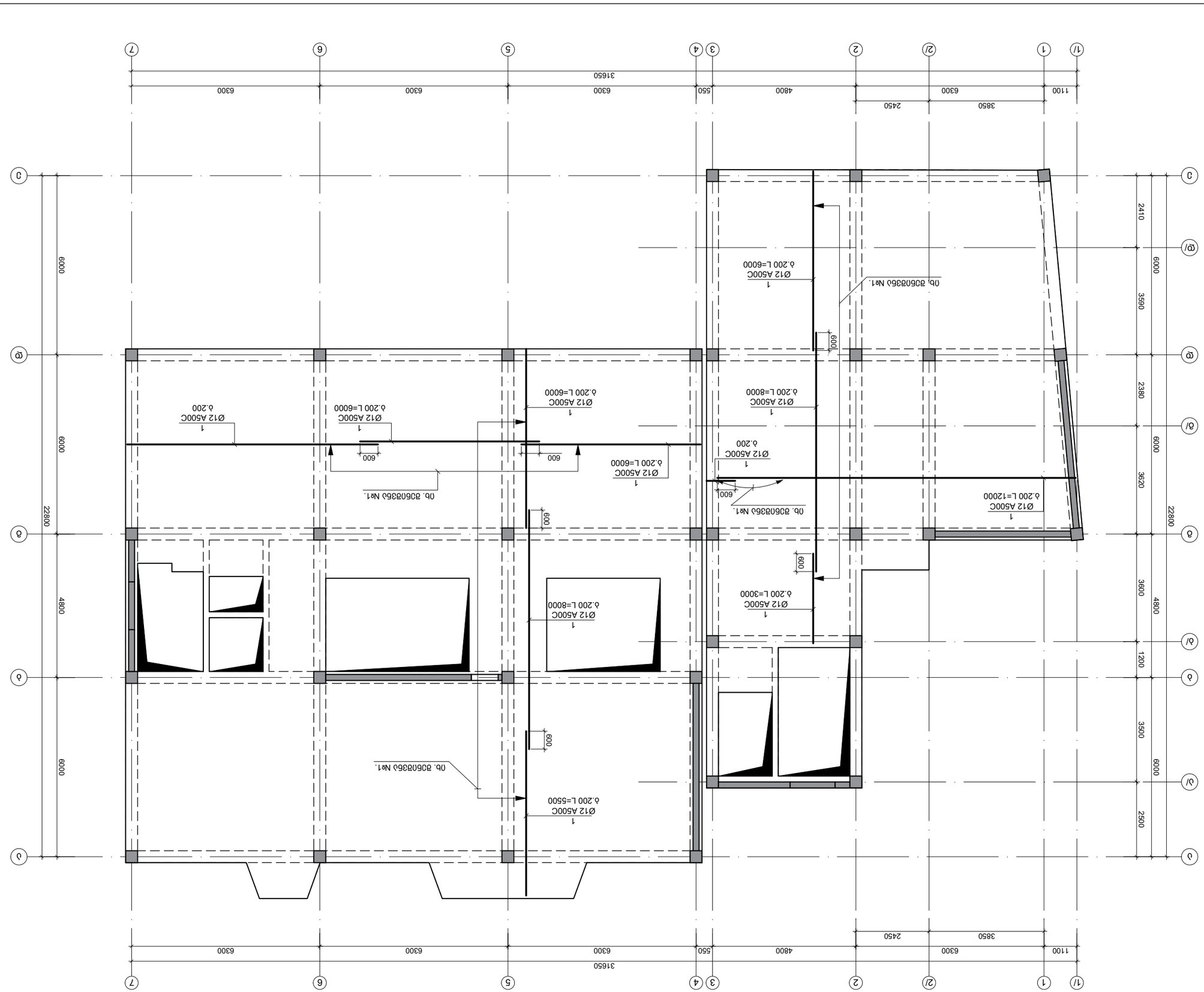
Ø12 A500C
Ø12 A500C
Ø12 A500C

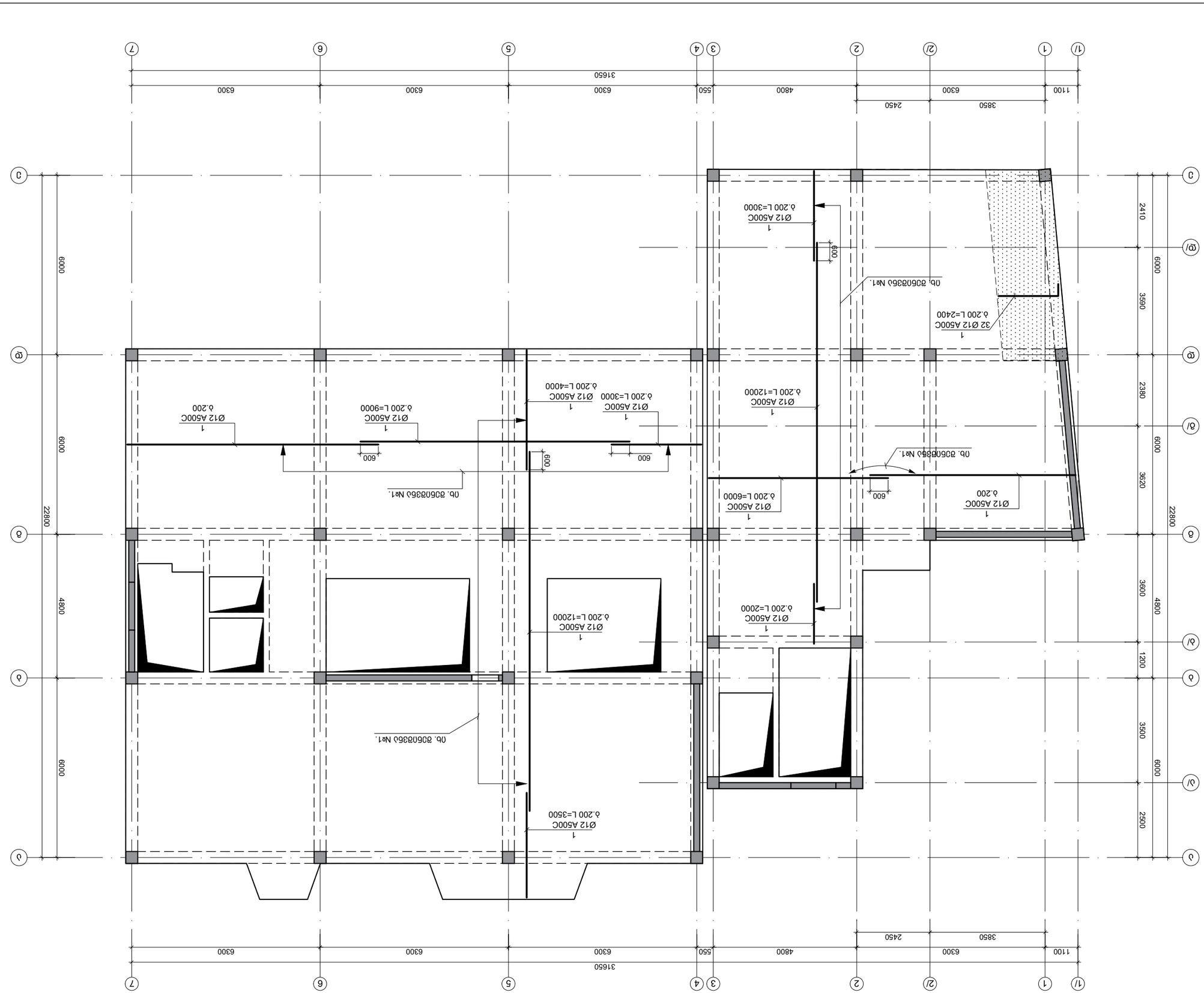

Фасад с балконными ограждениями из стекла 17.500 6.-ба бЗбаЬ ОЬОЬОЬОЬОЬ ЬОЬОЬОЬОЬОЬОЬ ЬОЬОЬОЬОЬОЬ ЬОЬОЬОЬОЬОЬ

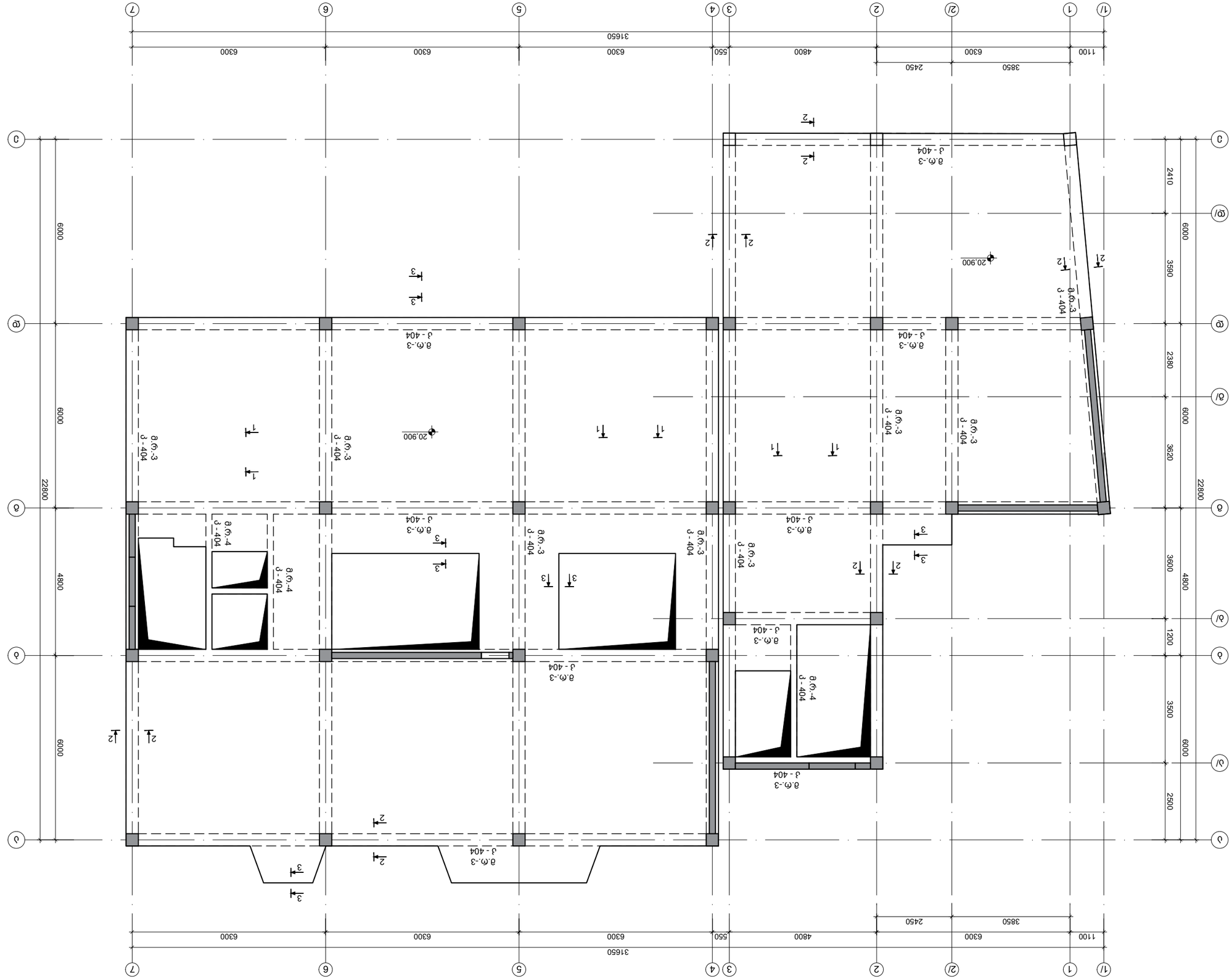

Бъдещо разширение на ресторант с обща площ 20.900 б.-бр
в 1:100

Фаза	Етап	Обект:	
Работен проект	3. Разширение	гр. Банско, ул. „Пирин планина" №16	
Вид строителство		Разработил:	
Ново строителство		Арх. Давид Кирилов	
Вид чертеж		Мащаб	
Архитектурен		1:100	
Име на чертежа		Дата	
Разрез 1-1, 2-2, 3-3		м.12.2018 г.	
Проектант:		Чертеж №	
Solution Engineering		А-3	
гр. Банско, ул. „Пирин планина" I ап. 5		Лист	
тел. +995 579 29 29 29		3	
e-mail: davitkiziria89@gmail.com		Листа	
		3	

Проектирал:	арх. Давид Кирилов		
Съгласувал:	инж. Ангел Ангелов		
Съгласувал:	инж. Ангел Ангелов		
Съгласувал:	инж. Ангел Ангел

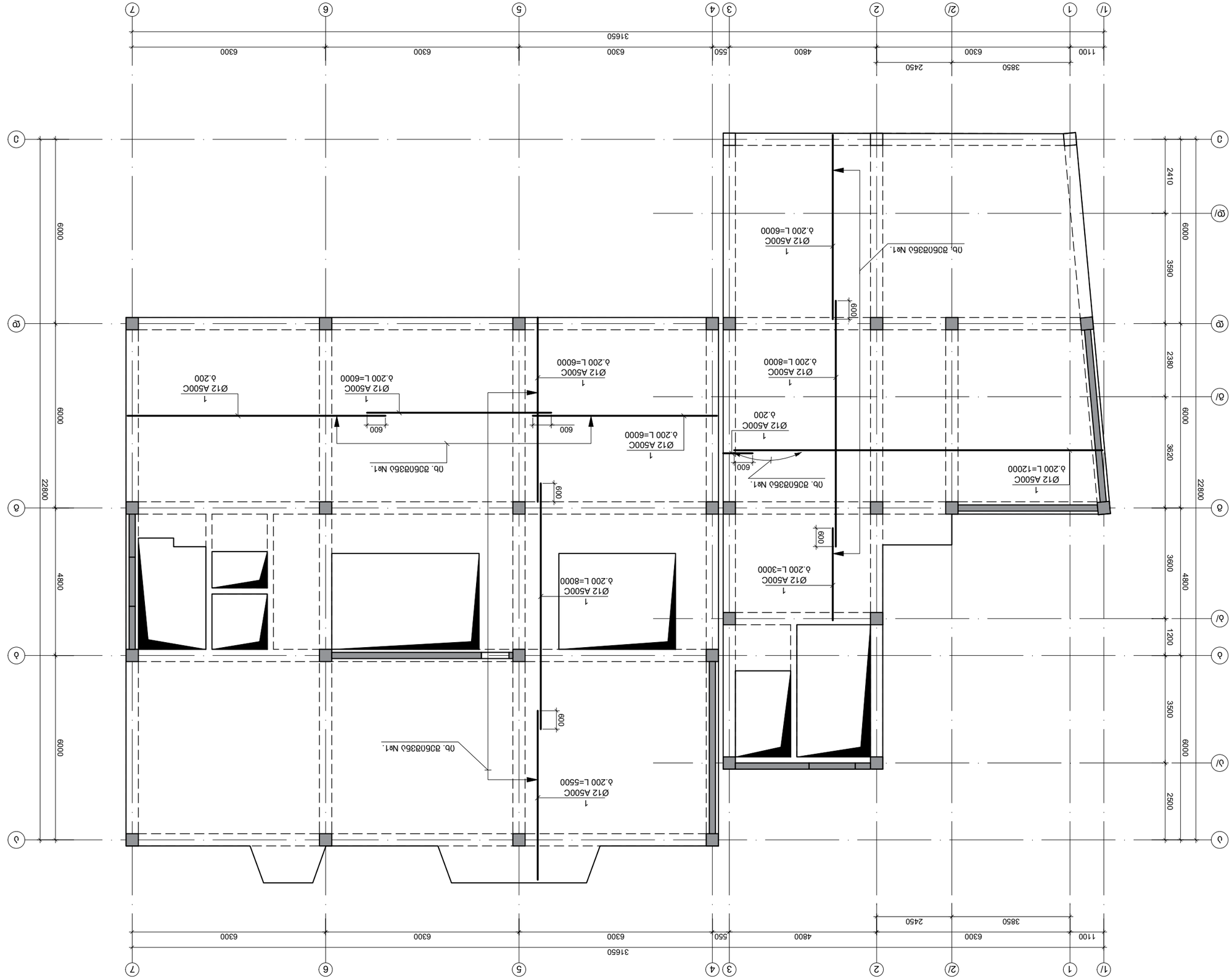

Б3Б6Л3Б5Ь Ь4Б6Л3Б5Ь4Ь Б3Б6Л3Б5Ь4Ь 20.900 6.-Б3 Г33Ц4Ь 20.900 6.-Б3 Г3Ц4Ь
6 1:100

Ц4Ь4Б4Л3Ц4Ь	Б0Ц4Б4Ь4Ь
Г. Ь4Л4Ц4Ь Б4Ц4Б44Ь4Ь Г. № 6-Б0 (01.18.05.001.006)Б4Ц4Б44Ц4Ь4Ц4Л3Ц4Ь4Ц4Л3Ц4Ь Б3Б6Ц4Ь4Ь Л4Б4Ц3Ц4Ь	
Г. Ь4Л4Ц4Ь Б4Ц4Б44Ь4Ь Г. № 6-Б0 Ц4Б4Ц3Ц4Ь4Ц4Л3Ц4Ь Б3Б6Ц4Ь4Ь Л4Б4Ц3Ц4Ь	Ц4Б4Л3Ц4Ь
Г. Ь4Л4Ц4Ь, Ц4Ц3Б4Ь4Ь І Б4Ь4 Г. № 5 Ь3Ц3 +995 579 29 29 29 Ц3Ц3-Ц3Ь4Ь: davitkiziria89@gmail.com	Solution Engineering

Ц4Ь4Б4Л3Ц4Ь	Б3Б4Ц4Ь	Ь4Ц3Ц4Ь4Б4Ь	Ь4Ь4Б4Ь
Ц4Б4Л3Ц4Ь4Ь	Ц. Ь4Б4Ц4Ь		
Б4Ц4Ь4Ь4Ь Ь4Ь4Ц4Ь	Л. З4З4Л3Ц4Ь		
Б4Ц. Л4Ц4Ь4Ц4Ь.	Ь. Ц4Б4Ц4Ь		
Л4Ц4Ь4Ь4Ц4Ь	Ц. Ц4Ь4Ь4Ц3Ц4Ь		
Ь4Ь4Ц4Ь	1:100		
Ц4Ь4Ц4Ь		Ь4Ь4Ц4Ь Ц3Ц4Ь Б3Б6Ь 20.900 Ь4Ь4Б4Ь4Ь Б3Б6Ь 20.900 6.-Б3 Г3Ц4Ь	
Ц4Ь4Ц4Ь		Ц4Ь4Ц4Ь Ц3Ц4Ь Б3Б6Ь 20.900 6.-Б3 Г3Ц4Ь	Л - 217

Ц4Б4Л3Ц4Ь	Б0Ц4Б4Ь4Ь
Г. Ь4Л4Ц4Ь Б4Ц4Б44Ь4Ь Г. № 6-Б0 (01.18.05.001.006)Б4Ц4Б44Ц4Ь4Ц4Л3Ц4Ь4Ц4Л3Ц4Ь Б3Б6Ц4Ь4Ь Л4Б4Ц3Ц4Ь	
Г. Ь4Л4Ц4Ь, Ц4Ц3Б4Ь4Ь І Б4Ь4 Г. № 5 Ь3Ц3 +995 579 29 29 29 Ц3Ц3-Ц3Ь4Ь: davitkiziria89@gmail.com	Solution Engineering

Ц4Ь4Б4Л3Ц4Ь	Б0Ц4Б4Ь4Ь
Г. Ь4Л4Ц4Ь Б4Ц4Б44Ь4Ь Г. № 6-Б0 Ц4Б4Ц3Ц4Ь4Ц4Л3Ц4Ь Б3Б6Ц4Ь4Ь Л4Б4Ц3Ц4Ь	
Г. Ь4Л4Ц4Ь, Ц4Ц3Б4Ь4Ь І Б4Ь4 Г. № 5 Ь3Ц3 +995 579 29 29 29 Ц3Ц3-Ц3Ь4Ь: davitkiziria89@gmail.com	Solution Engineering

Ц4Б4Л3Ц4Ь	Б0Ц4Б4Ь4Ь
Г. Ь4Л4Ц4Ь Б4Ц4Б44Ь4Ь Г. № 6-Б0 (01.18.05.001.006)Б4Ц4Б44Ц4Ь4Ц4Л3Ц4Ь4Ц4Л3Ц4Ь Б3Б6Ц4Ь4Ь Л4Б4Ц3Ц4Ь	
Г. Ь4Л4Ц4Ь, Ц4Ц3Б4Ь4Ь І Б4Ь4 Г. № 5 Ь3Ц3 +995 579 29 29 29 Ц3Ц3-Ц3Ь4Ь: davitkiziria89@gmail.com	Solution Engineering

Ц4Ь4Б4Л3Ц4Ь	Б0Ц4Б4Ь4Ь
Г. Ь4Л4Ц4Ь Б4Ц4Б44Ь4Ь Г. № 6-Б0 (01.18.05.001.006)Б4Ц4Б44Ц4Ь4Ц4Л3Ц4Ь4Ц4Л3Ц4Ь Б3Б6Ц4Ь4Ь Л4Б4Ц3Ц4Ь	
Г. Ь4Л4Ц4Ь, Ц4Ц3Б4Ь4Ь І Б4Ь4 Г. № 5 Ь3Ц3 +995 579 29 29 29 Ц3Ц3-Ц3Ь4Ь: davitkiziria89@gmail.com	Solution Engineering

Ц

გადახურვის ფილის არმირების გეგმა 20.900 ნ.-ზე ზედა შრე
მ 1:100

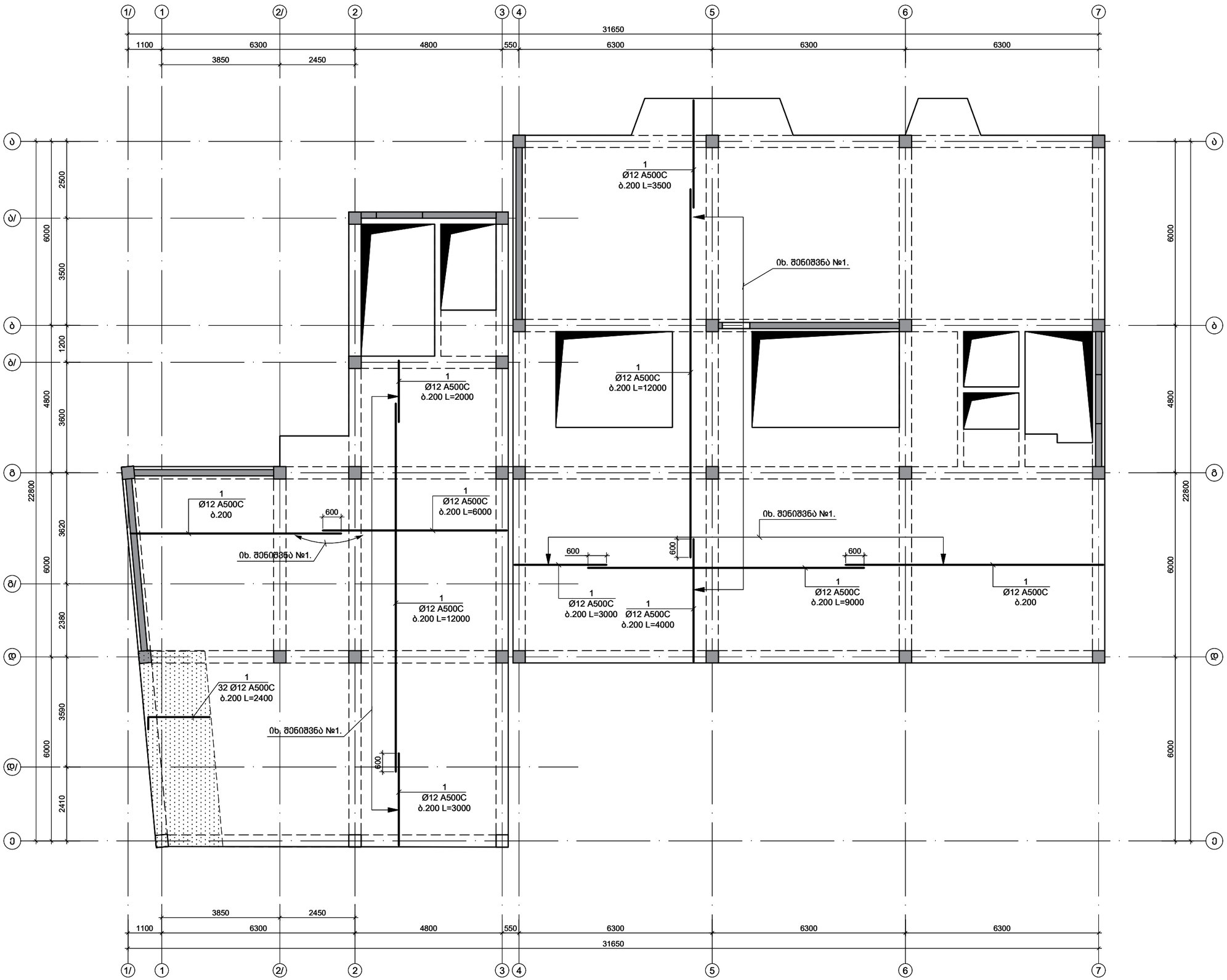

ფორმატი A-3	თბილისი 2018 წ.		
	დაკვეთა №		

ექსპლიკაცია

შენიშვნები

დამკვეთი შ.პ.ს. "101 გრუპი"	მისამართი ქ. თბილისი გორგასლის ქ. №16
შეთანხმებულია დამკვეთთან	ხელმოწერა

პროექტის სახელწოდება

ქ. თბილისი გორგასლის ქ. № 6-ში (01.18.05.001.006)მრავალფუნქციური შენობის პროექტი

Solution Engineering
ქ. თბილისი, ყიფიანის I ჩიხი ქ. № 5
ტელ +995 579 29 29 29
ელ-ფოსტა: davitkiziria89@gmail.com

თანამდებობა	გვარი	ხელმოწერა	თარიღი
დირექტორი	დ. კიზირია		
პროექტის ავტორი	ი. ჯაჯიეშვილი		
მთ. კონსტრუქტ.	ზ. კიზირია		
კონსტრუქტორი	თ. მორალიშვილი		
მასშტაბი	1:100	გადახურვის ფილის არმირების გეგმა 20.900 ნ.-ზე ზედა შრე	
თარიღი			
სტადია		ფურცლები	ფურცელი
კონსტრუქციული ნაწილი			კ - 218

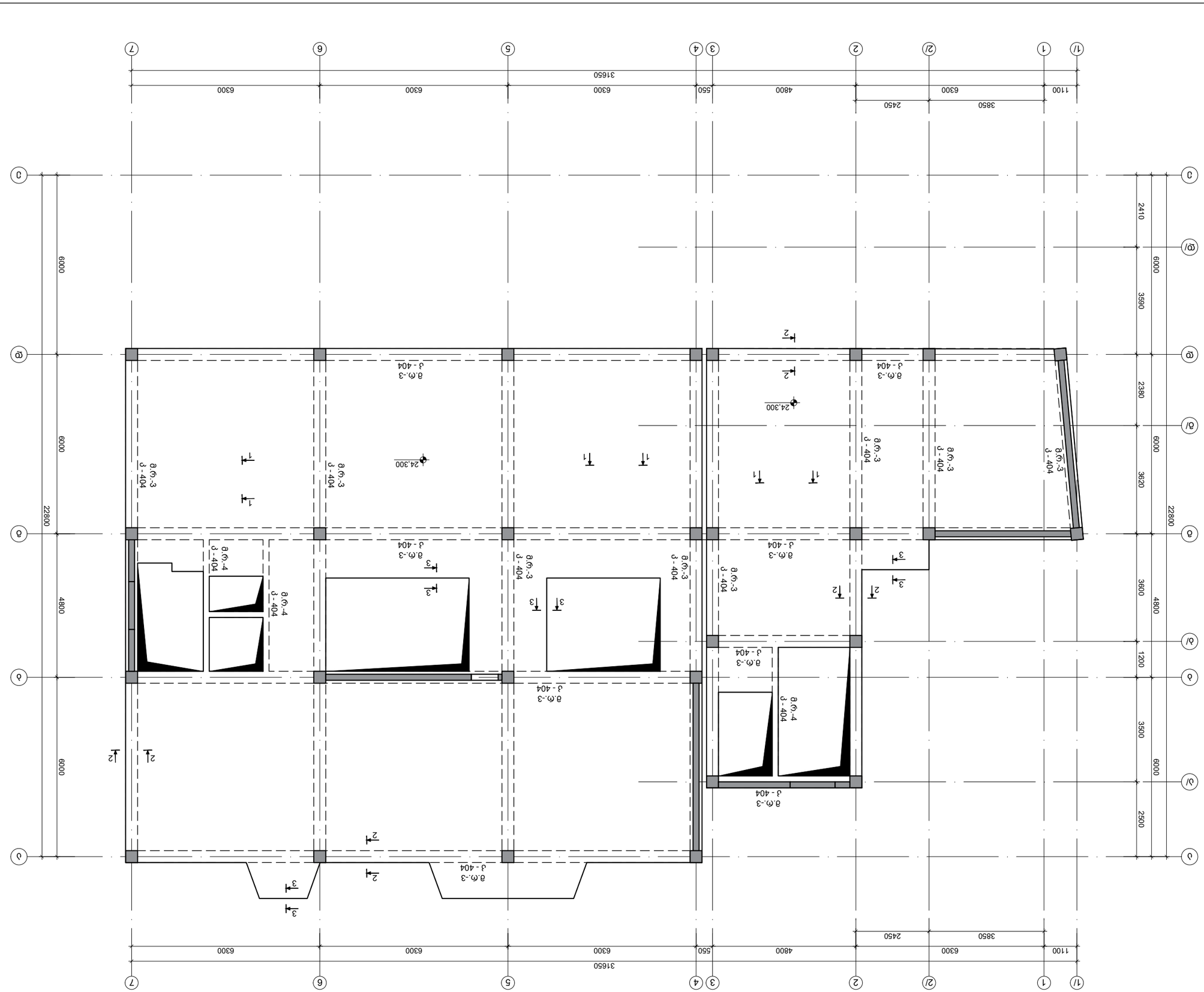

Бъдещо разширение върху сграда 24.300 Б.-БО
М 1:100

Фасада	Етажна надстройка върху сграда с ресторант и кафе-сладкарница
Ф.З.Ц. "101 Етажи"	гр. София, ул. "Проф. Цветан Лазаров" № 6-7Б
Фаза	Етап
Работен проект	Бъдещо разширение върху сграда с ресторант и кафе-сладкарница
	гр. София, ул. "Проф. Цветан Лазаров" № 6-7Б (01.18.05.001.006) Етажна надстройка върху сграда с ресторант и кафе-сладкарница

Solution Engineering
гр. София, ул. "Проф. Цветан Лазаров" I ап. 7 т. № 5
тел: +995 579 29 29 29
ел. поща: davitkiziria89@gmail.com

Проектирал:	Арх. Д. Кизирия	Подпис:	Мащаб
Проектирал:	инж. Т. Зазанашвили		
Ръководител:	Арх. Д. Кизирия		
Консултант:	инж. Ф. Фокина		
Фаза	1:100		Бъдещо разширение върху сграда 24.300 Б.-БО
Дата			Разрези 6.-БО
Подпис		Фирма	Фирмен №
			Ж - 219

Ф.З.Ц. "101 Етажи"	Ф.З.Ц. "101 Етажи"	Ф.З.Ц. "101 Етажи"

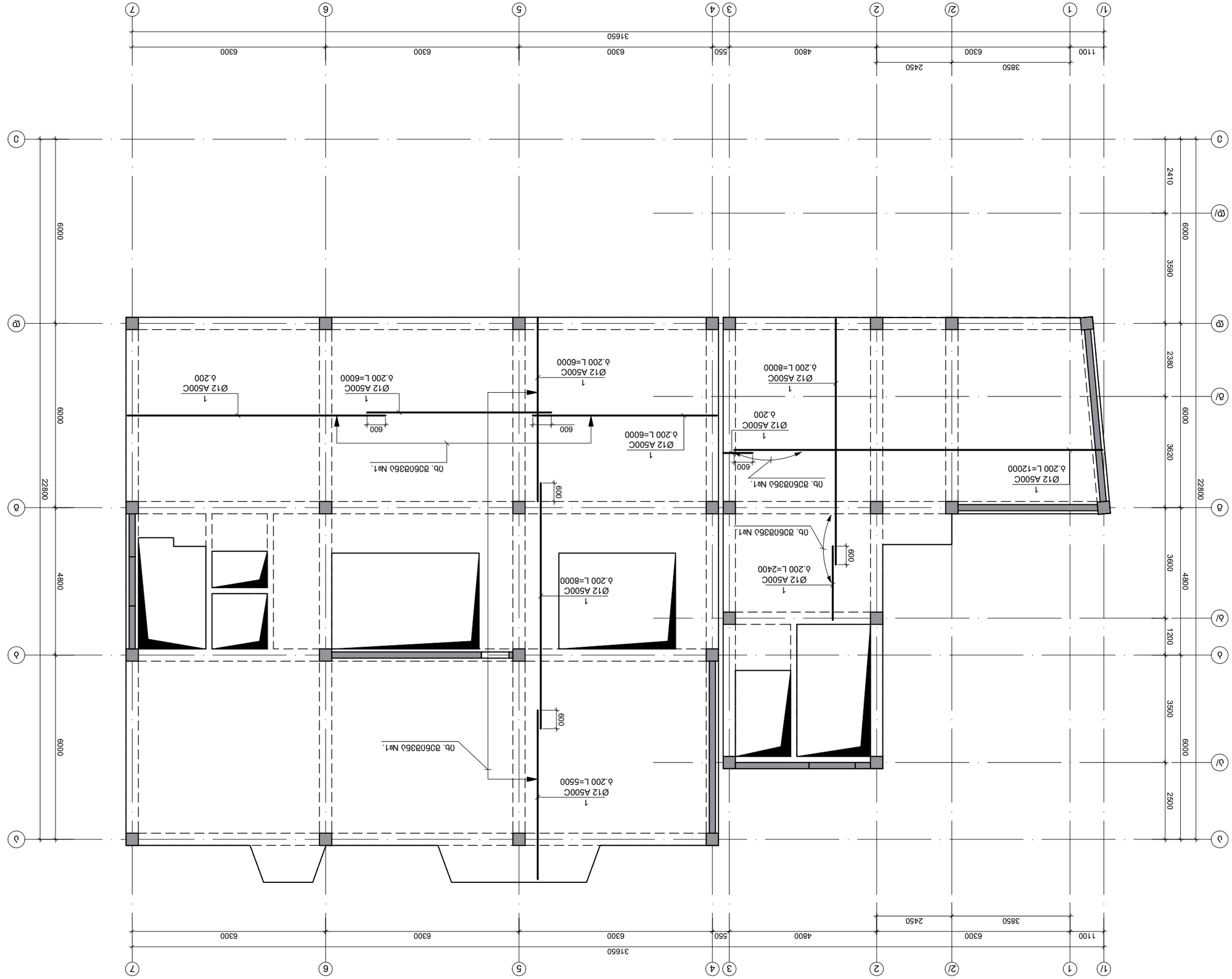

Фасад в осях 1/-7/ и 1-А
М 1:100

Изм.	Кол. уч.	Лист	№ док.
Разраб.	Ив. инж.		Дата
Пров.	Ин. инж.		
Н. контр.	Ин. инж.		
ГИП	Ин. инж.		

Фасад в осях 1/-7/ и 1-А

Стадия	Лист	Листов
Р		

Солнечногорск, ул. Рекинцо, д. 5 кв. 29
тел. +995 579 29 29 29
Solution Engineering: davitkiziria89@gmail.com

Инв. № подл.	Подп. и дата	Взам. инв. №	Инв. № дубл.
Гл. инж. проекта	Ив. инженер	Разработано в программе AutoCAD 2018	
Нач. отдела	Ив. инженер		
Нач. сектора	Ив. инженер		
Гл. специалист	Ив. инженер		
Н. контролер	Ив. инженер		

Стадия	Лист	Листов
Р		

Общество с ограниченной ответственностью "Строительная компания "Ивер"

Многоквартирный жилой дом по ул. Рекинцо д. №16 в г. Солнечногорск
(01.18.05.001.006)Многоквартирный жилой дом по ул. Рекинцо д. №16 в г. Солнечногорск

Фасад в осях 1/-7/ и 1-А

Формат	А-3
Масштаб	1:100
Кол. листов	1
№ листа	1

Многоквартирный жилой дом по ул. Рекинцо д. №16 в г. Солнечногорск

Фасад в осях 1/-7/ и 1-А

Изм.	Кол. уч.	Лист
Разраб.	Ив. инж.	
Пров.	Ин. инж.	
Н. контр.	Ин. инж.	
ГИП	Ин. инж.	

Фасад в осях 1/-7/ и 1-А

Стадия	Лист	Листов
Р		

Солнечногорск, ул. Рекинцо, д. 5 кв. 29
тел. +995 579 29 29 29
Solution Engineering: davitkiziria89@gmail.com

Инв. № подл.	Подп. и дата	Взам. инв. №	Инв. № дубл.
Гл. инж. проекта	Ив. инженер	Разработано в программе AutoCAD 2018	
Нач. отдела	Ив. инженер		
Нач. сектора	Ив. инженер		
Гл. специалист	Ив. инженер		
Н. контролер	Ив. инженер		

Стадия	Лист	Листов
Р		

Общество с ограниченной ответственностью "Строительная компания "Ивер"

Многоквартирный жилой дом по ул. Рекинцо д. №16 в г. Солнечногорск
(01.18.05.001.006)Многоквартирный жилой дом по ул. Рекинцо д. №16 в г. Солнечногорск

Фасад в осях 1/-7/ и 1-А

Формат	А-3
Масштаб	1:100
Кол. листов	1
№ листа	1

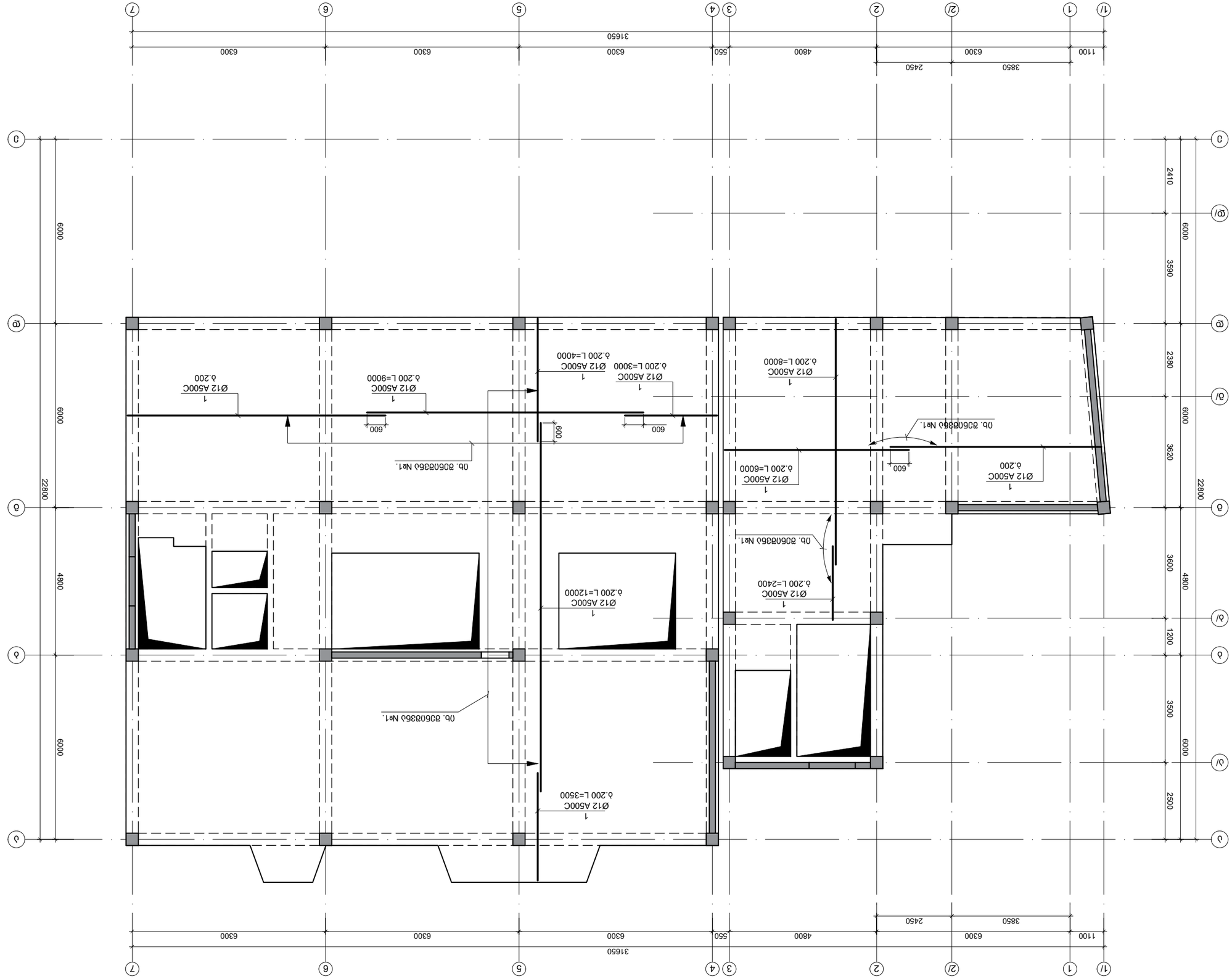

Ò3ÒÒ3ÒÒ3ÒÒ ÒÒÒÒ3ÒÒÒ ÒÒÒÒÒÒÒÒÒ ÒÒÒÒÒÒÒÒÒ ÒÒÒÒÒÒ

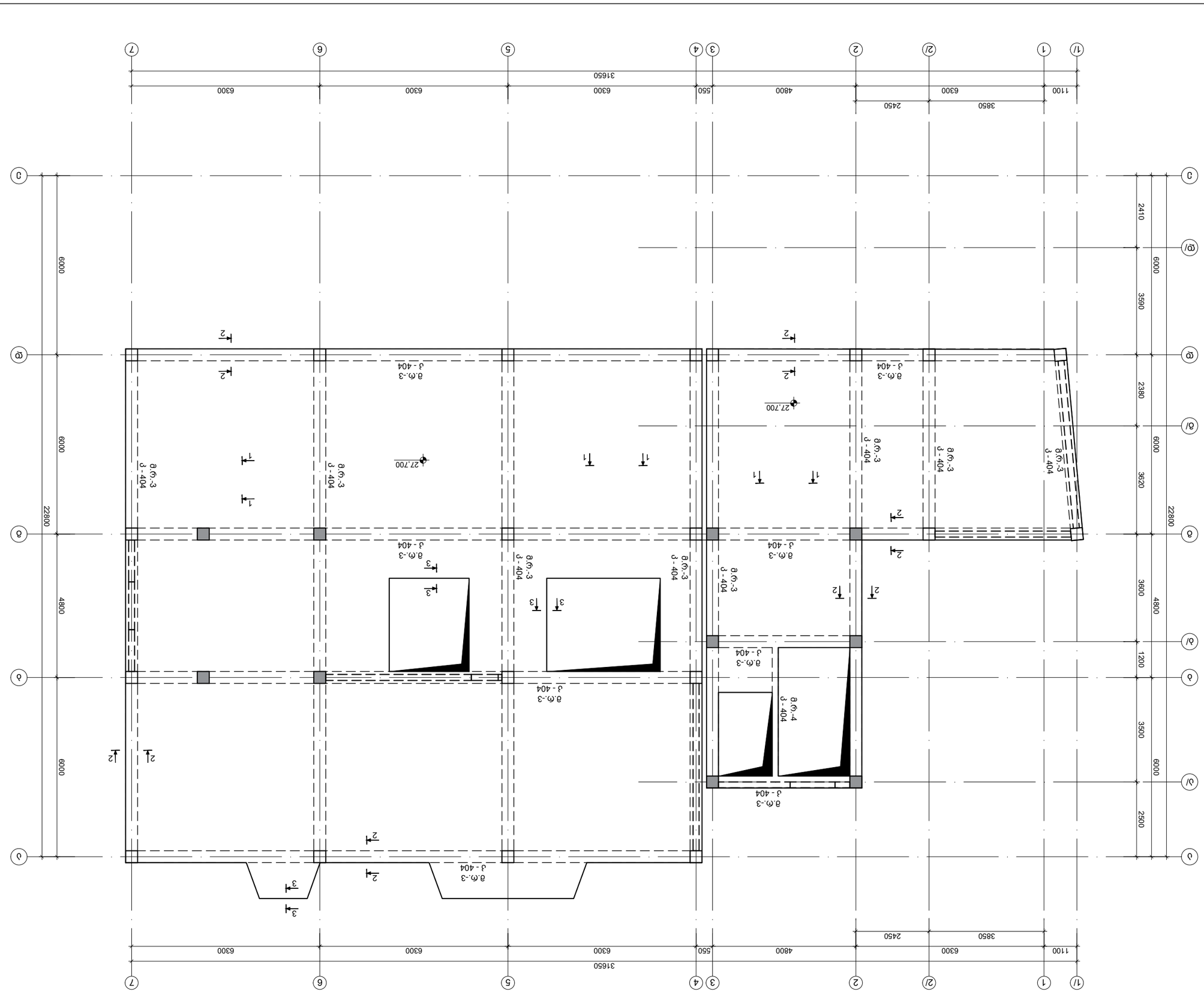

Фасад здания 27.700 б.-б2 здания здания цифровых цветных изображений
в 1:100

Фасады А-3	Типовой 2018 б.	Общество с ограниченной ответственностью "Солюшн Инжиниринг"	
	Жилой Nе	г. Минск, ул. Кижеватова, 76, корп. 5, пом. 1Н	
	Этажность	тел. +995 579 29 29 29	
		эл. почта: dawtkizirina89@gmail.com	
		Главный инженер проекта	Минск
		Гл. специалист	Минск
		Нач. отдела	Минск
		Гл. специалист	Минск
		Инженер-конструктор	Минск
		Масштаб	1:100
		Формат	А3
		Фасады здания 27.700 б.-б2	
		Фрагмент	
		Лист	
		Листов	
		Общество с ограниченной ответственностью "Солюшн Инжиниринг"	
		г. Минск, ул. Кижеватова, 76, корп. 5, пом. 1Н	
		тел. +995 579 29 29 29	
		эл. почта: dawtkizirina89@gmail.com	
		Типовой жилой здания (01.18.05.001.006)	
		г. Минск, ул. Кижеватова, 76, корп. 5	
		Заказчик	
		г. Минск, ул. "101 здание"	
		Генеральный план	
		Разработано в программе	
		Копирование	
		Инв. № подл.	
		Взам. инв. №	
		Подпись и дата	
		Инв. № подл.	

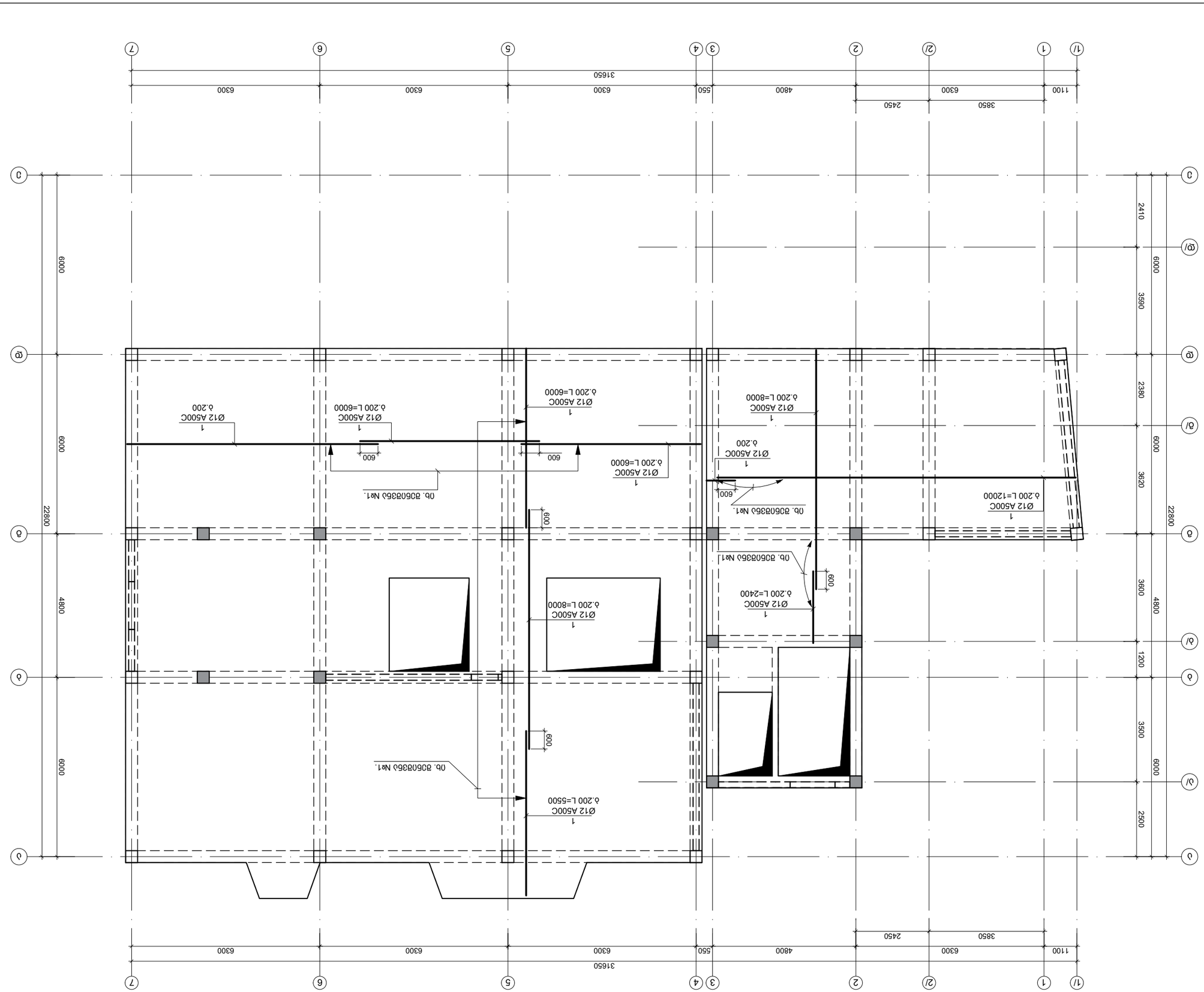

Бъдещо жилищно застрояване върху ПИ 6.550 по КВС на с.Ягодово, общ.Сливен

М 1:100

Фасада	Етажност: 1
Ф.З.Л. "101 години"	Т. Ивановци ПИ 6 Сливен
Възложител: Ивайло Иванов Иванов	Проект

Проектиране: 2018 г. Ивановци

Фасада №

Фасада А-3

Проектант:	инж. Ивайло Иванов		
Съгласувал:	инж. Ивайло Иванов		
Част:	Ел. захранване		
Фаза:	Ид. Инвестиционен проект		
Мащаб:	1:100	Възложител: Ивайло Иванов Иванов с.Ягодово ПИ 6.550 по КВС 27.700 Б.-63 233Ка 78ка	
Дата:			

Възложител

Проектант:	Ивайло Иванов	
Част:	Ел.	Л - 223

Solution Engineering
ул. Ивановци, ул.Ягодово ПИ 6 бл. № 5
тел +995 579 29 29 29
e-mail: davitkizirita89@gmail.com

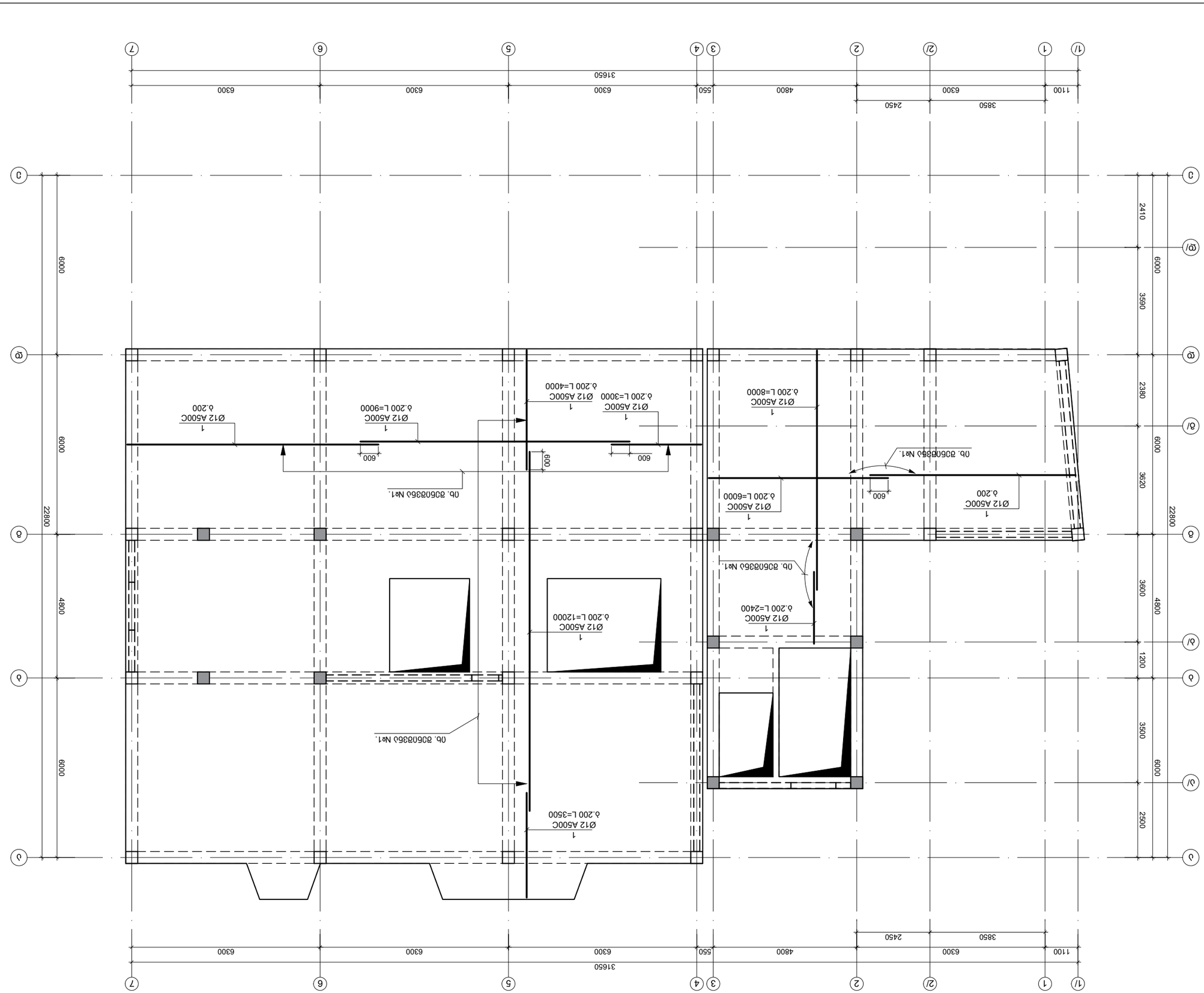

Вид на фундаментную плиту ось 6-7 ось А-Ж 27.700 6.-60 Вид на фундаментную плиту ось 1/-7 ось А-Ж 27.700 6.-60 бетон
М 1:100

Фундаментная плита			
Разработал	Ф. Давлетов		
Проверил	Ю. Давлетов		
Н. контроль	Ю. Давлетов		
ГИП	Ю. Давлетов		
Согласовано			
Инв. № подл.	Подпись и дата	Взам. инв. №	

Стадия	Лист	Листов
Р	3	

ООО "Солюшн Инжиниринг"
г. Оренбург, ул. Салмышская, 5

Изм.	Кол.уч.
Лист	№ док.
Подп.	Дата

Жилой дом по ул. Салмышская, 5 (01.18.05.001.006) Фундаментная плита

г. Оренбург, ул. Салмышская, 5 I этап 3. № 6-7П

Фундаментная плита

Стадия	Лист
Р	3

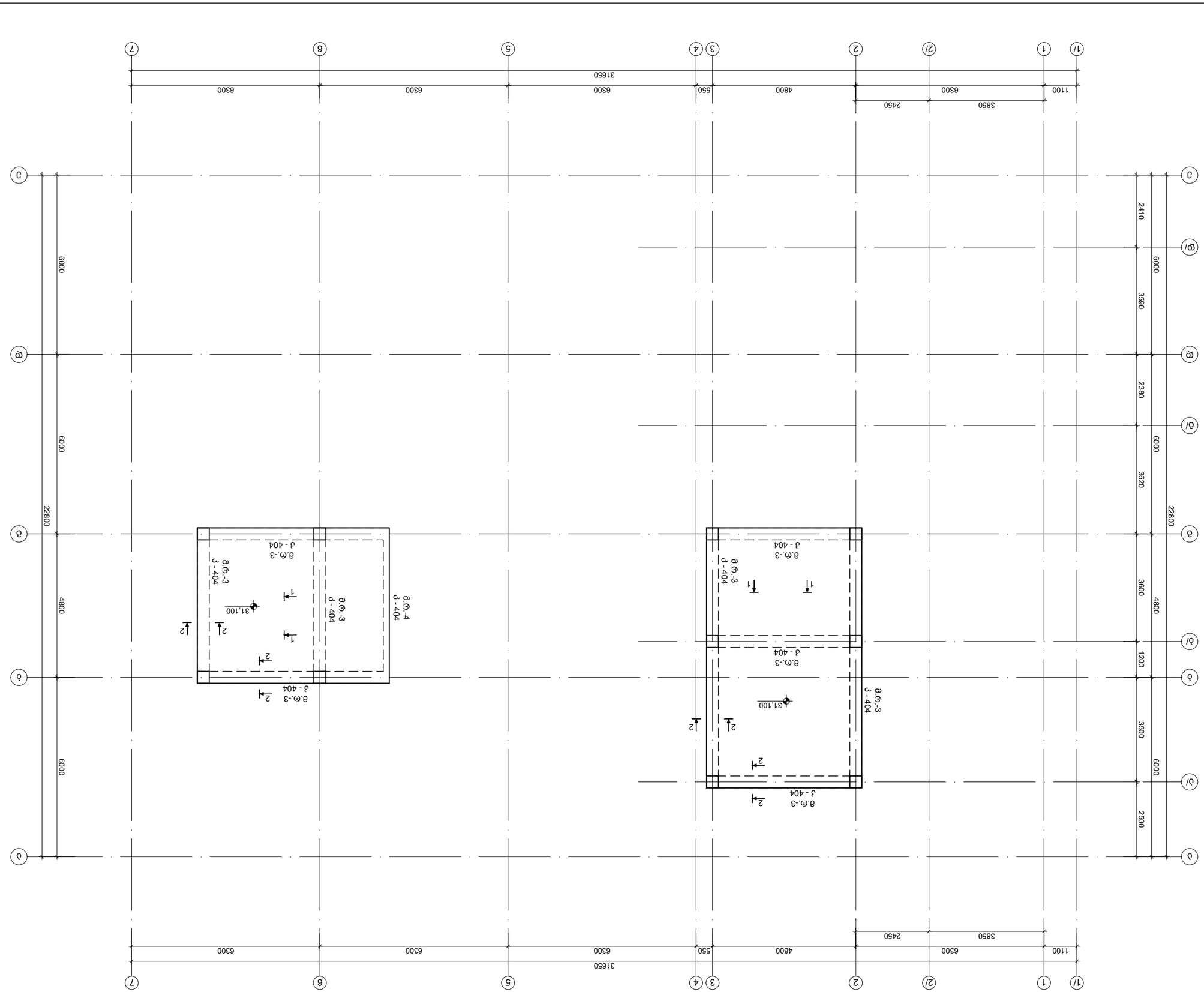

Бъдещо разширение върху сградата 31.100 Б.-Б0
В 1:100

Фирма изпълнител		Фирма проектант	
Ф.Е.Л. "101 ЕЛЕМЕНТ" ЕООД гр. Монтана ул. №16		Ф.Е.Л. "101 ЕЛЕМЕНТ" ЕООД гр. Монтана ул. №16	
Ръководител обект Ивайло Иванов		Ръководител проект Ивайло Иванов	
Част: Конструктивна			
Етап: Работен проект			
Обект: гр. Монтана, УПИ VIII-606 (01.18.05.001.006) Жилищно-търговска сграда Ет.Монтана			
Адрес: гр. Монтана, УПИ VIII-606 (01.18.05.001.006) Жилищно-търговска сграда Ет.Монтана			
Проектант: Solution Engineering гр. Монтана, ул. Васил Левски 5 тел. +359 879 29 29 29 e-mail: davitkizirina89@gmail.com			
Проектирал: инж. Ирина Давиткизирова			
Проверил: инж. Ирина Давиткизирова			
Отговорен конструктор: инж. Ирина Давиткизирова			
Ръководител обект: инж. Ирина Давиткизирова			
Фаза: Работен проект	Мащаб: 1:100	Разширение върху сградата 31.100 Б.-Б0	
Чертеж: Кофраж		Дата: 31.100	
		Б.-Б0	
Кофраж	Кофраж	Разширение върху сградата 31.100 Б.-Б0	
			Л - 225

Ф.Е.Л. "101 ЕЛЕМЕНТ" ЕООД гр. Монтана ул. №16		Фирма изпълнител
Ръководител обект Ивайло Иванов		Фирма проектант
Част: Конструктивна		
Етап: Работен проект		
Обект: гр. Монтана, УПИ VIII-606 (01.18.05.001.006) Жилищно-търговска сграда Ет.Монтана		
Адрес: гр. Монтана, УПИ VIII-606 (01.18.05.001.006) Жилищно-търговска сграда Ет.Монтана		
Проектант: Solution Engineering гр. Монтана, ул. Васил Левски 5 тел. +359 879 29 29 29 e-mail: davitkizirina89@gmail.com		
Проектирал: инж. Ирина Давиткизирова		
Проверил: инж. Ирина Давиткизирова		
Отговорен конструктор: инж. Ирина Давиткизирова		
Ръководител обект: инж. Ирина Давиткизирова		
Фаза: Работен проект	Мащаб: 1:100	Разширение върху сградата 31.100 Б.-Б0
Чертеж: Кофраж		Дата: 31.100
		Б.-Б0
Кофраж	Кофраж	Разширение върху сградата 31.100 Б.-Б0
		Л - 225

Ф.Е.Л. "101 ЕЛЕМЕНТ" ЕООД гр. Монтана ул. №16	
Ръководител обект Ивайло Иванов	
Част: Конструктивна	
Етап: Работен проект	
Обект: гр. Монтана, УПИ VIII-606 (01.18.05.001.006) Жилищно-търговска сграда Ет.Монтана	
Адрес: гр. Монтана, УПИ VIII-606 (01.18.05.001.006) Жилищно-търговска сграда Ет.Монтана	
Проектант: Solution Engineering гр. Монтана, ул. Васил Левски 5 тел. +359 879 29 29 29 e-mail: davitkizirina89@gmail.com	
Проектирал: инж. Ирина Давиткизирова	
Проверил: инж. Ирина Давиткизирова	
Отговорен конструктор: инж. Ирина Давиткизирова	
Ръководител обект: инж. Ирина Давиткизирова	
Фаза: Работен проект	Мащаб: 1:100
Чертеж: Кофраж	
Кофраж	Кофраж

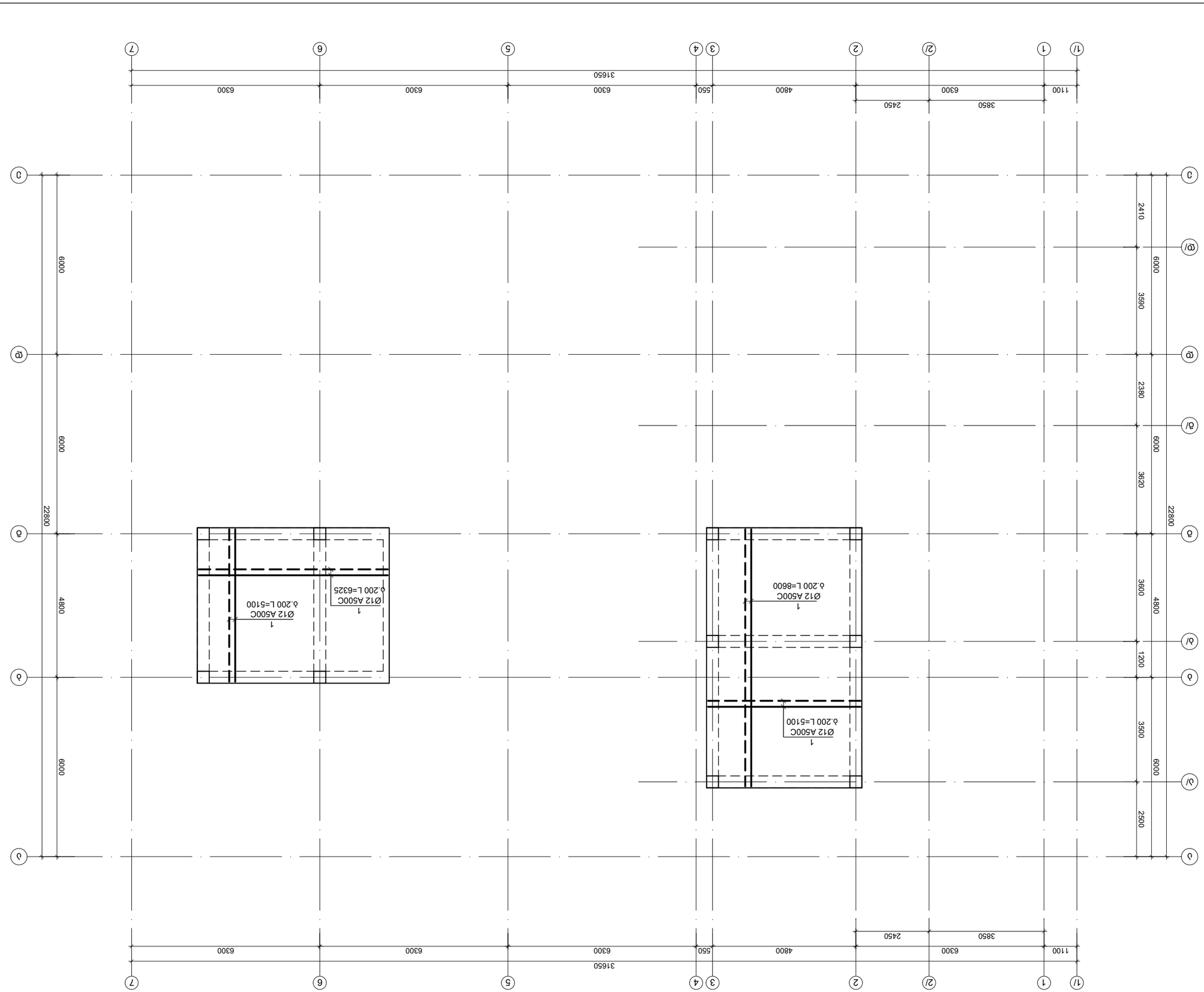

Фасад осей 31.100 6.-63 Фасад осей 31.100 6.-63
1:100

Фасад осей 31.100 6.-63			
Изм.	Кол.уч.	Лист	№ док.
Разраб.			
Пров.			
Н.контр.			
ГИП			
Стадия	Лист	Листов	
Р			
Солюшн Инжиниринг			

Инв.№ подл.	Подпись и дата	Взам.инв.№	

Проект выполнен в соответствии с требованиями технических регламентов	
Ответственность за выполнение требований технических регламентов несет главный инженер проекта	
Проектная документация соответствует требованиям технических регламентов	
Главный инженер проекта	

Главный инженер проекта			
Главный архитектор проекта			
Начальник отдела			
Ответственный исполнитель			
Исполнитель			
Нормоконтролер			

კვეთი 1-1
მ 1:10

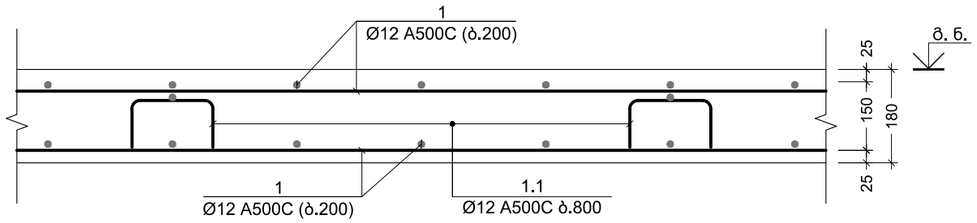

კვეთი 3-3
მ 1:10

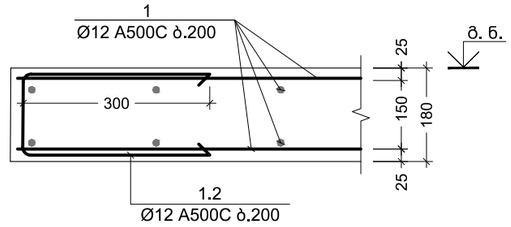

კვეთი 2-2
მ 1:10

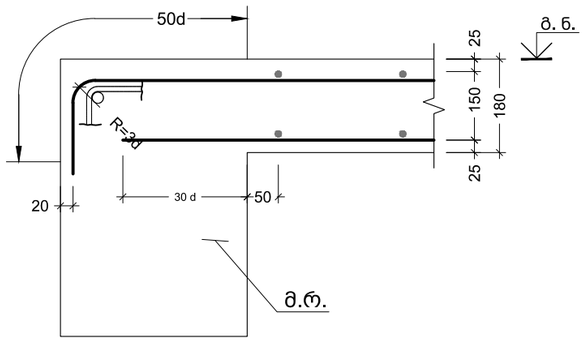

პოზ. №	ესკიზი	L მმ
1.1	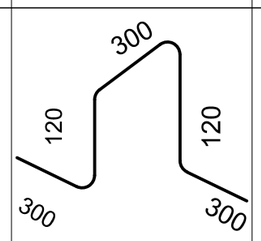	1140
1.2	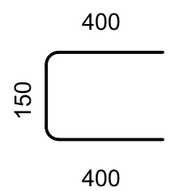	950

ფორმატი A-3	თბილისი 2018 წ.
	დაკვეთა №

ექსპლიკაცია

შენიშვნები

დამკვეთი შ.პ.ს. "101 გრუპი"	მისამართი ქ. თბილისი გორგასლის ქ. №16
შეთანხმებულია დამკვეთთან	ხელმოწერა

პროექტის სახელწოდება

ქ. თბილისი გორგასლის ქ. № 6-ში (01.18.05.001.006)მრავალფუნქციური შენობის პროექტი

Solution Engineering
ქ. თბილისი, ყიფიანის I ჩიხი ქ. № 5
ტელ +995 579 29 29 29
ელ-ფოსტა: davitkiziria89@gmail.com

თანამდებობა	გვარი	ხელმოწერა	თარიღი
დირექტორი	დ. კიზირია		
პროექტის ავტორი	ი. ჯიჯიეშვილი		
მთ. კონსტრუქტ.	ზ. კიზირია		
კონსტრუქტორი	თ. მორალიშვილი		
მასშტაბი	1:10	საპ. ფილის კვეთი 1-1; 2-2; 3-3; ესკიზი	
თარიღი			
სტადია		ფურცლები	ფურცელი
კონსტრუქციული ნაწილი			კ - 227

სვეტის გაძლიერება სგ-2 (26 ც)
მ 1:20

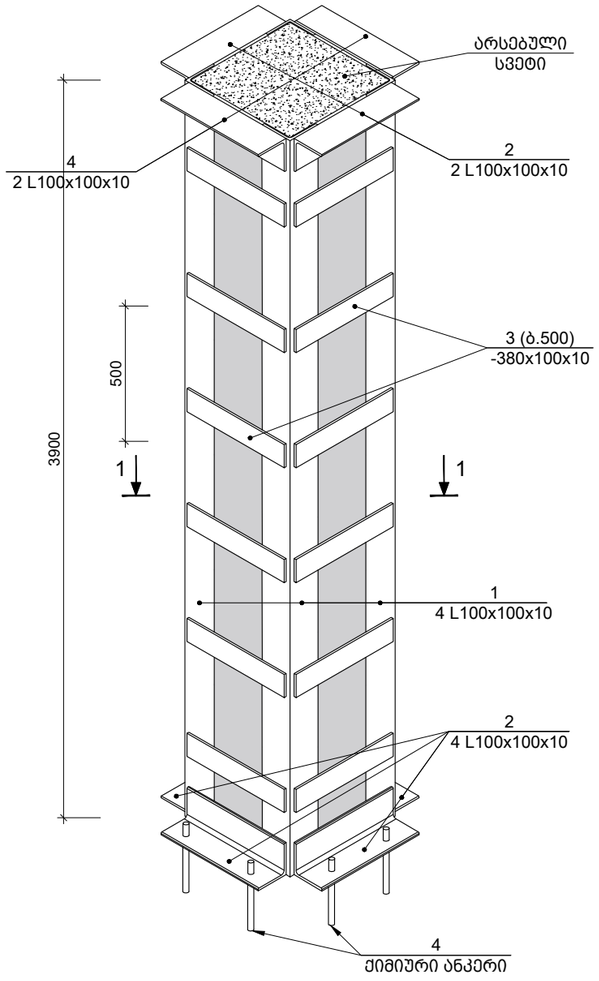

ჭრილი 1-1 (სგ-2; 26 ც.)
მ 1:20

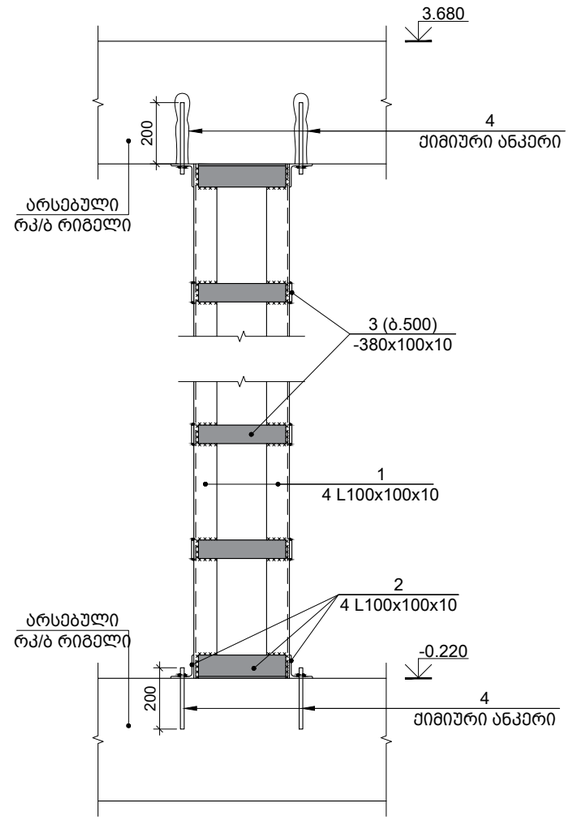

კვეთი 1-1
მ 1:10

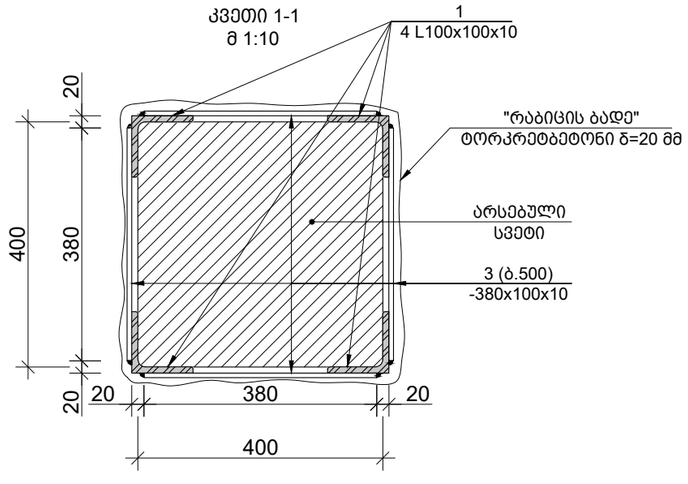

ფოლადის მასალის ამოკრეფა

კონსტრუქციის დასახელება	ელემენტის მარკირება		პოზ. №	პროფილი	სტანდარტი	სიგრძე (მმ)	ერთ ელემენტზე			მთლიანად		ფოლადის მარკა
							რაოდენობა (ც.)	სიგრძე (მ.)	წონა (კგ.)	სიგრძე (მ.)	წონა (კგ.)	
სვეტის გაძლიერებ ს.ბ.-2 სპეციფიკაცია	კუთხ.	26 (ც)	1	∟ 100 X 10	ГОСТ 8509-93	3900	4	16	232.67	405.60	6049.52	C235
	კუთხ.		2	∟ 100 X 10	ГОСТ 8509-93	380	8	3	45.34	79.04	1178.88	C235
	ფურც.		3	— 100 X 10	ГОСТ 19903-74	380	28	11	83.52	276.64	2171.62	Вст3кп2
	არმ.		4	Ø 18 A500C	ДСТУ 3760-98	250	8	2	3.99	52.00	103.82	

ფორმატი A-3	თბილისი 2018 წ.
	დაკვეთა №

ექსპლიკაცია

შენიშვნები

დამკვეთი	მისამართი
შ.პ.ს. "101 გრუპი"	ქ. თბილისი გორგასლის ქ. №16
შეთანხმებულია დამკვეთთან	ხელმოწერა

პროექტის სახელწოდება

ქ. თბილისი გორგასლის ქ. № 6-ში (01.18.05.001.006)მრავალფუნქციური შენობის პროექტი

Solution Engineering
ქ. თბილისი, ყიფიანის I ჩიხი ქ. № 5
ტელ +995 579 29 29 29
ელ-ფოსტა: davitkiziria89@gmail.com

თანამდებობა	გვარი	ხელმოწერა	თარიღი
დირექტორი	დ. კიზირია		
პროექტის ავტორი	ი. პიპიეშვილი		
მთ. კონსტრუქტ.	ზ. კიზირია		
კონსტრუქტორი	თ. მორალიშვილი		

მასშტაბი	1:20	სვეტის გაძლიერება სგ-2; სპეციფიკაცია	
თარიღი			
სტადია		ფურცლები	ფურცელი
კონსტრუქციული ნაწილი			კ - 301

სვეტის გაძლიერება სგ-3 (52 ც)
მ 1:20

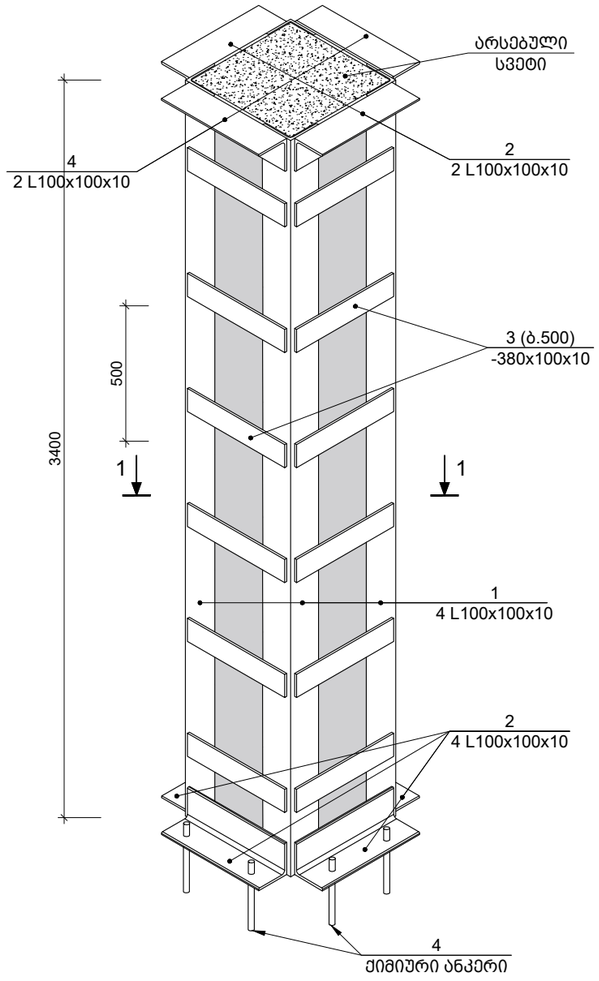

ჭრილი 1-1 (სგ-3; 52 ც.)
მ 1:20

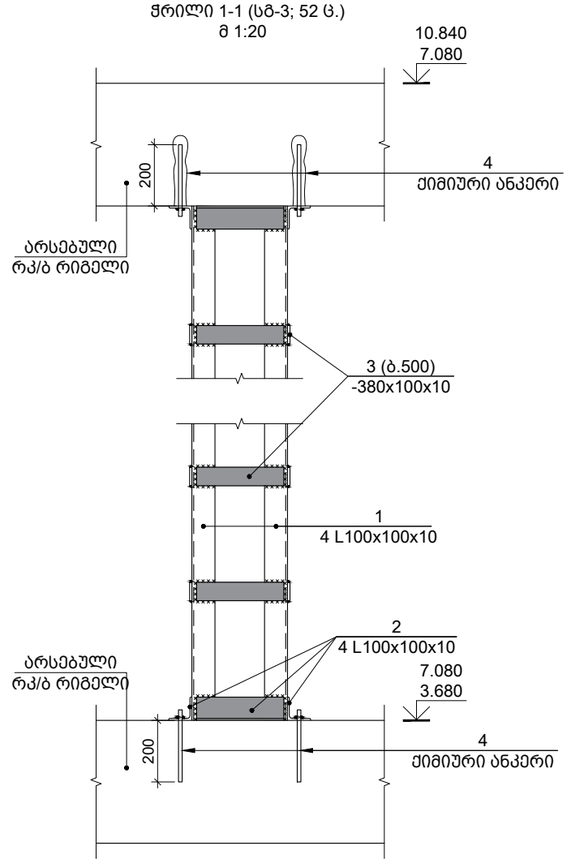

კვეთი 1-1
მ 1:10

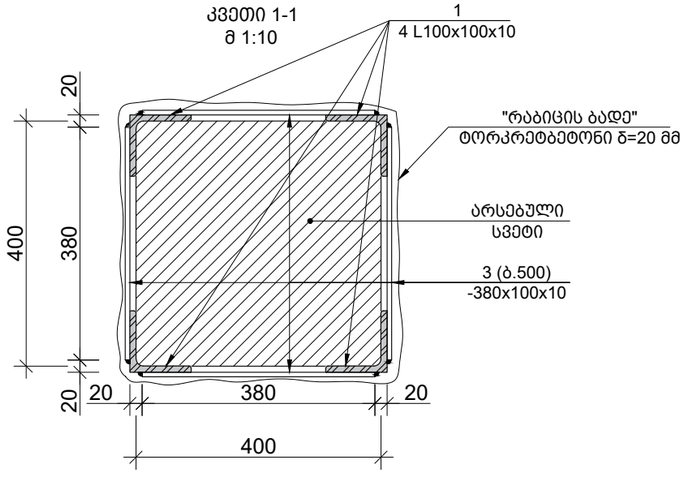

ფოლადის მასალის ამოკრეფა

კონსტრუქციის დასახელება	ელემენტის მარკირება		პოზ. №	პროფილი	სტანდარტი	სიგრძე (მმ)	ერთ ელემენტზე			მთლიანად		ფოლადის მარკა
							რაოდენობა (ც.)	სიგრძე (მ.)	წონა (კგ.)	სიგრძე (მ.)	წონა (კგ.)	
სვეტის გაძლიერება ს.გ.-3 სპეციფიკაცია	კუთხ.	52 (ც)	1	∟ 100 X 10	ГОСТ 8509-93	3400	4	14	202.84	707.20	10547.89	C235
	კუთხ.		2	∟ 100 X 10	ГОСТ 8509-93	380	8	3	45.34	158.08	2357.76	C235
	ფურც.		3	— 100 X 10	ГОСТ 19903-74	380	24	9	71.59	474.24	3722.78	Вст3кп2
	არმატ.		4	Ø 18 A500C	ДСТУ 3760-98	250	8	2	3.99	104.00	207.64	

ფორმატი A-3	თბილისი 2018 წ.
	დაკვეთა №

ექსპლიკაცია

შენიშვნები

დამკვეთი შ.პ.ს. "101 გრუპი"	მისამართი ქ. თბილისი გორგასლის ქ. №16
შეთანხმებულია დამკვეთთან	ხელმოწერა

პროექტის სახელწოდება

ქ. თბილისი გორგასლის ქ. № 6-ში (01.18.05.001.006)მრავალფუნქციური შენობის პროექტი

Solution Engineering
ქ. თბილისი, ყიფიანის I ჩიხი ქ. № 5
ტელ +995 579 29 29 29
ელ-ფოსტა: davitkiziria89@gmail.com

თანამდებობა	გვარი	ხელმოწერა	თარიღი
დირექტორი	დ. კიზირია		
პროექტის ავტორი	ი. ჯიჯიეშვილი		
მთ. კონსტრუქტ.	ზ. კიზირია		
კონსტრუქტორი	თ. მორალიშვილი		

მასშტაბი	1:20	სვეტის გაძლიერება სგ-3; სპეციფიკაცია	
თარიღი			
სტადია		ფურცლები	ფურცელი
კონსტრუქციული ნაწილი			კ - 302

მონოლითური სვეტი მს-1 (5 ც.)
მ 1:50

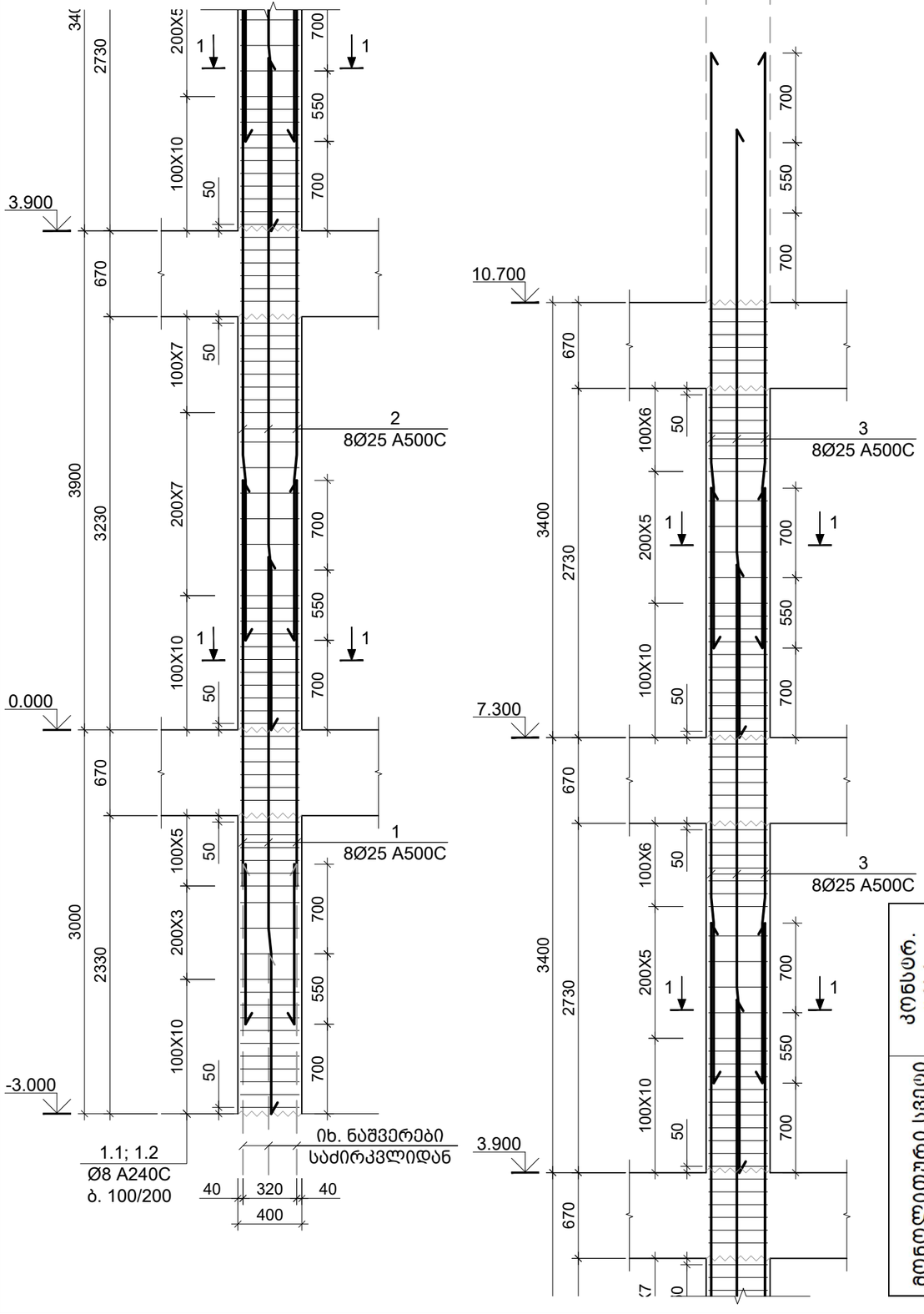

კვეთი 1-1
მ 1:10

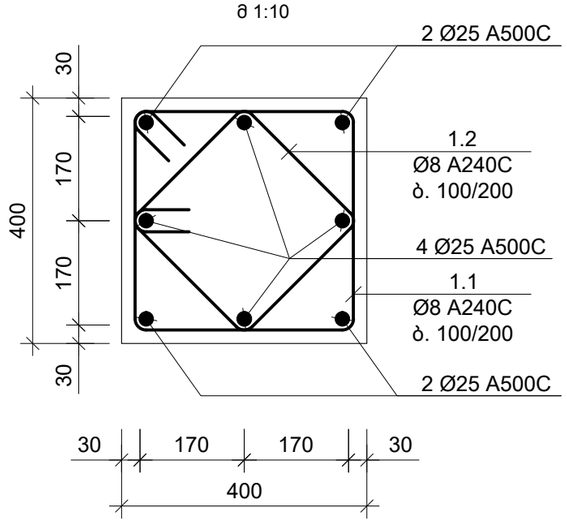

პოზ. №	ესკიზი	L მმ
1.1	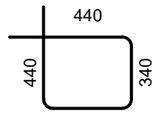	1560
1.2	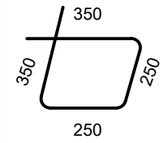	1200

კონსტრ. დასახ.	ელემენტის დასახ.	პოზ. №	დიამეტრი ან კვეთი (მმ)	ერთეულის სიგრძე (მმ.)	რაოდენობა (ც.)	საერთო სიგრძე (მ.)	საერთო წონა (კგ.)
მონოლითური სვეტი	მს-1 (5 ც.)	1	Ø 25 A500C	4250	8 X 5	170	655
		2	Ø 25 A500C	5150	8 X 5	206	793
		3	Ø 25 A500C	4650	16 X 5	372	1433
		1.1	Ø 8 A240C	1560	113 X 5	881	348
		1.2	Ø 8 A240C	1200	113 X 5	678	267
		მძიმე ბეტონი B25 V = 1.76 X 5 = 8.82 მ³					

ფორმატი A-3	თბილისი 2018 წ.
	დაკვეთა №

ექსპლიკაცია

შენიშვნები

დამკვეთი	მისამართი
შ.პ.ს. "101 გრუპი"	ქ. თბილისი გორგასლის ქ. №16
შეთანხმებულია დამკვეთთან	ხელმოწერა

პროექტის სახელწოდება

ქ. თბილისი გორგასლის ქ. № 6-ში (01.18.05.001.006)მრავალფუნქციური შენობის პროექტი

Solution Engineering
ქ. თბილისი, ყიფიანის I ჩიხი ქ. № 5
ტელ +995 579 29 29 29
ელ-ფოსტა: davitkiziria89@gmail.com

თანამდებობა	გვარი	ხელმოწერა	თარიღი
დირექტორი	დ. კიზირია		
პროექტის ავტორი	ი. ჯიჯიშვილი		
მთ. კონსტრუქტ.	ზ. კიზირია		
კონსტრუქტორი	თ. მორალიშვილი		

მასშტაბი	1:10; 1:50	მონოლითური სვეტი მ.ს.-1; სპეციფიკაცია
თარიღი		
სტადია	ფურცლები	ფურცელი
კონსტრუქციული ნაწილი		კ - 303

მონოლითური დიაფრაგმა მ.დ.-1 (1 ც.)
მ 1:100

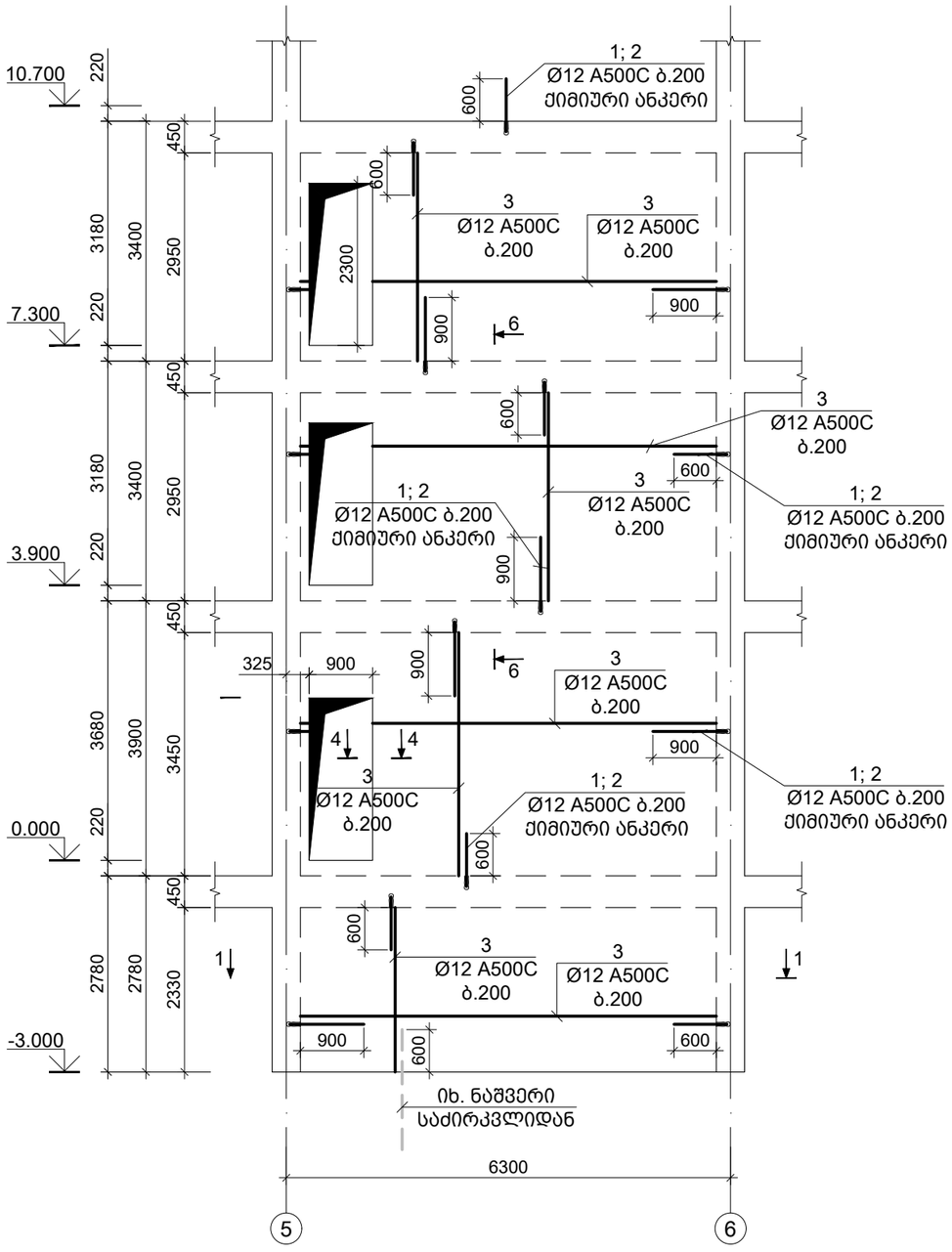

მონოლითური დიაფრაგმა მ.დ.-2 (1 ც.)
მ 1:100

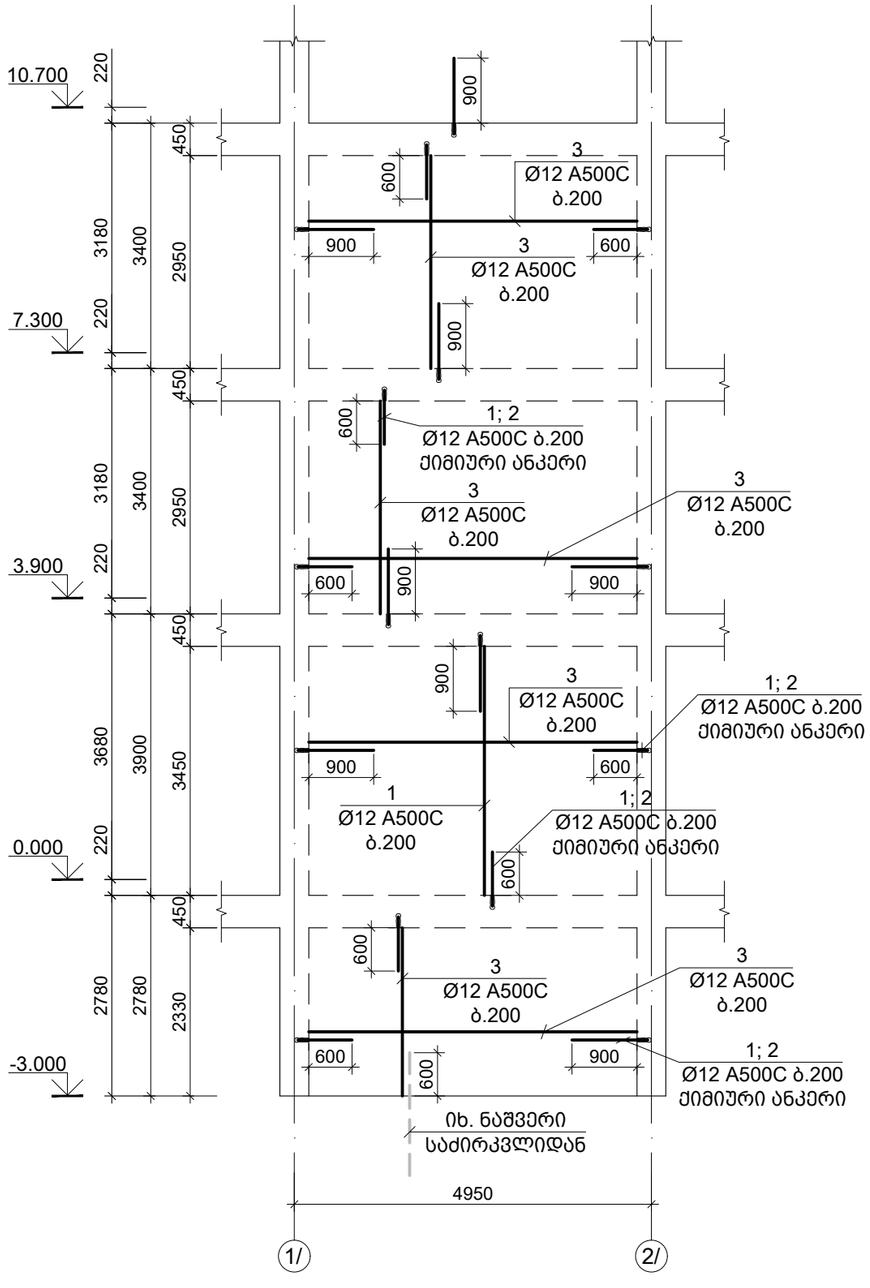

ფორმატი A-3	თბილისი 2018 წ.
	დაკვეთა №

ექსპლიკაცია

შენიშვნები

დამკვეთი	მისამართი
შ.პ.ს. "101 გრუპი"	ქ. თბილისი გორგასლის ქ. №16
შეთანხმებულია დამკვეთთან	ხელმოწერა

პროექტის სახელწოდება

ქ. თბილისი გორგასლის ქ. № 6-ში
(01.18.05.001.006)მრავალფუნქციური
შენობის პროექტი

Solution Engineering
ქ. თბილისი, ყიფიანის I ჩიხი ქ. № 5
ტელ +995 579 29 29 29
ელ-ფოსტა: davitkiziria89@gmail.com

თანამდებობა	გვარი	ხელმოწერა	თარიღი
დირექტორი	დ. კიზირია		
პროექტის ავტორი	ი. ჯიჯიეშვილი		
მთ. კონსტრუქტ.	ზ. კიზირია		
კონსტრუქტორი	თ. მორალიშვილი		

მასშტაბი	1:100	მონოლითური დიაფრაგმა მ.დ.-1; 2	
თარიღი			
სტადია		ფურცლები	ფურცელი
კონსტრუქციული ნაწილი			კ - 304

მონოლითური დიაფრაგმა მ.დ.-3 (1 ც.)
მ 1:100

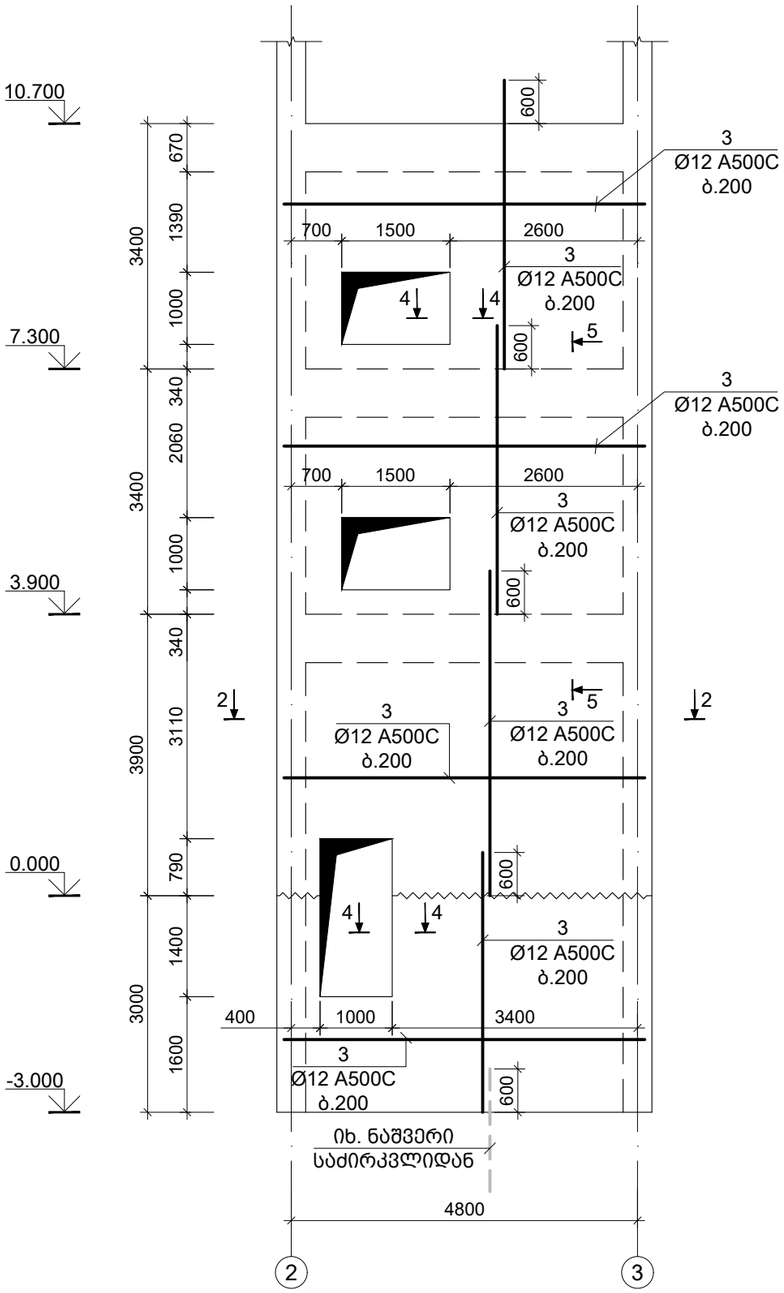

მონოლითური დიაფრაგმა მ.დ.-4 (1 ც.)
მ 1:100

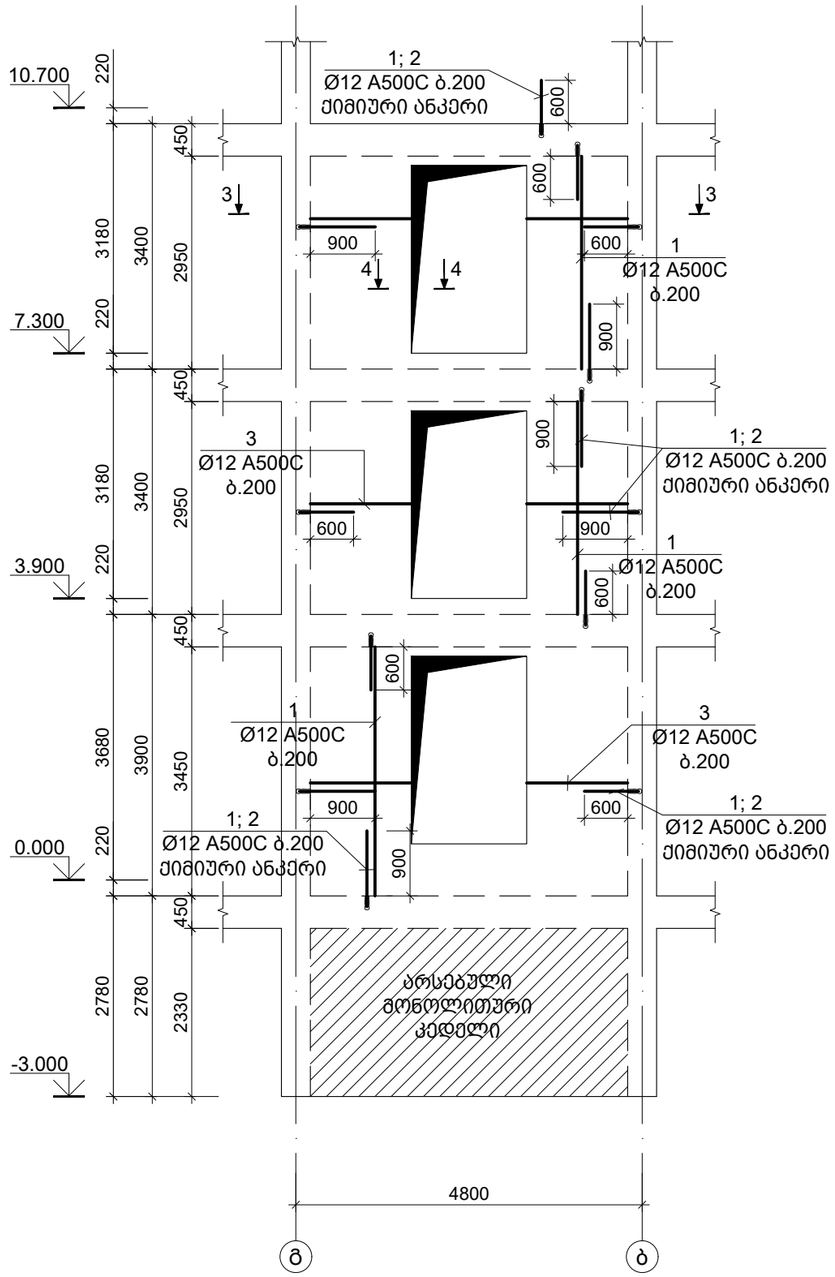

ფორმატი A-3	თბილისი 2018 წ.
	დაკვეთა №

ექსპლიკაცია

შენიშვნები

დამკვეთი	მისამართი
შ.პ.ს. "101 გრუპი"	ქ. თბილისი გორგასლის ქ. №16
შეთანხმებულია დამკვეთთან	ხელმოწერა

პროექტის სახელწოდება

ქ. თბილისი გორგასლის ქ. № 6-ში
(01.18.05.001.006)მრავალფუნქციური
შენობის პროექტი

Solution Engineering
ქ. თბილისი, ყიფიანის I ჩიხი ქ. № 5
ტელ +995 579 29 29 29
ელ-ფოსტა: davitkiziria89@gmail.com

თანამდებობა	გვარი	ხელმოწერა	თარიღი
დირექტორი	დ. კიზირია		
პროექტის ავტორი	ი. ჯიჯიეშვილი		
მთ. კონსტრუქტ.	ზ. კიზირია		
კონსტრუქტორი	თ. მორალიშვილი		

მასშტაბი	1:100	მონოლითური დიაფრაგმა მ.დ.-3; 4	
თარიღი			
სტადია		ფურცლები	ფურცელი
კონსტრუქციული ნაწილი			კ - 305

მონოლითური დიაფრაგმა მ.დ.-5 (1 ც.)
მ 1:100

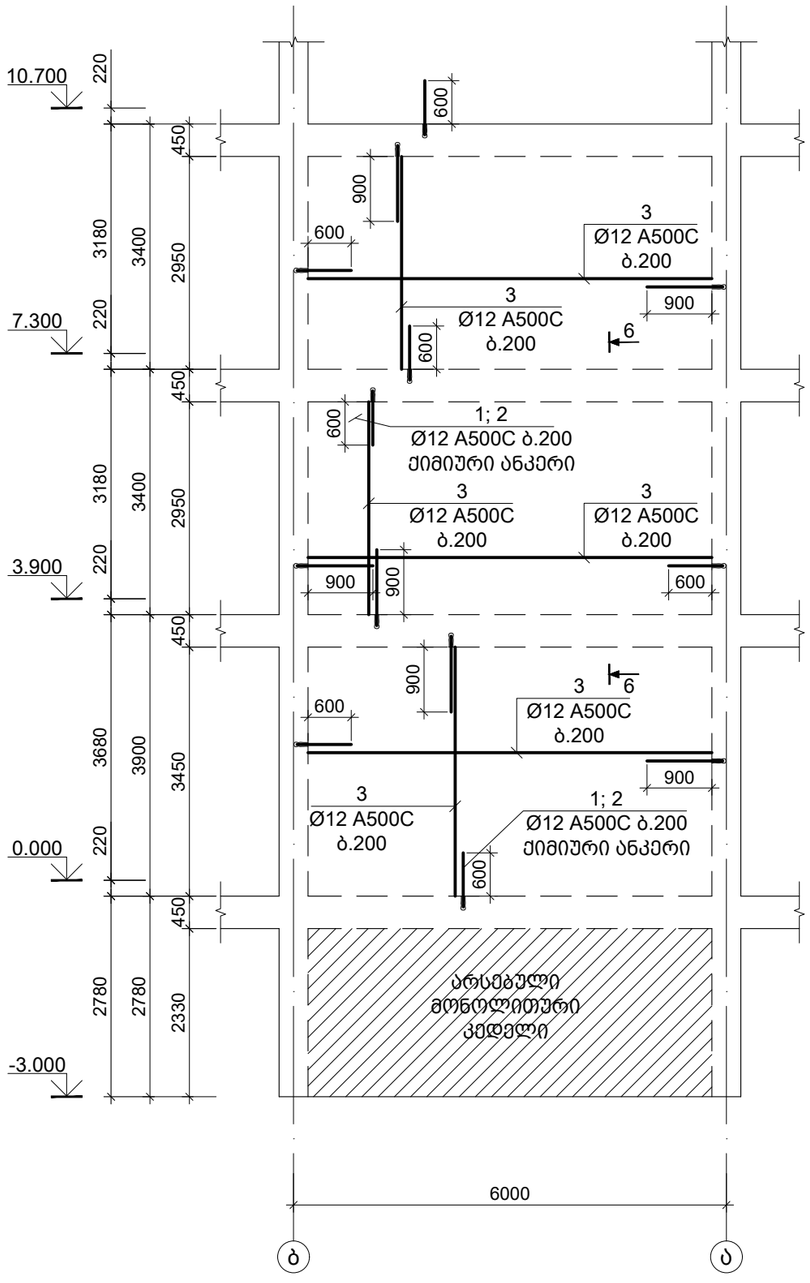

მონოლითური დიაფრაგმა მ.დ.-6 (1 ც.)
მ 1:100

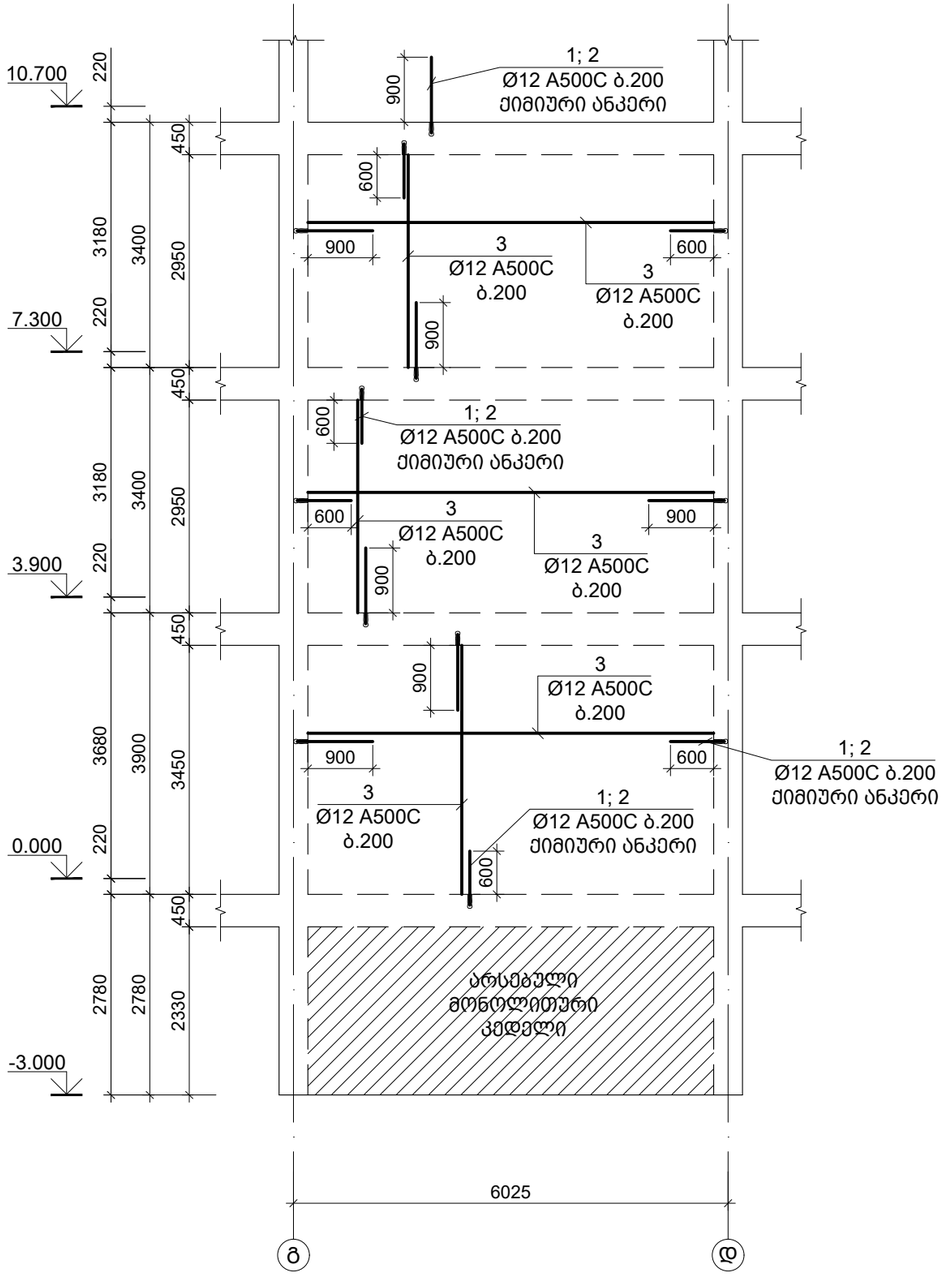

ფორმატი A-3	თბილისი 2018 წ.
	დაკვეთა №

ექსპლიკაცია

შენიშვნები

დამკვეთი შ.პ.ს. "101 გრუპი"	მისამართი ქ. თბილისი გორგასლის ქ. №16
შეთანხმებულია დამკვეთთან	ხელმოწერა

პროექტის სახელწოდება

ქ. თბილისი გორგასლის ქ. № 6-ში (01.18.05.001.006)მრავალფუნქციური შენობის პროექტი

Solution Engineering
ქ. თბილისი, ყიფიანის I ჩიხი ქ. № 5
ტელ +995 579 29 29 29
ელ-ფოსტა: davitkiziria89@gmail.com

თანამდებობა	გვარი	ხელმოწერა	თარიღი
დირექტორი	დ. კიზირია		
პროექტის ავტორი	ი. პიპიეშვილი		
მთ. კონსტრუქტ.	ზ. კიზირია		
კონსტრუქტორი	თ. მორალიშვილი		

მასშტაბი	1:100	მონოლითური დიაფრაგმა მ.დ.-5; 6	
თარიღი			
სტადია		ფურცლები	ფურცელი
კონსტრუქციული ნაწილი			კ - 306

კვეთი 1-1
მ 1:25

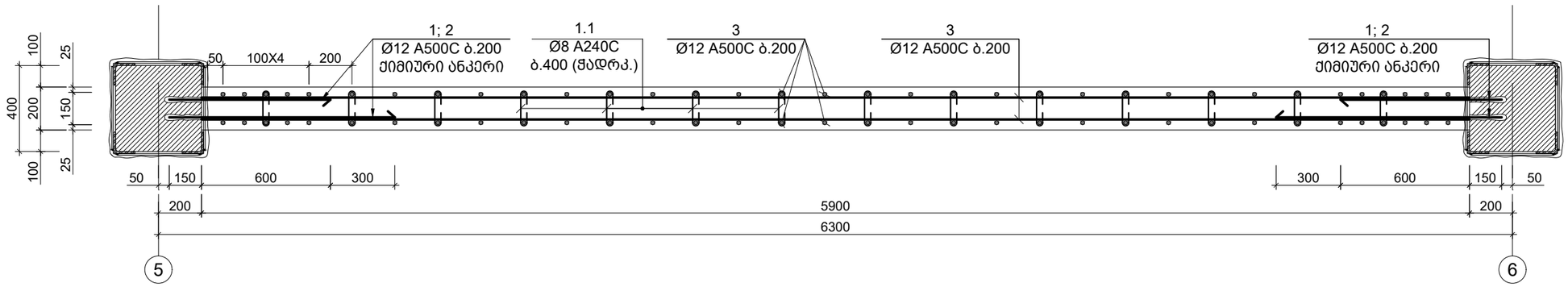

კვეთი 2-2
მ 1:25

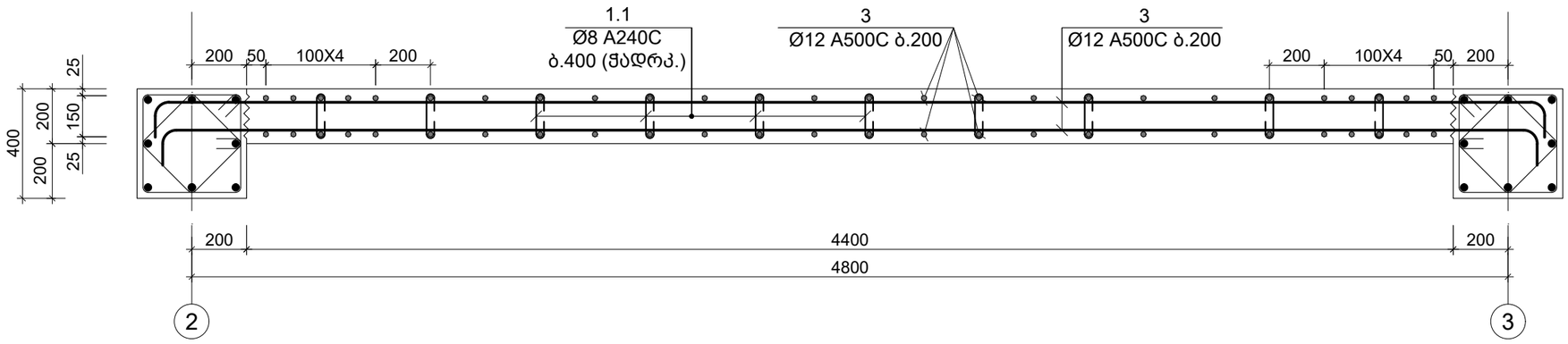

კვეთი 3-3
მ 1:25

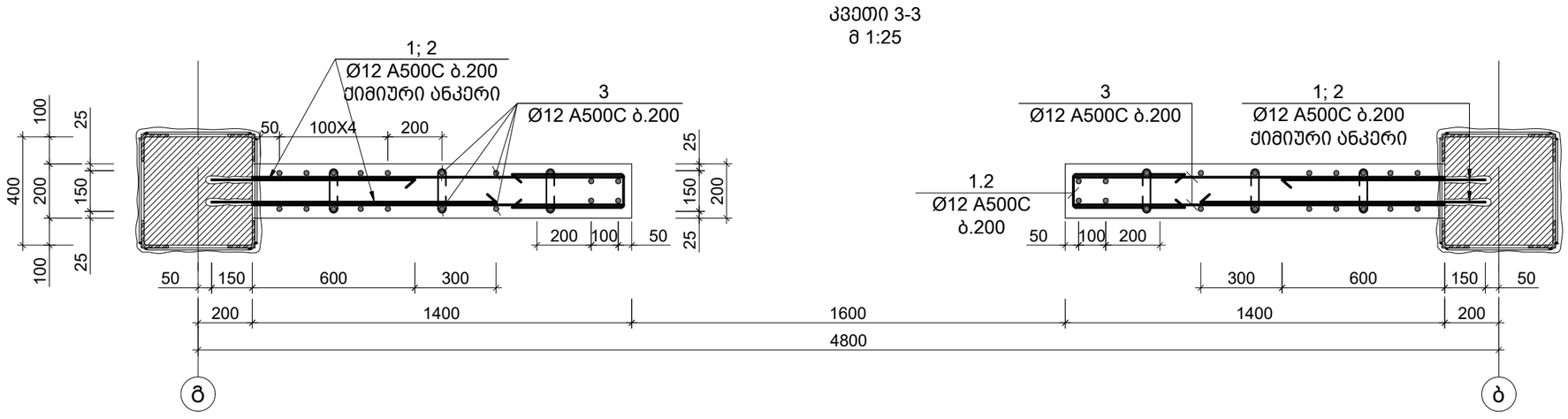

ფორმატი A-3	თბილისი 2018 წ.
	დაკვეთა №

ექსპლიკაცია

შენიშვნები

დამკვეთი შ.პ.ს. "101 გრუპი"	მისამართი ქ. თბილისი გორგასლის ქ. №16
შეთანხმებულია დამკვეთთან	ხელმოწერა

პროექტის სახელწოდება

ქ. თბილისი გორგასლის ქ. № 6-ში (01.18.05.001.006)მრავალფუნქციური შენობის პროექტი

Solution Engineering
ქ. თბილისი, ყიფიანის I ჩიხი ქ. № 5
ტელ +995 579 29 29 29
ელ-ფოსტა: davitkiziria89@gmail.com

თანამდებობა	გვარი	ხელმოწერა	თარიღი
დირექტორი	დ. კიზირია		
პროექტის ავტორი	ი. ჯიჯეიშვილი		
მთ. კონსტრუქტ.	ზ. კიზირია		
კონსტრუქტორი	თ. მორალიშვილი		

მასშტაბი	1:25
თარიღი	

კვეთი 1-1; 2-2; 3-3

სტადია	ფურცლები	ფურცელი
კონსტრუქციული ნაწილი		კ - 307

კვეთი 5-5
მ 1:25

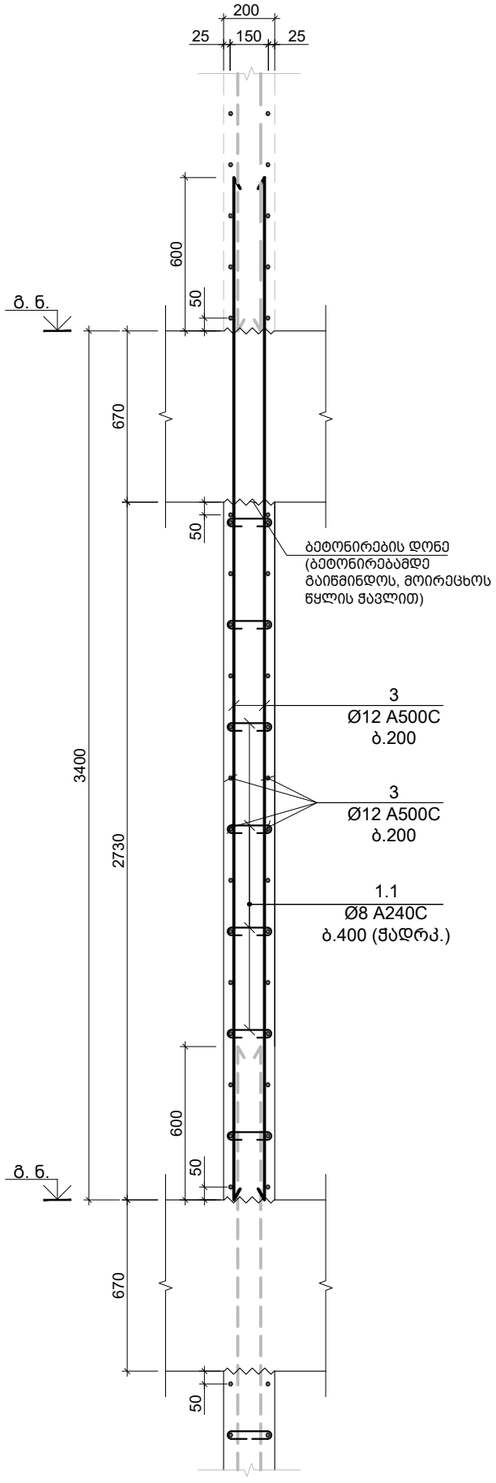

კვეთი 6-6
მ 1:25

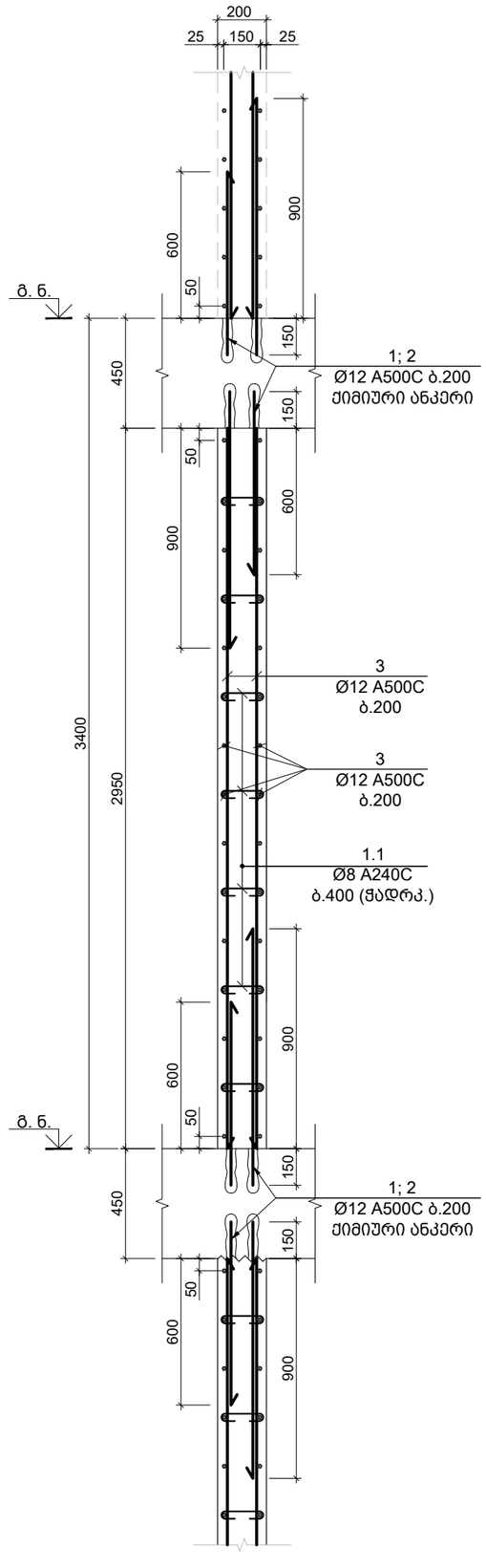

კვეთი 4-4
მ 1:10

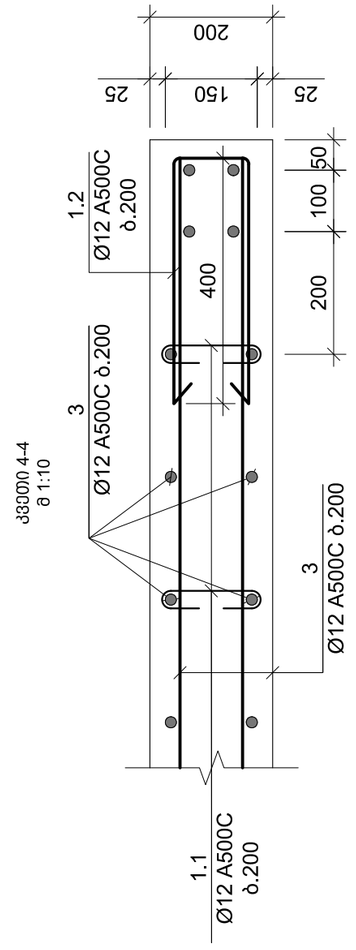

პოზ. №	ესკიზი	L მმ
1.1	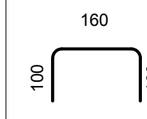	360
1.2	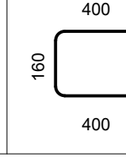	960

ფორმატი A-3	თბილისი 2018 წ.
	დაკვეთა №

ექსპლიკაცია

შენიშვნები

დამკვეთი	მისამართი
შ.პ.ს. "101 გრუპი"	ქ. თბილისი გორგასლის ქ. №16
შეთანხმებულია დამკვეთთან	ხელმოწერა

პროექტის სახელწოდება

ქ. თბილისი გორგასლის ქ. № 6-ში (01.18.05.001.006)მრავალფუნქციური შენობის პროექტი

Solution Engineering
ქ. თბილისი, ყიფიანის I ჩიხი ქ. № 5
ტელ +995 579 29 29 29
ელ-ფოსტა: davitkiziria89@gmail.com

თანამდებობა	გვარი	ხელმოწერა	თარიღი
დირექტორი	დ. კიზირია		
პროექტის ავტორი	ი. ჯიჯეიშვილი		
მთ. კონსტრუქტ.	ზ. კიზირია		
კონსტრუქტორი	თ. მორალიშვილი		

მასშტაბი	1:10; 1:25	კვეთი 4-4; 5-5; 6-6; ესკიზი
თარიღი		
სტადია	ფურცლები	ფურცელი
კონსტრუქციული ნაწილი		კ - 308

კონსტრ. დასახ.	ელემენტის დასახ.	პოზ. №	დიამეტრი ან კვეთი (მმ)	ერთეულის სიგრძე (მმ.)	რაოდენობა (ც.)	საერთო სიგრძე (მ.)	საერთო წონა (კგ.)
მონოლითური დიაფრაგმების სპეციფიკაცია (რეკონსტ.)	მ.დ.-1 (1ც.)	1	Ø 12 A500C	750	355 X 1	266	236
		2	Ø 12 A500C	1050	355 X 1	373	331
		3	Ø 12 A500C	დ.ბ.	-	1430	1269
		1.1	Ø 8 A240C	360	423 X 1	152	60
		1.2	Ø 12 A500C	960	100 X 1	96	85
		მძიმე ბეტონი B25 V = 13.0 X 1 = 13.00 მ³					
	მ.დ.-2 (1ც.)	1	Ø 12 A500C	750	300 X 1	225	200
		2	Ø 12 A500C	1050	300 X 1	315	280
		3	Ø 12 A500C	დ.ბ.	-	1188	1054
		1.1	Ø 8 A240C	360	351 X 1	126	50
		მძიმე ბეტონი B25 V = 10.8 X 1 = 10.80 მ³					
	მ.დ.-3 (1ც.)	3	Ø 12 A500C	დ.ბ.	-	1034	918
		1.1	Ø 8 A240C	360	306 X 1	110	43
		1.2	Ø 12 A500C	960	80 X 1	77	68
		მძიმე ბეტონი B25 V = 9.4 X 1 = 9.40 მ³					
	მ.დ.-4 (1ც.)	1	Ø 12 A500C	750	240 X 1	180	160
		2	Ø 12 A500C	1050	240 X 1	252	224
		3	Ø 12 A500C	დ.ბ.	-	660	586
		1.1	Ø 8 A240C	360	195 X 1	70	28
		1.2	Ø 12 A500C	960	125 X 1	120	106
		მძიმე ბეტონი B25 V = 6.0 X 1 = 6.00 მ³					
	მ.დ.-5 (1ც.)	1	Ø 12 A500C	750	260 X 1	195	173
		2	Ø 12 A500C	1050	260 X 1	273	242
		3	Ø 12 A500C	დ.ბ.	-	1144	1015
		1.1	Ø 8 A240C	360	338 X 1	122	48
		მძიმე ბეტონი B25 V = 10.4 X 1 = 10.40 მ³					
	მ.დ.-6 (1ც.)	1	Ø 12 A500C	750	270 X 1	203	180
		2	Ø 12 A500C	1050	270 X 1	284	252
		3	Ø 12 A500C	დ.ბ.	-	1166	1035
		1.1	Ø 8 A240C	360	345 X 1	124	49
		მძიმე ბეტონი B25 V = 10.6 X 1 = 10.60 მ³					

ფორმატი A-3	თბილისი 2018 წ.
	დაკვეთა №

ექსპლიკაცია

შენიშვნები

დამკვეთი შ.პ.ს. "101 გრუპი"	მისამართი ქ. თბილისი გორგასლის ქ. №16
შეთანხმებულია დამკვეთთან	ხელმოწერა

პროექტის სახელწოდება

ქ. თბილისი გორგასლის ქ. № 6-ში (01.18.05.001.006)მრავალფუნქციური შენობის პროექტი

Solution Engineering

ქ. თბილისი, ყიფიანის I ჩიხი ქ. № 5

ტელ +995 579 29 29 29

ელ-ფოსტა: davitkiziria89@gmail.com

თანამდებობა	გვარი	ხელმოწერა	თარიღი
დირექტორი	დ. კიზირია		
პროექტის ავტორი	ი. ჯიჯეიშვილი		
მთ. კონსტრუქტ.	ზ. კიზირია		
კონსტრუქტორი	თ. მორალიშვილი		

მასშტაბი	1:10; 1:50	მონოლითური დიაფრაგმების სპეციფიკაცია (რეკონსტ.)
თარიღი		
სტადია		ფურცლები / ფურცელი
კონსტრუქციული ნაწილი		კ - 309

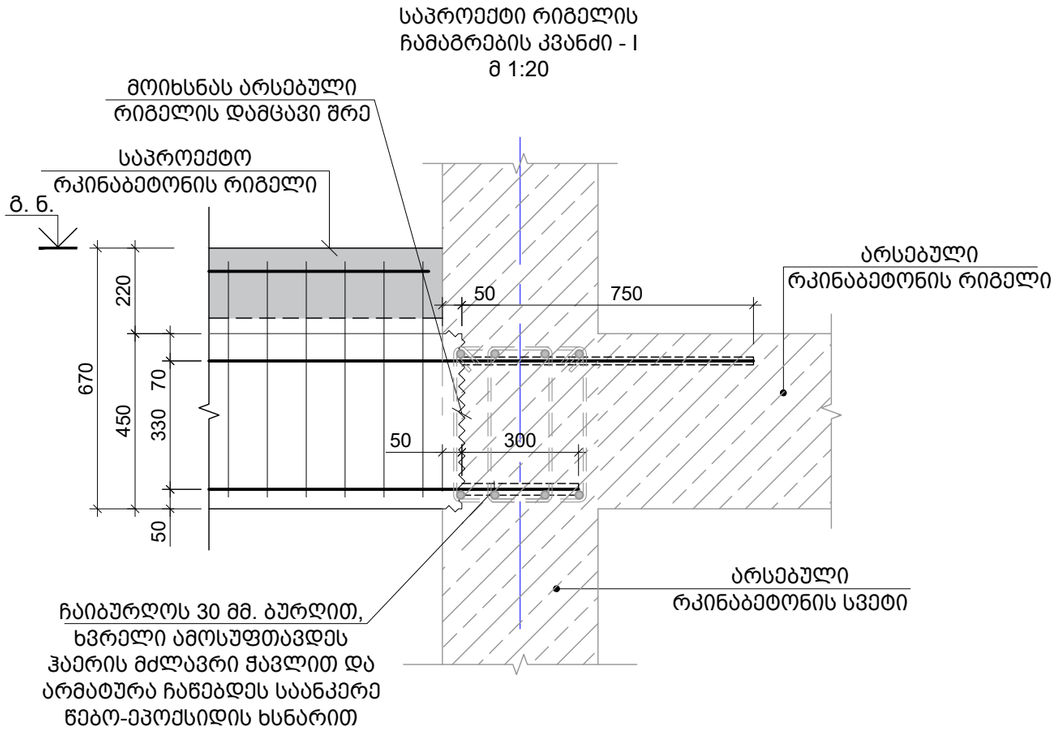

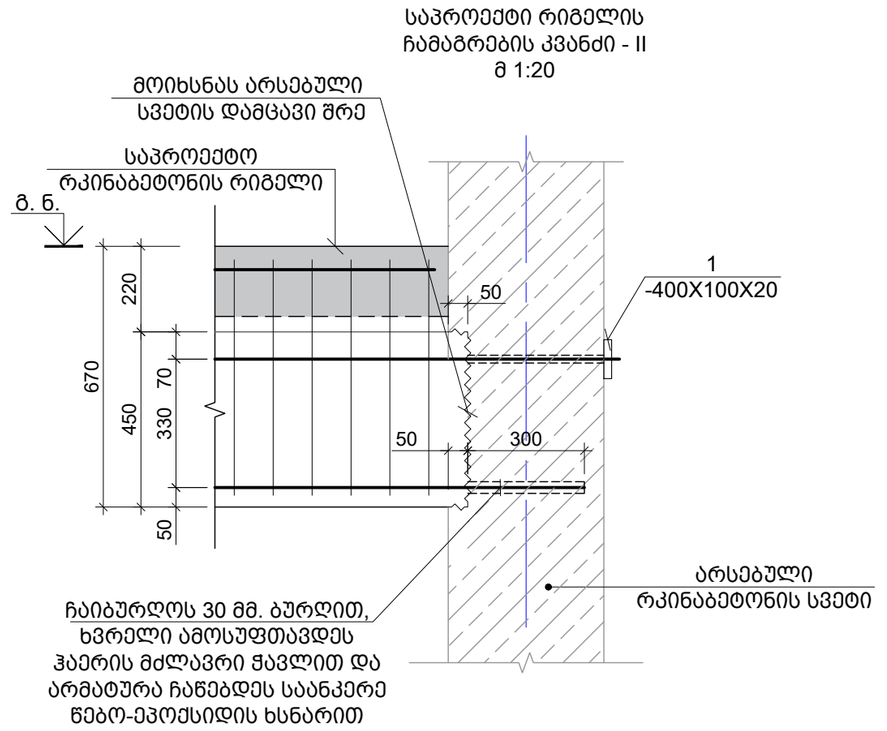

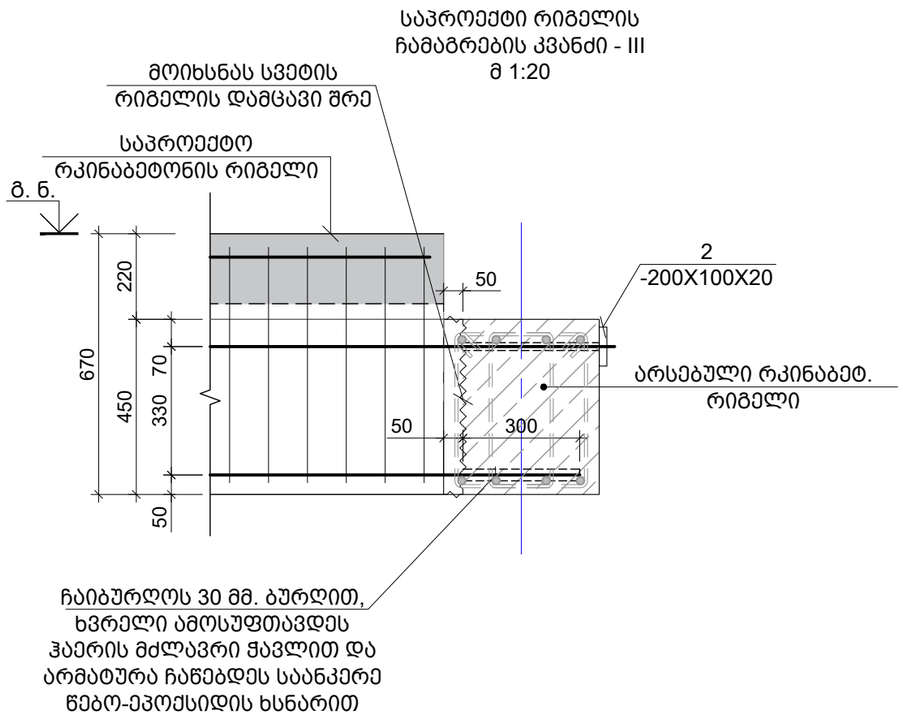

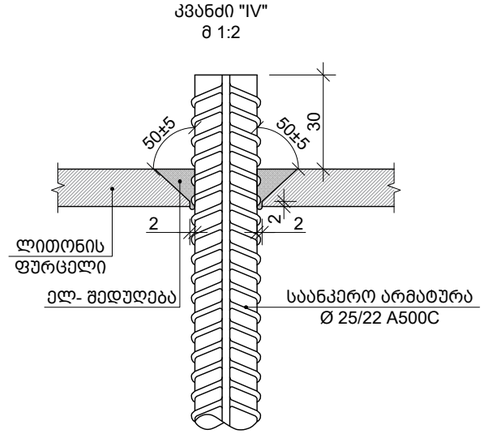

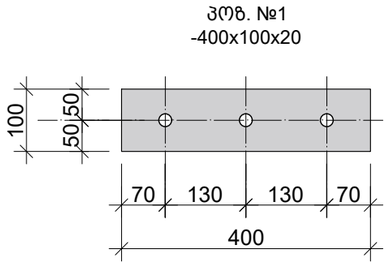

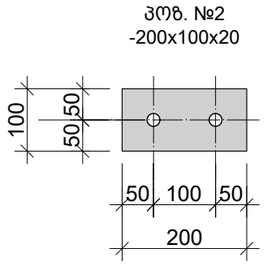

ფორმატი A-3	თბილისი 2018 წ.
	დაკვეთა №

ექსპლიკაცია

შენიშვნები

დამკვეთი შ.პ.ს. "101 გრუპი"	მისამართი ქ. თბილისი გორგასლის ქ. №16
შეთანხმებულია დამკვეთთან	ხელმოწერა

პროექტის სახელწოდება

ქ. თბილისი გორგასლის ქ. № 6-ში
(01.18.05.001.006)მრავალფუნქციური
შენობის პროექტი

Solution Engineering
ქ. თბილისი, ყიფიანის I ჩიხი ქ. № 5
ტელ +995 579 29 29 29
ელ-ფოსტა: davitkiziria89@gmail.com

თანამდებობა	გვარი	ხელმოწერა	თარიღი
დირექტორი	დ. კიზირია		
პროექტის ავტორი	ი. ჯიჯეიშვილი		
მთ. კონსტრუქტ.	ზ. კიზირია		
კონსტრუქტორი	თ. მორალიშვილი		
მასშტაბი	1:20	საპროექტო რიგელის ჩამაგრების კვანძები	
თარიღი			
სტადია		ფურცლები	ფურცელი
კონსტრუქციული ნაწილი			კ - 401

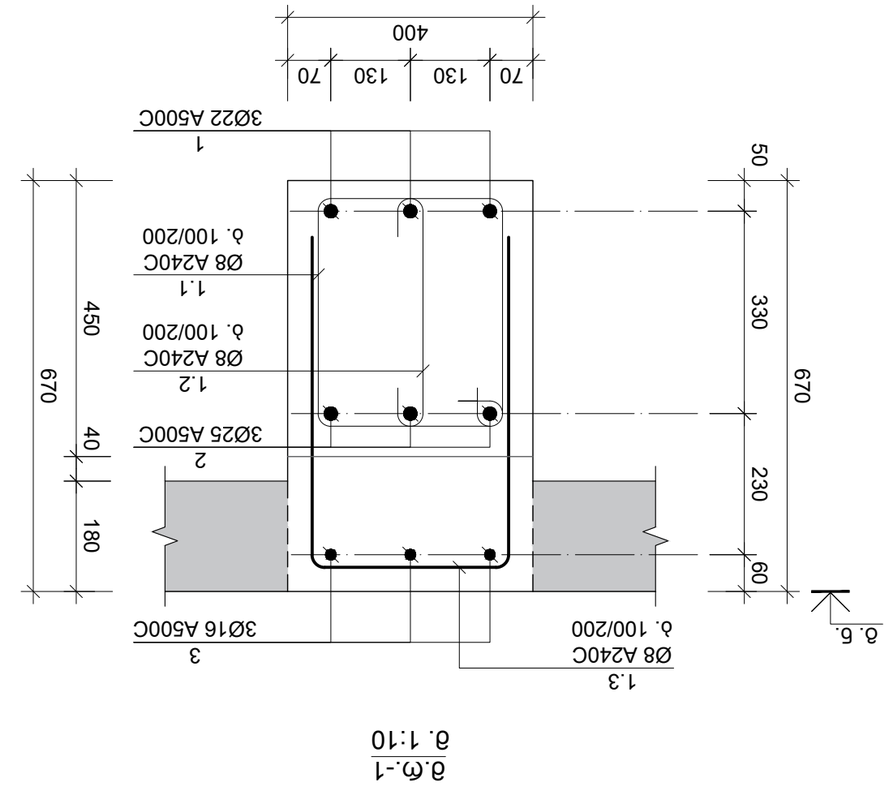

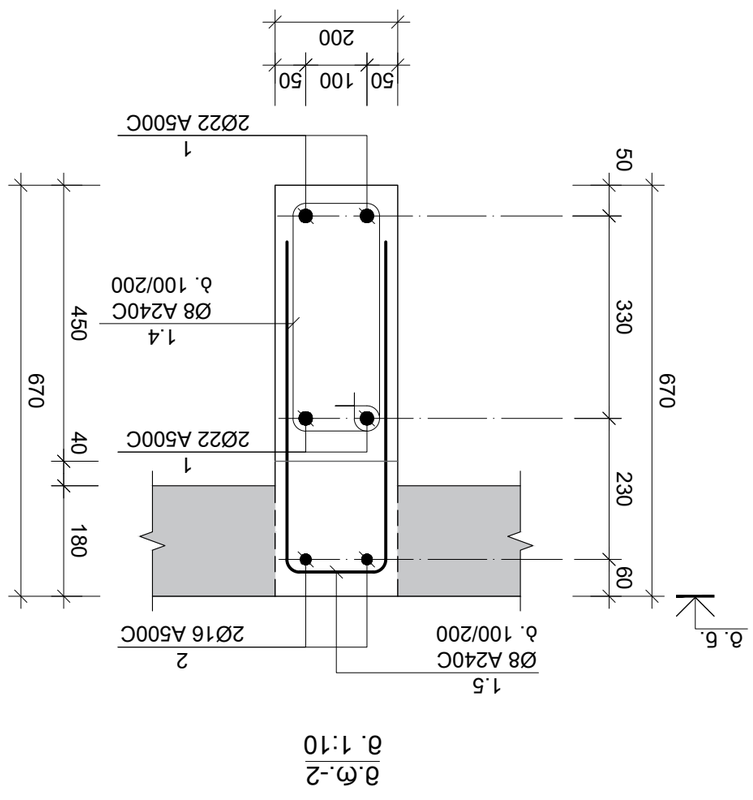

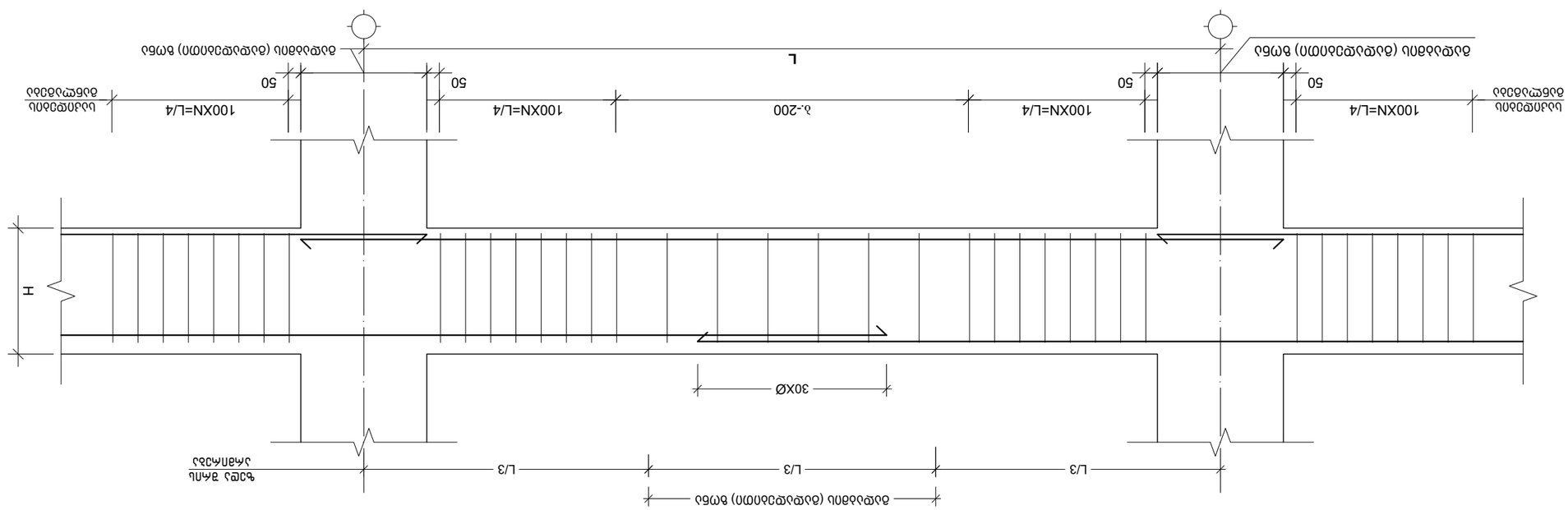

პროექტის დასახელება	ბინათმშენებლობა ფონტანის ქუჩის №6-ში მდებარე ნაკვეთზე (01.18.05.001.006) მრავალბინიანი საცხოვრებელი სახლის მშენებლობა
ობიექტის დასახელება	ბ.პ.ი. "101 მოქალაქის" ბინათმშენებლობის პროექტი №16
ნახაზის დასახელება	ბადის ბოძის ანკერული ფიქსირების სქემა

მთავარი ინჟინერი	ლ. ჯანიკაშვილი		
მთავარი არქიტექტორი	ლ. ჯანიკაშვილი		
პროექტის ხელმძღვანელი	ლ. ჯანიკაშვილი		
შემსრულებელი	ლ. ჯანიკაშვილი		
მასშტაბი	1:10; 1:20	ნახაზის ნომერი ფონტის მთავარ ნახაზზე	
თარიღი		ბ.ნ.-1; 2	
ფურცლების რაოდენობა		ფურცლის ნომერი	
პროექტის ნაწილის დასახელება		ფურცლების ჯამური რაოდენობა	
			ა - 402

ფურცლის A-3	მასშტაბი 2018 წ.
	ფურცლის №
ტექნიკური ნაწილის ნახაზები	
ტექნიკური ნაწილის ნახაზების ნუსხა	
ტექნიკური ნაწილის ნახაზების ნუსხა	

Solution Engineering
ელ-ფოსტა: davitkiziria89@gmail.com
ტელ +995 579 29 29 29
ქ. თბილისი, ვეფხისტყაოს I ჩიხი ქ. №5

რიგელის არმატურის სვეტში ჩაანკერების ფრაგმენტი

მ. 1:20

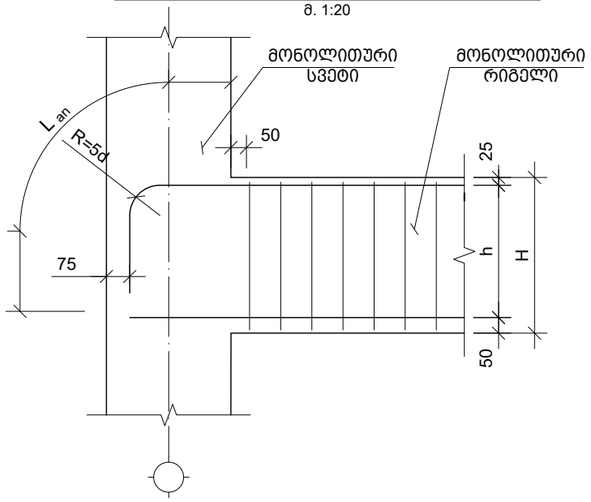

პოზ. №	ე ს კ ი ზ ი	L მმ
1.1	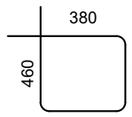	1480
1.2	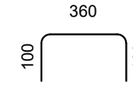	560
1.3	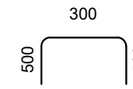	1300
1.4	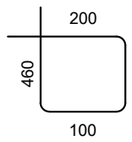	1120
1.5	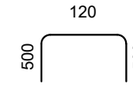	1120

კონსტრ. დასახ.	ელემენტის დასახ.	პოზ. №	დიამეტრი ან კვეთი (მმ)	ერთეულის სიგრძე (მმ.)	რაოდენობა (ც.)	საერთო სიგრძე (მ.)	საერთო წონა (კგ.)
მონოლითური რიგელების სპეციფიკაცია 0.000; 3.900; 7.300 & 10.700 ნ.-ზე	მ.რ.-1	1	Ø 22 A500C	დ.ა.	-	502	1496
		2	Ø 25 A500C	დ.ა.	-	524	2020
		3	Ø 16 A500C	დ.ა.	-	502	791
		1.1	Ø 8 A240C	1480	253 X 4	1500	591
		1.2	Ø 8 A240C	560	253 X 4	567	224
		1.3	Ø 8 A240C	1300	253 X 4	1317	520
		მძიმე ბეტონი B25 V = 7.6 X 4 = 30.40 მ³					
	მ.რ.-2	1	Ø 22 A500C	დ.ა.	-	198	591
		2	Ø 16 A500C	დ.ა.	-	207	327
		1.4	Ø 8 A240C	1120	100 X 4	448	177
		1.5	Ø 8 A240C	1120	100 X 4	448	177
		მძიმე ბეტონი B25 V = 1.5 X 4 = 6.00 მ³					

ელემენტის მარკირება		პოზ. №	პროფილი	სტანდარტი	სიგრძე (მმ)	ერთ ელემენტზე: რაოდენობა (ც.)	ერთ ელემენტზე: სიგრძე (მ.)	ერთ ელემენტზე: წონა (კგ.)	მთლიანად: სიგრძე (მ.)	მთლიანად: წონა (კგ.)	ფოლადის მარკა
მ.რ.-1	4 (ც)	1	— 200 X 20	ГОСТ 19903-74	400	4	2	50.24	6.40	200.96	Вст3кп2
მ.რ.-2		2	— 100 X 20	ГОСТ 19903-74	200	4	1	12.56	3.20	50.24	Вст3кп2

ფორმატი A-3

თბილისი 2018 წ.

დაკვეთა №

ექსპლიკაცია

შენიშვნები

დამკვეთი

შ.პ.ს. "101 გრუპი"

მისამართი

ქ. თბილისი გორგასლის ქ. №16

შეთანხმებულია დამკვეთთან

ხელმოწერა

პროექტის სახელწოდება

ქ. თბილისი გორგასლის ქ. № 6-ში (01.18.05.001.006)მრავალფუნქციური შენობის პროექტი

Solution Engineering

ქ. თბილისი, ყიფიანის I ჩიხი ქ. № 5

ტელ +995 579 29 29 29

ელ-ფოსტა: davitkiziria89@gmail.com

თანამდებობა	გვარი	ხელმოწერა	თარიღი
დირექტორი	დ. კიზირია		
პროექტის ავტორი	ი. ჯიჯეიშვილი		
მთ. კონსტრუქტ.	ზ. კიზირია		
კონსტრუქტორი	თ. მორალიშვილი		

მასშტაბი	1:10; 1:20	მონოლითური რიგელი მ.რ.-1; 2-ის სპეციფიკაცია; ესკიზი	
თარიღი			
სტადია		ფურცლები	ფურცელი
კონსტრუქციული ნაწილი			კ - 403

მ.რ.-3
მ. 1:10

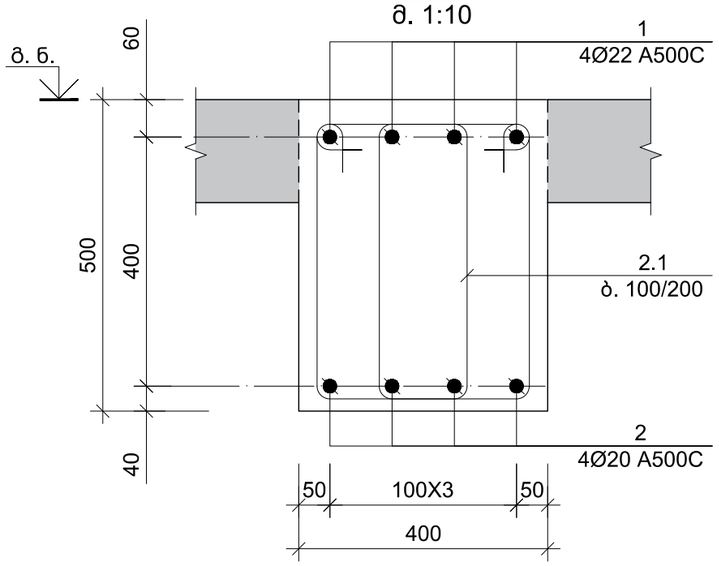

მ.რ.-4
მ. 1:10

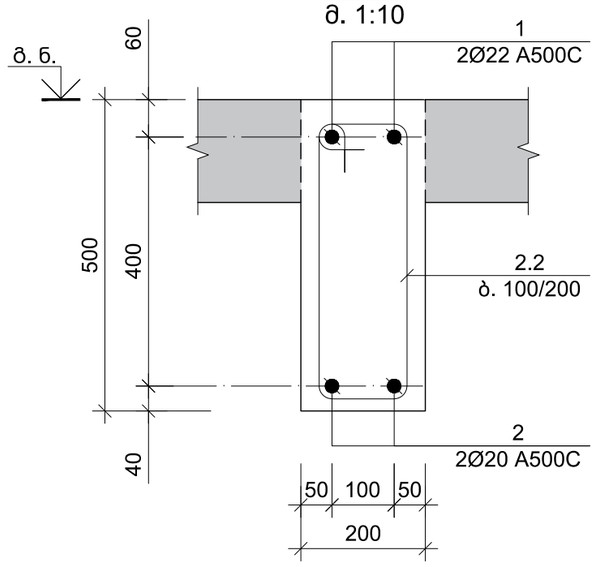

პოზ. №	ე ს კ ი ზ ი	L მმ
2.1	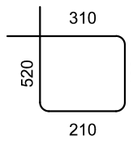	1460
2.2	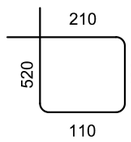	1260

ფორმატი A-3	თბილისი 2018 წ.
	დაკვეთა №

ექსპლიკაცია

შენიშვნები

დამკვეთი	მისამართი
შ.პ.ს. "101 გრუპი"	ქ. თბილისი გორგასლის ქ. №16
შეთანხმებულია დამკვეთთან	ხელმოწერა

პროექტის სახელწოდება

ქ. თბილისი გორგასლის ქ. № 6-ში (01.18.05.001.006)მრავალფუნქციური შენობის პროექტი

Solution Engineering
ქ. თბილისი, ყიფიანის I ჩიხი ქ. № 5
ტელ +995 579 29 29 29
ელ-ფოსტა: davitkiziria89@gmail.com

თანამდებობა	გვარი	ხელმოწერა	თარიღი
დირექტორი	დ. კიზირია		
პროექტის ავტორი	ი. ჯაჯიეშვილი		
მთ. კონსტრუქტ.	ზ. კიზირია		
კონსტრუქტორი	თ. მორალიშვილი		

მასშტაბი	1:10	მონოლითური რიგელი მ.რ.-3; 4; ესკიზი
თარიღი		

სტადია	ფურცლები	ფურცელი
კონსტრუქციული ნაწილი		კ - 404