საექსპერტო კვლევითი ჯგუფი

შ.პ.ს "ექსპერტ დეველოპმენტი"

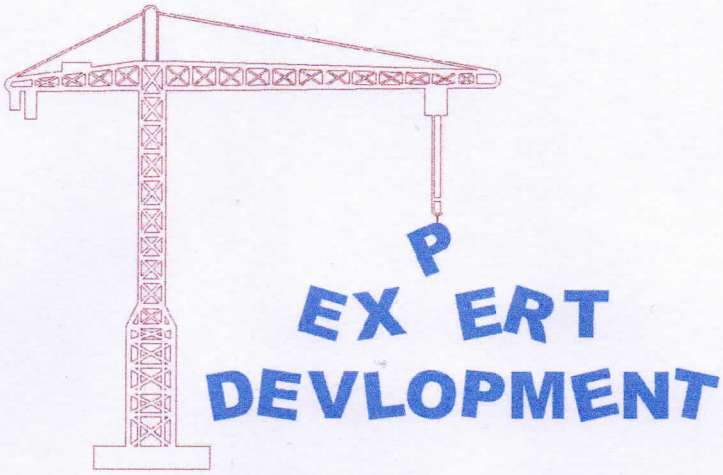

LTD "expert development"

მტკვრის ქუჩა №6

ტელ: 599 98 05 21/ 558 37 80 90

Mail:expert_development@gmail.com

12/01/2019 წელი



საექსპერტო დასკვნა

ქ.თბილისი, მარიჯანის ქუჩა №2ბ, საკადასტრო კოდით №01.14.03.039.010 შპს "ჯორჯიან დეველოპმენტ გრუპ+"-ის კუთვნილებაში არსებულ ოთხ სართულიან სამედიცინო დიაგნოსტიკური ცენტრზე საპროექტო დოკუმენტაციის მიხედვით გათვალისწინებული რეკონსტრუქცია მიშენება-დაშენების განხორციელების საექსპერტო კვლევა

შინაარსი

ქ.თბილისი, მარიჯანის ქუჩა №2ბ, შპს "ჯორჯიან დეველოპმენტ გრუპ+"-ის წარმომადგენლის თხოვნის საფუძველზე დაგვევალა შემოწმება ჩაგვეტარებინა მათ საკუთრებაში არსებულ ტერიტორიაზე ოთხ სართულიანი სამედიცინო დიაგნოსტიკური ცენტრის ყველა ძირითად კონსტრუქციულ ელემენტებზე, ვინაიდან საპროექტო დოკუმენტაცია ითვალისწინებს ორი სართულის დაშენებას და არქიტექტურული და კონსტრუქციული პროექტის შესაბამისად 1-1 და ე-ბ ღერძებს შორის დამხმარე ლითონის სახანძრო კიბის უჯრედის მიშენებას. აქედან გამომდინარე საჭიროა შევისწავლოთ არსებული შენობის კონსტრუქციული მდგომარეობა მდგრადობასა და საიმედოობაზე და განვსაზღვროთ შესაძლებელია თუ არა აღნიშნული სამუშაოების სისრულეში მოყვანა.

აღნიშნული შენობა საკ. ნუმერაციით 1/4 გეგმაში სწორკუთხა ფორმისაა, რომელიც კონსტრუქციული მახასიათებლები წარმოდგენილია შემდეგი სახით: შენობა განთავსებულია სწორ რელიეფზე, რომლის საძირკველი მოძიებული მასალებისა და ფარულ



სამუშაოთა აქტების შედეგად განხორციელებულია გაძლიერებულ რკინა-ბეტონის ფილაზე (კვეთით 600 მმ). $ა^{I}$-$ა^{I}$ ღერძის გასწვრივ განხორციელებულია მიშენება, რომელიც კონსტრუქციული გაანგარიშების მიხედვით დაკავშირებულია არსებულ ფუნდამენტებთან და შემკრავ კოჭებთან ხისტი გადაბმით, აღნიშნულ შემთხვავშიც კვლევის შედეგად დასაძირკვლება და ფილაში გამოყენებული არმირება ანალოგიური სქემიტ არის ნაწარმოები. საძირკვლის ფილაში გამოყენებულია Ø25-18 A-III კლასის არმატურა, რაც ეფექტურად მუშაობს მუდმივ და დროებით დატვირთვებზე.

სარდაფის კედლები შეკრულია რკინა-ბეტონის პერანგებში და დამატებით გაძლიერების სახით ორმაგი არმირების გარდა შეკრულია კოჭებით, როგორც ძირ ნიშნულზე ასევე ზედა თავებზე. ანგარიშის მიხედვით კოლონებში შენობის მოცულობისა და პარამეტრების მიხედვით გამოყენებულია Ø25 A-III კლასის არმატურა და გაძლიერებულია Ø18 A-III არმირებით (რომბული პრინციპით), ხოლო განივ არმირებად გამოყენებულია Ø8 A-I კლასის არმატურა.

რიგელებშიც II ზღვრული მდგომარეობის კანონის გათვალისწინებით გადმოკიდებულ კონსტრუქციებზე მუშაობის თვალსაზრისით მუშა არმატურა შეკრულია ორმაგი განივი არმირებით და ბმები განხორციელებულია ყოველ 4 მეტრში, ხოლო კონსოლების დაბოლოებებზე უწყვეტი პრინციპით.

გადახურვის ფილებში ყველა სართულის დონეზე, შენობის დანისნულებისა და სირთულის გათვალისინებით არმირება კოლონებთან და სისმურად აქტიურ ფენებთან გაძლიერებულია დამატებით ბადეებით და ორმაგი შემკრავი ჩანგელბით.

ჩატარებული გამოკვლევის შედეგად, შენობის კონსტრუქციული სქემა და არსებული მდგომარეობა სავსებით დამაკმაყოფილებელია. ყველა ძირიტად კონსტრუქციულ ელემენტებზე კვლევის ფარგლებში არ იქნა აღმოჩენილი რღვევის ნიშნების კვალი და დეფორმაციების წარმოქმნის პირობა. გადამოწმების სახით შესწავლილ იქნა არსებული შენობის სქემა და ძალთა გადანაწილების პრინციპი (Lira – СПАР 2013). არსებული შენობის კონსტრუქციული სქემა ყოველგვარ დამტვირთვაზე საკმარისზე ამტანუნარიანია, რაც გულისხმობს, რომ შენობას გააჩნია გაანგარიშებების მიხედვით დამატებით რესურსი, რაც კონსტრუქციული თვალსზრისით გათვალისწინებულ იქნა დაპროექტების სტადიაზე.



ჩატარებული კვლევის შედეგად არსებული ოთხ სართულიანი შენობის კონსტრუქციული და ტექნიკური მდგომარეობა დღეისთვის მოქმედ სამშენებლო ნორმატივებთან და სეისმომედეგობის პირობებთან მიმართებაში სასვებით დამაკმაყოფილებელია.

ამჟამინდელი მდგომარეობის მიხედვით გათვალისწინებულია აღნიშნულ სენობაზე დამატებით ორი სართულის დაშენება. ჩვენს მიერ ზემოთ ხსენებული კონსტრუქციული სქემებისა და მდგომარეობის მიხედვით შენობას გააჩნია დამატებით რესურსი, რომ განხორციელებულ იქნას დაშენება. კვლევის შედეგად შესწავლილ იქნა შენობა და დამუშავებული მუშა პროექტი, სადაც განხილულ იქნა გეოლოგიურ მონაცემები, შენობის ყველა ძირითადი კონსტრუქციული დეტალები და საანგარიშო სქემები. დაშენების კონსტრუქციული სქემა წარმოდგენილია ლითონ კონსტრუქციებში. სვეტებად გამოყენებულია 250X250X6 მმ კვეთის მილკვადრატები, რომელიც ჩამაგრებულია ლითონის ფურცლებზე 410X410X20 მმ და ჩაანკერების მეთოდით მაგრდება საყრდენ კოჭებზე. შემკრავ რიგელებად გამოყენებული შეველერი და ორტესებრი კოჭები (შველერები პერიმეტრზე №30 და №36, ხოლო ორტესებრი კოჭები №27 და №36). +19.46 ნიშნულზე კი შემკრავი რიგელები №22 და №30 კვეთის გამოყენებით. სართულშუა კოჭებად გაანგარიშებიდან გამომდინარე სორტამენტებზე დაყრდობით გამოყენებულია 100X100X4 მმ კვეთის მილკვადრატები. ქარის, თოვლისა და სეისმომედეგობის პირობებიდან გამომდინარე ანგარიშების მიხედვით ლითონის კარკასი გაძლიერებულია წიბოებით, სდაც დასაშვებ ნორმების ფარგლებში აღებულია 100X100X4 მმ კვეთის მილკვადრატები. დატვირთვებისა და ძირითადი სქემის გათვალისწინებით წარმოდგენილი პროექტის შესაბამისად დაშენება არ იქონიებს მზიდი საყრდენი ელემენტების მიმართ ზეგავლენას და გადატვირთვას.

1-1 ღერძზე მოთხოვენბის შესაბამისად დაგეგმარებულია ლითონის სახანძრო კიბის მოწყობა, ყველა სართულის დონეზე. აქედან გამომდინარე გეგმარების შესაბამისად ხდება კონსოლებთან არსებული სართულშუა ფილების ჭრა. აღნიშნული სქემის გათვალისწინებით არ ირღვევა ძალვების თანაბარგადანაწილების პრინციპი, რის საფუძველზეც შენობის მიმართ მდგრადობის პირობა რჩება უცვლელი.

EX ERP DEVELOPMENT LTD
EXPERT DEVELOPMENT LTD 402030495

ჩვენს მიერ ჩატარებული ექსპერტიზისა და წარმოდგენილი კონსტრუქციული მუშა პროექტის ფარგლებში შენარჩუნებულ იქნება, როგორც მდგრადობის ასევე სეისმომედეგობის ყველა ის პირობა, რაც შენობის ექსპუატაციის პერიოდს განსაზღვრავს.

დასკვნა:

ჩვენს მიერ შესწავლილი ზემოთ ხსენებული ქ. თბილისი, მარიჯანის ქუჩა №2ბ (საკადასტრო კოდით №01.14.03.039.010) შპს "ჯორჯიან დეველოპმენტ გრუპ+"-ის კუთვნილებაში არსებულ ოთხ სართულიან სამედიცინო დიაგნოსტიკური ცენტრზე ყველა ძირიტადი საყრდენი ელემენტების კონსტრუქციული მდგომარეობა სავსებით დამაკმაყოფილებელია წარმოდგენილ საპროექტო დოკუმენტაციასთან მიმართებაში. პროექტის მიხედვით დამატებით ორი სართულის დაშენება და სახანძრო კიბის მიშენება არ მოხდება შენობის მზიდუნარიანი ელემენტების ცვლილებას და რღვევას, ვინაიდან შენობას კონსტრუქციული სქემა საკმარისად ამტანუნარიანია მოცემულ სამუშაოებთან მიმართებაში.

აქედან გამომდინარე საპროექტო სამუშაოები, რომელიც გულისხმობს არსებული შენობის რეკონსტრუქცია მიშენება-დაშენებას დასაშვებად მიგვაჩნია სამშენებლო ნორმებისა და წესების დაცვის ფარგლებში, რის საფუძველზეც ცალსახად ენიჭება დადებითი შეფასება.

დირექტორი: **ა. ყურაშვილი**

კონსტრუქტორ-ექსპერტი:

საქართველო

მოქალაქის პირადობის მოწმობა



პირადი № 01024034907

სახელი ალექსანდრე

გვარი ყურაშვილი

დაბადების თარიღი 21.02.1985

დაბადების ადგილი თბილისი

№ დ 1428509

პირადი ხელმოწერა

მისამართი თბილისი ივ.ხვიჩიას ქ. N 16 ბ. 11

მოწმობის გამცემი ორგანოს დასახელება სამოქალაქო რეესტრის სააგენტოს საბურთალოს სამსახური

გაცემის თარიღი 11.05.2011

მოქმედების ვადა 11.05.2021

რეგისტრაციის თარიღი 23.06.2001

ბ.ა. უფლებამოსილი პირის ხელმოწერა

დამკვეთი: სსიპ სრს; შემსრულებელი: შპს „კაბადონი +"; სფს რეგისტრაციის № 05-1623

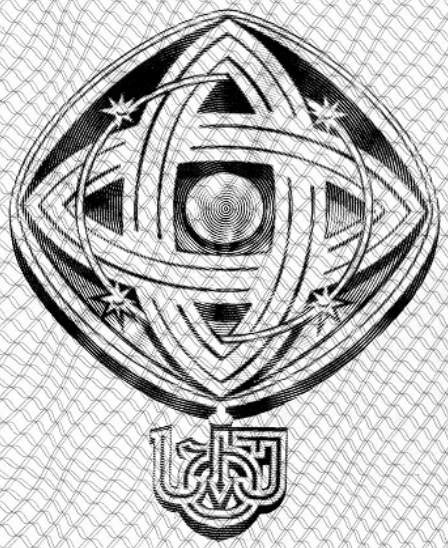

დამკვეთი: საქართველოს ტექნიკური უნივერსიტეტი
შემსრულებელი: საგამომცემლო პოლიგრაფიული სახლი კაბადონი
ს.ფ.ს. რეგისტრაციის № 7 - 0158

საქართველოს ტექნიკური უნივერსიტეტი

GEORGIAN TECHNICAL UNIVERSITY



ბაკალავრის დიპლომი

BACHELOR'S DIPLOMA

GEORGIAN TECHNICAL UNIVERSITY

DIPLOMA

With honours

STU № 000839

This is to certify that Mr./Ms. Alexander
Name, Surname
Kurashvili

was enrolled in 2002 in Georgian Technical University and in 2006

completed the requirements of Faculty of

Civil Engineering

Bachelor's Degree of the University

with major in Industrial and Civil Engineering

By the decision of the State Qualification Commission, September
Month, Day, Year
18, 2006, Mr. Alexander Kurashvili
Name, Surname

was awarded the Academic Degree of

Bachelor of Civil Engineering

Seal

Rector

Dean

City: Tbilisi

Registration # 06535

საქართველოს ტექნიკური უნივერსიტეტი

დიპლომი

წარჩინებით

STU № 000839

ეძლევა ალექსანდრე ყურაშვილს

მასზედ, რომ იგი 2002 წელს ჩაირიცხა და 2006

წელს დაამთავრა საქართველოს ტექნიკური უნივერსიტეტის

სამშენებლო

ფაკულტეტის

ბაკალავრიატის სრული კურსი სამრეწველო და სამოქალაქო

მშენებლობის

სპეციალობით

საკვალიფიკაციო კომისიის 2006 18. 9
(წელი, რიცხვი, თვე)
გადაწყვეტილებით

ალექსანდრე ყურაშვილს მიენიჭა

ბაკალავრის აკადემიური ხარისხი და მშენებლის

კვალიფიკაცია

რექტორი

დეკანი

ქალაქი თბილისი

სარეგისტრაციო ნომერი 06535



მაგისტრის
დიპლომი

MASTER'S
DIPLOMA

დამკვეთი: საქართველოს ტექნიკური უნივერსიტეტი
დამამზადებელი: შპს „ფორმა“
სფს რეგისტრაციის № 04-1599

GEORGIA

LEGAL ENTITY OF PUBLIC LAW

TECHNICAL UNIVERSITY OF GEORGIA

MASTER'S

DIPLOMA

MA № 000505

This is to certify that by the decision June 26, 2008.

of the Civil Engineering faculty

of the **Technical University of Georgia**

Mr. Alexander Kurashvili

born on February 21, 1985.

was awarded an academic Degree of Master with a Major in

Civil Engineering

seal

Dean of the faculty

Rector

Tbilisi September 18, 2008. Registration No 00504

საქართველო

საჯარო სამართლის იურიდიული პირი

საქართველოს ტექნიკური უნივერსიტეტი

მაგისტრის

დიპლომი

MA № 000505

საქართველოს ტექნიკური უნივერსიტეტის

საინჟინრო

ფაკულტეტის 2008 წლის 26. 6 გადაწყვეტილებით,

ალექსანდრე ყურაშვილს

დაბადებულს 1985 წლის 21 თებერვალს

მიენიჭა მშენებლობის

მაგისტრის აკადემიური ხარისხი.

ბ. ა.

ფაკულტეტის დეკანი

რექტორი

თბილისი 18/09/2008 სარეგისტრაციო # 00504

ამონაწერი მეწარმეთა და არასამეწარმეო (არაკომერციული) იურიდიული პირების რეესტრიდან

განაცხადის რეგისტრაციის ნომერი, მომზადების თარიღი: B16100505, 19/07/2016 16:23:14

სუბიექტი

საფირმო სახელწოდება:	შპს ლილეო
სამართლებრივი ფორმა:	შეზღუდული პასუხისმგებლობის საზოგადოება
საიდენტიფიკაციო ნომერი:	404902496
რეგისტრაციის ნომერი, თარიღი:	29/06/2011
მარეგისტრირებელი ორგანო:	სსიპ საჯარო რეესტრის ეროვნული სააგენტო
იურიდიული მისამართი:	საქართველო, ქ. თბილისის, ვაკე-საბურთალოს რაიონში, იპ. ხვიჩიას ქ., N 16, ბ. 11

დამატებითი ინფორმაცია:

ელ. ფოსტა: lileo.lileo@yahoo.com

დამატებითი ინფორმაციის ნამდვილობაზე პასუხისმგებელია ინფორმაციის მომწოდებელი პირი.

ინფორმაცია ლიკვიდაციის/ რეორგანიზაციის/ გადახდისუუნარობის პროცესის მიმდინარეობის შესახებ

რეგისტრირებული არ არის

ხელმძღვანელობა/წარმომადგენლობა

- დირექტორი - 01024034907, ალექსანდრე ყურაშვილი

პარტნიორები

მესაკუთრე	წილი	წილის მმართველი
01024034907, ალექსანდრე ყურაშვილი	100.000000000%	

ვალდებულება

რეგისტრირებული არ არის

გირავნობა

რეგისტრირებული არ არის

ყადაღა/აკრძალვა

რეგისტრირებული არ არის

საგადასახადო გირავნობა/იპოთეკის უფლება

- საგადასახადო გირავნობა/იპოთეკა**102015093109 03/04/2015 13:20:02**

  შ\პ\ს შპს ლილეო ს/ნ 404902496

  საგანი: **მთელი ქონება, მთელი ქონება**

  საფუძველი: **შეტყობინება, N0069504, 03.04.2015, შემოსავლების სამსახური**

მოძრავ ნივთებსა და არამატერიალურ ქონებრივ სიკეთეზე გირავნობა/ლიზინგის უფლება

რეგისტრირებული არ არის

მოვალეთა რეესტრი

რეგისტრირებული არ არის

- დოკუმენტის ნამდვილობის გადამოწმება შესაძლებელია საჯარო რეესტრის ეროვნული სააგენტო სოფიციალურ ვებ–გვერდზე www. napr.gov.ge;
- ამონაწერის მიღება შესაძლებელია ვებ–გვერდზე www. napr.gov.ge , ნებისმიერ ტერიტორიულ სარეგისტრაციო სამსახურში, იუსტიციის სახლებსა და სააგენტოს ავტორიზებულ პირებთან;
- ამონაწერში ტექნიკური ხარვეზის აღმოჩენის შემთხვევაში დაგვიკავშირდით: 2 405405 ან პირადად შეავსეთ განაცხადი ვებ–გვერდზე;
- კონსულტაციის მიღება შესაძლებელია იუსტიციის სახლის ცხელ ხაზზე 2 405405;
- საჯარო რეესტრის თანამშრომელთა მხრიდან უკანონო ქმედების შემთხვევაში დაგვიკავშირდით ცხელ ხაზზე: 08 009 009 09
- თქვენთვის საინტერესო ნებისმიერ საკითხთან დაკავშირებით მოგვწერეთ ელ-ფოსტით: info@napr.gov.ge

სამუშაო გამოცდილება

ექსპერტიზის ჩატარება დაევალა ექსპერტს - ალექსანდრე ყურაშვილს, რომელსაც აქვს:

-უმაღლესი ტექნიკური განათლება კვალიფიკაციით - სამოქალაქო სამრეწველო მშენებლობა, ხარისხი - მაგისტრი
- ამ დარგში მუშაობის გამოცდილება - 10 წელი.
-2007-2010 წ. სახელმწიფო უზრუნველყოფის სამხასური (ავლაბრის ადმინისტრაციული კომპექსის მშენებლობა) თანამდებობა: ქონების განვითარების სამსახურის უფროსი სპეციალისტი
-2010-2016 წ. შპს „ლილეო"- საპროექტო-სამშენებლო ორგანიზაცია, სპეციალობა: ინჟინერ-ექსპერტი

ცრუ ჩვენების, ყალბი დასკვნის, საექსპერტო კვლევის ობიექტის დაუცველობისათვის სისხლისსამართლებრივი პასუხისმგებლობის შესახებ გაფრთხილებული ვარ საქართველოს სისხლის სამართლის კოდექსის 370-ე მუხლის შესაბამისად.

კონსტრუქტორ-ექსპერტი: ა.ყურაშვილი

ალექსანდრე ყურაშვილი

1

საქართველო

ორი ათას ჩვიდმეტი წლის ექვს დეკემბერს მე, საქართველოს ნოტარიუსს თეა მაღალდაძეს, ჩემს სანოტარო ბიუროში, რომელიც მდებარეობს მისამართზე: თბილისი, მტკვრის ქ. N6, მომმართა: **ალექსანდრე ყურაშვილმა**, რომელმაც წარმოადგინა მის მიერ შედგენილი **სამუშაო გამოცდილების** ერთი ეგზემპლარი და მოითხოვა მასზე მისი ხელმოწერის სანოტარო წესით დამოწმება.

მე დავადგინე მისი პირადობა წარმოდგენილი პირადობის დამადასტურებელი დოკუმენტით და დავრწმუნდი, რომ მე ნამდვილად **ალექსანდრე ყურაშვილმა** (დაბად.21.02.1985წ. პ/ნ 01024034907, პ/მ დ1428509) მომმართა.

მე შევამოწმე მისი ქმედუნარიანობა და ვადასტურებ, რომ მის ქმედუნარიანობაში ეჭვის შეტანის საფუძველი არ მაქვს.

მან განაცხადა, რომ მისთვის ცნობილია **სამუშაო გამოცდილების** შინაარსი და მასზე ხელმოწერის სამართლებრივი შედეგი, რომ იგი სრულად გამოხატავს მის ნებასა და სურვილს, რის შემდეგაც მან ჩემი თანდასწრებით, პირადად მოაწერა ხელი **სამუშაო გამოცდილებას**, რომელიც თან ერთვის სანოტარო აქტს.

ნოტარიუსმა მას განუმარტა, რომ იგი ამოწმებს მხოლოდ **სამუშაო გამოცდილებაზე** მისი ხელმოწერის ნამდვილობას და არა **სამუშაო გამოცდილებაში** მოყვანილი ფაქტის სიზუსტეს და ნამდვილობას. მე მას აგრეთვე განუმარტე, რომ ნოტარიუსს არ ეკისრება პასუხისმგებლობა კერძო აქტის კანონმდებლობასთან შეუსაბამობის, ან კერძო აქტში ხელმომწერის ნების არაადექვატურად ასახვის გამო და შესაბამისად, პასუხს არ აგებს მის ნამდვილობაზე.

დამოწმებულია ერთი ხელმოწერის ნამდვილობა **სამუშაო გამოცდილების** ერთ ეგზემპლარზე და შესაბამისად გადახდილია სანოტარო საზღაური: "სანოტარო მოქმედებათა შესრულებისათვის საზღაურისა და საქართველოს ნოტარიუსთა პალატისათვის დადგენილი საფასურის ოდენობების, მათი გადახდევინების წესისა და მომსახურების ვადების დამტკიცების შესახებ" საქართველოს მთავრობის #507-ე დადგენილების (29.12.2011 წ.) 31-ე მუხლის საფუძველზე 2.00 ლარი, 39-ე მუხლის საფუძველზე 2.00 ლარი და საგადასახადო კოდექსის 169-ე მუხლის საფუძველზე დ.ღ.გ. 0.36 ლარი, ჯამში: 4.36 ლარი.

საქართველოს ნოტარიუსი
თეა მაღალდაძე

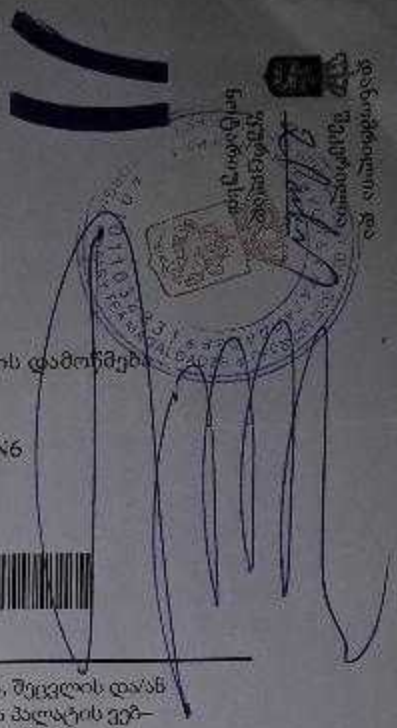

სანოტარო მოქმედების რეგისტრაციის ნომერი	N171419327
სანოტარო მოქმედების რეგისტრაციის თარიღი	06.12.2017 წ
სანოტარო მოქმედების დასახელება	ხელმოწერის ნამდვილობის დამოწმება
სრულიად	თეა მაღალდაძე
სანოტარო ბიუროს მისამართი	თბილისი, მტკვრის ქუჩა N6
სანოტარო ბიუროს ტელეფონი	0322931887
სანოტარო მოქმედების ინდივიდუალური ნომერი	31278100086917

სანოტარო მოქმედებისა და სანოტარო აქტის შესახებ ინფორმაციის (მისი შექმნის, შეცვლის და/ან გაუქმების შესახებ) მიღება–გადამოწმება შეგიძლიათ საქართველოს ნოტარიუსთა პალატის ვებ–გვერდზე: www.notary.ge ასევე შეგიძლიათ დარეკოთ ტელეფონზე: +995(32) 2 66 19 18

სამედიცინო დიაგნოსტიკური ცენტრი მარიჯანის ქუჩაზე

კონსტრუქციული ნაწილი

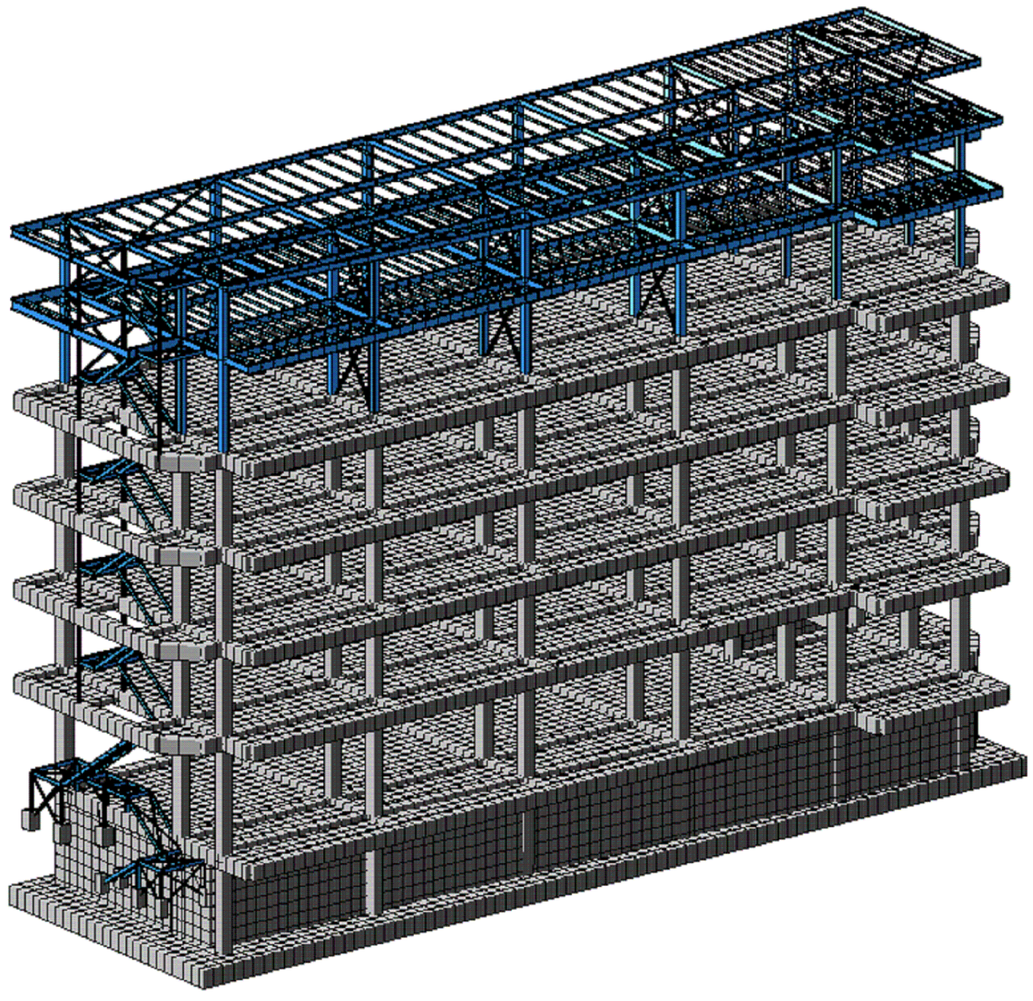

თბილისი 2019

№	٩ ٦ ٨ ٥ ٤ ٩ ٥ ١ ٤ ٩ ٦ ٥ ٤ ٩ ٦ ٥ ٢	٩٦٨٥٤٥١ №
1	٢٨٥٣٦٨٥٣٤٥	٨.1
2	٨٥٤٥٨٥٥٣٥٥٣٥ ٨٨٨٥٣٥	٨.2
3	٩٦٣٤٨٤٥٨٥ ٤٨ ٤٨.٨٦٥٣٦٥٨ ٨٦٥٣٥٨٥٨٥ ٨٨٦٤٨٥٨٥ ١٣.٤١ ٥٦٥٦٨٤٥٦	٨.3
4	٨٨٥٨ -١; ٨٨٥٨ - 2	٨.4
5	٨٨٥٨ -3; ٨٨٥٨ - 4	٨.5
6	٩٦٣٤٨٤٥٨ ٤٥٥٨٤٨٥٨٥ ٨٨٤٨٥٨٥٨٥ ١٦.٧٥ ٥٦٥٦٨٤٥٦	٨.6
7	٨٨٤٥٣٤٨٦٨ ٤٥٥٨٤٨٥٨٥ ٤٨ ٨٦٤٥٣٦٥٨٤٨٥ ٨٨٦٤٨٥٨٥ ٨٨٤٨٥٨٥٨٥ ١٦.٧٥ ٥٦٥٦٨٤٥٦	٨.7
8	٩٦٣٤٨٤٥٨ ٤٥٥٨٤٨٥٨٥ ٨٨٤٨٥٨٥٨٥ ١٩.٤٥ ٥٦٥٦٨٤٥٦	٨.8
9	٨٨٤٥٣٤٨٦٨ ٤٥٥٨٤٨٥٨٥ ٤٨ ٨٦٤٥٣٦٥٨٤٨٥ ٨٨٦٤٨٥٨٥ ٨٨٤٨٥٨٥٨٥ ١٩.٤٥ ٥٦٥٦٨٤٥٦	٨.9
10	٦٦٤٥٣٥٨٤٨٥ ٨٨٦٦٥٤٨٥٨٥ ٨٨٤٨٥٨٥٨٥ ١٣.٤١ ٥٦٥٦٨٤٥٦	٨.10
11	٦٦٤٥٣٥٨٤٨٥ ٨٨٦٦٥٤٨٥٨٥ ٨٨٤٨٥٨٥٨٥ ١٦.٧٥ ٥٦٥٦٨٤٥٦	٨.11
12	٩٤٥٤٥ ١-١; 2-2; 3-3	٨.12
13	٦٦٤٥٣٥٨٤٨٥ ٨٨٦٦٥٤٨٥ ٣٨. - ١; ٣٨. - 2	٨.13
14	٦٦٤٥٣٥٨٤٨٥ ٨٨٦٦٥٤٨٥ ٣٨. - 3; ٣٨. - 4	٨.14
15	٨٨٥٨٥٣٥ - I	٨.15
16	٨٨٥٨٥٣٥ - I*	٨.16
17	٨٨٥٨٥٣٥ - II	٨.17
18	٨٨٥٨٥٣٥ - III	٨.18
19	٨٨٥٨٥٣٥ - IV	٨.19
20	٨٨٥٨٥٣٥ - IV*	٨.20
21	٨٨٥٨٥٣٥ - V	٨.21
22	٨٨٥٨٥٣٥ - VI	٨.22
23	٨٨٥٨٥٣٥ - VII	٨.23
24	٨٨٥٨٥٣٥ - VIII	٨.24

٦٨٤٣٥٨٥٣٤٥		٥. ٤٦٥٣٥٦٥٣٦٥٤٥		
٨٣٦٤٥٣٥٨٤٥٣٥٦٥٨٥		٥. ٤٦٥٣٥٦٥٣٦٥٤٥	٤٥٨٤٥٣٥٨٤٥٣٥٦٥٨٥ ٥٣٥٨٥٣٥٦٥٨٥٣٥٦٥٨٥ ٥٦٥٨٥٨٥	
			٨٥٨٨٤٥٨٥ ٨٦٨٨٥٨٥	
				٨٦٥٨٥٣٥٨٤٥٣٥٦٥٨٥ ٥٦٥٨٥٨٥ ٥٦٥٨٥٨٥
				٥٨٥٣٥٨٥
				٨٦٥٣٦٨٥٨٦٥٣٥٦٥٨٥
				٥٨٥٣٥٨٥
				٨٦٥٣٦٨٥٨٦٥٣٥٦٥٨٥
				٢١/٠١/٢٠١٩

٨٤٥٣٥٨	٣٦٨٥.	٨٣٦٨٥-٨٥
٨.3	٨-2	

კონსტრუქციული ნაწილის განმარტებითი ბარათი

- *კონსტრუქციული ნაწილის მუშა პროექტი (მარკით "კ") დამუშავებულია საპროექტო დოკუმენტაციის საფუძველზე.*
- **ობიექტის დასახელება:** *სამედიცინო დიაგნოსტიკური ცენტრი;*
- **ობიექტის მისამართი:** *ქ. თბილისი, მარიჯანის ქ. № 2ბ.*
- **შენობების და ნაგებობების პასუხისმგებლობის დონე *ГОСТ 27751-88* მიხედვით:** - *II (ნორმალური);*
- **საქართველოს ტერიტორიის სეისმური საშიშროების რუკის მიხედვით სამშენებ-ლო მოედნის სეისმურობა:** - *8 ბალი;*
- **შენობის სართულიანობა და გეომეტრიული ზომები:** *არსებული შენობა გეგმაში სწორკუთხა მოხაზულობისაა, ზომებით 8.60 X 28.90 მ (ღერძებში). ნაგებობა 4 სართულიანია და გააჩნია 1 მიწისქვეშა სართული.*
  რეკონსტრუქციის პროექტით გათვალისწინებულია ერთი სრული და ერთი არასრული სართულის დაშენება.
  დაშენება უნდა განხორციელდეს ფოლადის კონსტრუქციების გამოყენებით.
  რეკონსტრუქციის პროექტით ასევე გათვალისწინებულია: ერთი კიბის მოწყობა, რომელიც ეწყობა შენობის პერიმეტრის მიჯნით და შესრულდება ფოლადის ელემენტების გამოყენებით.
  აუცილებელია არსებული შენობის გამოკვლევა, და მისი კონსტრუქციული ელემენტების გაძლიერება შესაბამისად დამუშავებული პროექტის მიხედვით.
- *ფოლადის კონსტრუქციების პროექტი დამუშავებულის КМ სტადიაზე, რომლის საფუძველზე მუშავდება სტადია КМД. ძირითადი კოლონების, რიგელების გრძივების, და სართულშუა კოჭების პროფილები შერჩეულია ГОСТ- ით. ფოლადის კლასი **С245.***
  КМ-ის სტადიაზე მოცემული ფოლადის ხარჯი შეიძლება შეიცვალოს და მისი საბოლოო რაოდენობა დაზუსტდეს სტადია КМД-ს შედგენისას.
  მონტაჟის შემდეგ კონსტრუქციები უნდა დაიფაროს ანტიკოროზიული საღებავით.
- **შემავსებელი კედლები და ტიხრები:** *შენობის კონტურზე კედლების შეკვრა მოხდეს სენდვიჩპანელებით. ტიხრები მოეწყოს თაბაშირმუყაოს საშუალებით.*
- **სამშენებლო კლიმატოლოგია** *(ᲡᲜ 01.05-08)*
  ქარის წნევა (ნორმატიული): ***W0 = 85 კგ/მ²;***
  თოვლი (ნორმატიული): ***q = 50 კგ/მ²;***
  გრუნტის გაყინვის სიღრმე (ნორმატიული): ***h = 00 სმ;***
- **შენობის გაანგარიშება შესრულებულია:** *"Lira - САПР 2013" (ვერსია R3) პროგრამული კომპლექსის მეშვეობით, სასრული ელემენტების მეთოდის საფუძველზე. შენობის საანგარიშო მოდელი შედგენილია არქიტექტურული ნახაზების მიხედვით.*
  გაანგარიშებაში მიღებულია შემდეგი დატვირთვები:
  1. სტატიკური მუდმივი;
  2. სტატიკური დროებითი ხანმოკლე;
  3. ქარი სტატიკური
  *4. სეისმური **X** მიმართულება – **1 - 6** ღერძების გასწვრივ;*
  *5. სეისმური **Y** მიმართულება– **Ა - Ე** ღერძების გასწვრივ;*
  *6. პულსაციური **Y** მიმართულება– **Ა - Ე** ღერძების გასწვრივ;*
  *სამშენებლო მოედნის საანგარიშო სეისმურობა **8** ბალია (**MSK-64** სკალით). გათვალისწინებულია საკუთარი რხევების **20** ფორმა.*
- **განსაკუთრებული შენიშვნები:**
  – მშენებლობის დროს ყველა ცვლილება, რომელიც კი შევა პროექტში აუცილებლად შეთანხმებული უნდა იყოს პროექტის ავტორთან;
  სამშენებლო მასალების და სამუშაოების ხარისხის კონტროლი:
  – სამშენებლო მოედანზე აუცილებელია განხორციელდეს სამშენებლო მასალების სისტემატური კონტროლი.
  ანტიკოროზიული და ხანძარსაწინააღმდეგო დაცვა: *კონსტრუქციების ხანძარსაწინააღმდეგო დაცვა და ანტიკოროზიული ღონისძიებები შესრულდეს ნორმების **СНиП 2.01.02-85*** და **СНиП 2.03.11-85** მოთხოვნების შესაბამისად;*
- **პროექტირების დროს გამოყენებული ლიტერატურა:**
  - ***СНиП 2.01.07-85* – Нагрузки и воздействия***
  - *(ᲡᲜ 03.01-09) - ბეტონისა და რკინაბეტონის კონსტრუქციები*
  - *(ᲡᲜ 01.01-09) - სეისმომედეგი მშენებლობა*
  - *(ᲡᲜ 02.01-08) - შენობების და ნაგებობების ფუძეები*
  - *(ᲡᲜ 01.05-08) - სამშენებლო კლიმატოლოგია*
  - **უსაფრთხოება:** *მშენებლობის პროცესი წარიმართოს საქართველოს მთავრობის 2007 წლის 28 მარტის №62 დადგენილების მოთხოვნების შესაბამისად და მკაცრად იქნას დაცული უსაფრთხოების წესები.*

არქიტექტორი		ი. სემენოვიშვილი		სტადია	შურც.	შურც-ბი
კონსტრუქტორი		ი. ვეხრიშვილი	სამედიცინო დიაგნოსტიკური ცენტრი მარჯანის ქუჩაზე	მ.პ	კ-2	
			კონსტრუქციული ნაწილი			
			განმარტებითი ბარათი	მთბილისი 21/01/2019		

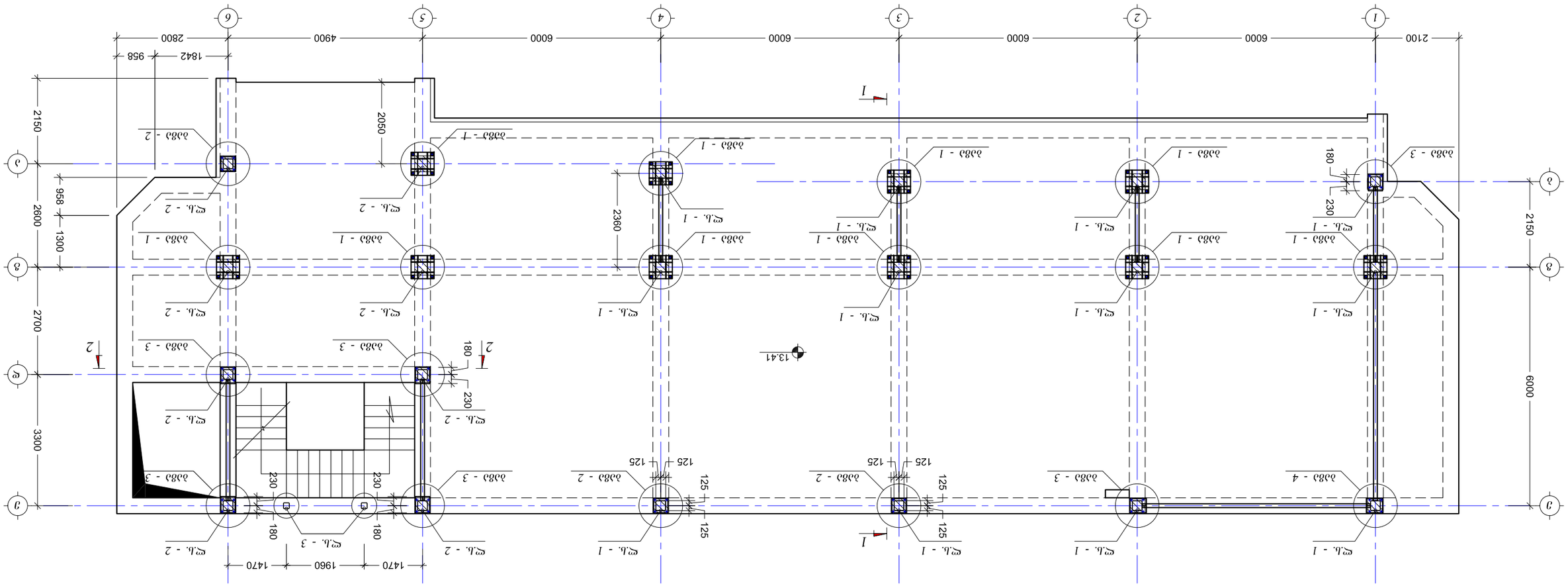

ფერადოვნება და ტიპებრივი სვეტების ბაღლინჯოს 13.41 ნაშენის ჭერის გეგმა
მ. 1:100

ბაზა - 1
მ. 1:10

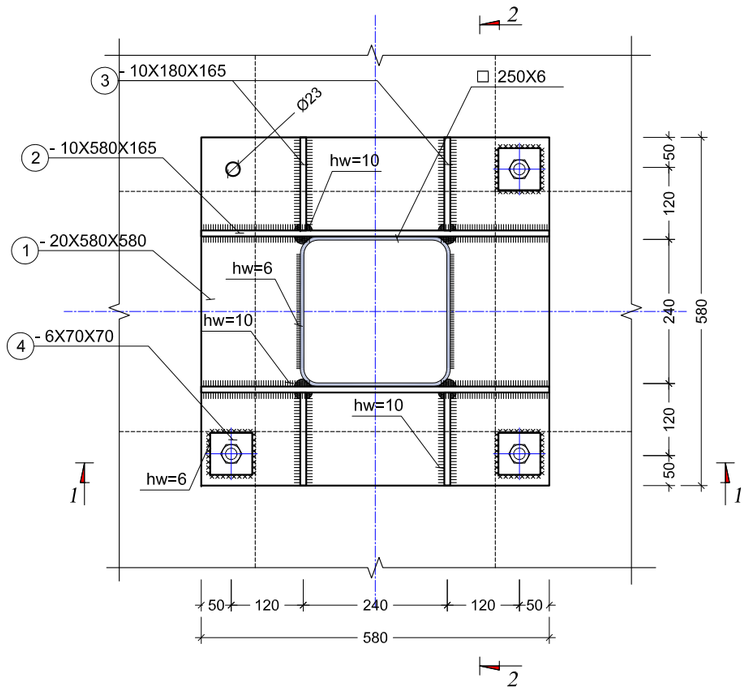

კვეთი 2 - 2
მ. 1:10

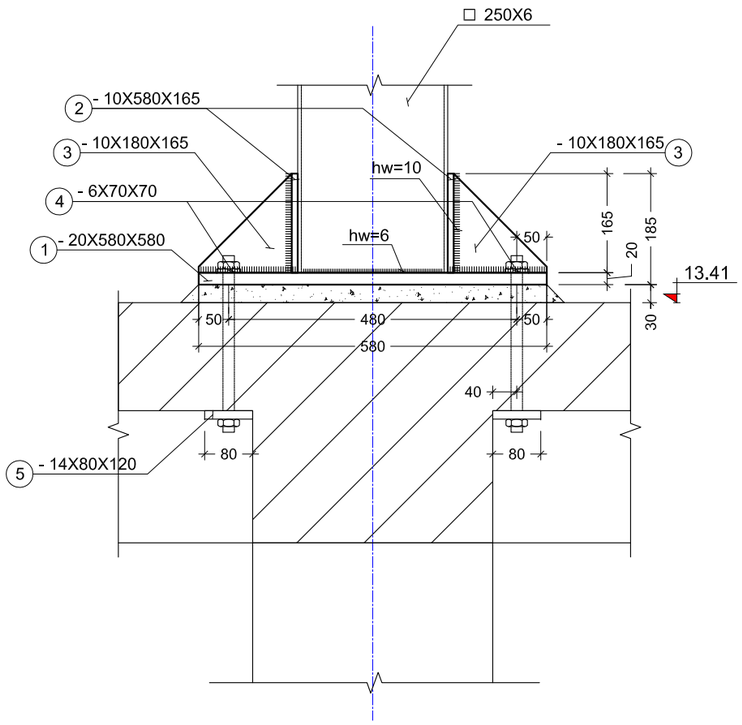

ბაზა - 2
მ. 1:10

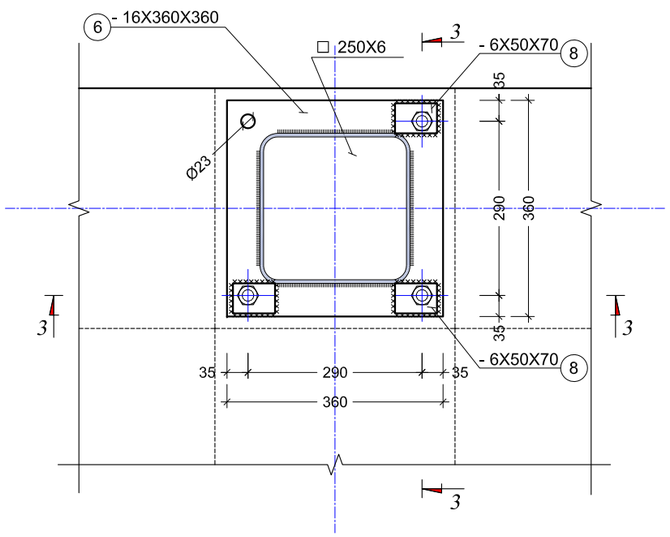

კვეთი 1 - 1
მ. 1:10

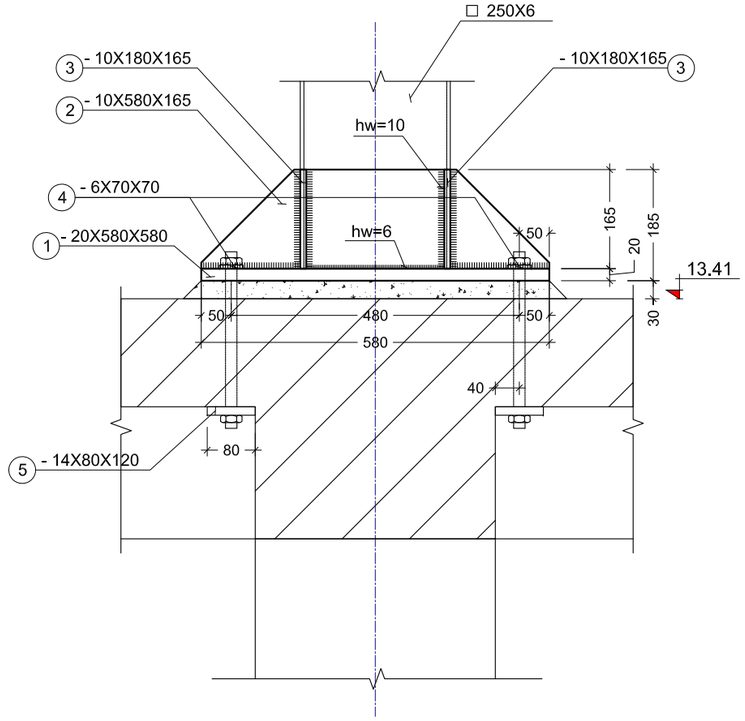

შენიშვნები:

1. ღიობის შეღუღება განხორციელდეს ГОСТ 5264-80-ის შესაბამისად Э-42А მარკის ელექტროდით, ელემენტები შეღუღდეს შეხების მთელ კონტურზე;
2. შეღუღების კათეტი ტოლია შესაღუღებელი ელემენტებიდან უმცირესის სისქისა;
3. ღიობის ელემენტები დაიფაროს ორი ფენა ანტიკოროზიული შრით

კვეთი 3 - 3
მ. 1:10

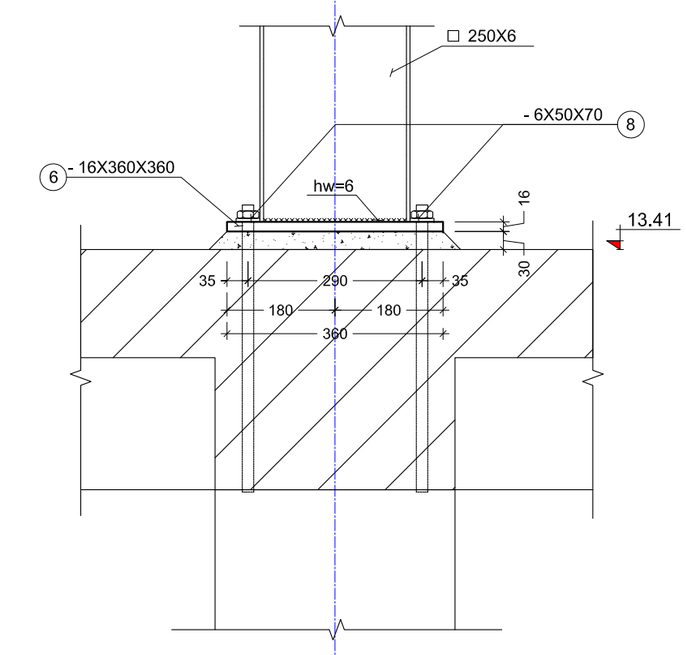

არქიტექტორი		ი. სვიმონიშვილი	საქართველოს ღიაგნოსტიკური ცენტრი მარჯანის ქუჩაზე	სტადია	ფურც.	ფურც-ბი
კონსტრუქტორი		ი. მეხრიშვილი		მ.პ	პ-4	
			კონსტრუქციული ნაწილი			
			ბაზა -1; ბაზა - 2	თბილისი 14/03/2017		

ბაგა - 3
მ. 1:10

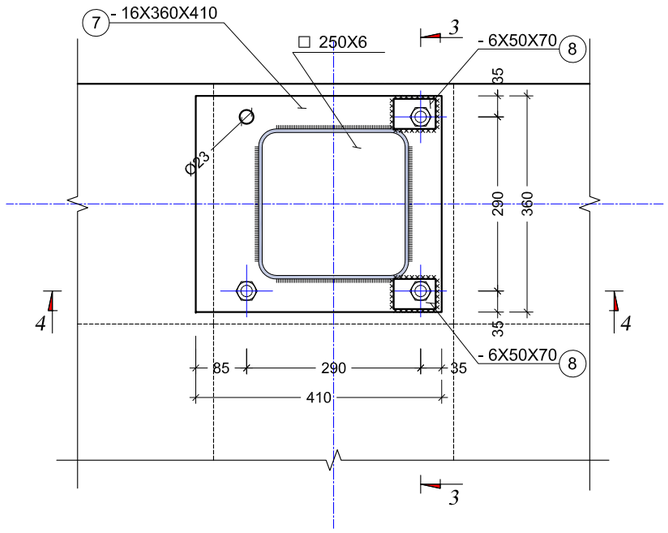

ბაგა - 4
მ. 1:10

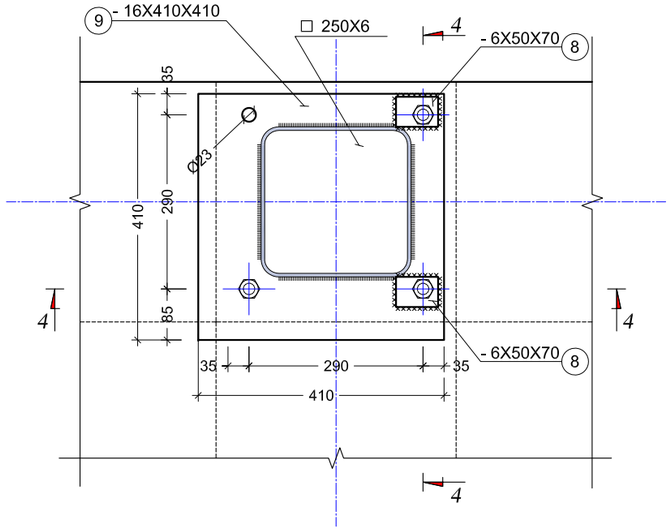

ჯუფი 4 - 4
მ. 1:10

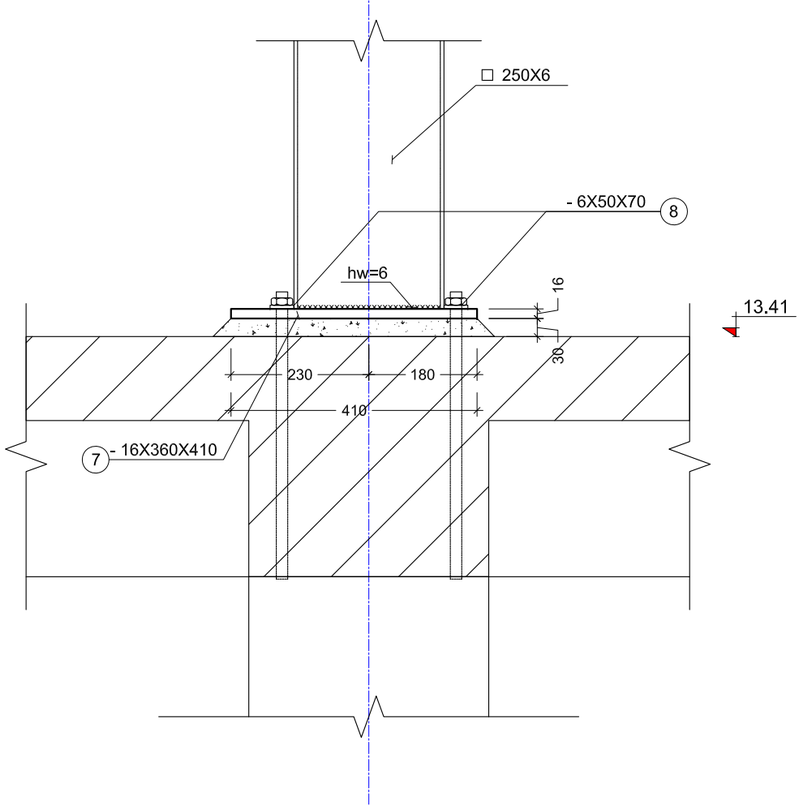

შენიშვნები:

1. ლითონის შეღუღება განხორციელდეს ГОСТ 5264-80-ის შესაბამისად Э-42А მარკის ელექტროდით, ელემენტები შეღუღდეს შეხების მთელ კონტურზე;
2. შეღუღების კათეტი ტოლია შესაღუღებელი ელემენტებიდან უმცირესის სისქისა;
3. ლითონის ელემენტები დაიფაროს ორი ფენა ანტიკოროზიული შრით

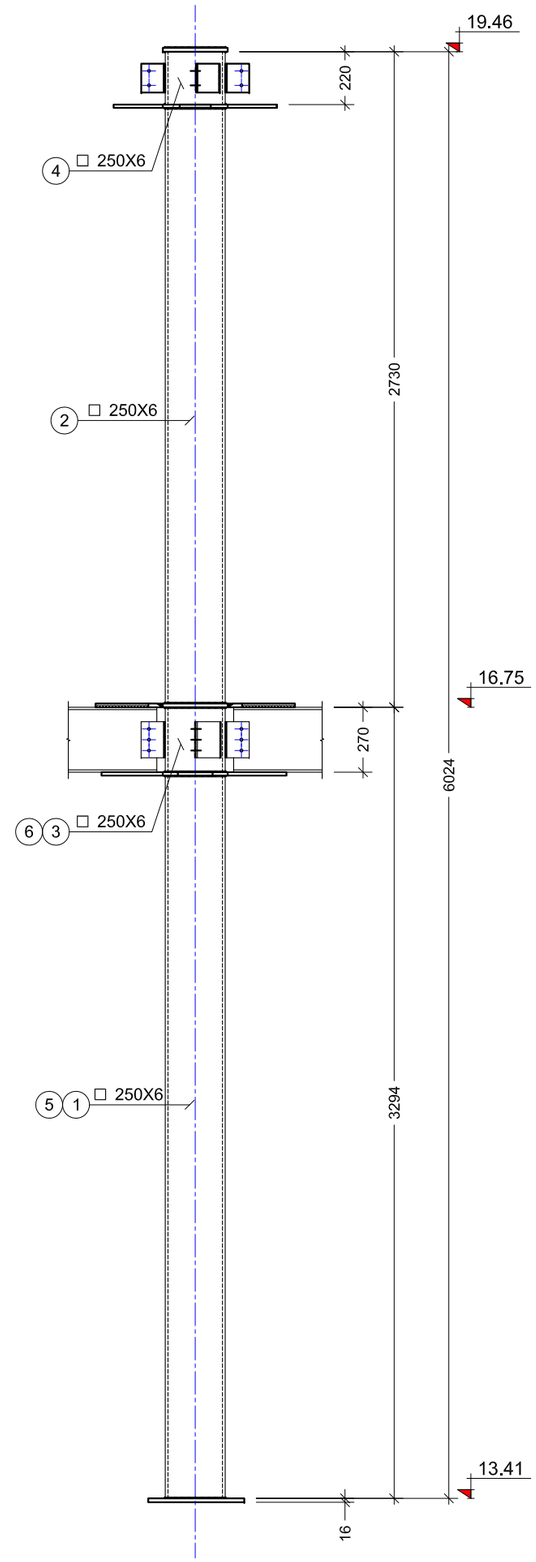

არქიტექტორი		ი. სვიმონიშვილი	საველოცინო დიაგნოსტიკური ცენტრი მარჯანის ქუჩაზე	სტადია	ფურც.	ფურც-ბი
კონსტრუქტორი		ი. მეხრიშვილი		მ.პ	კ-5	
			კონსტრუქციული ნაწილი			
			ბაგა - 3; ბაგა - 4	თარიღისი 14/03/2017		

ფოლადის რიგელების განლაგების სქემა 16.75 ნიშნულზე
მ. 1:100

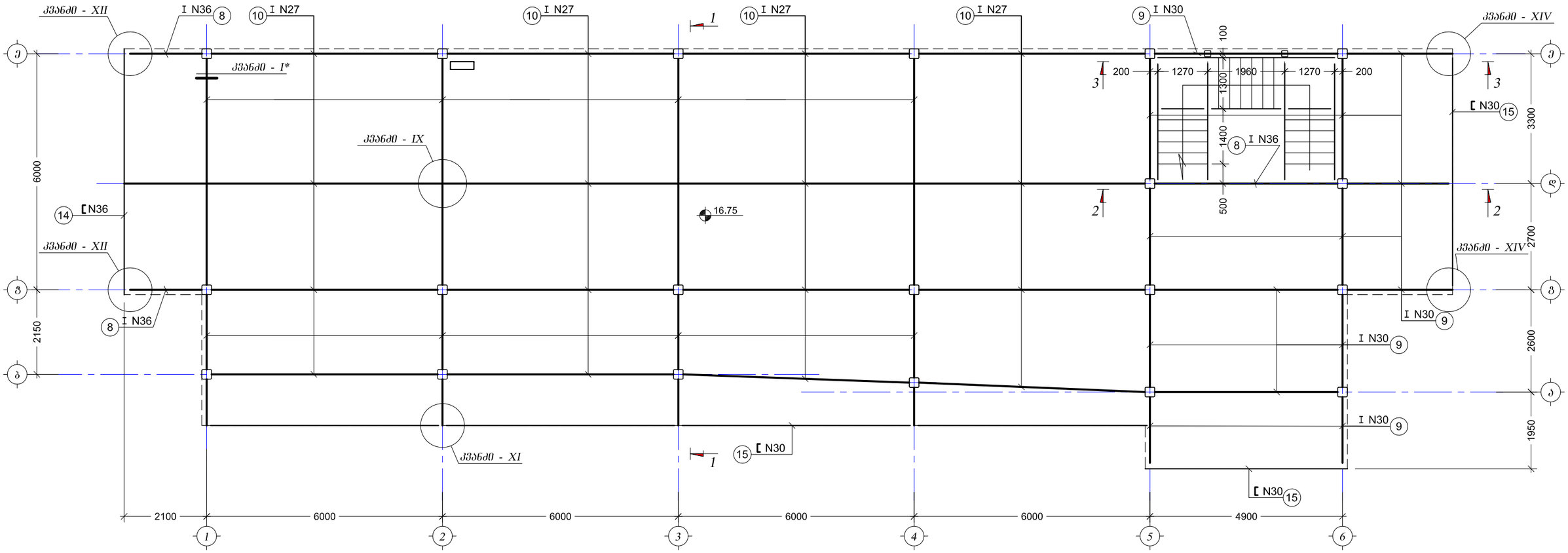

არქიტექტორი		ი. სვიმონიშვილი	საქართველოს დიპლომატიური ცენტრი მარჯანის ქუჩაზე	სტადია	ფურც.	ფურც-ბი
კონსტრუქტორი		ი. მესხიშვილი		მ.პ	ა-6	
			კონსტრუქციული ნაწილი			
			ფოლადის რიგელების განლაგების სქემა 16.75 ნიშნულზე	თბილისი 14/03/2017		

ՀԵՂԻՆԱԿԱՏԱՐ		Գ. ԱՅՈՒՐԻՆՅԱՆ		
ՀԱՇՎԱՐԿՈՂ		Գ. ՀՈՎՀԱՆՆԻՍՅԱՆ	ՀԱՅԱՍՏԱՆԻ ՀԱՆՐԱՊԵՏՈՒԹՅԱՆ ԱՇԽԱՏԱՆՔՆԵՐԻ ՆԱԽԱՐԱՐՈՒԹՅԱՆ ՔԱՂԱՔԱՇԻՆՈՒԹՅԱՆ ԵՎ ՏԵՂԱԿԱՆ ԻՆՔՆԱԿԱՌԱՎԱՐՄԱՆ ՊԵՏԱԿԱՆ ԿՈՄԻՏԵ	
ՀԱՇՎԱՐԿՈՂ		Ա. ՀՈՎՀԱՆՆԻՍՅԱՆ		
ՀԱՇՎԱՐԿՈՂ		Ա. ՀՈՎՀԱՆՆԻՍՅԱՆ		
ՀԱՇՎԱՐԿՈՂ		Ա. ՀՈՎՀԱՆՆԻՍՅԱՆ		
ՀԱՇՎԱՐԿՈՂ		Ա. ՀՈՎՀԱՆՆԻՍՅԱՆ	ՀՀ ՏԱՐԱԾՔԱՅԻՆ ԿԱՌԱՎԱՐՄԱՆ ԵՎ ՔԱՂԱՔԱՇԻՆՈՒԹՅԱՆ ԱԺՆ ՔԱՂԱՔԱՇԻՆՈՒԹՅԱՆ ԱՇԽԱՏԱՆՔՆԵՐԻ ՕՊՏԻՄԱԼԱՑՄԱՆ ԲԱԺԻՆ	
ՀԱՍՏԱՏԵՑ		Ա. ՀՈՎՀԱՆՆԻՍՅԱՆ		
ՀԱՇՎԱՐԿՈՂ		Ա. ՀՈՎՀԱՆՆԻՍՅԱՆ	ՀՀ ՏԱՐԱԾՔԱՅԻՆ ԿԱՌԱՎԱՐՄԱՆ ԵՎ ՔԱՂԱՔԱՇԻՆՈՒԹՅԱՆ ԱԺՆ ՔԱՂԱՔԱՇԻՆՈՒԹՅԱՆ ԱՇԽԱՏԱՆՔՆԵՐԻ ՕՊՏԻՄԱԼԱՑՄԱՆ ԲԱԺԻՆ

ფოლადის რიგელების განლაგების სქემა 19.46 ნიშნულზე

მ. 1:100

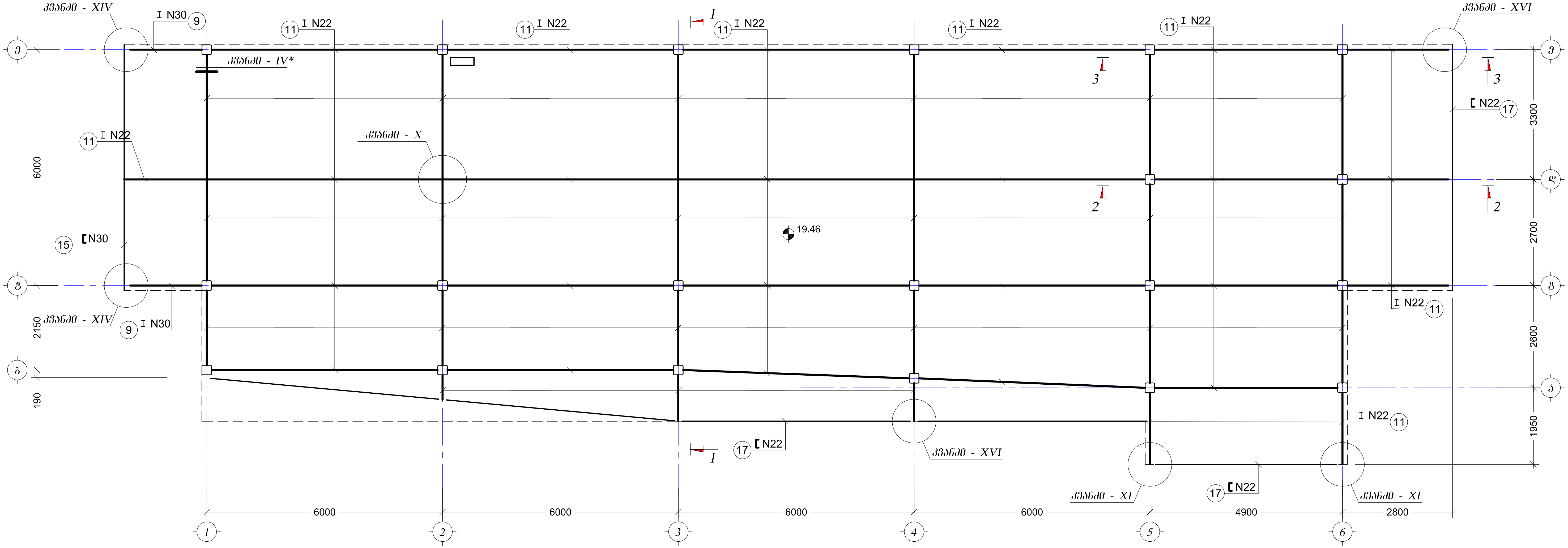

არქიტექტორი		ი. სვიმონიშვილი	სამედიცინო დიაგნოსტიკური ცენტრი მარჯანის ქუჩაზე	სტადია	ფურც.	ფურც-ბი
კონსტრუქტორი	[signature]	ი. მეხრიშვილი		მ.პ	კ-8	
			კონსტრუქციული ნაწილი			
			ფოლადის რიგელების განლაგების სქემა 19.46 ნიშნულზე	თბილისი 14/03/2017		

სართულშუა კოჭების და ჰორიზონტალური კავშირების განლაგების სქემა 19.46 ნიშნულზე

მ. 1:100

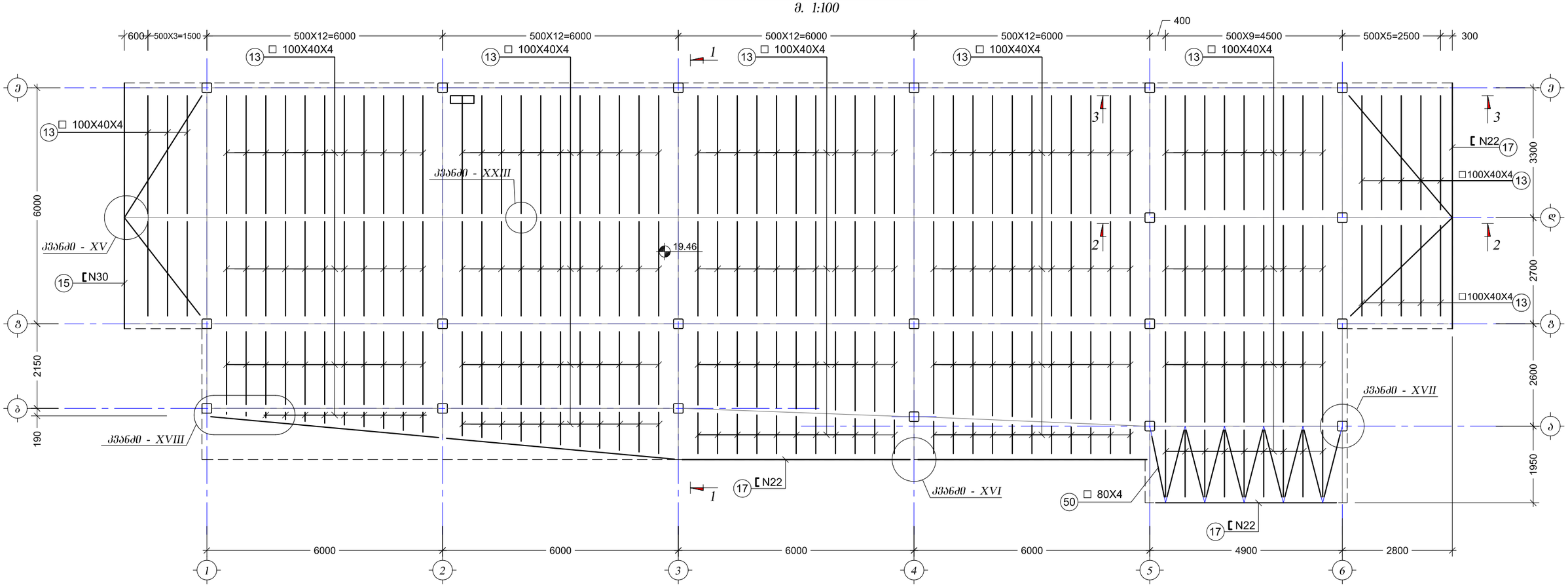

არქიტექტორი		მ. სვიმონიშვილი	სამედიცინო დიაგნოსტიკური ცენტრი მარჯანის ქუჩაზე	სტადია	ფურც.	ფურც-ბი
კონსტრუქტორი		მ. მეხრიშვილი		მ.პ	კ-9	
			კონსტრუქციული ნაწილი			
			სართულშუა რიგელების და ჰორიზონტალური კავშირების განლაგების სქემა 19.46 ნიშნულზე	თარიღი 14/03/2017		

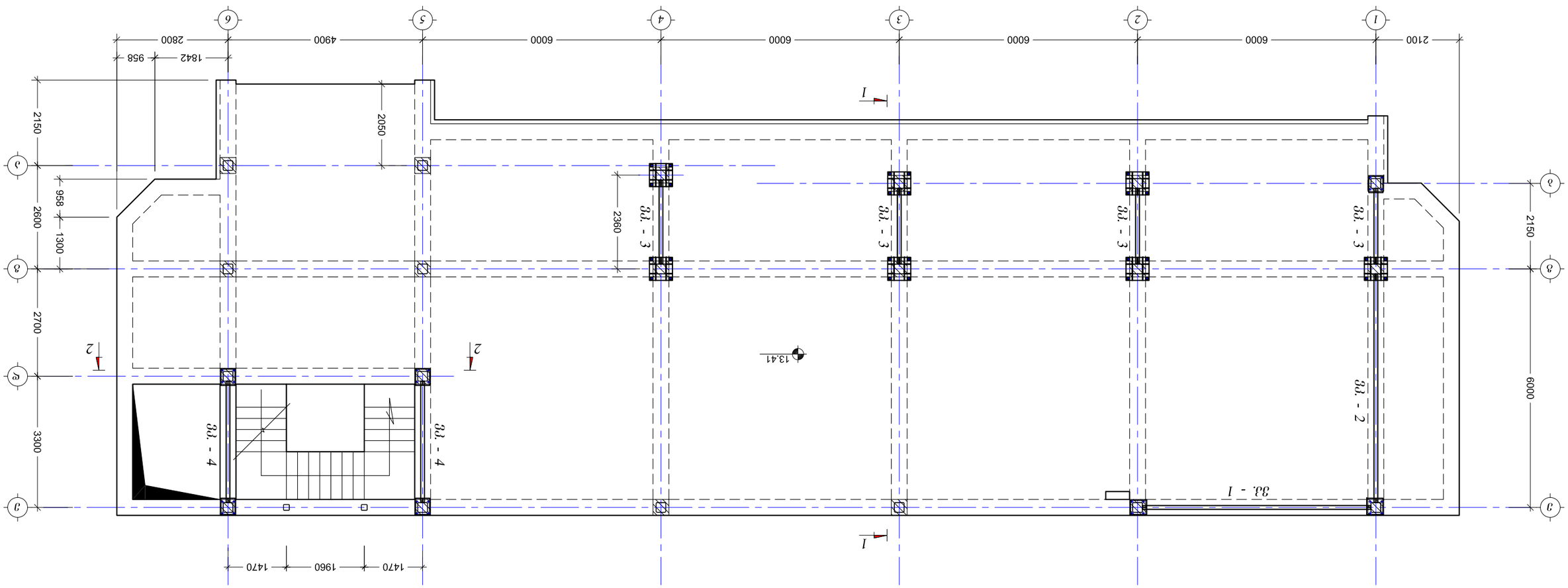

Эзмфвлаэчэмо аэзвлмэаэлъ взъчсэзэаэлъ ьаэээ 13.41 бовбэчсяз

8. 1:100

Змлэлфбфмлэ		0. ьзолмбовзочо									
Змлфьфбэлмлэ		0. звъбмолзэочо									

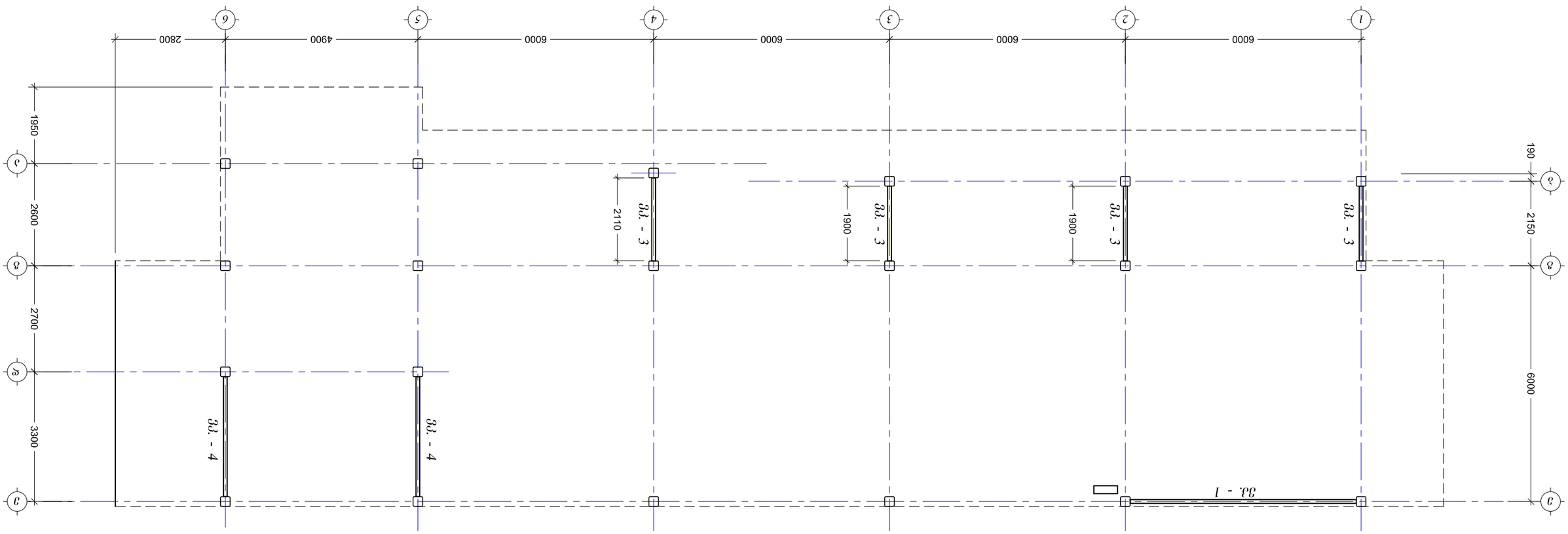

ՅՅՀՔՈՈՎՄՈ ԱՎՅՅՈՀՃՅՈԱ ՅԱՀԳՍՅՅՈԱ Ա.Յ7Յ 16.75 ՆՈՅՆՅՍՅ

Ց. 1:100

ՀՀՈՈՔՅՆՈՀՄՈ		Ց. ԱՅՈՀՄՆՈՅՈՅՍՈ			ԱՄՆԱՔՈՀՔՈՄՈ ՔՅՈՀՄՈՔՈՔՆԱՔՈՀՄՈ ՕՅՀՔՈՔՈ ՔՅՀԱՅՅՈՀՄՈ ՔՅՀՅՅՈՀՄՈ ՔՅՀՅՅՈՀՄՈ ՔՅՀ

ჭრილი 1 - 1
მ. 1:50

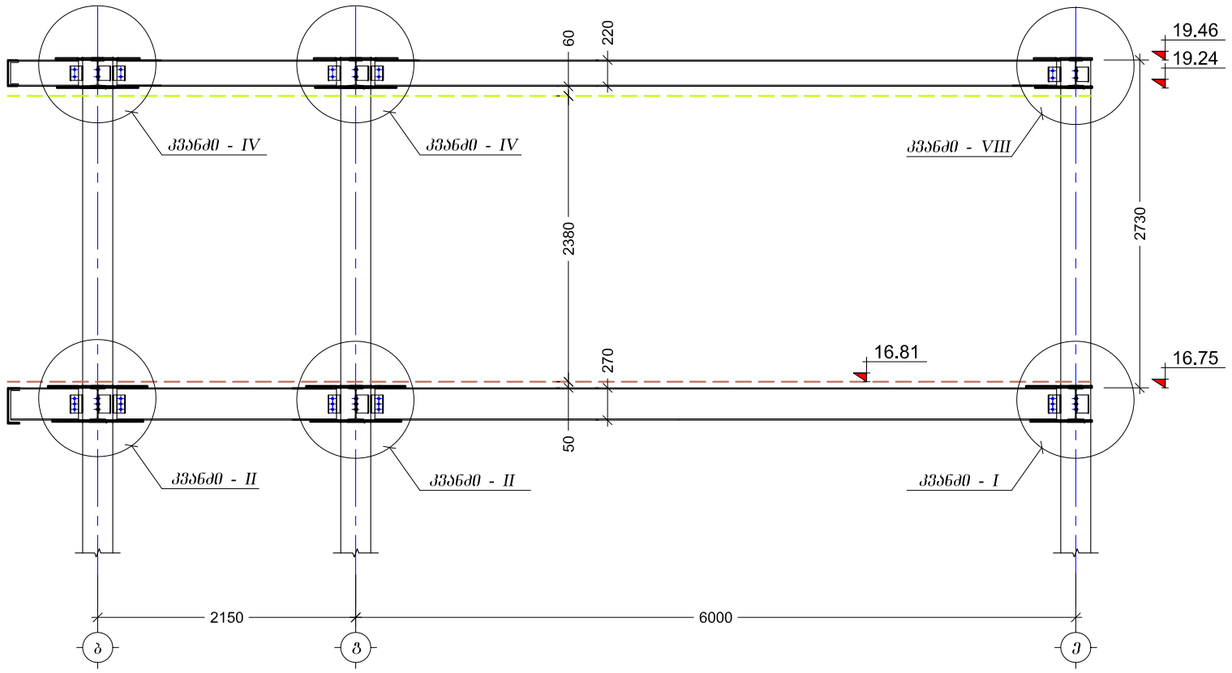

ჭრილი 3 - 3
მ. 1:50

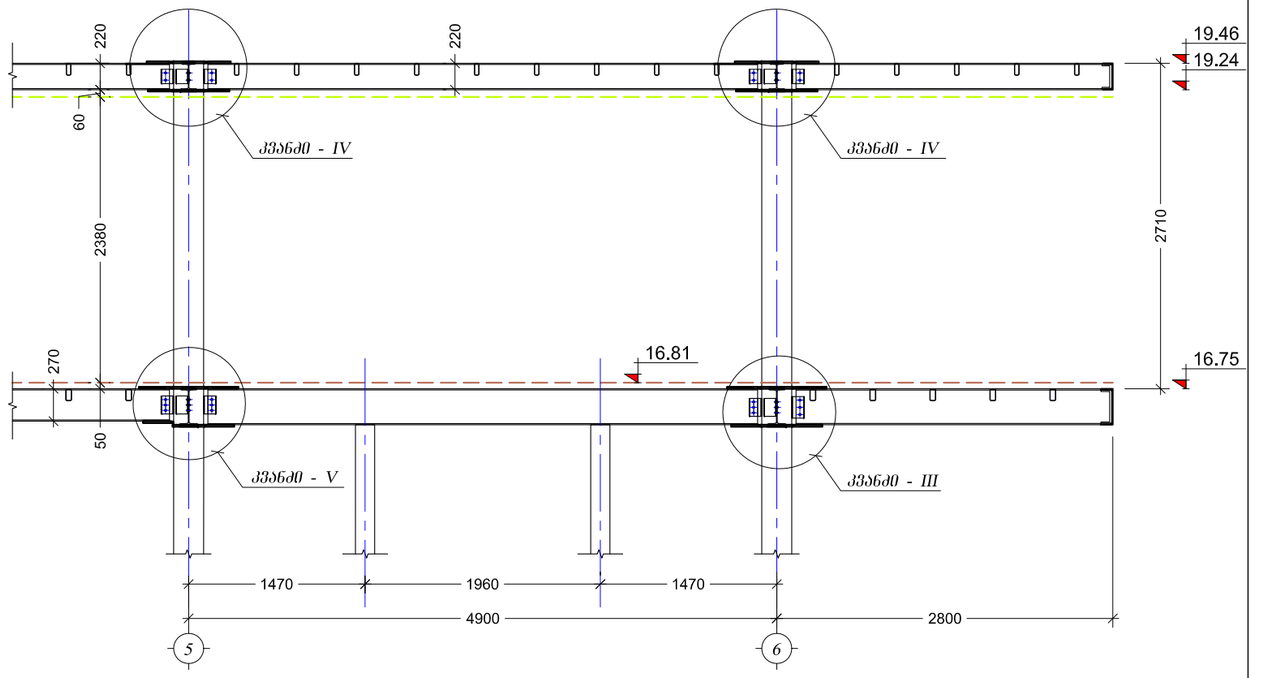

ჭრილი 2 - 2
მ. 1:50

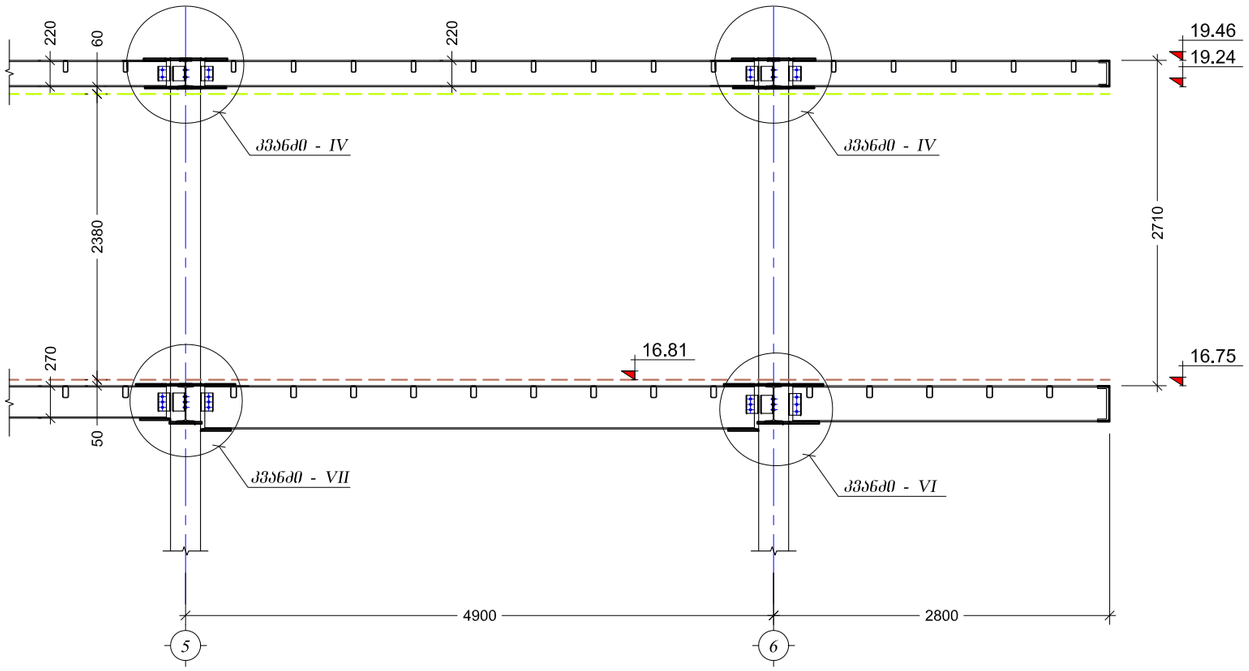

არქიტექტორი		ი. სვიმონიშვილი	საველოცინო დიაგნოსტიკური ცენტრი მარჯანის ქუჩაზე	სტადია	ფურც.	ფურც-ბი
კონსტრუქტორი		ი. მესხიშვილი		მ.პ	პ-12	
			კონსტრუქციული ნაწილი			
			ჭრილი 1-1; 2-2; 3-3	თბილისი 14/03/2017		

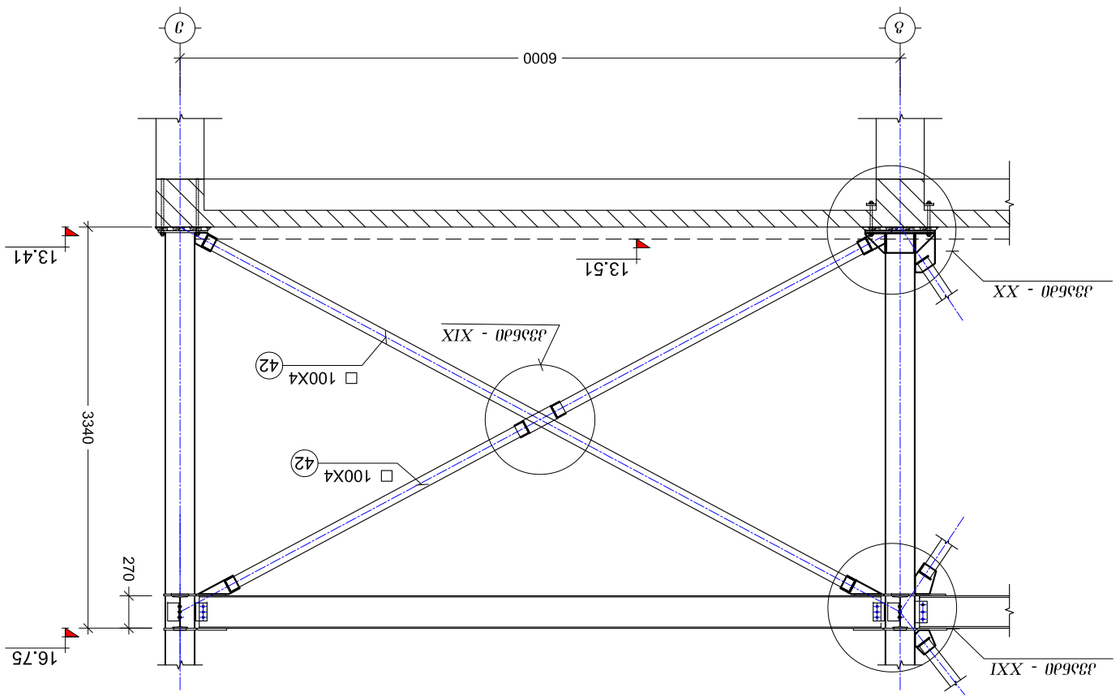

ЭЭМФЮДЭЖЭЭМО ДЭЭЭЮМО Э3. - 1
Э. 1:50

ЭЭМФЮДЭЖЭЭМО ДЭЭЭЮМО Э3. - 2
Э. 1:50

ЭЖЛЮФЮЭЗЖФМО		О. ЬЭЮЭМЮОЭЭЮЖО	ЬЭЮЭМЮОЭЭЮЖО ЮЭЖЮЮЖЮЭЖЮЮЖО ЮЭЖФЮЮ ЭЭЖХЭЮЮЬ ЭЭЖЬЭЭ		ЬФЭЖЮЭ	ЭЭЖФ.	ЭЭЖФ-ЭЮ
ДЭЮЬЮЖЭЖФМЖО		О. ЭЭЬЖЮЭЭЭЮЖО			Э.3	Э-13	
			ДЭЮЬЮЖЭЭЭЖЮ ЬЭЖЭЮЮЭЖЮ ЬЭЖЭЮЮЭЖЮ				
			ЭЭЖФЮЬЭЖЭЭЖЮ ЭЭЭЮЮЭЖО Э3. - 1; Э3. - 2		ЮЬЮЖЮЬЮ 14/03/2017		

ვერტიკალური კავშირი ვკ. - 3
მ. 1:50

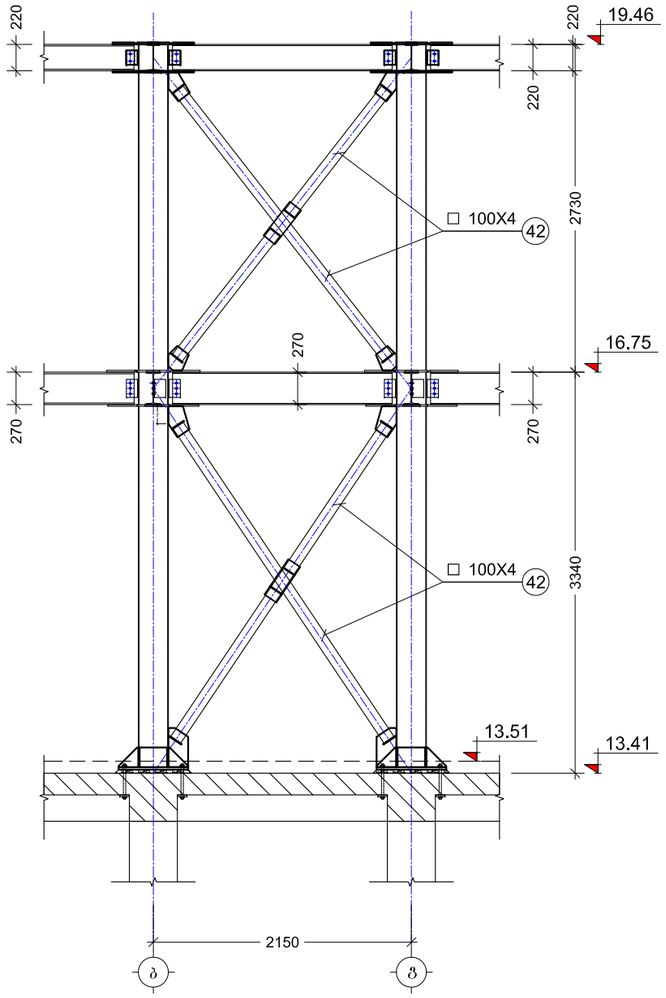

ვერტიკალური კავშირი ვკ. - 4
მ. 1:50

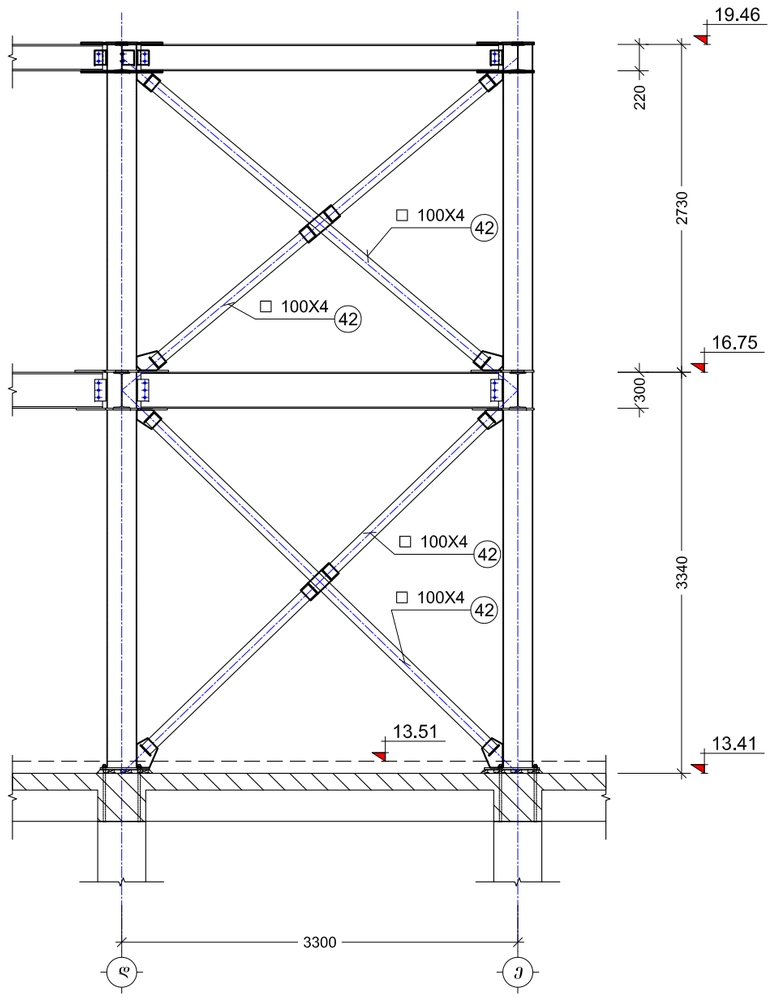

არქიტექტორი		ი. სვიმონიშვილი	სამედიცინო დიაგნოსტიკური ცენტრი მარჯანის ქუჩაზე	სტადია	შურც.	შურც-ბი
კონსტრუქტორი		ი. მეხრიშვილი		ვკ	კ-14	
			კონსტრუქციული ნაწილი			
			ვერტიკალური კავშირი ვკ. - 3; ვკ. - 4	თარიღი 14/03/2017		

კვანძი - I
მ. 1:10

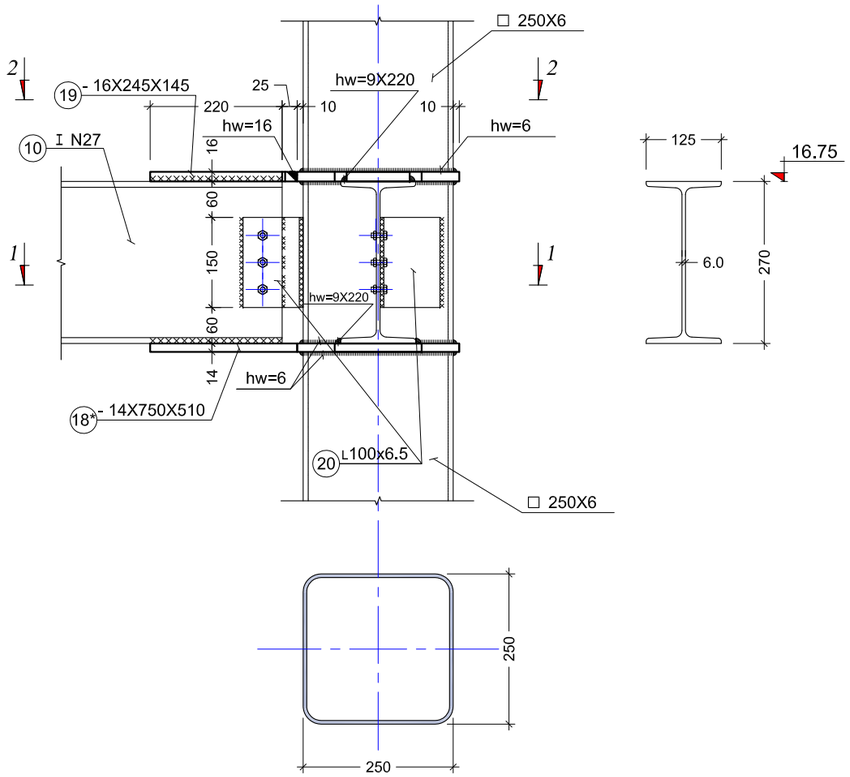

კვანძი 1 - 1
მ. 1:10

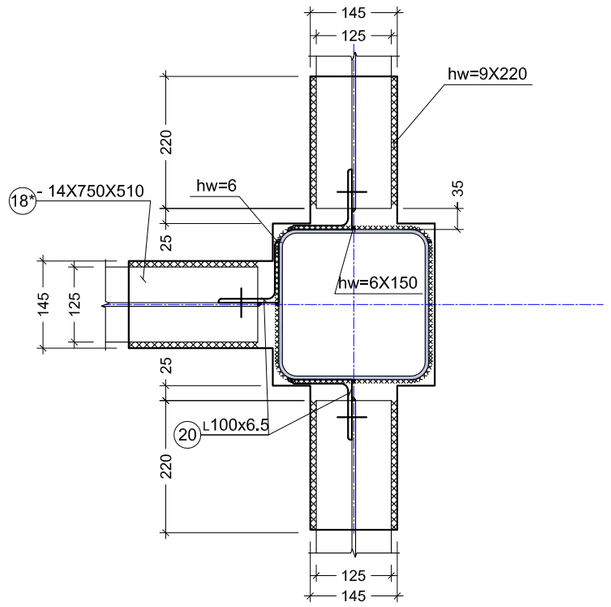

პრტ. №18*
მ. 1:10

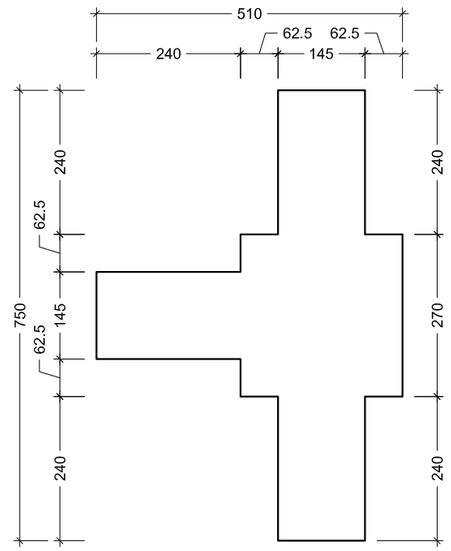

პრტ. №19
მ. 1:5

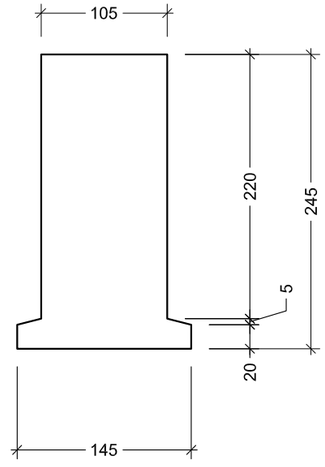

კვანძი 2 - 2
მ. 1:10

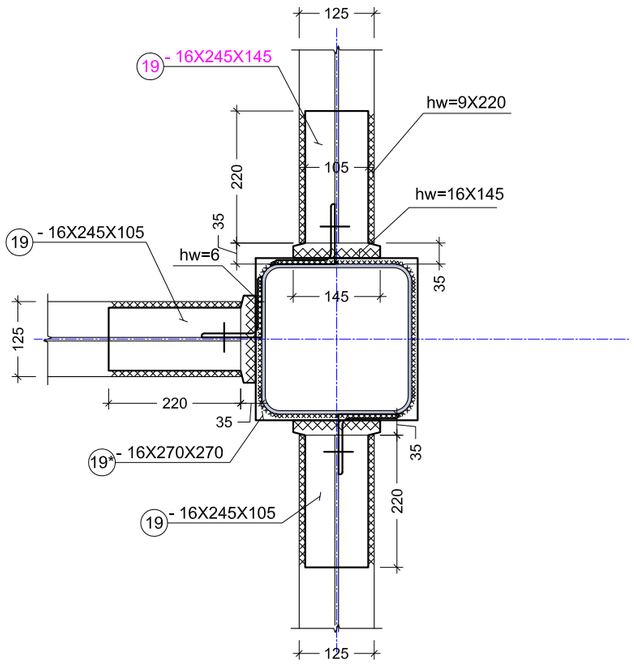

შენიშვნები:

1. ლითონის შედუღება განხორციელდეს ГОСТ 5264-80-ის შესაბამისად Э-42А მარკის ელექტროდით, ელემენტები შედუღდეს შეხების მთელ კონტურზე;
2. შედუღების კათეტი ტოლია შესადუღებელი ელემენტებიდან უმცირესის სისქისა;
3. ლითონის ელემენტები დაიშაროს ორი შენა ანტიკოროზიული შრით

არქიტექტორი		ი. სვიმონიშვილი	საველიცინო დიაგნოსტიკური ცენტრი მარჯანის ქუჩაზე	სტადია	შურც.	შურც-ბი
კონსტრუქტორი		ი. მესრიშვილი		მპ	კ-15	
			კონსტრუქციული ნაწილი			
			კვანძი - I	თარიღი 14/03/2017		

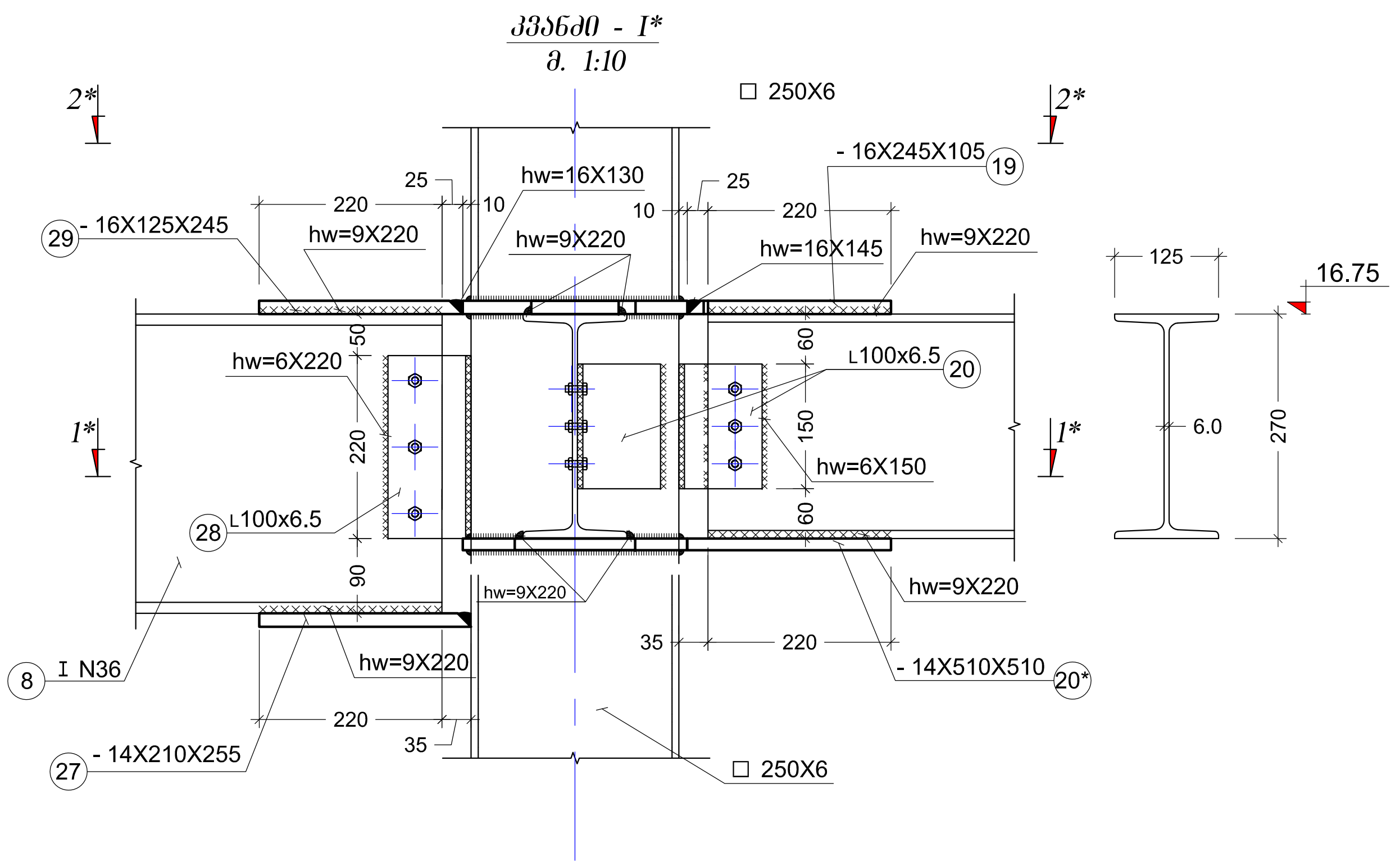

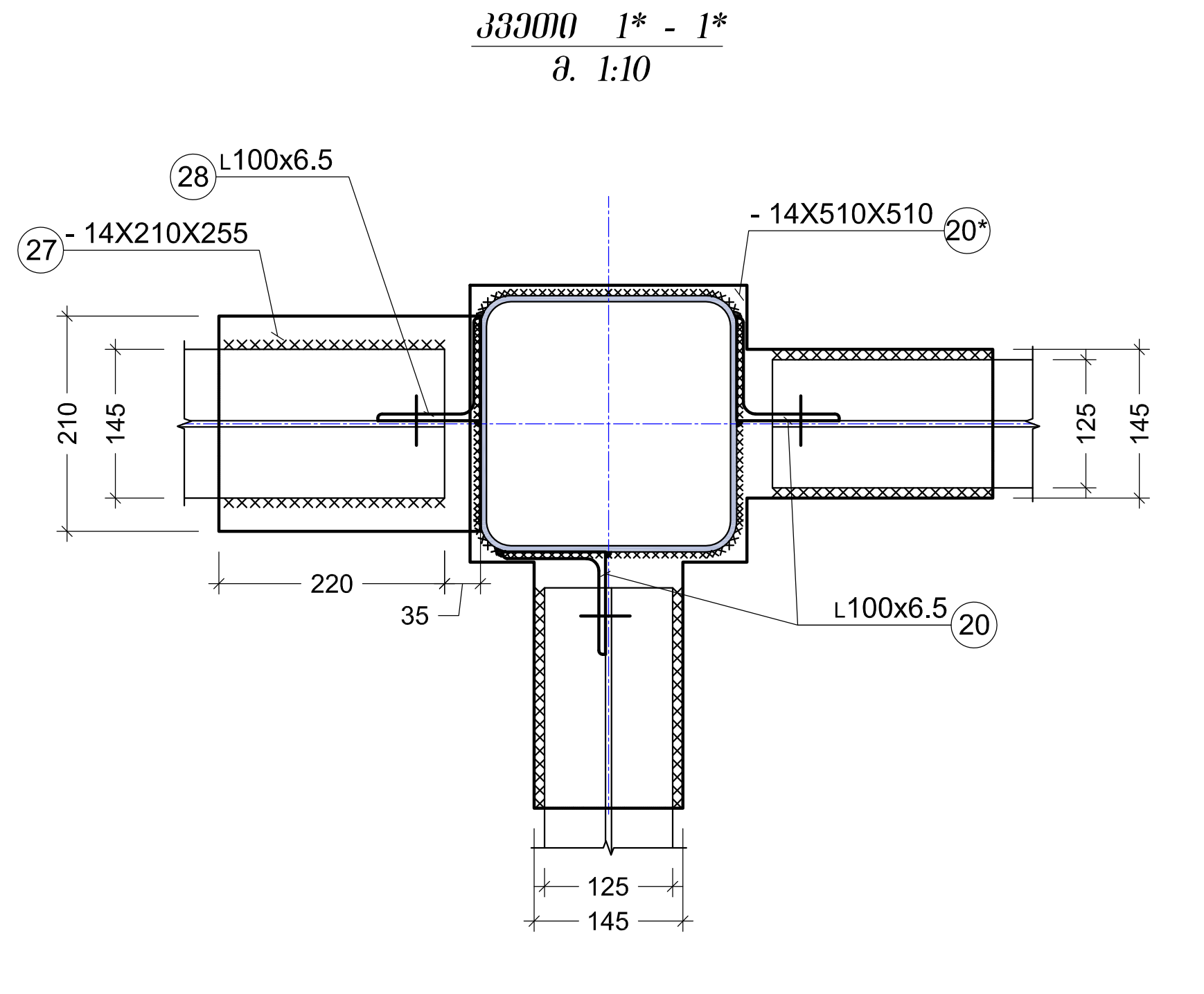

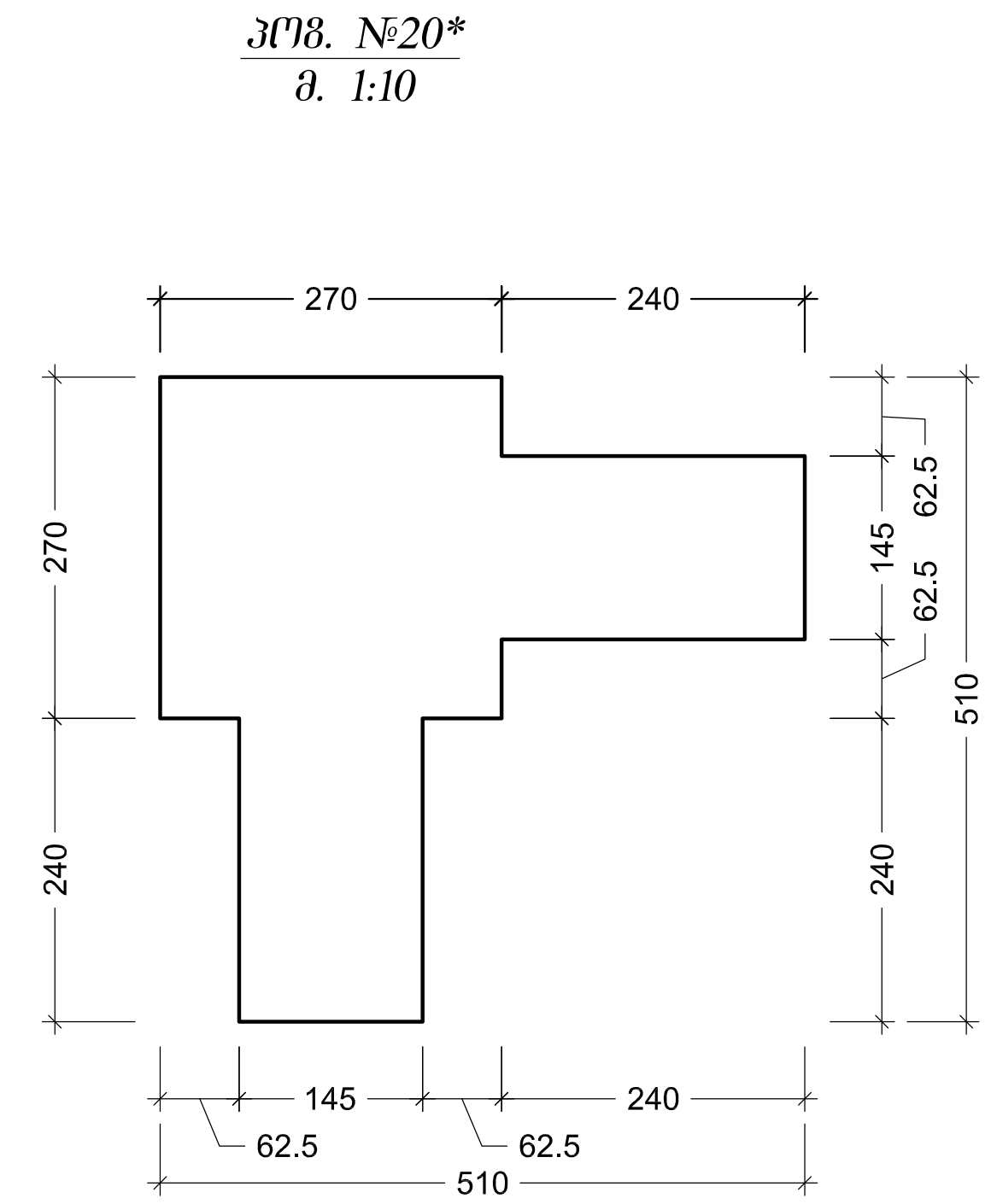

Таблица 11 Размеры, мм

Условное обозначение сварного соединения	Конструктивные элементы		$s=s_1$	b		g	
	подготавливаемых кромок свариваемых деталей	сварного шва		Номин.	Пред. откл.	Номин.	Пред. откл.
C8	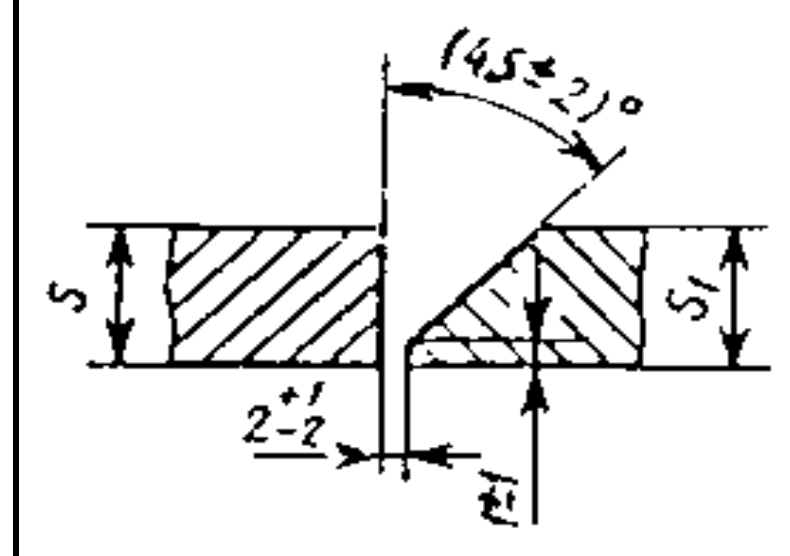	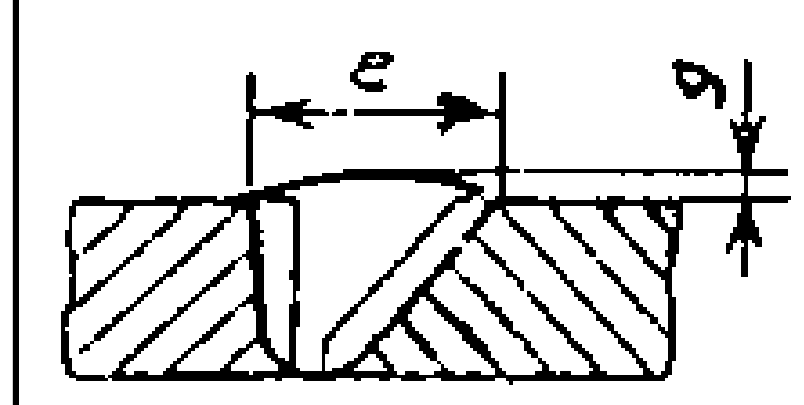	От 3 до 5	8	+0,5	1,0	±0,5
			Св.5 до 8	12	±2	0,5	±1,5 -0,5
			Св.8 до 11	16			
			Св.11 до 14	20			
			Св.14 до 17	24	±3		+2,0 -0,5
			Св.17 до 20	28			
			Св.20 до 24	32			
			Св.24 до 28	35			
			Св.28 до 32	38			
			Св.32 до 36	41			
			Св.36 до 40	44			
			Св.40 до 44	49	±4		
			Св.44 до 48	53			
			Св.48 до 52	56			
			Св.52 до 56	60			
			Св.56 до 60	64			

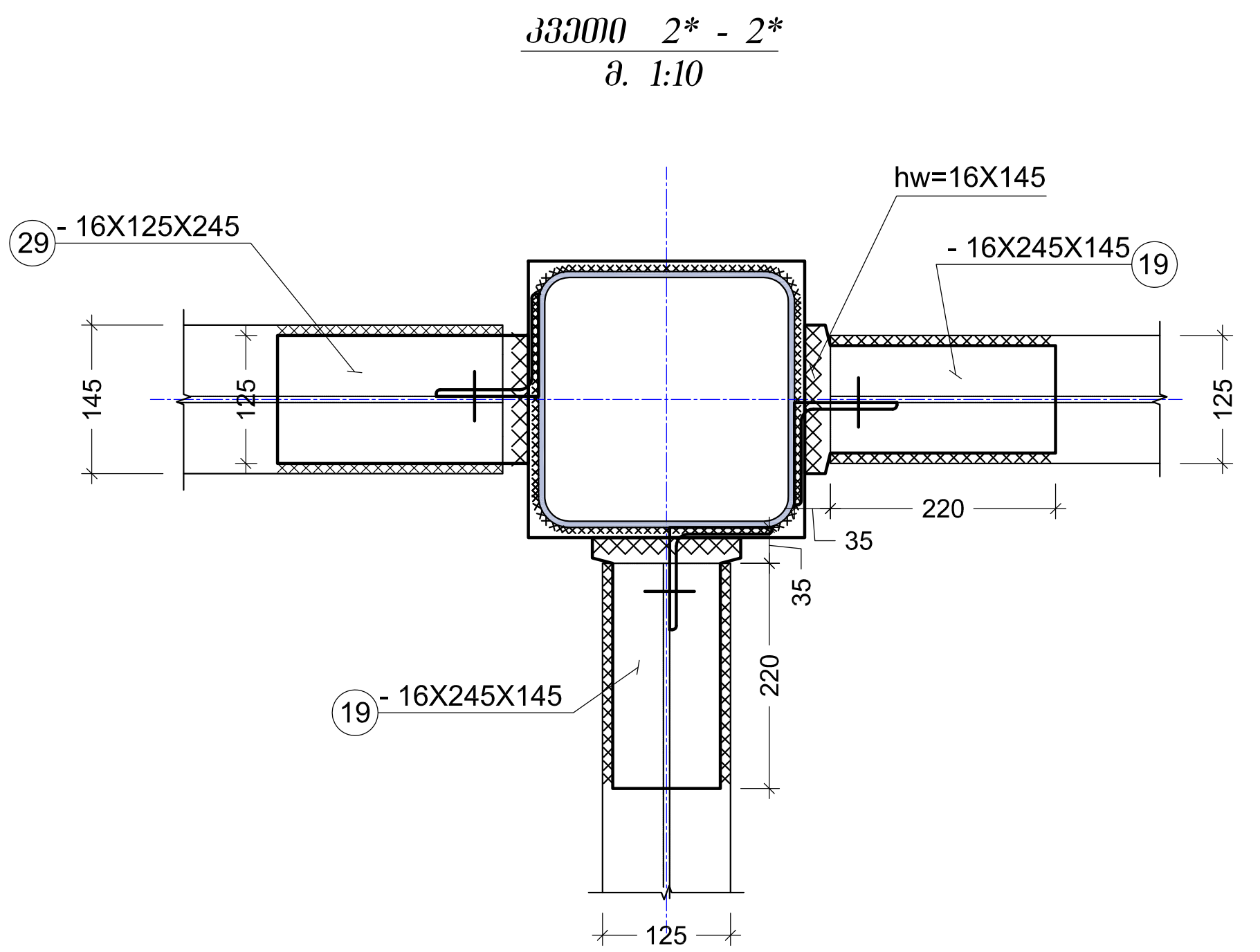

შენიშვნები:

1. კუთხური და შეპირაპირებული შედუღება განხორციელდეს ГОСТ 5264-80-ის შესაბამისად შედუღების ტიპი C8 და T6.
2. შედუღება განხორციელდეს Э-42A მარკის ელექტროდით, ელემენტები შედუღდეს შეხების მთელ კონტურზე;

არქიტექტორი		ი. სვიმონიშვილი	სამედიცინო დიაგნოსტიკური ცენტრი მარჯანის ქუჩაზე	სტადია	ფურც.	ფურც-ბი
კონსტრუქტორი		ი. მეხრიშვილი		მ.პ	კ-16	
			კონსტრუქციული ნაწილი			
			კვანძი - I*	თბილისი 14/03/2017		

ჭრილი 1 - 1
მ. 1:10

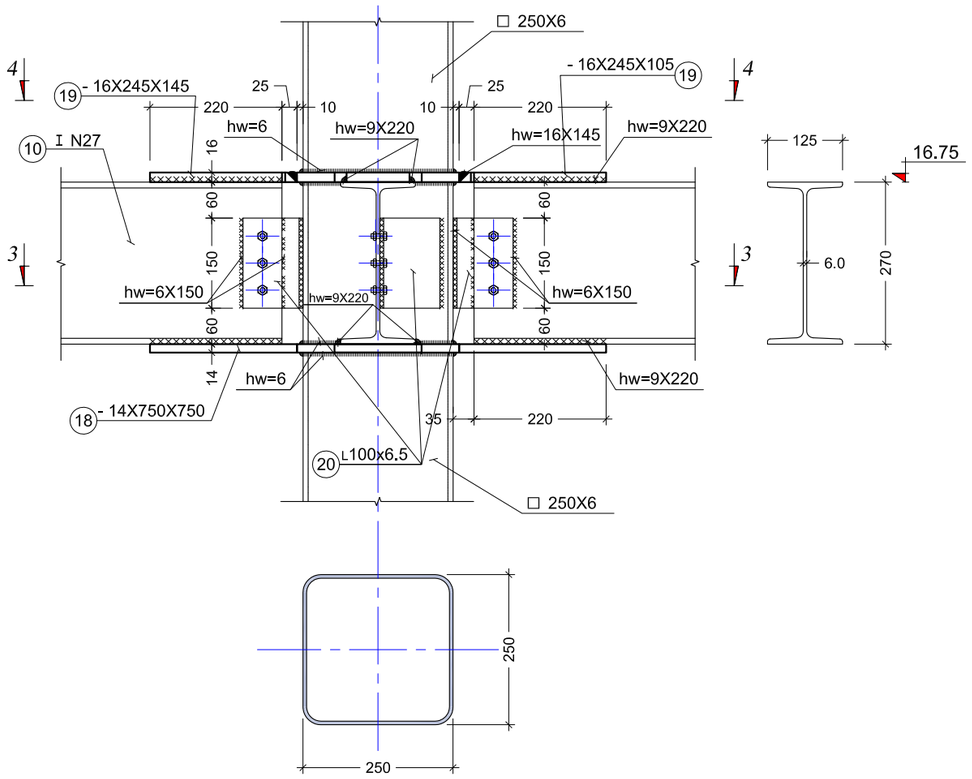

ჭრილი 3 - 3
მ. 1:10

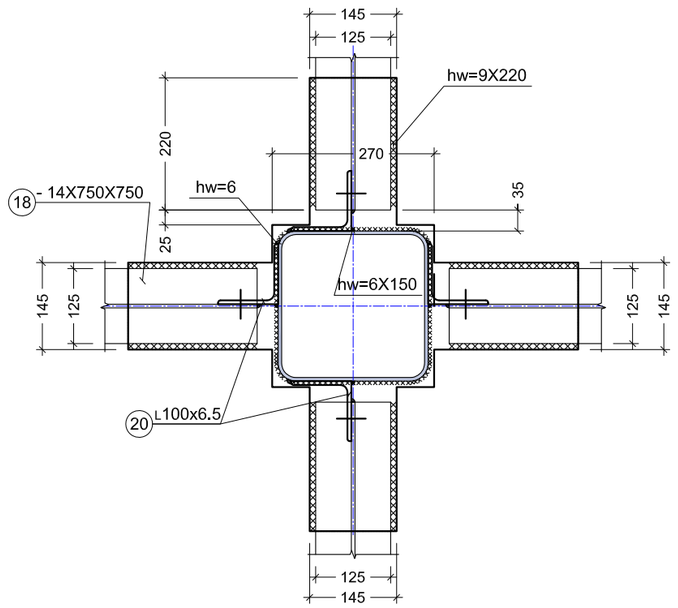

ელ. №18
მ. 1:10

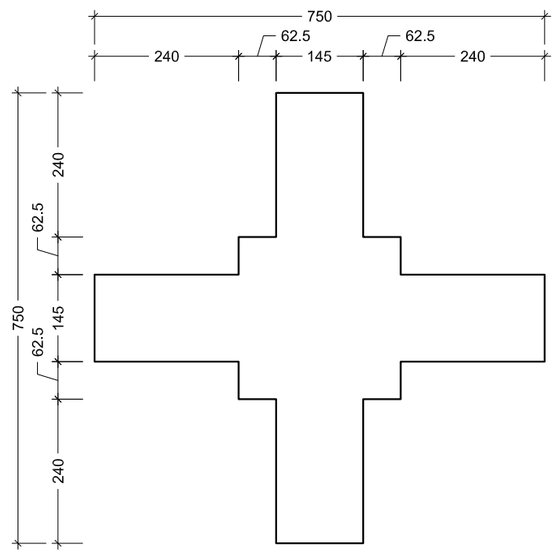

ჭრილი 4 - 4
მ. 1:10

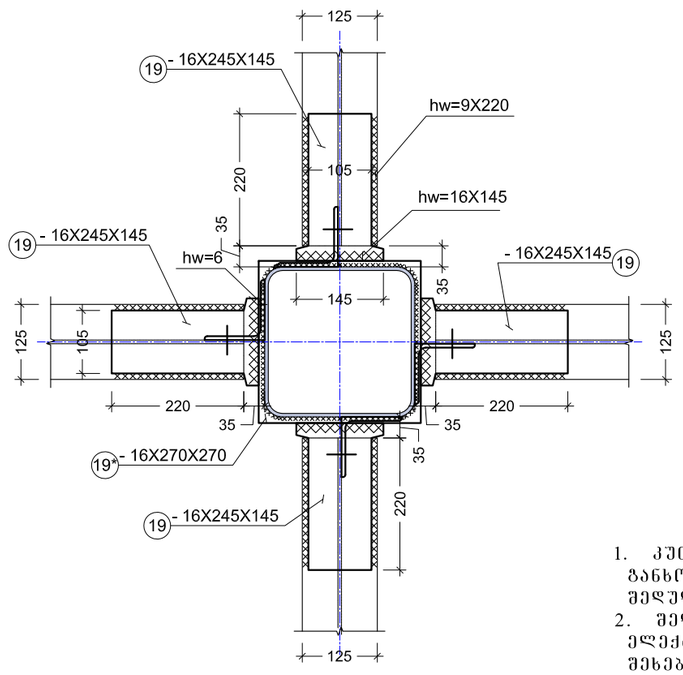

Таблица 47 Размеры, мм

Условное обозначение сварного соединения	Конструктивные элементы: подготовленных кромок свариваемых деталей	Конструктивные элементы: сварного шва	s	e: Номин.	e: Пред. откл.
Т6	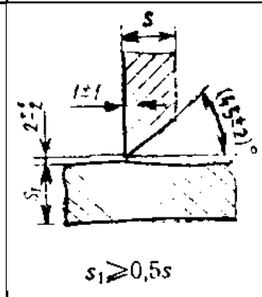	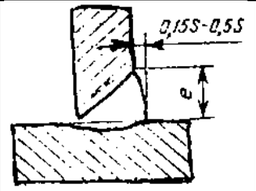	От 3 до 5	7	
			Св.5 до 8	10	±2
			Св.8 до 11	14	
			Св.11 до 14	18	
			Св.14 до 17	22	
			Св.17 до 20	26	
			Св.20 до 24	30	
			Св.24 до 28	33	
			Св.28 до 32	36	±3
			Св.32 до 36	40	
			Св.36 до 40	44	
			Св.40 до 44	47	
			Св.44 до 48	50	
			Св.48 до 52	54	±4
			Св.52 до 56	58	
			Св.56 до 60	62	

შენიშვნები:

1. კუთხური და შეკირაპირებული შედუღება განხორციელდეს ГОСТ 5264-80-ის შესაბამისად შედუღების ტიპი С8 და Т6.
2. შედუღება განხორციელდეს Э-42А მარკის ელექტროდით, ელემენტები შედუღდეს შეხების მთელ კონტურზე;

არქიტექტორი		ი. სვიმონიშვილი	სამედიცინო დიაგნოსტიკური ცენტრი მარჯანის ქუჩაზე	სტადია	ფურც.	ფურც-ბი
კონსტრუქტორი		ი. მეხრიშვილი		მ.პ	პ-17	
			კონსტრუქციული ნაწილი			
			კვანძი - II	თბილისი 14/03/2017		

კვანძი - III
მ. 1:10

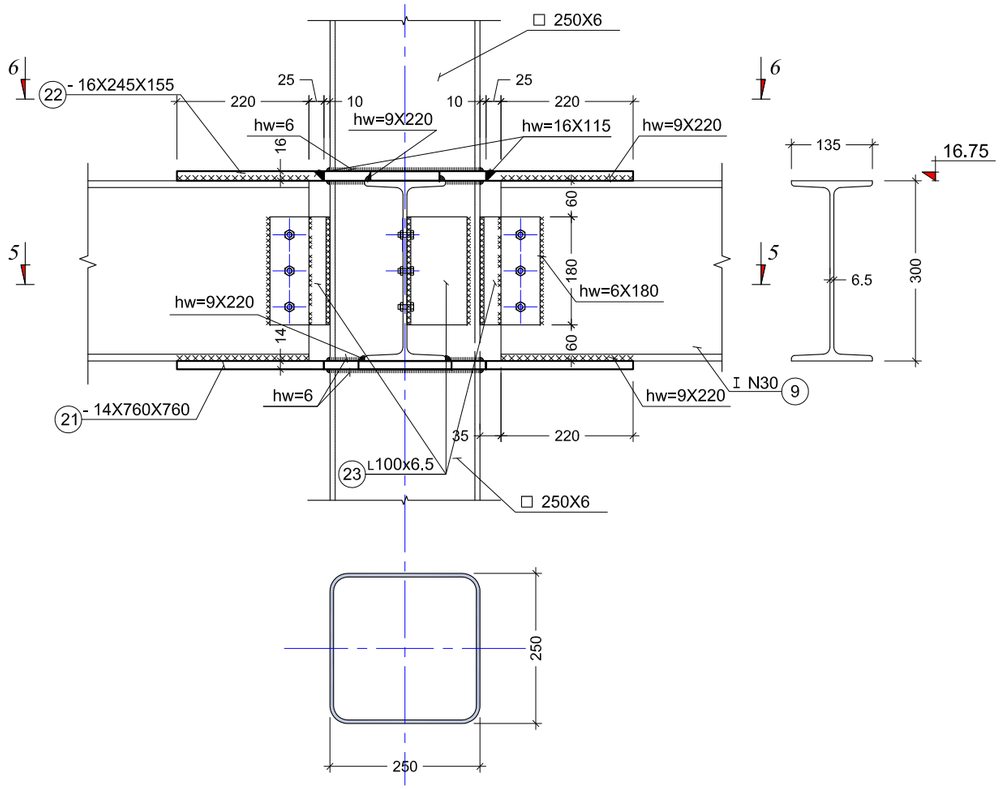

კვანძი 5 - 5
მ. 1:10

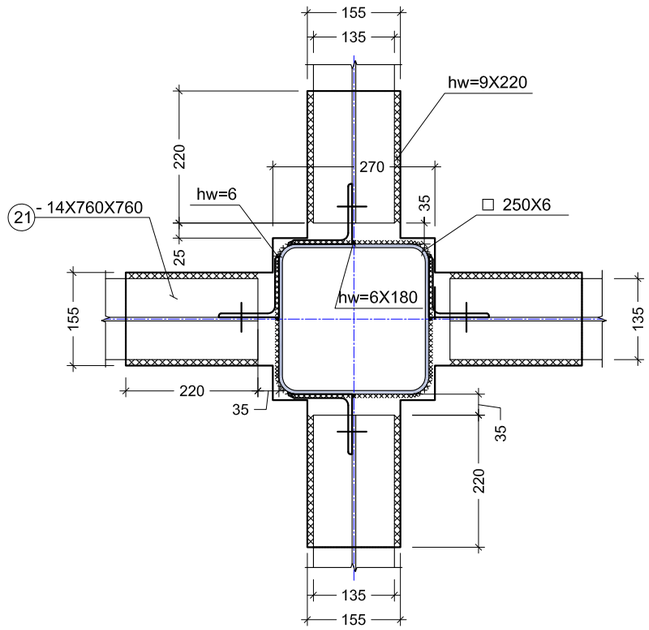

ელ. №21
მ. 1:10

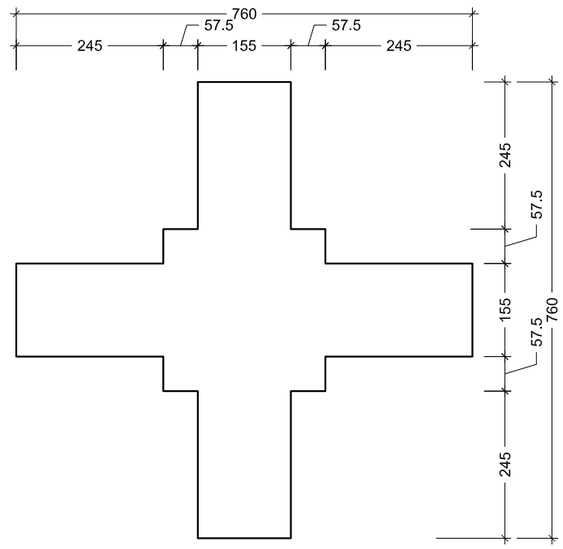

კვანძი 6 - 6
მ. 1:10

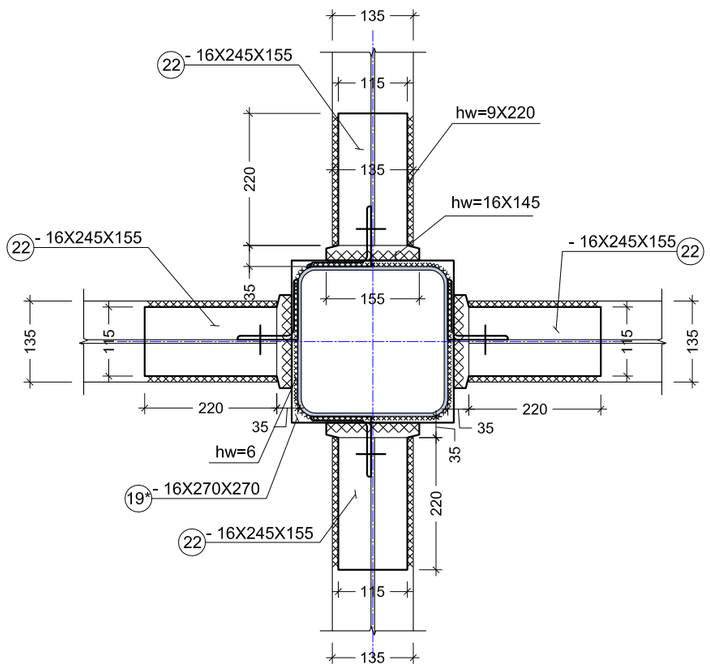

პრო. №22
მ. 1:5

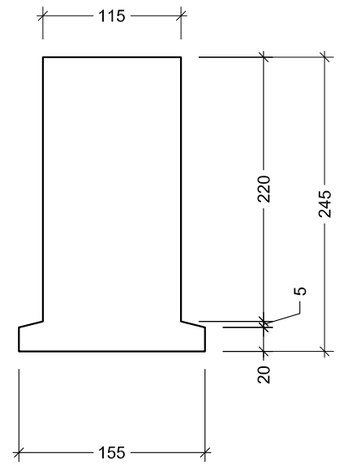

შენიშვნები:

1. კუთხური და შეპირაპირებული შედუღება განხორციელდეს ГОСТ 5264-80-ის შესაბამისად შედუღების ტიპი С8 და Т6.
2. შედუღება განხორციელდეს Э-42А მარკის ელექტროდით, ელემენტები შედუღდეს შეხების მთელ კონტურზე;

არქიტექტორი		ი. სვიმონიშვილი	საველიცინო დიაგნოსტიკური ცენტრი მარჯანის ქუჩაზე	სტადია	ფურც.	ფურც-ბი
კონსტრუქტორი		ი. მესრიშვილი		მ.პ	კ-18	
			კონსტრუქციული ნაწილი			
			კვანძი - III	თარიღი 14/03/2017		

ჯვედი - IV
მ. 1:10

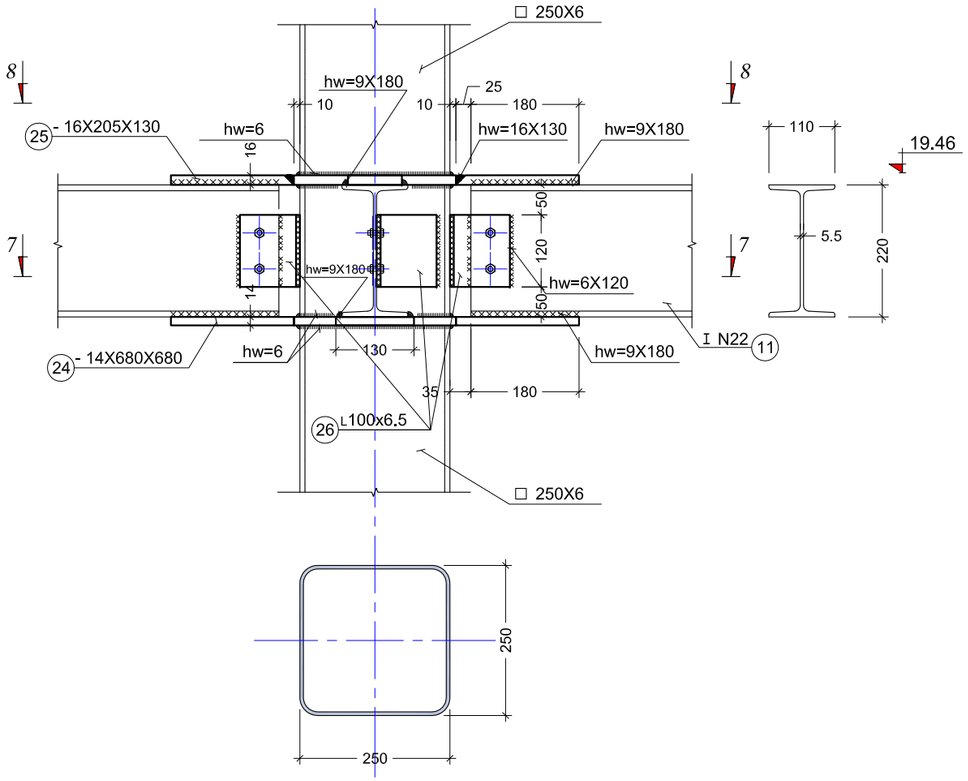

ჯვედი 7 - 7
მ. 1:10

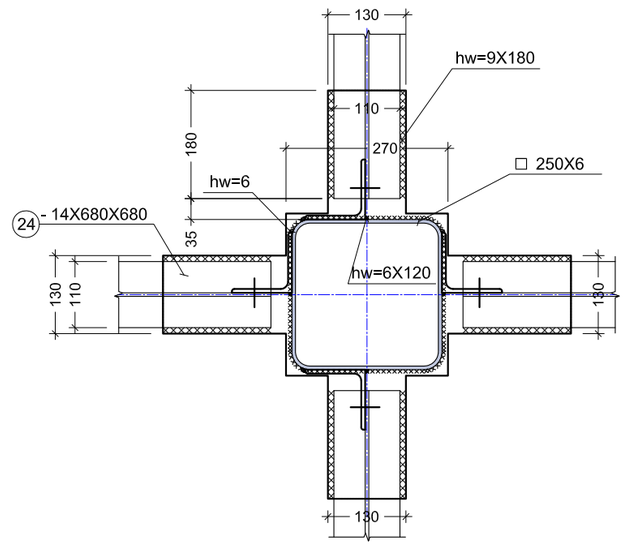

პრშ. №24
მ. 1:10

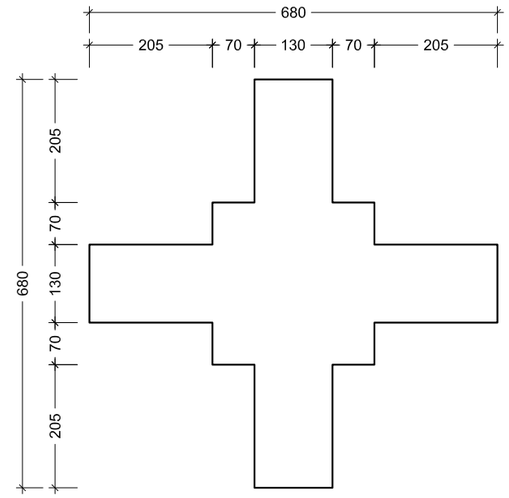

პრშ. №25
მ. 1:5

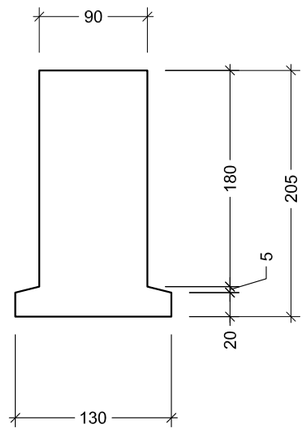

კვედი 8 - 8
მ. 1:10

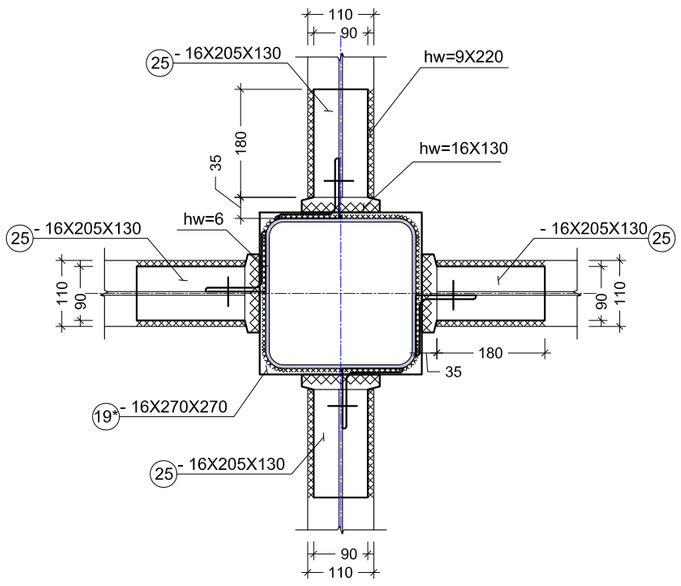

არქიტექტორი		ი. სვიმონიშვილი	საველიცინო დიაგნოსტიკური ცენტრი მარჯანის ქუჩაზე	სტადია	ფურც.	ფურც-ბი
კონსტრუქტორი		ი. მესრიშვილი		მ.პ	პ-19	
			კონსტრუქციული ნაწილი			
			კვანძი - IV	თარიღი 14/03/2017		

ჭრილი 1* - 1*
მ. 1:10

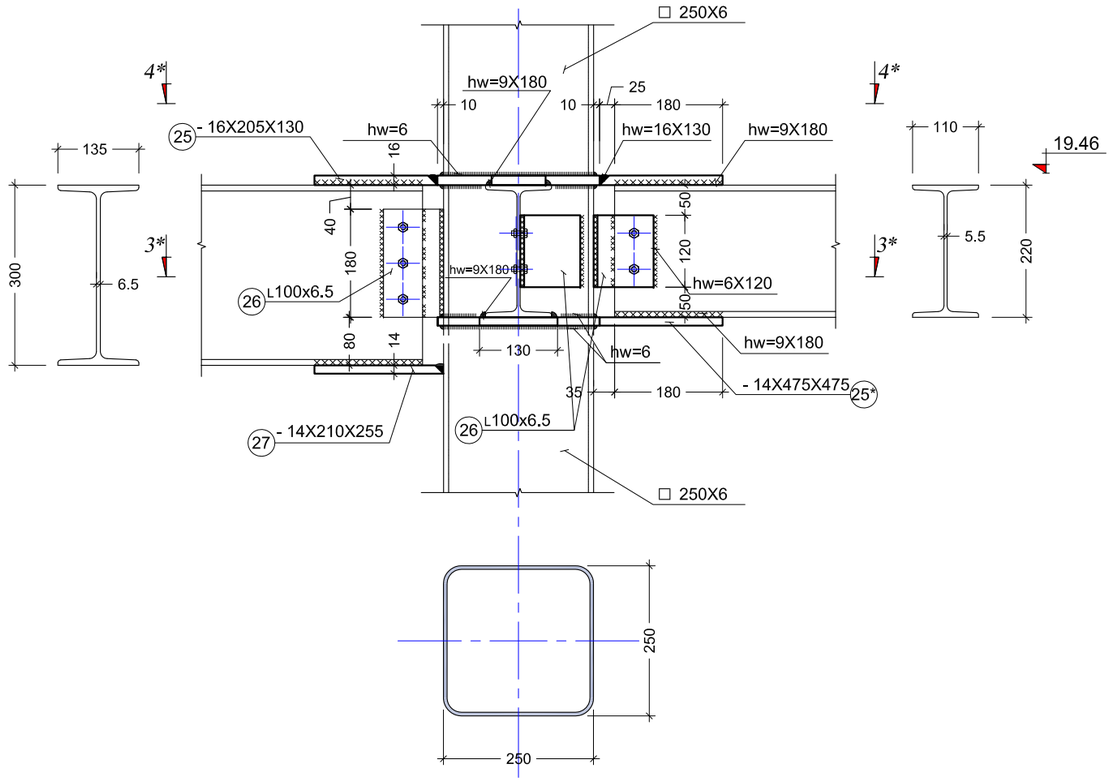

ჭრილი 3* - 3*
მ. 1:10

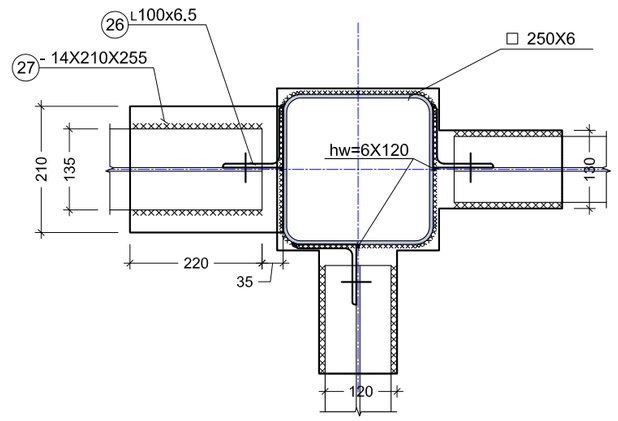

ელ. №25*
მ. 1:10

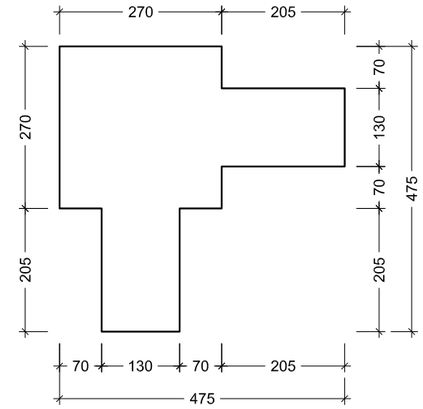

ჭრილი 4* - 4*
მ. 1:10

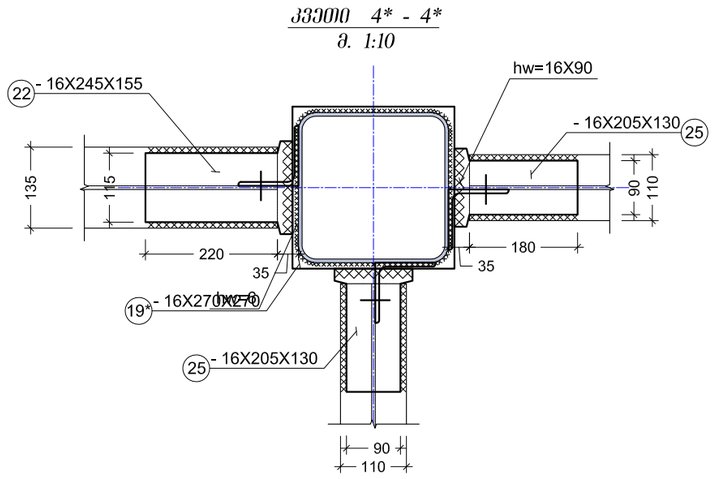

არქიტექტორი		ი. სვიმონიშვილი	საველოცინო დიაგნოსტიკური ცენტრი მარჯანის ქუჩაზე	სტადია	ფურც.	ფურც-ბი
კონსტრუქტორი		ი. მესრიშვილი		მ.პ	კ-20	
			კონსტრუქციული ნაწილი			
			კვანძი - IV*	თარიღი 14/03/2017		

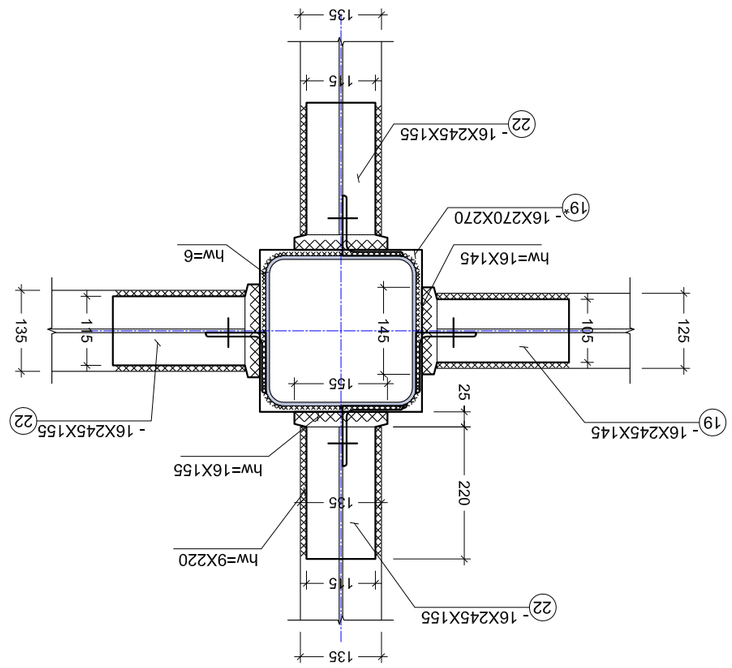

ЭЗ30Л0 - V
а. 1:10

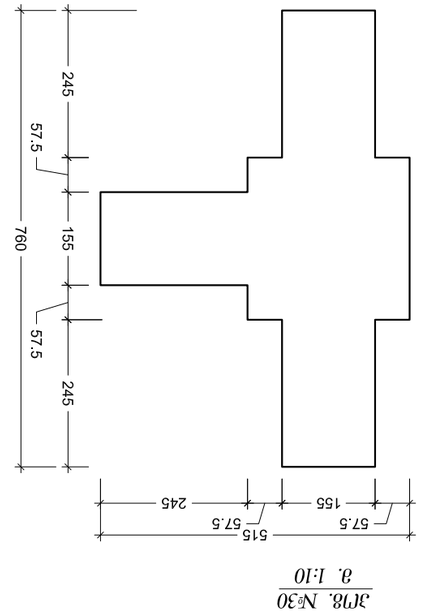

ЭП8. №30
а. 1:10

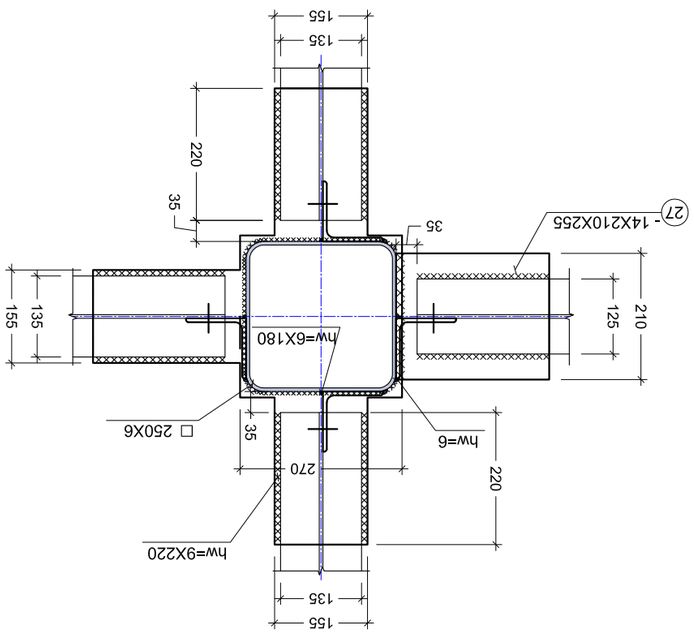

ЭЗ0Л0 9 - 9
а. 1:10

1. ЕЭОПЛОЛ ВЭЕЭЕЭЗЗ ЗЗЛЛЕПЛОЗЗЕЭЛ
ГОСТ 5264-80-ОЛ ВЭЛЛЗЗЗОЛЗЕ 3-42А ЗЗЛЕЗОЛ
ЭЕЭЗЗЗЕЭЛ, ЭЕЭЗЗЗЕЭЗЗ ВЭЕЭЕЭЗЗЛ
ВЭЛЗЗОЛ ЗОПЭЕ ЗПЛЕЗЗЕЗЗ;
2. ВЭЕЭЕЭЗЗОЛ ЗЗПЭЕОЗ ЗЗПЭЕОЗ ВЭЕЭЕЭЗЗЗЕЭЗЗЗЕЭЗЗЗЕЭЗ
ЭЕЭЗЗЗЕЗЗЗ

კვანძი - VI
მ. 1:10

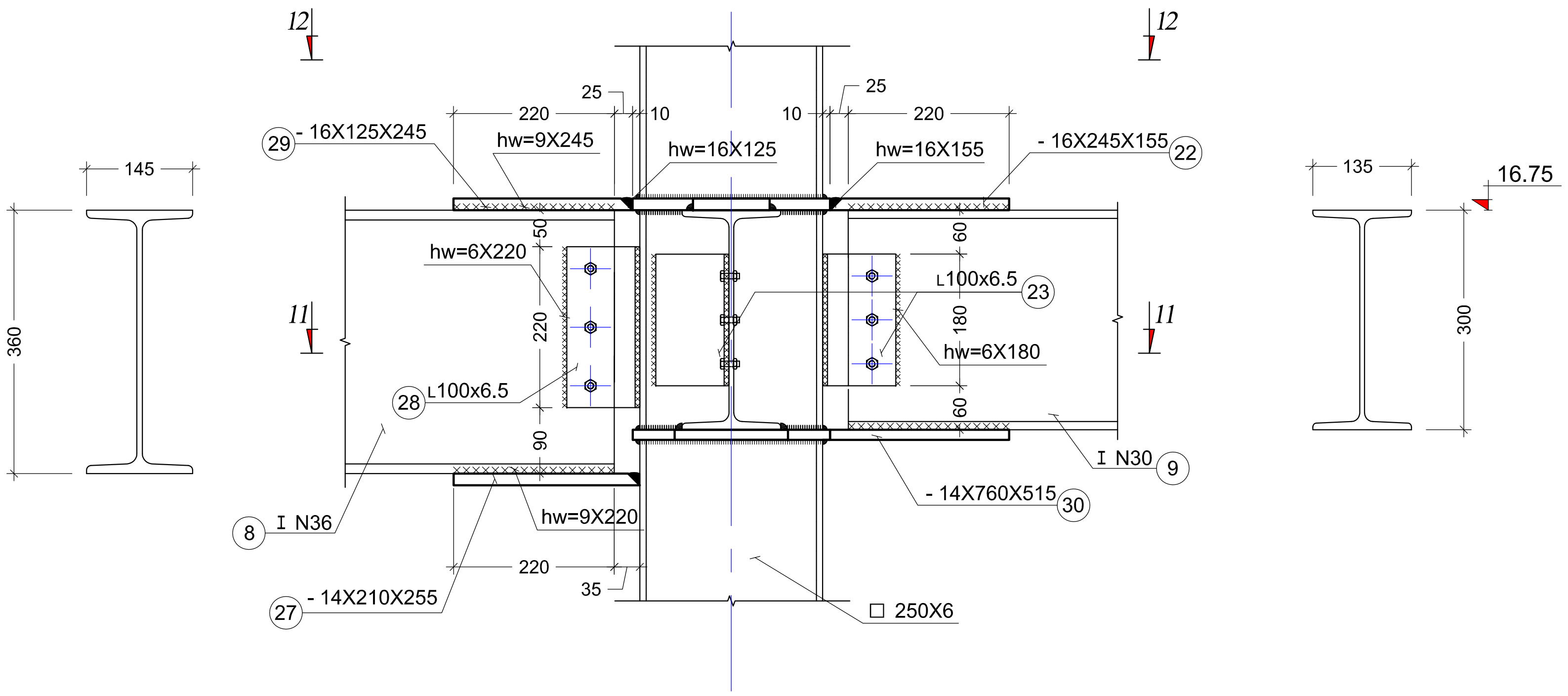

კვეთი 11 - 11
მ. 1:10

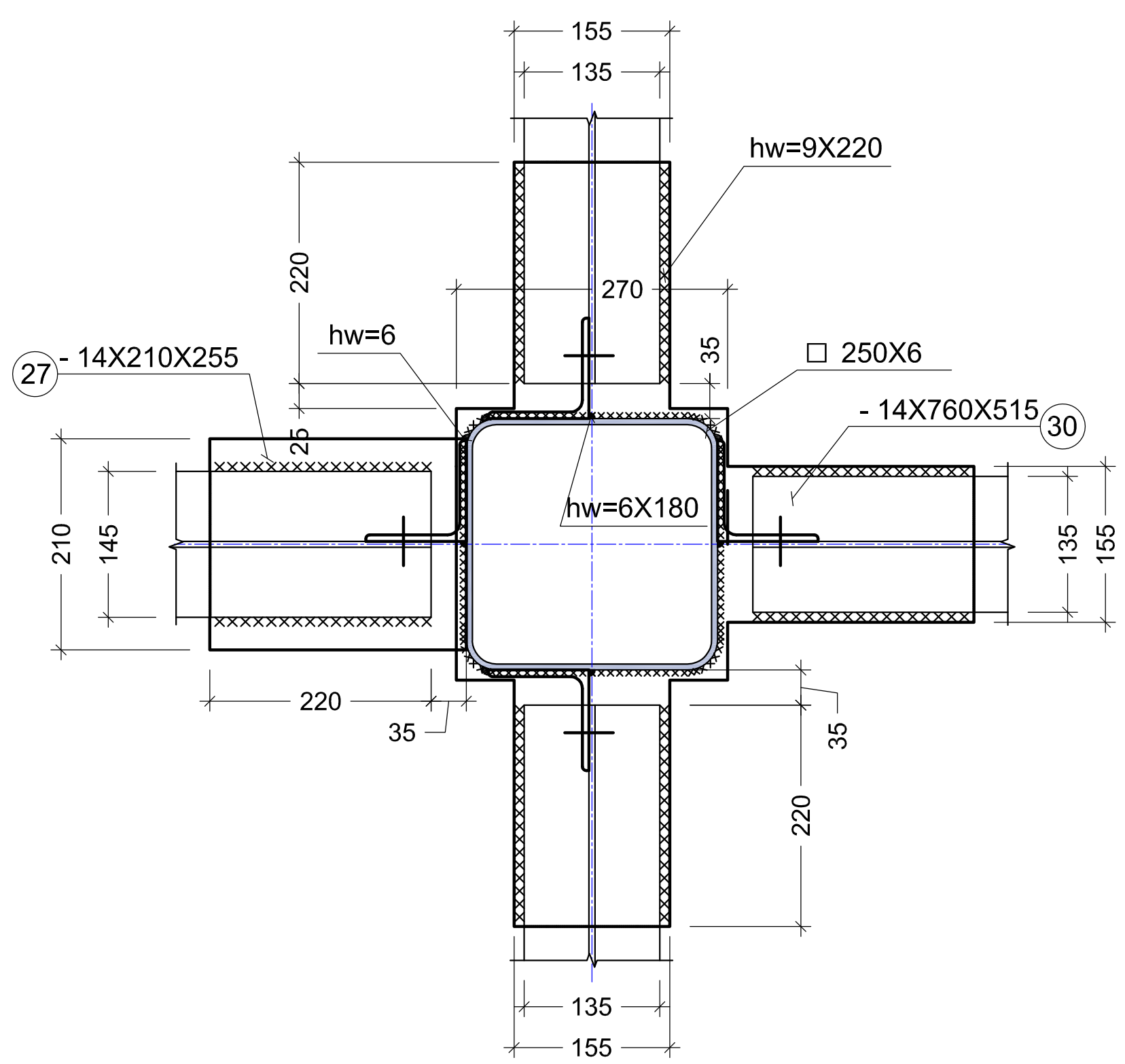

კვეთი 12 - 12
მ. 1:10

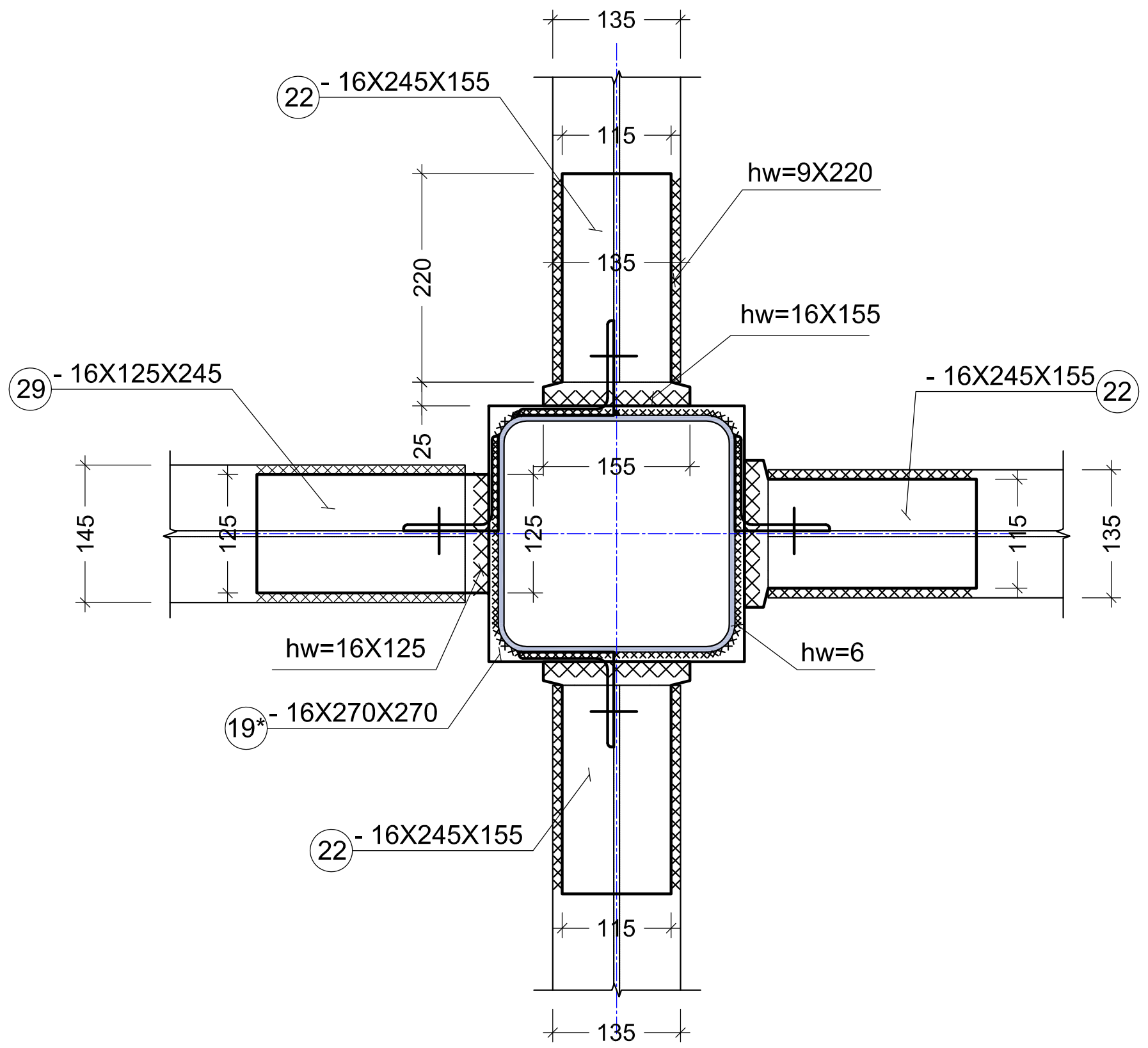

შენიშვნები:

1. კუთხური და შეპირაპირებული შედუღება განხორციელდეს ГОСТ 5264-80-ის შესაბამისად შედუღების ტიპი C8 და T6.
2. შედუღება განხორციელდეს Э-42A მარკის ელექტროდით, ელემენტები შედუღდეს შეხების მთელ კონტურზე;

არქიტექტორი		ი. სვიმონიშვილი	სამედიცინო დიაგნოსტიკური ცენტრი მარჯანის ქუჩაზე	სტადია	ფურც.	ფურც-ბი
კონსტრუქტორი	[signature]	ი. მეხრიშვილი		მ.პ	კ-22	
			კონსტრუქციული ნაწილი			
			კვანძი - VI	თბილისი 14/03/2017		

კვანძი - VII
მ. 1:10

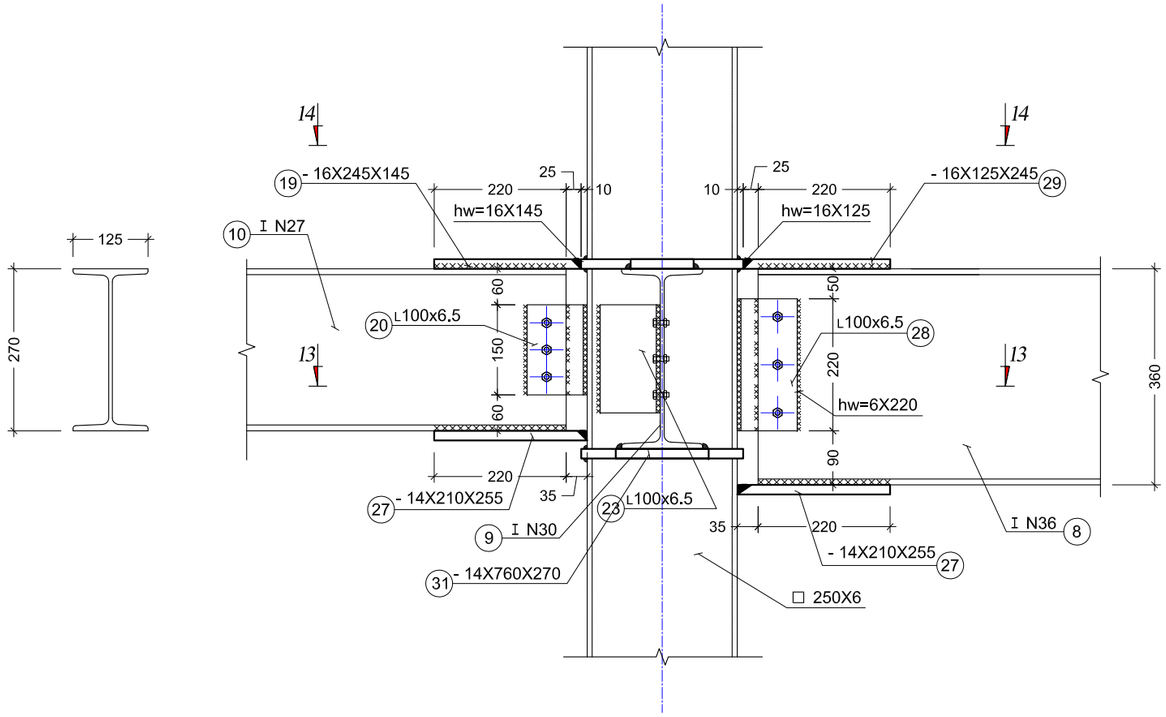

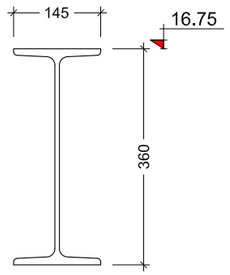

კვეთი 14 - 14
მ. 1:10

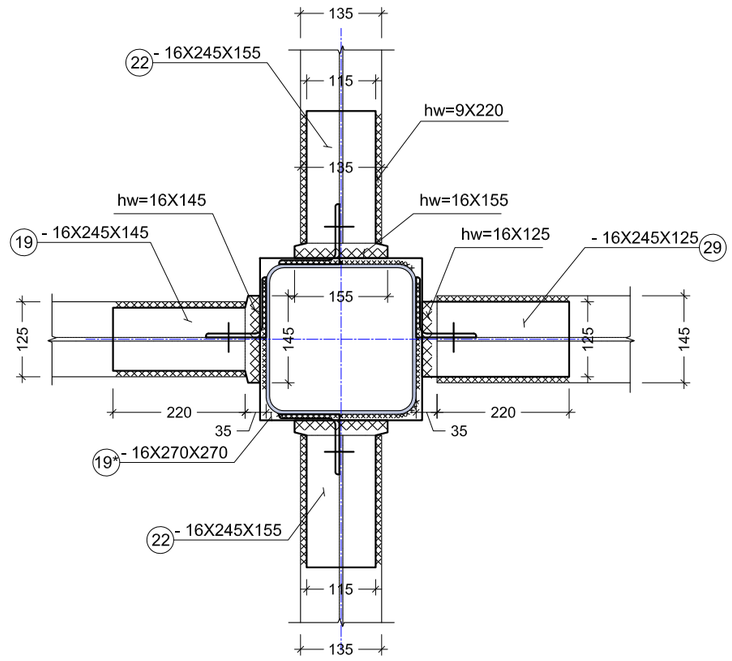

კვეთი 13 - 13
მ. 1:10

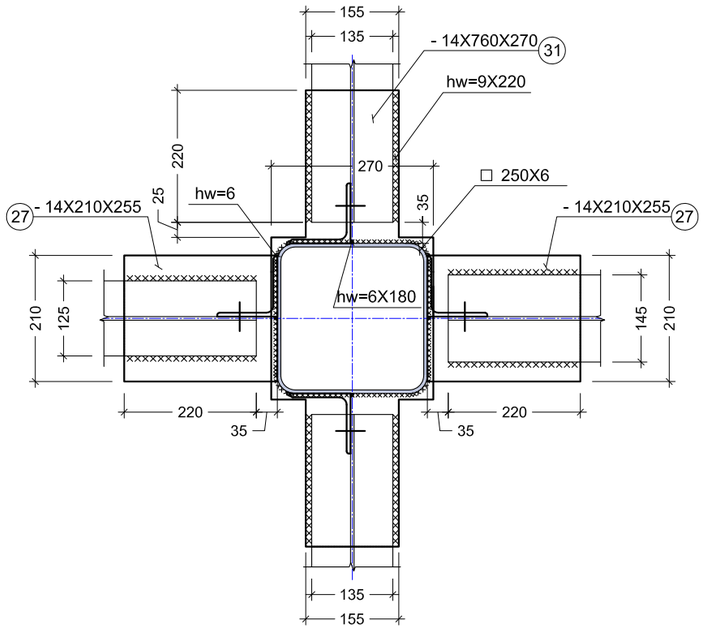

კრებ. №31
მ. 1:10

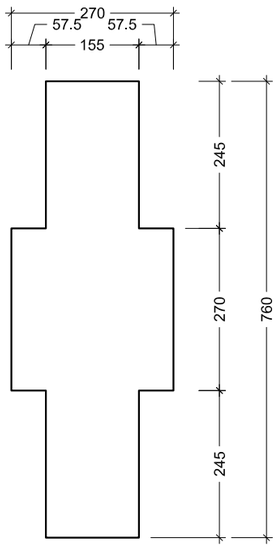

არქიტექტორი		ი. სვიმონიშვილი		სტადია	ფურც.	ფურც-ბი
კონსტრუქტორი		ი. მესხიშვილი	საქველმოქმედო დიაგნოსტიკური ცენტრი მარჯანის ქუჩაზე	პ.პ	პ-23	
			კონსტრუქციული ნაწილი			
			კვანძი - VII	თარიღი 14/03/2017		

კვანძი - VIII
მ. 1:10

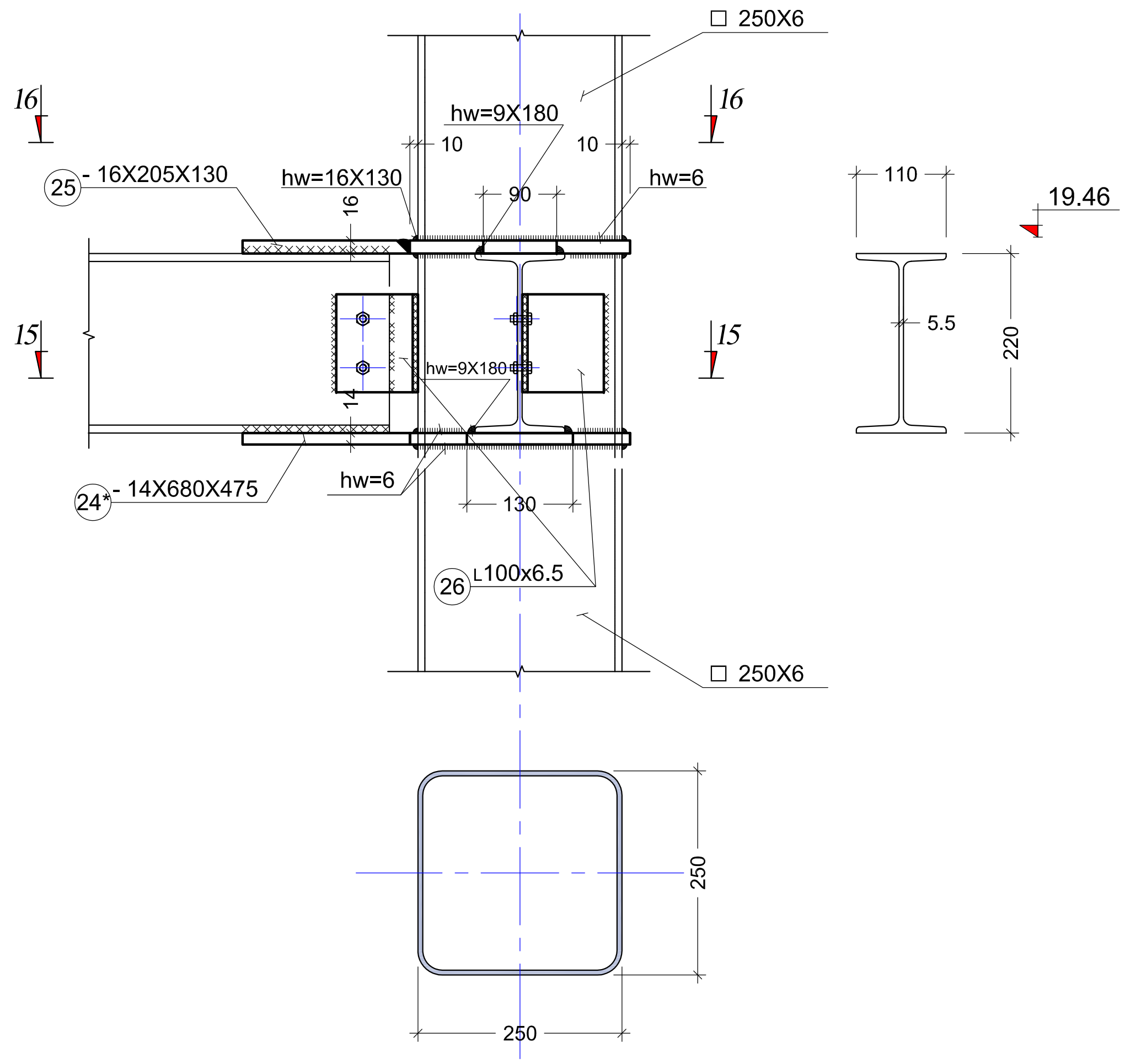

ჭრილი 15 - 15
მ. 1:10

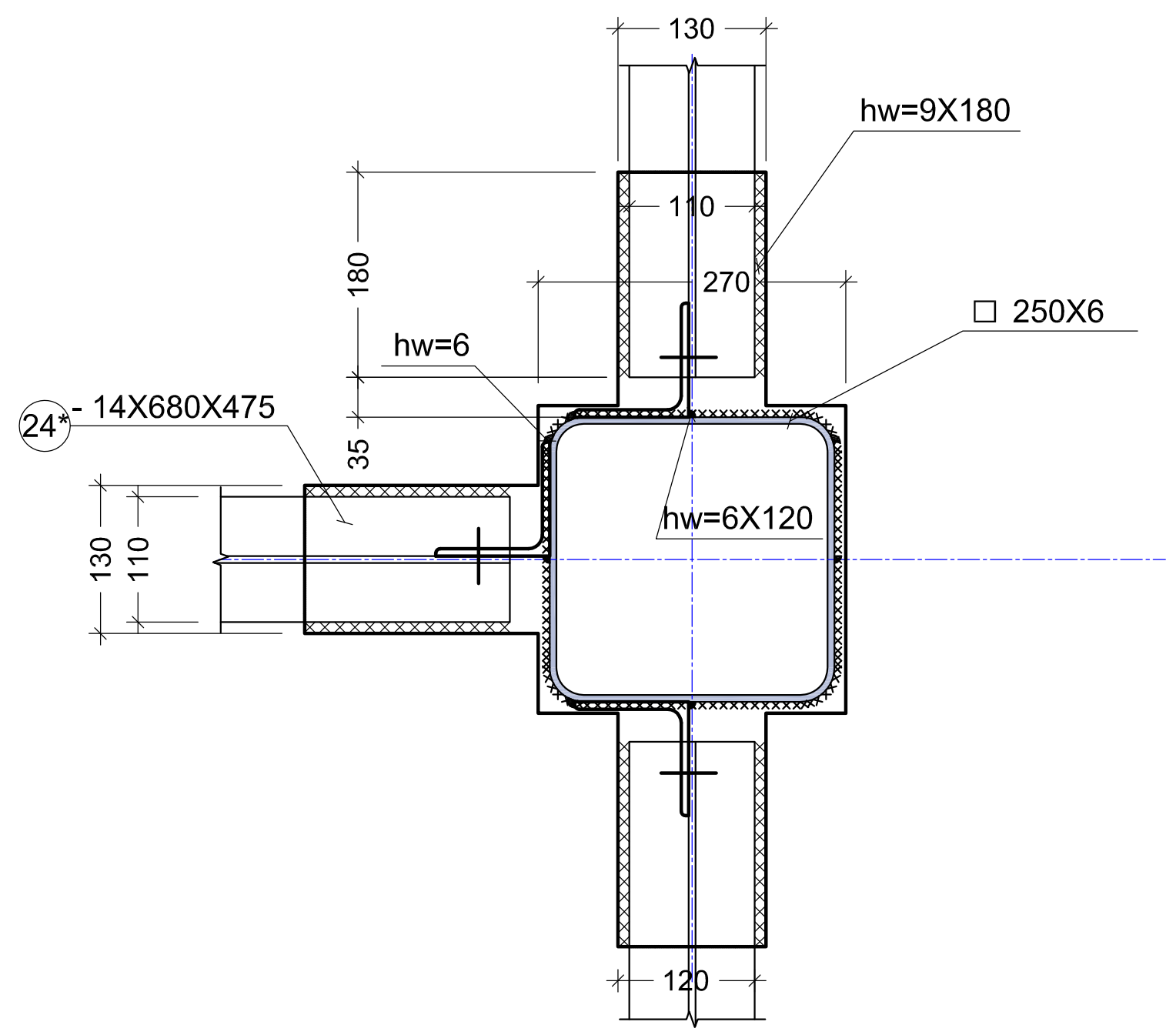

პოზ. №24*
მ. 1:10

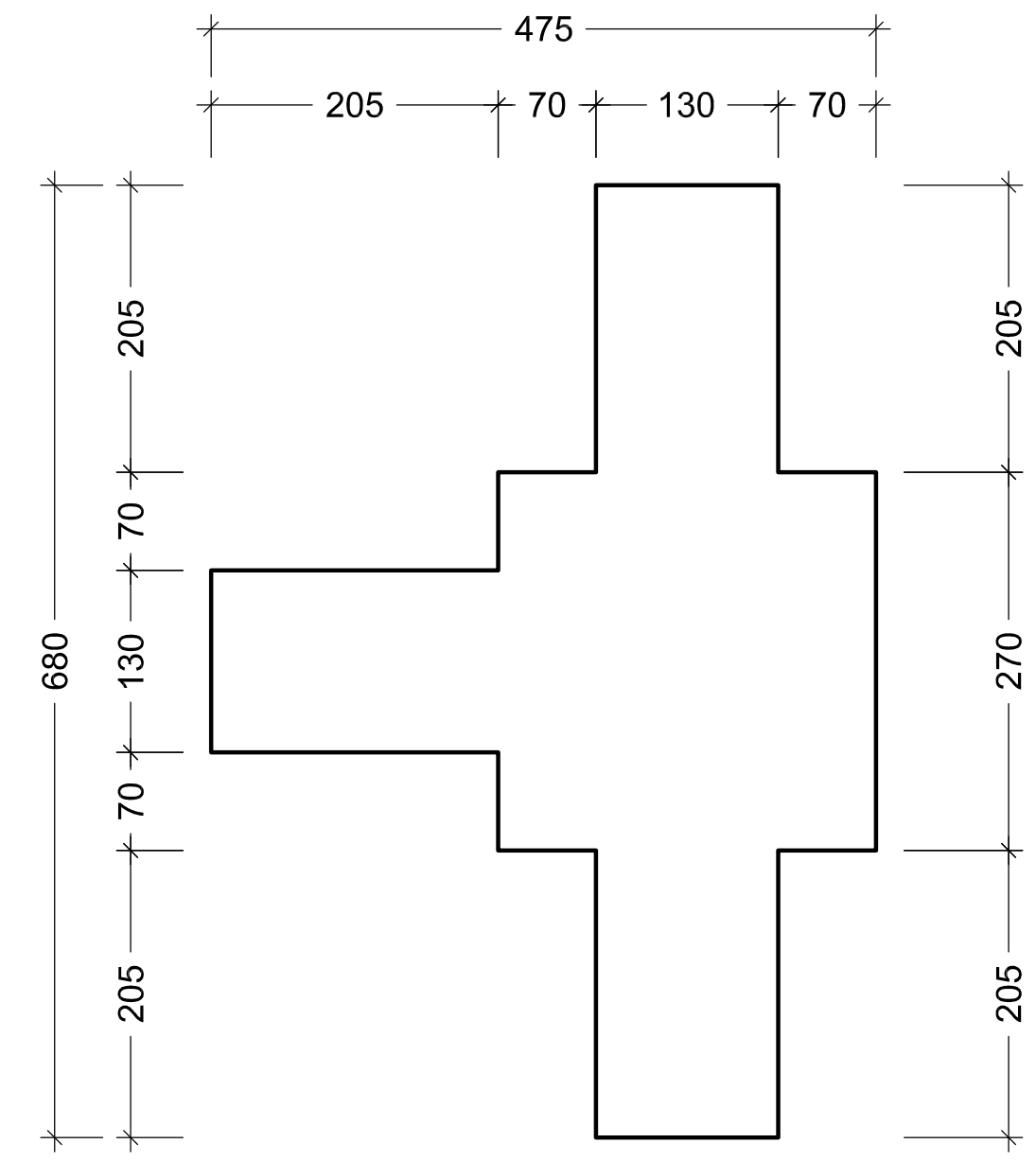

ჭრილი 16 - 16
მ. 1:10

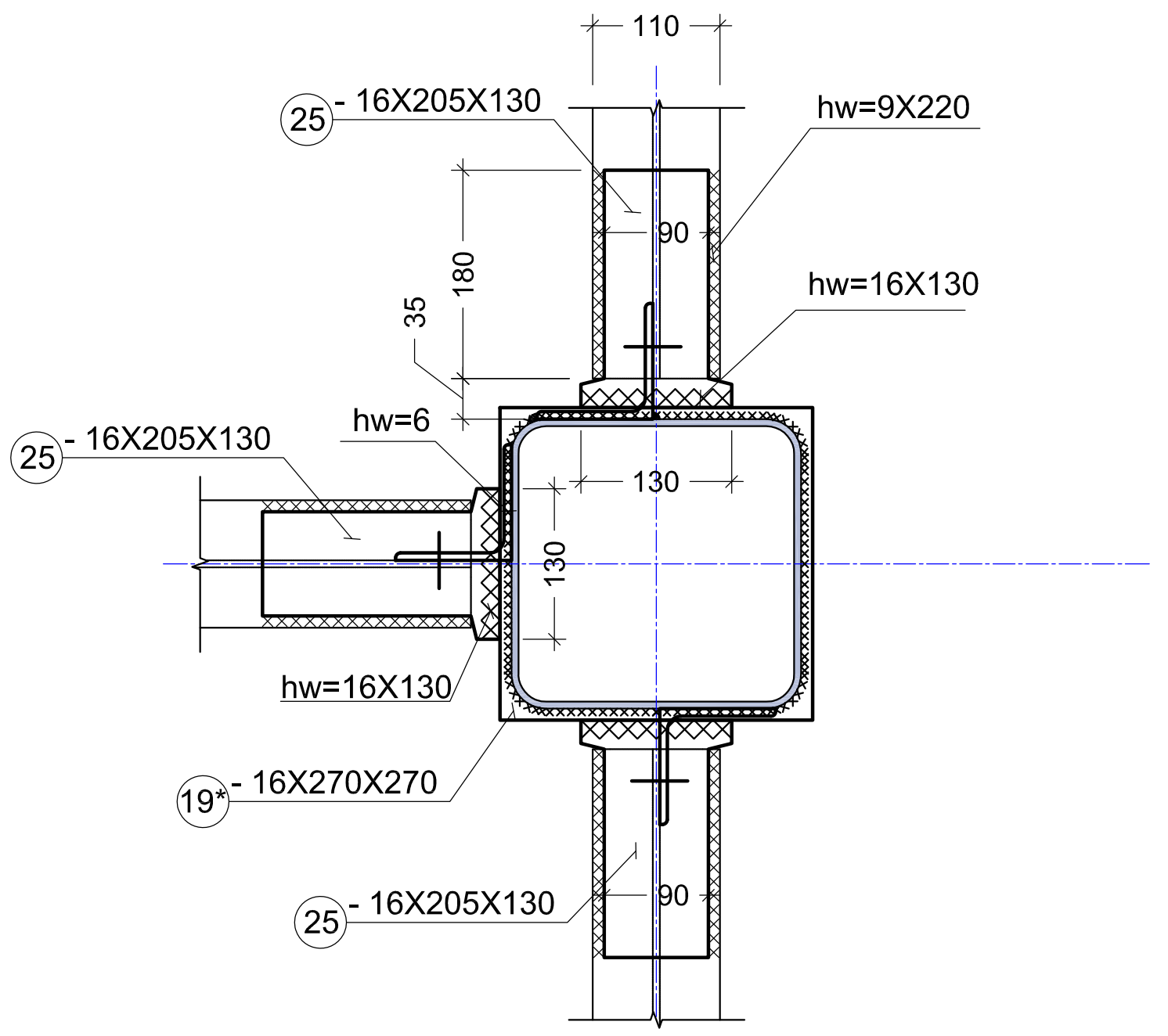

შენიშვნები:

1. კუთხური და შეპირაპირებული შედუღება განხორციელდეს ГОСТ 5264-80-ის შესაბამისად შედუღების ტიპი C8 და T6.
2. შედუღება განხორციელდეს Э-42A მარკის ელექტროდით, ელემენტები შედუღდეს შეხების მთელ კონტურზე;

არქიტექტორი		ი. სვიმონიშვილი	სამედიცინო დიაგნოსტიკური ცენტრი მარჯანის ქუჩაზე	სტადია	ფურც.	ფურც-ბი
კონსტრუქტორი	[signature]	ი. მეხრიშვილი		მ.პ	კ-24	
			კონსტრუქციული ნაწილი			
			კვანძი - VIII	თბილისი 14/03/2017		

ჭრილი - IX
მ. 1:10

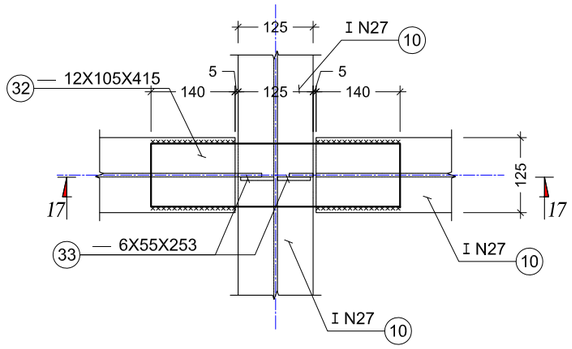

ჭრილი - X
მ. 1:10

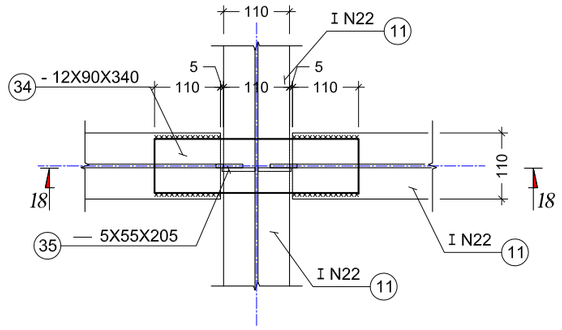

ჭრილი - XI
მ. 1:10

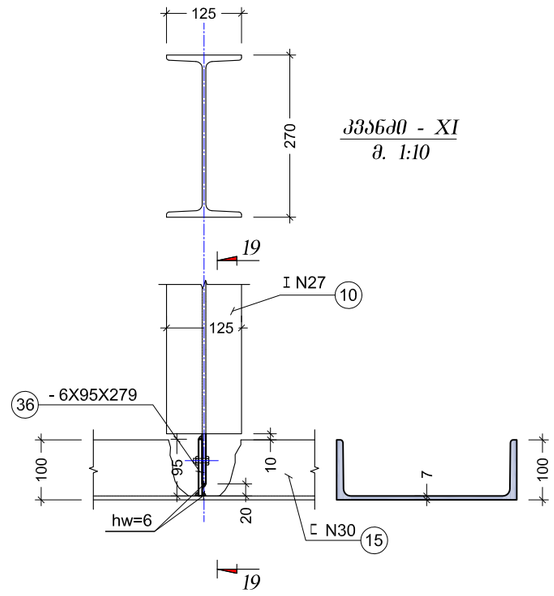

ჭრილი 17 - 17
მ. 1:10

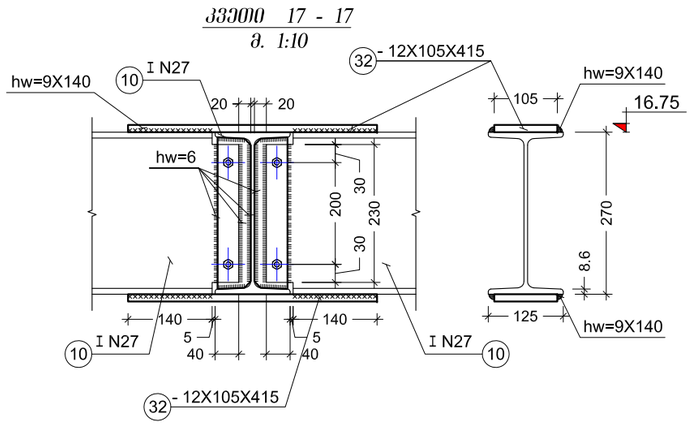

ჭრილი 18 - 18
მ. 1:10

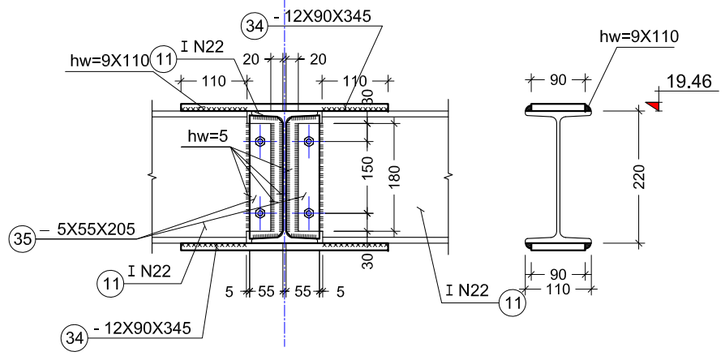

ჭრილი 19 - 19
მ. 1:10

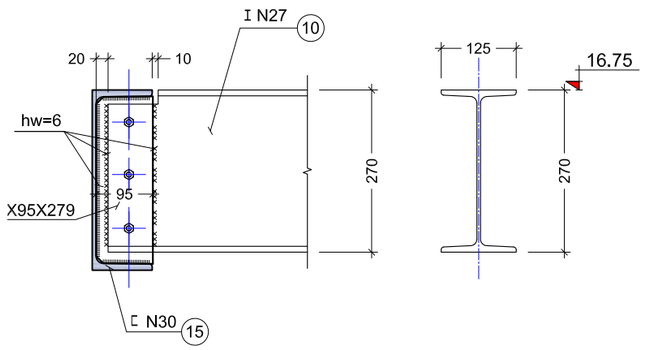

ჭრილი - XII
მ. 1:10

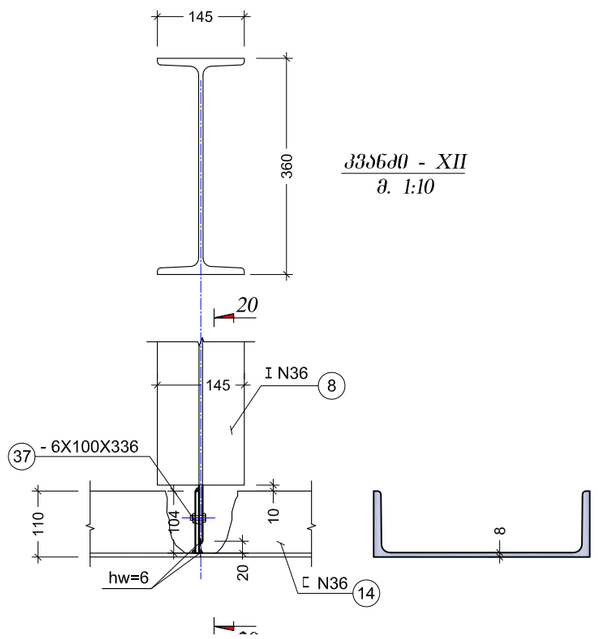

ჭრილი 20 - 20
მ. 1:10

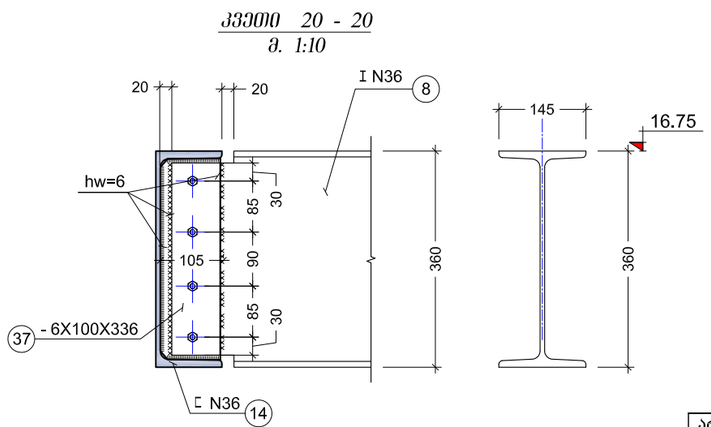

არქიტექტორი		ი. სვიმონიშვილი	საქართველოს ეროვნული ბანკის ცენტრალური სარეზერვო საცავის მშენებლობა მარჯანის ქუჩაზე	სტადია	ფურც.	ფურც-ბი
კონსტრუქტორი		ი. მეხრიშვილი		მ.პ	პ-25	
			კონსტრუქციული ნაწილი			
			კვანძი - IX; X; XI; XII	თბილისი 14/03/2017		

კვანძი - XIII
მ. 1:10

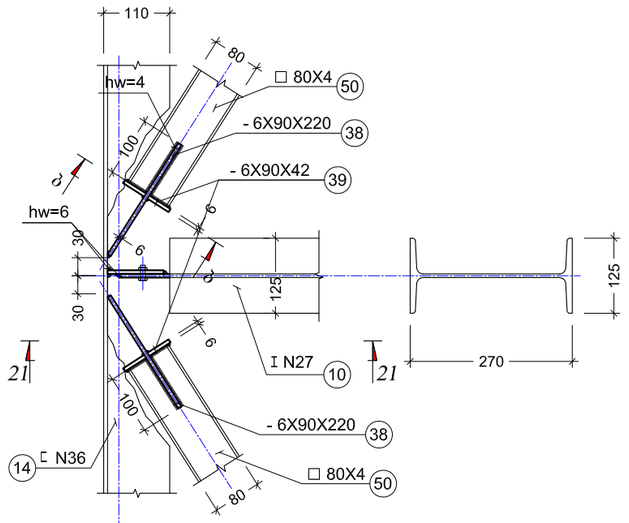

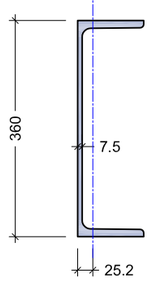

კვეთი ბ - ბ
მ. 1:5

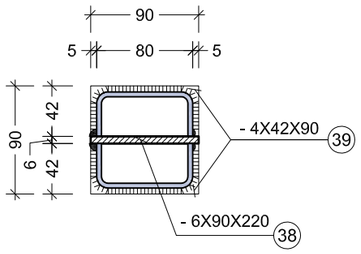

კვანძი - XIV
მ. 1:10

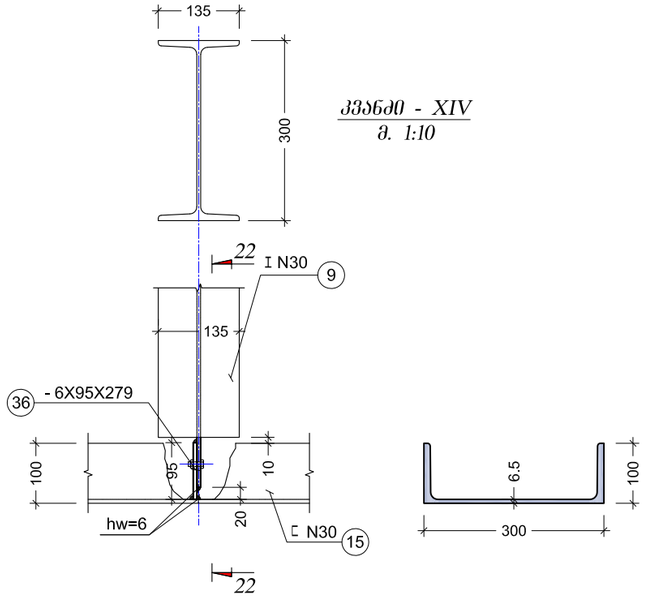

კვეთი 22 - 22
მ. 1:10

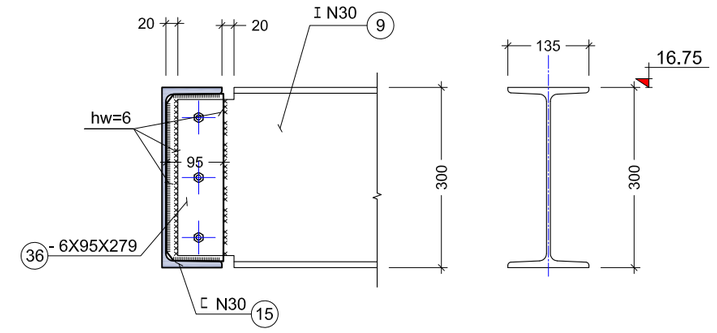

კვანძი - XV
მ. 1:10

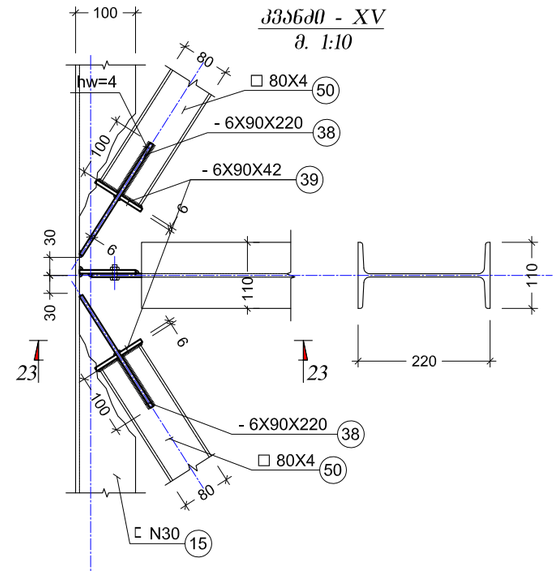

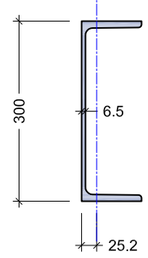

კვეთი 21 - 21
მ. 1:10

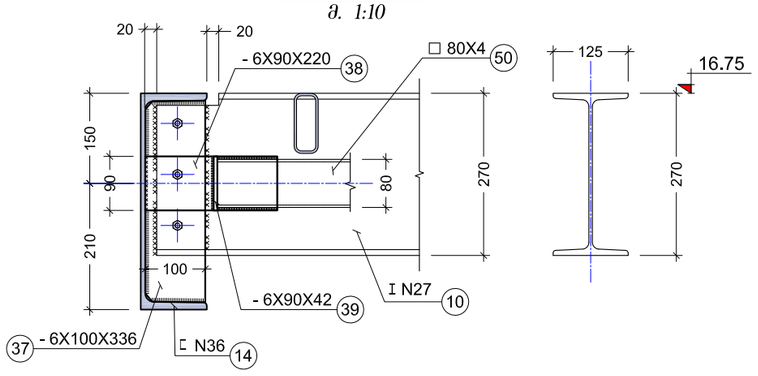

კვანძი - XXII
მ. 1:10

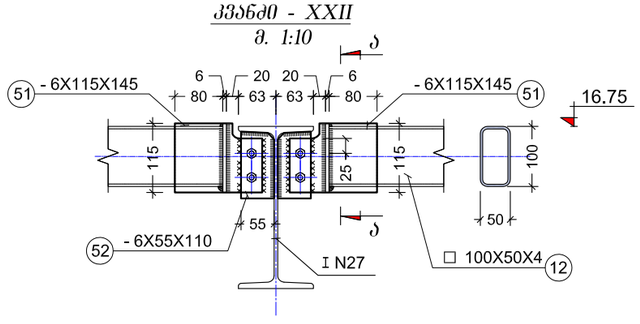

კვეთი 23 - 23
მ. 1:10

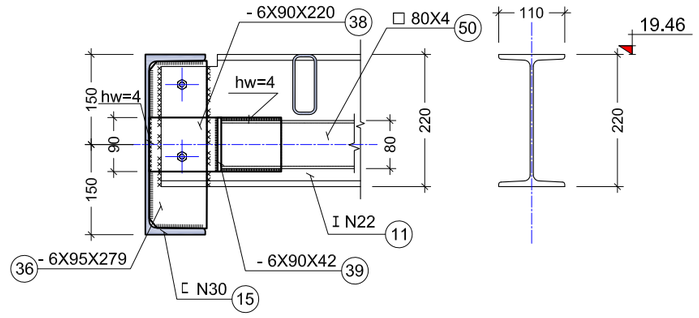

კვეთი ა - ა
მ. 1:5

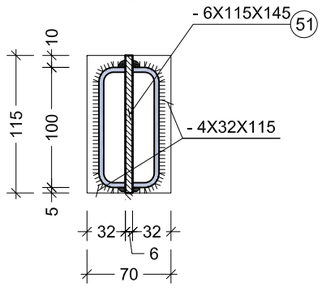

კვანძი - XXIII
მ. 1:10

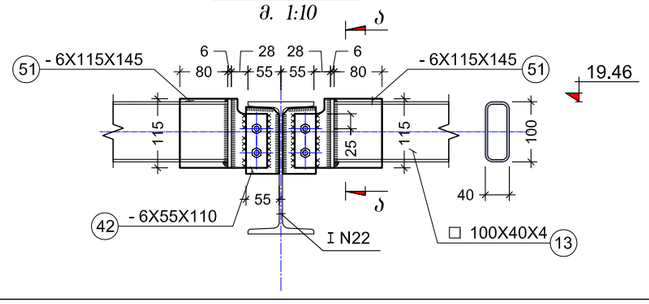

არქიტექტორი		ი. სვიმონიშვილი	საველოცინო დიაგნოსტიკური ცენტრი მარჯანის ქუჩაზე	სტადია	ფურც.	ფურც-ბი
კონსტრუქტორი		ი. მეხრიშვილი		მ.პ	პ-26	
			კონსტრუქციული ნაწილი			
			კვანძი - XIII; XIV; XV; XXII; XXIII	თბილისი 14/03/2017		

ჯვანძი - XVI
მ. 1:10

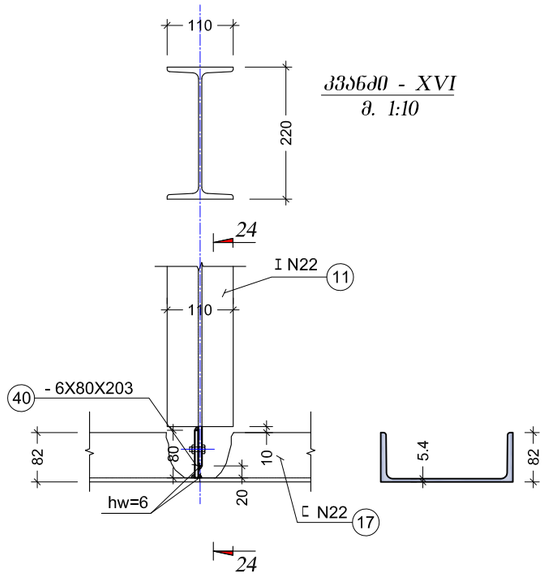

ჯვანძი - XVII
მ. 1:10

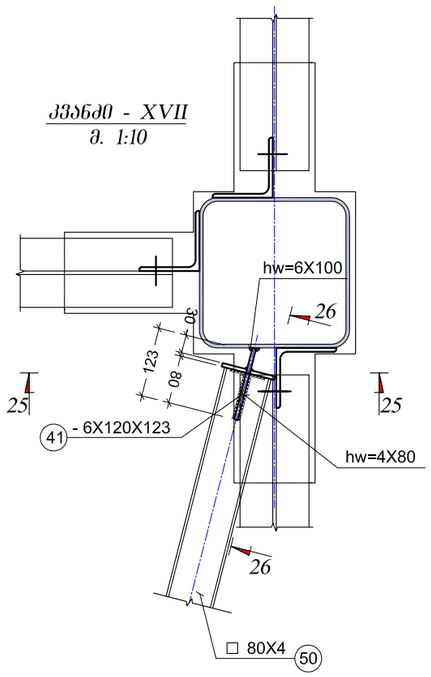

ჭრილი 25 - 25
მ. 1:10

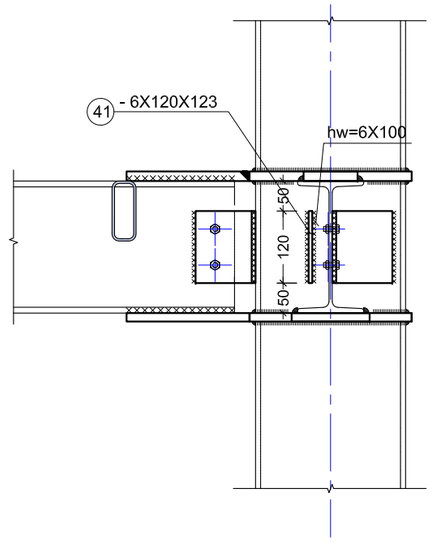

ჭრილი 26 - 26
მ. 1:5

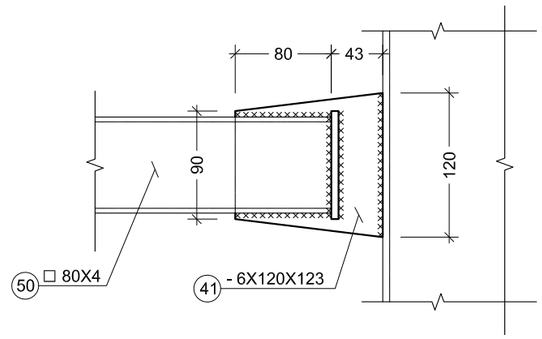

ჭრილი 24 - 24
მ. 1:10

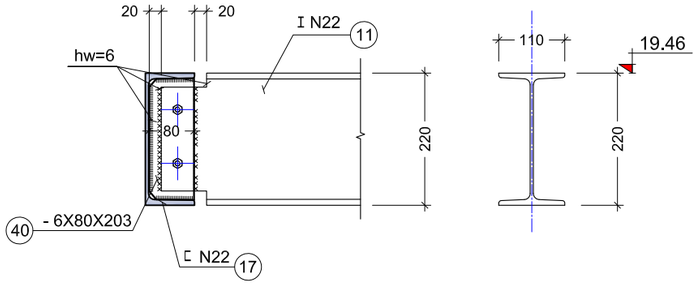

ჯვანძი - XIX
მ. 1:10

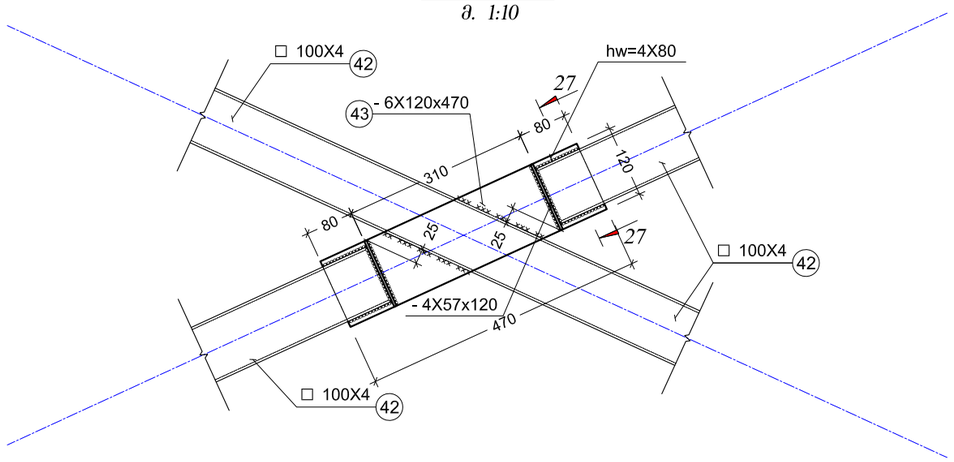

ჭრილი 27 - 27
მ. 1:5

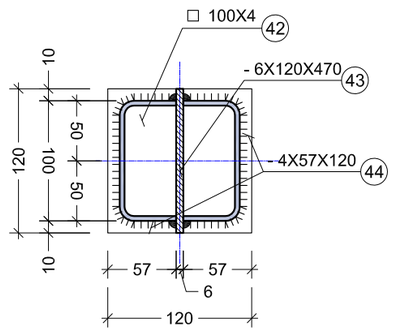

შენიშვნები:

1. კუთხური და შეპირაპირებული შედუღება განხორციელდეს ГОСТ 5264-80-ის შესაბამისად შედუღების ტიპი С8 და Т6.
2. შედუღება განხორციელდეს Э-42А მარკის ელექტროდით, ელემენტები შედუღდეს შეხების მთელ კონტურზე;

არქიტექტორი		ი. სვიმონიშვილი	საველეცინო დიაგნოსტიკური ცენტრი მარჯანის ქუჩაზე	სტადია	ფურც.	ფურც-ბი
კონსტრუქტორი		ი. მეხრიშვილი		მ.პ	კ-27	
			კონსტრუქციული ნაწილი			
			ჯვანძი - XVI; XVII; XIX	თბილისი 14/03/2017		

კვანძი - XVIII
მ. 1:10

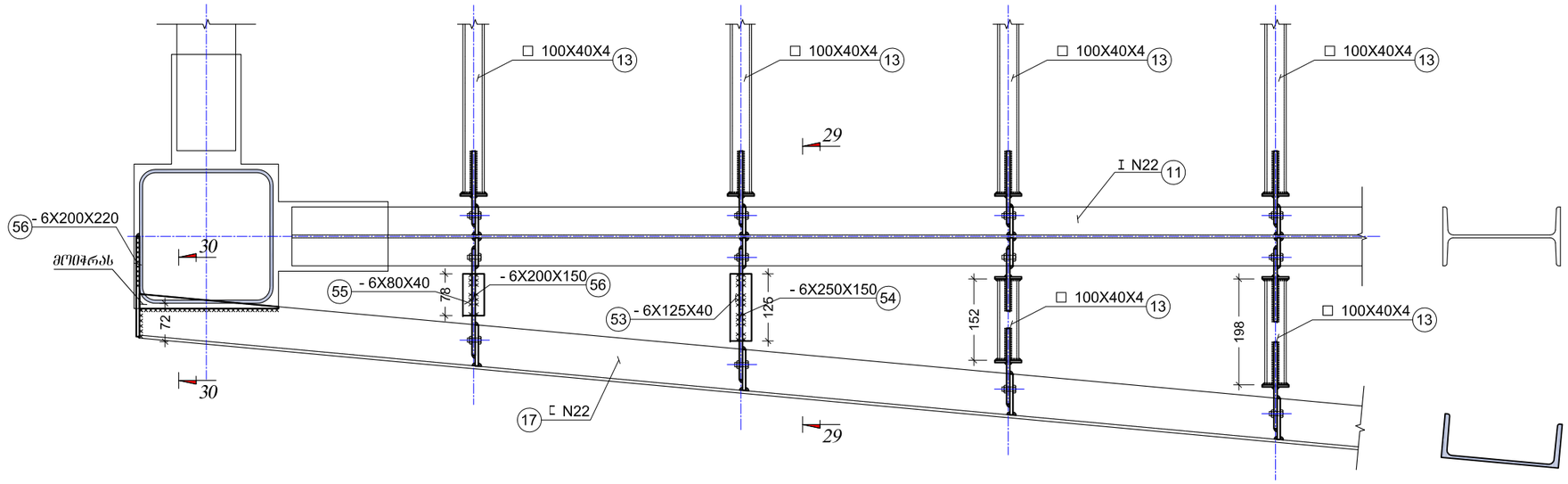

კვეთი 30 - 30
მ. 1:5

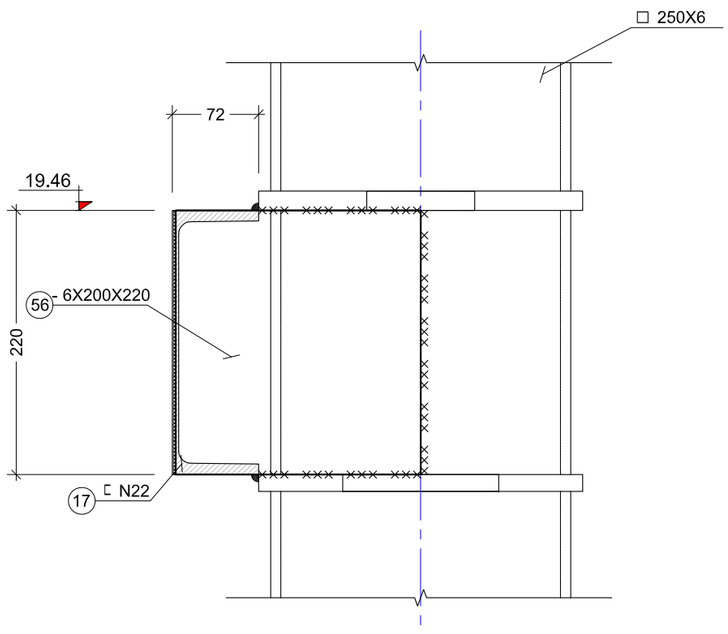

კვეთი 29 - 29
მ. 1:5

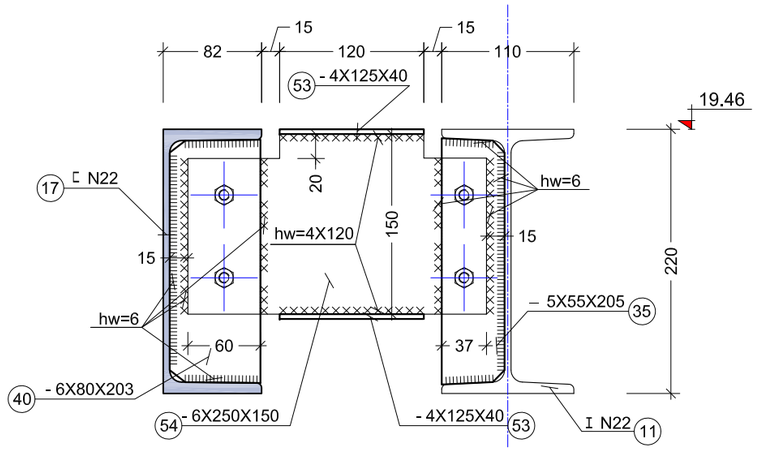

არქიტექტორი		ი. სვიმონიშვილი	საველიცინო დიაგნოსტიკური ცენტრი მარჯანის ქუჩაზე	სტადია	ფურც.	ფურც-ბი
კონსტრუქტორი		ი. მესხიშვილი		მ.პ	კ-28	
			კონსტრუქციული ნაწილი			
			კვანძი - XVIII	თბილისი 14/03/2017		

კვანძი - XX
მ. 1:10

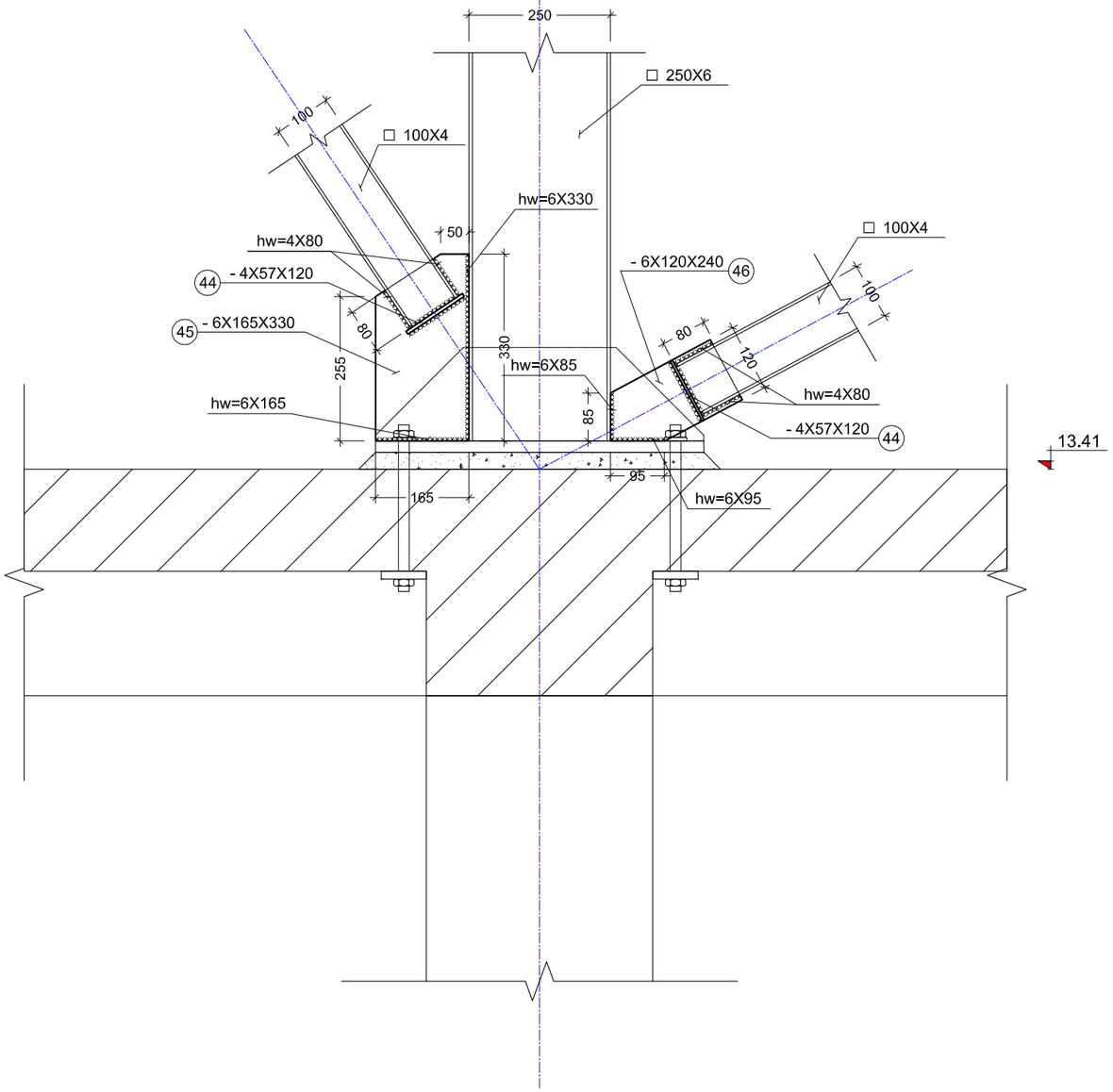

კვანძი - XXI
მ. 1:10

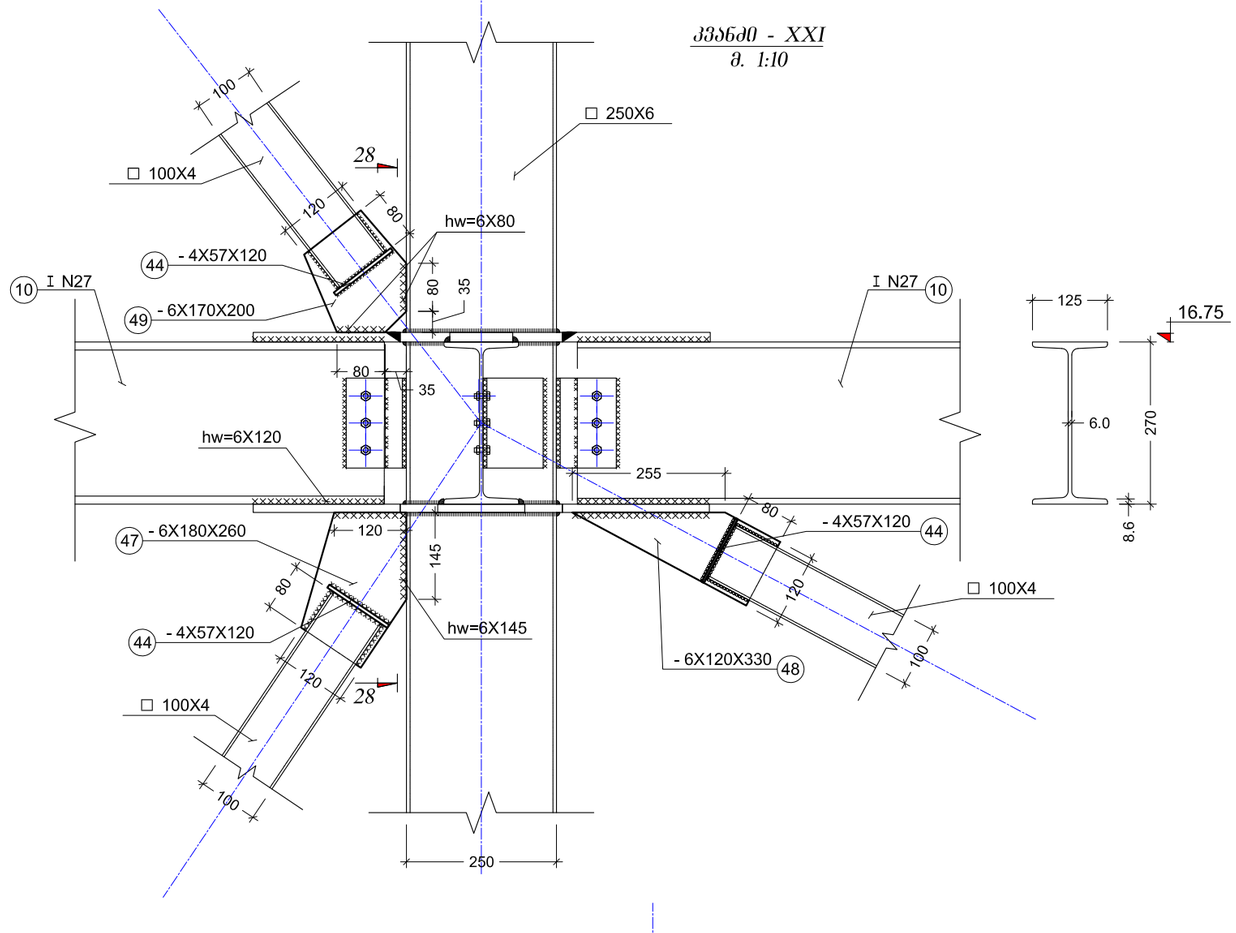

კვანძი 28 - 28
მ. 1:10

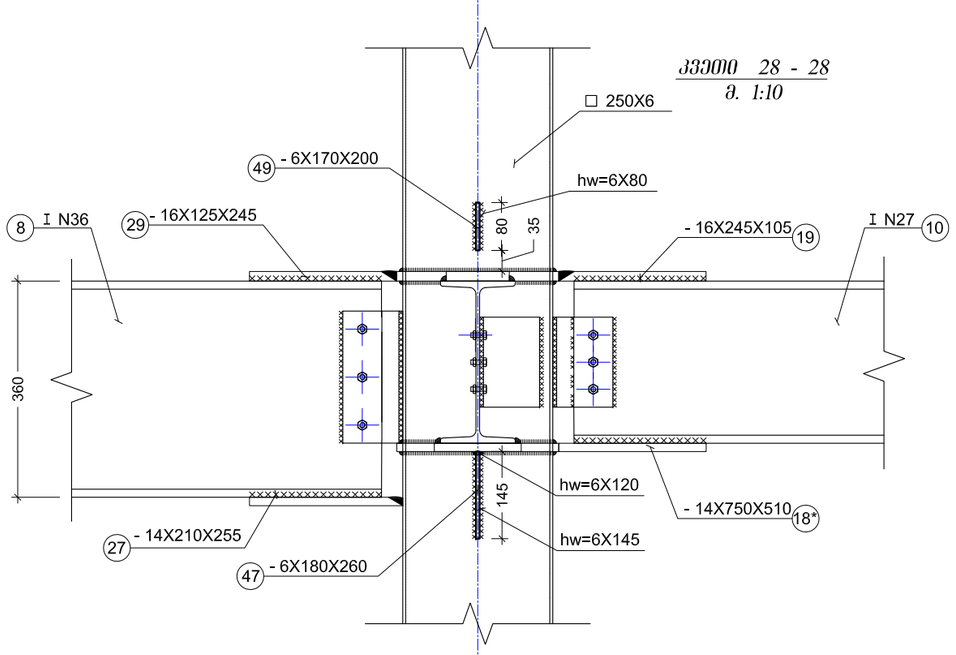

შენიშვნები:

1. კუთხური და შეპირაპირებული შედუღება განხორციელდეს ГОСТ 5264-80-ის შესაბამისად შედუღების ტიპი С8 და Т6.
2. შედუღება განხორციელდეს Э-42А მარკის ელექტროდით, ელემენტები შედუღდეს შეხების მთელ კონტურზე;

არქიტექტორი		ი. სვიმონიშვილი	სამედიცინო დიაგნოსტიკური ცენტრი მარჯანის ქუჩაზე	სტადია	ფურც.	ფურც-ბი
კონსტრუქტორი		ი. მეხრიშვილი		მ.პ	კ-29	
			კონსტრუქციული ნაწილი			
			კვანძი - XX; XXI	თარიღისი 14/03/2017		

კონსტრ. დასახ.	ელემენტის დასახ.	პოზ. №	დიამეტრი ან კვეთი (მმ)	ერთეულის სიმძიმე (მმ.)	რაოდენობა (ც.)	საერთო სიმძიმე (მ.)	საერთო წონა (კგ.)
სვეტების ბაზა	ბაზა 1 (10 ც)	1	— 20 X 580	580	1 X 10	5.8	528.1
		2	— 10 X 580	165	2 X 10	3.3	150.2
		3	— 10 X 180	165	4 X 10	6.6	93.3
		4	— 6 X 70	70	4 X 10	2.8	9.2
		5	— 14 X 80	120	4 X 10	4.8	42.2
	ბაზა 2 (3 ც)	6	— 16 X 360	360	1 X 3	1.1	48.8
		5	— 6 X 70	70	4 X 3	0.8	2.8
	ბაზა 3 (6 ც)	7	— 16 X 360	410	1 X 6	2.5	111.2
		8	— 6 X 50	70	4 X 6	1.7	4.0
	ბაზა 4	9	— 16 X 410	410	1 X 1	0.4	21.1
		8	— 6 X 50	70	4 X 1	0.3	0.7

1011.7

კონსტრ. დასახ.	ელემენტის დასახ.	პოზ. №	დიამეტრი ან კვეთი (მმ)	ერთეულის სიმძიმე (მმ.)	რაოდენობა (ც.)	საერთო სიმძიმე (მ.)	საერთო წონა (კგ.)
ლითონის სვეტები	ლ.ს.-1 (12 ც.)	1	□ 250 X 6	3010	1 X 12	36.1	1634.1
		2	□ 250 X 6	2480	1 X 12	29.8	1346.3
		3	□ 250 X 6	270	1 X 12	3.2	146.6
		4	□ 250 X 6	220	1 X 12	2.6	119.4
	ლ.ს.-2 (8 ც.)	5	□ 250 X 6	2980	1 X 8	23.8	1078.5
		2	□ 250 X 6	2480	1 X 8	19.8	897.6
		4	□ 250 X 6	220	1 X 8	1.8	79.6
		6	□ 250 X 6	300	1 X 8	2.4	108.6
	ლ.ს.-3 (2 ც.)	7	□ 160 X 5	2980	1 X 2	6.0	142.0

5552.7

კონსტრ. დასახ.	ელემენტის დასახ.	პოზ. №	დიამეტრი ან კვეთი (მმ)	ერთეულის სიმძიმე (მმ.)	რაოდენობა (ც.)	საერთო სიმძიმე (მ.)	საერთო წონა (კგ.)
რიგელები		8	I № 36	დ.ა.	–	8.4	408.0
		9	I № 30	დ.ა.	–	44.0	1605.6
		10	I № 27	დ.ა.	–	128.0	4037.1
		11	I № 22	დ.ა.	–	177.2	4254.6
სართულშუა გად. კოჭები		12	□ 100 X 50 X 4	დ.ა.	–	455.0	3908.5
		13	□ 100 X 40 X 4	დ.ა.	–	480.0	3825.6
რიგელები		14	[№ 36	დ.ა.	–	6.3	264.0
		15	[№ 30	დ.ა.	–	40.5	1287.9
		16	[№ 27	დ.ა.	–	24.0	664.8
		17	[№ 22	დ.ა.	–	35.0	735.0

20991.0

არქიტექტორი		ი. სვიმონიშვილი	სამედიცინო დიაგნოსტიკური ცენტრი მარჯანის ქუჩაზე	სტადია	ფურც.	ფურც-ბი
კონსტრუქტორი		ი. მეხრიშვილი		პ.პ	პ-30	
			კონსტრუქციული ნაწილი			
			სპეციფიკაცია	თარიღი 14/03/2017		

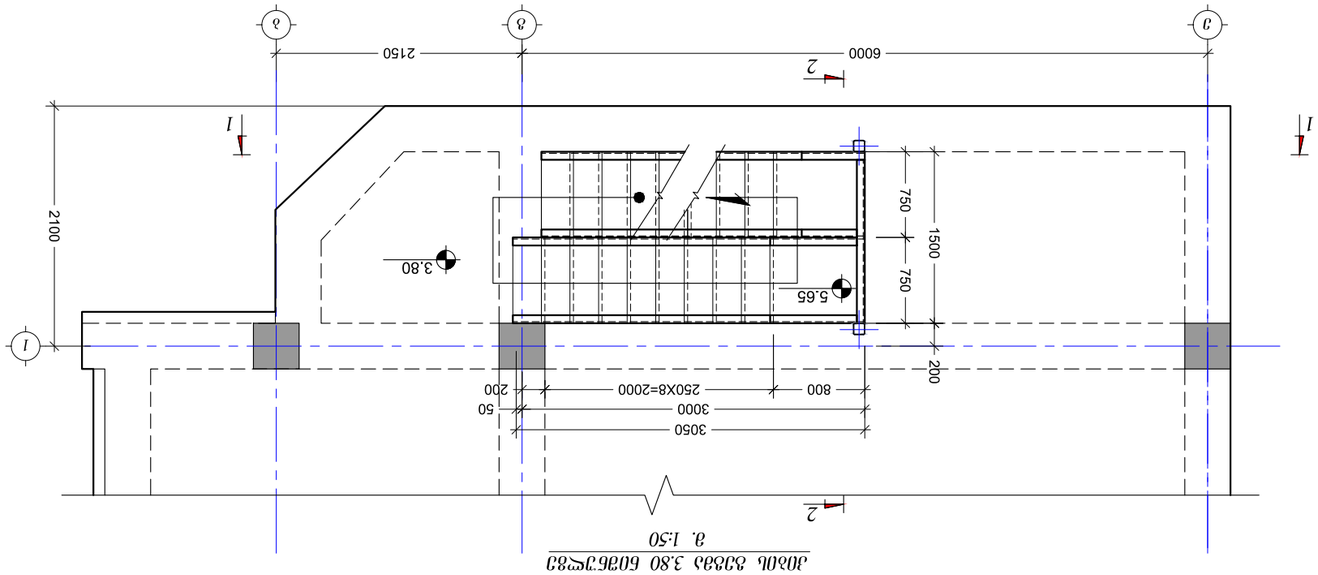

план покрытия 3.80 отм. осей 3-3 с 3
1:50

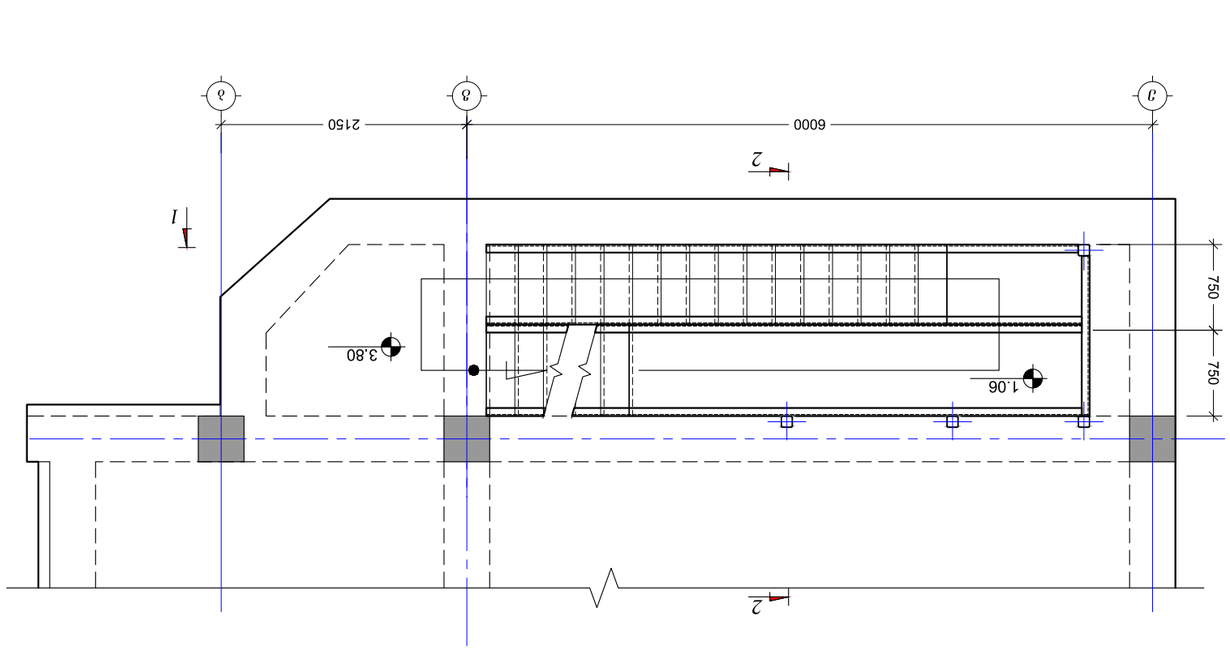

план покрытия отм. осей -0.10 отм. 3.80 с 3
1:50

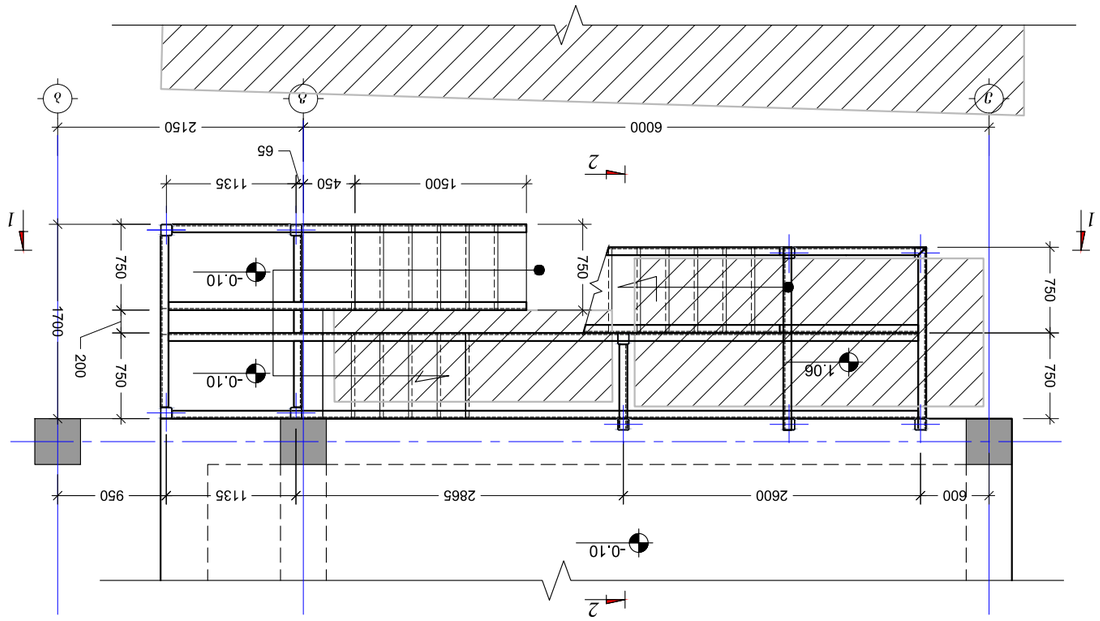

план покрытия отм. осей -0.10 отм. 3.80 с 3
1:50

Разработал			Н. контроль		Проект внутреннего водостока с кровли здания АБК	Стадия	Лист	Листов
ГИП			Н. экспертизы			Р	3.3	3-32
					Архитектурные решения			

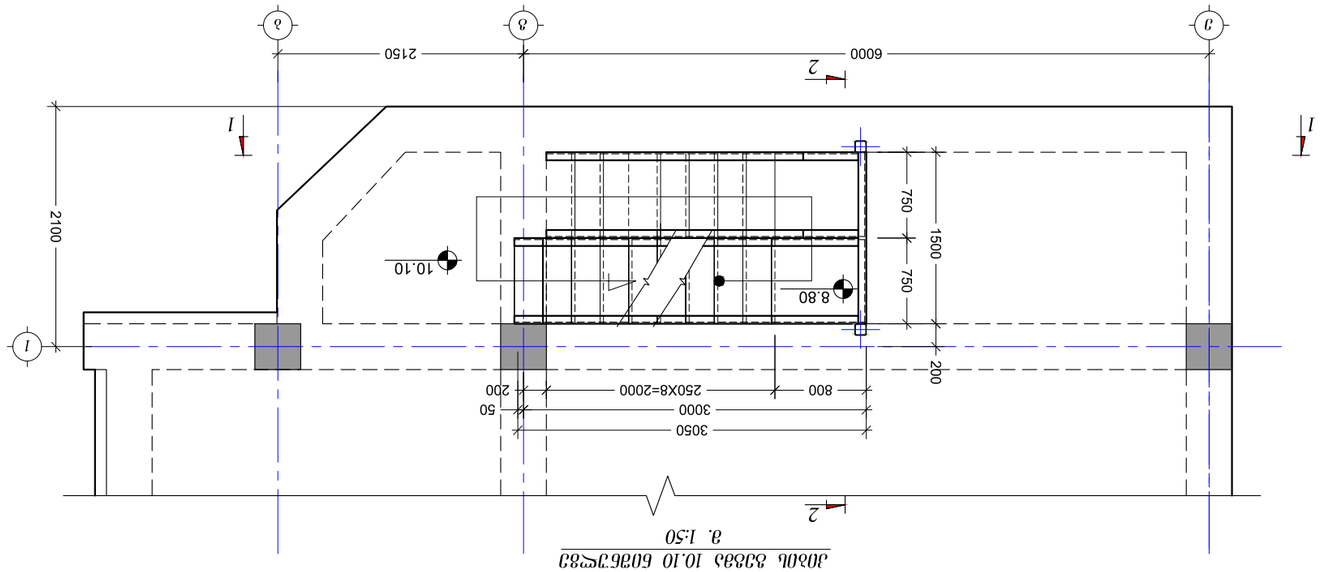

ձոնվ. ճշտված 10.10 ճաճշ.ՊՊ3
3. 1:50

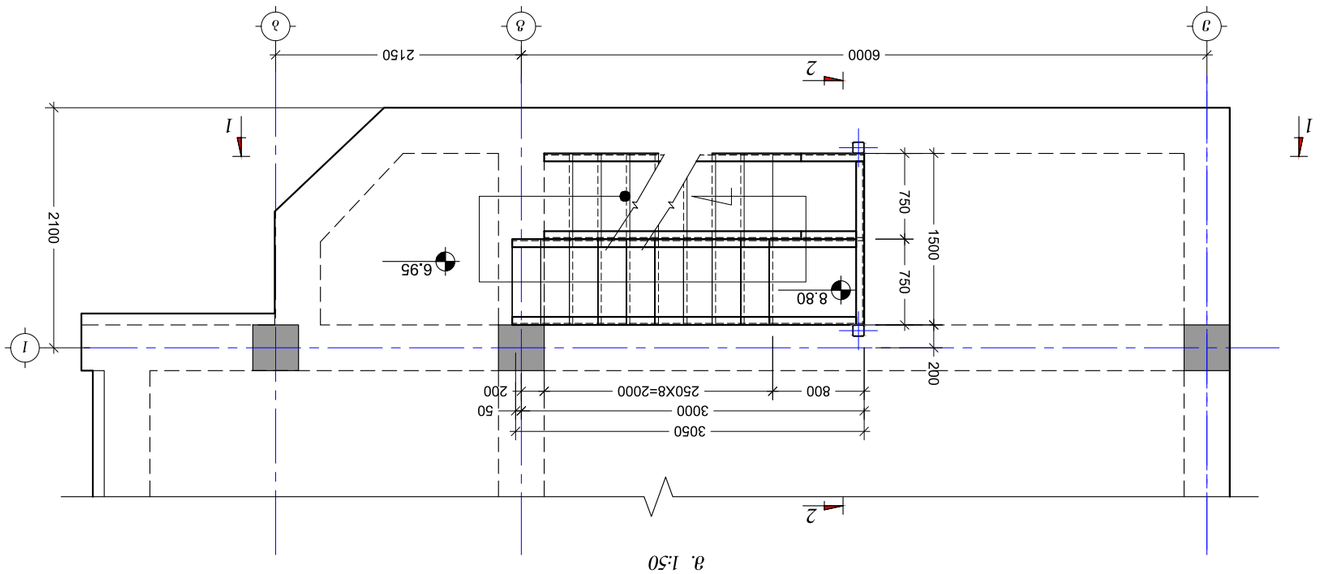

ձոնվ. ճշտված 6.95 ճաճշ.ՊՊ3
3. 1:50

ՀԱՇՎԱՐԿՈՒՄ		Ն. նշումների ցուցակ			
ՀԱՇՎԱՐԿՈՒՄ		Ծ. ճենակոմերտ			

კიბის გეგმა 13.41 ნიშნულზე
მ. 1:50

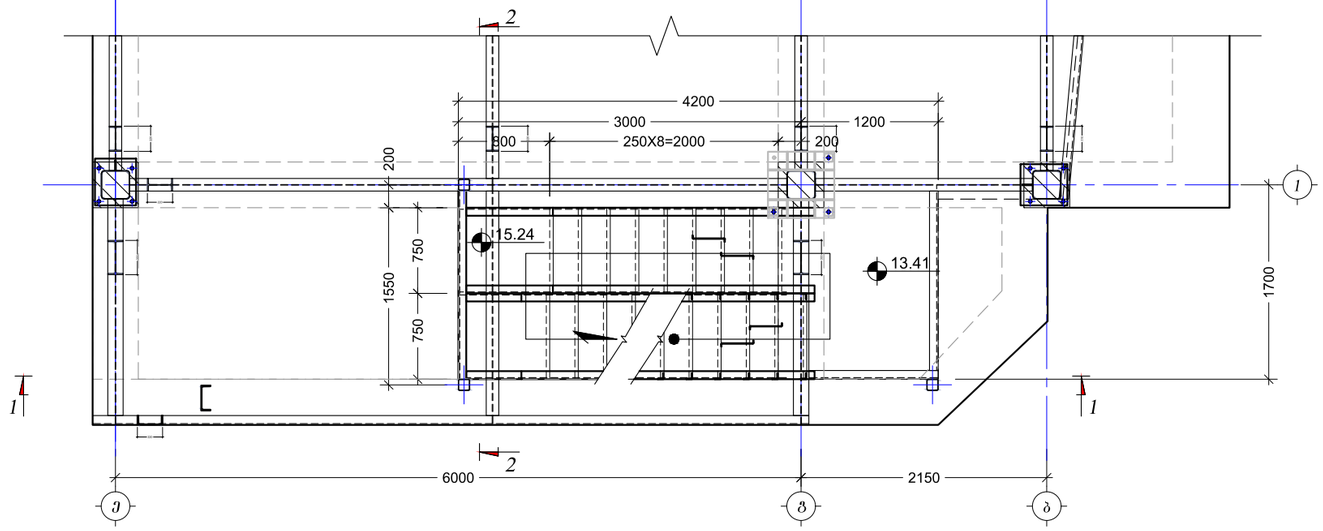

კიბის გეგმა 16.75 ნიშნულზე
მ. 1:50

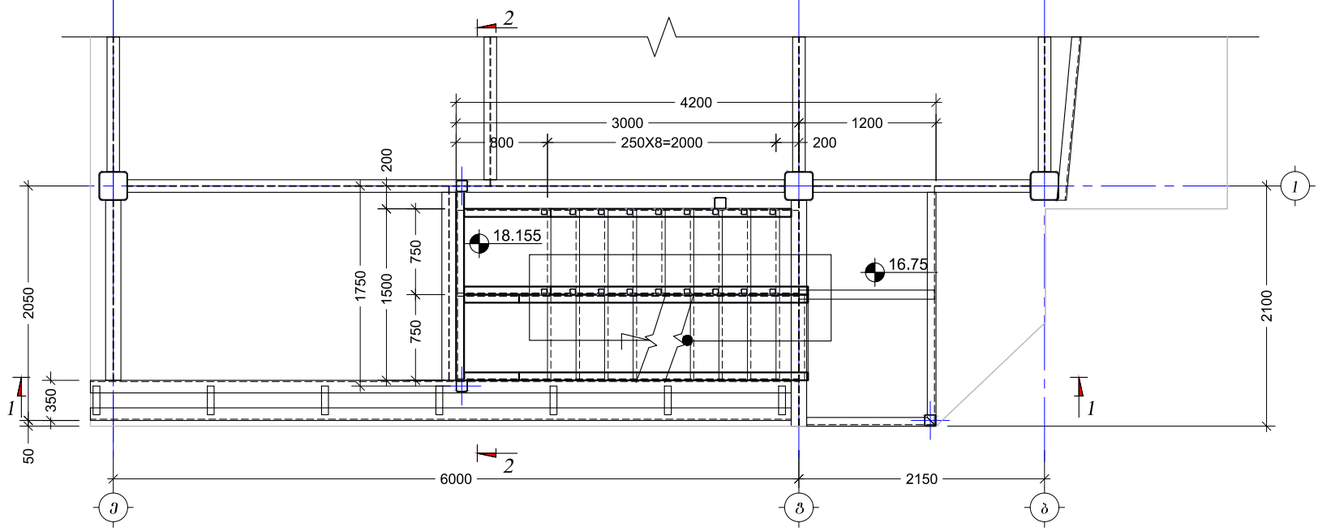

არქიტექტორი		ი. სვიმონიშვილი	სამედიცინო დიაგნოსტიკური ცენტრი მარჯანის ქუჩაზე	სტადია	ფურც.	ფურც-ბი
კონსტრუქტორი		ი. მეხრიშვილი		მპ	კ-34	
			კონსტრუქციული ნაწილი			
			კიბის გეგმა 13.41 და 16.75 ნიშნულზე	თბილისი 21/01/2019		

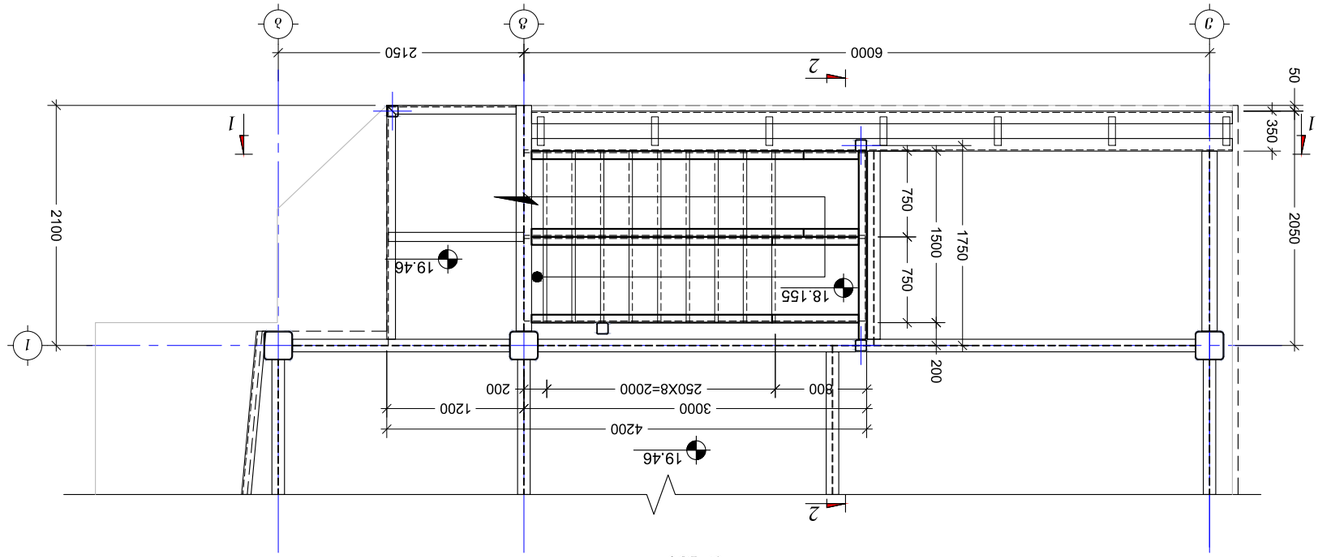

План на покрив 19.46 бетонови 1:50

Изработил		Д. Цонев		Бетонови конструкции върху кота +19.46		
Проектант		Д. Янев				
Ръководител		Д. Янев		Детайлна част		
Консултант				План на покрив 19.46 бетонови		
Одобрил		Д. Янев			21/01/2019	
Проект	Фаза	Дата	Мащаб			
Бъдещ	Д-3Б	21/01/2019	1:50			

ხელმძღვანელი		ე. სვანიძე		
პროექტის ხელმძღვანელი		ე. ხუციშვილი		

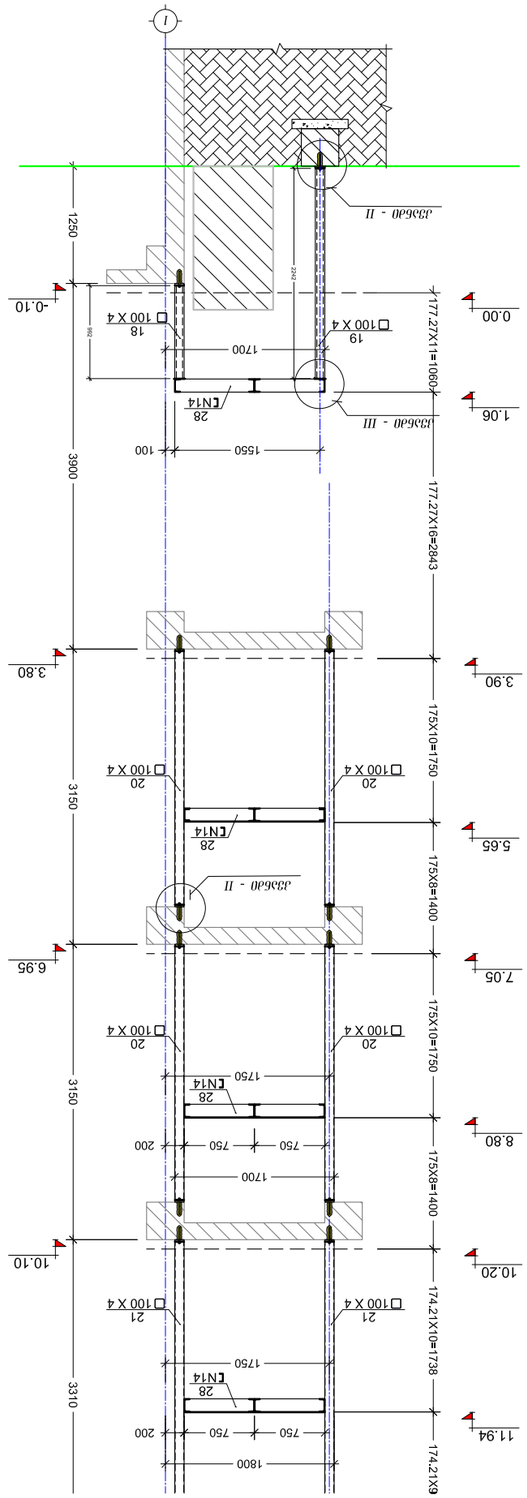

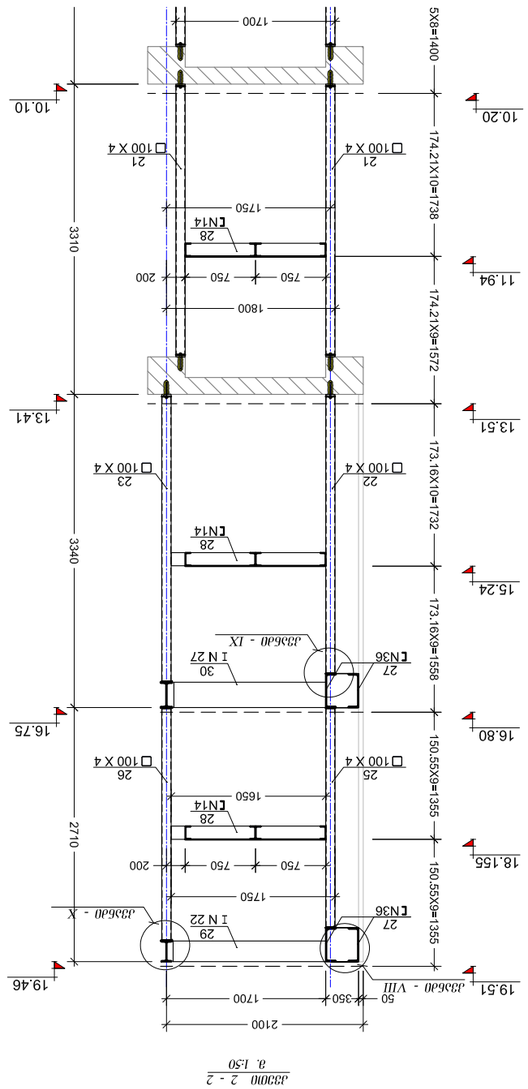

ՀՀՄՇԱԿՈՒՅԹԱՅԻՆ	Ն. ԿՅՈՒՐՄՈՒՇՅԱՆ		ԱՄՐԱՊԵՏՈՒԹՅԱՆ ԿԱՌԱՎԱՐՈՒԹՅԱՆ ՇԻՆԱՐԱՐՈՒԹՅԱՆ ԵՎ ՔԱՂԱՔԱՇԻՆՈՒԹՅԱՆ ՊԵՏԱԿԱՆ ԿՈՄԻՏԵ	
ՀՀՇՆՆԱԿԱՆ	Ա. ՅՈՎՀԱՆՆԻՍՅԱՆ			
			ՀՀՇՆՆԱԿԱՆ ՈՐՈՇՈՒՄՆԵՐԻ ՀԱՄԱԼԻՐ ՇԻՆԱՐԱՐՈՒԹՅԱՆ ՕԲՅԵԿՏԻ ԱՇԽԱՏԱՆՔԱՅԻՆ ԳԾԱՅԻՆ ՊԼԱՆ	
			ՀՀՇՆՆԱԿԱՆ ՈՐՈՇՈՒՄՆԵՐԻ ՀԱՄԱԼԻՐ ՇԻՆԱՐԱՐՈՒԹՅԱՆ ՕԲՅԵԿՏԻ ԱՇԽԱՏԱՆՔԱՅԻՆ ԳԾԱՅԻՆ ՊԼԱՆ	

კვანძი - I
მ. 1 : 10

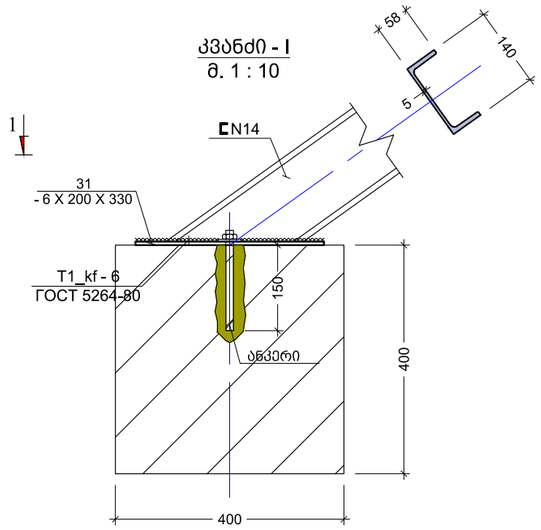

კვეთი 1 - 1
მ. 1 : 10

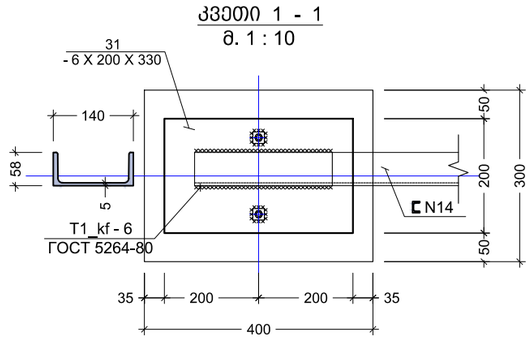

კვეთი 2 - 2
მ. 1 : 10

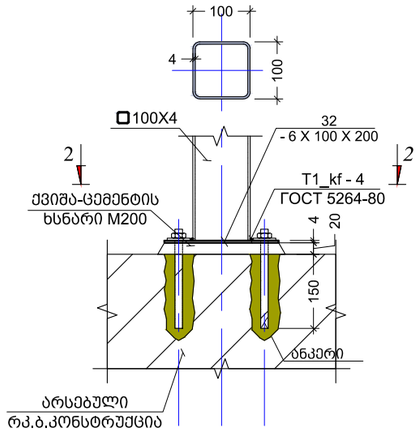

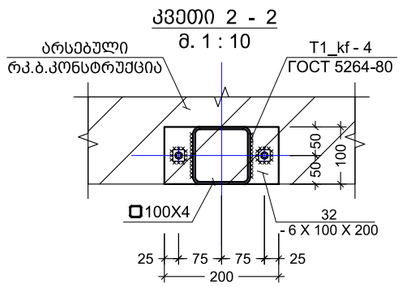

კვანძი - III
მ. 1:10

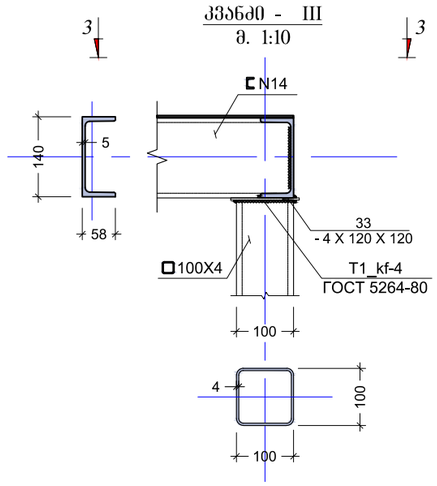

კვეთი 3 - 3
მ. 1:10

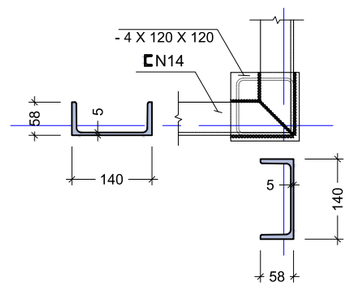

კვანძი - VI
მ. 1:10

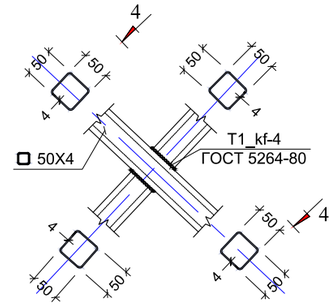

კვეთი 4 - 4
მ. 1:10

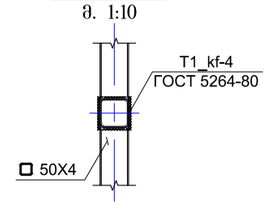

არქიტექტორი		ი. სვიმონიშვილი	სამედიცინო დიაგნოსტიკური ცენტრი მარჯანის ქუჩაზე	სტადია	ფურც.	ფურც-ბი
კონსტრუქტორი		ი. მეხრიშვილი		მ.პ	კ-38	
			კონსტრუქციული ნაწილი			
			კვანძი - I, II, III, IV	თბილისი 21/01/2019		

კვანძი - V
მ. 1:10

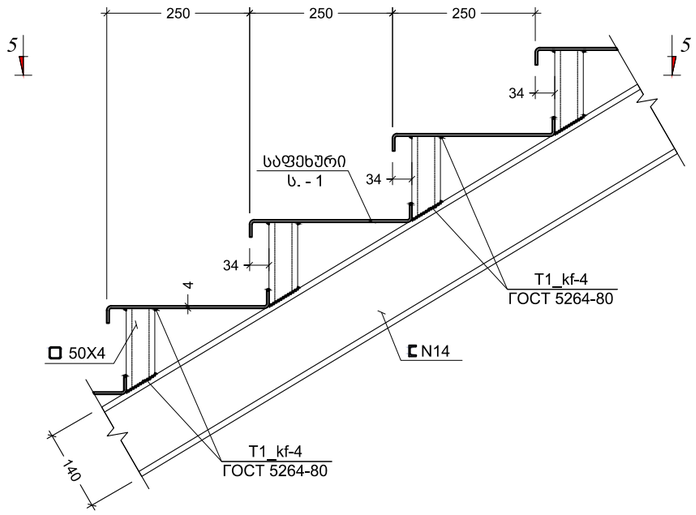

კვანძი - VI
მ. 1 : 10

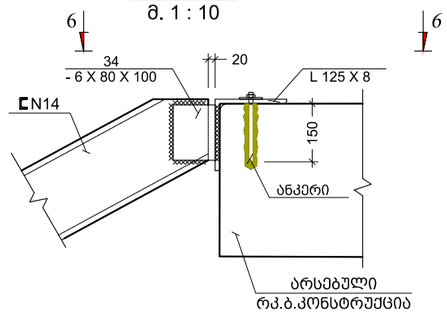

კვანძი - VII
მ. 1 : 10

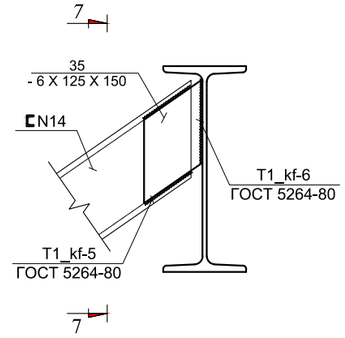

კვეთი 6 - 6
მ. 1:10

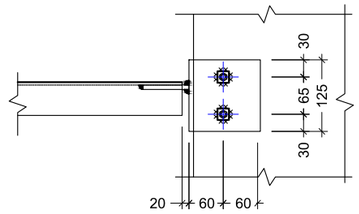

კვეთი 7 - 7
მ. 1:10

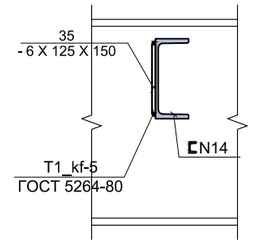

კვეთი 5 - 5
მ. 1:10

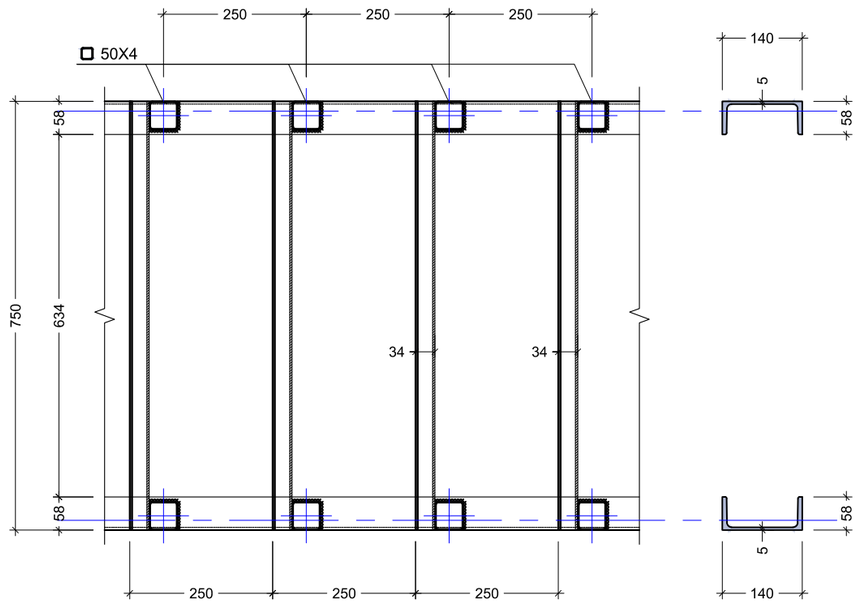

არქიტექტორი		ი. სვიმონიშვილი	სამედიცინო დიაგნოსტიკური ცენტრი მარჯანის ქუჩაზე	სტადია	ფურც.	ფურც-ბი
კონსტრუქტორი		ი. მეხრიშვილი		მ.პ	კ-39	
			კონსტრუქციული ნაწილი			
			კვანძი - V, VI, VII	თარიღი 21/01/2019		

კვანძი - VIII
მ. 1 : 10

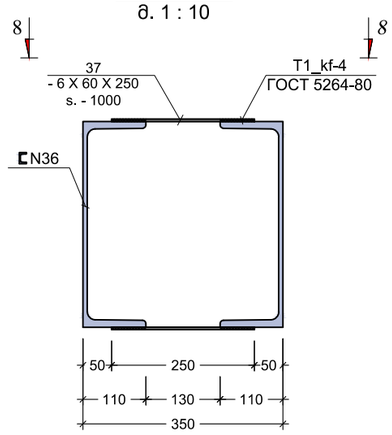

კვანძი - IX
მ. 1 : 10

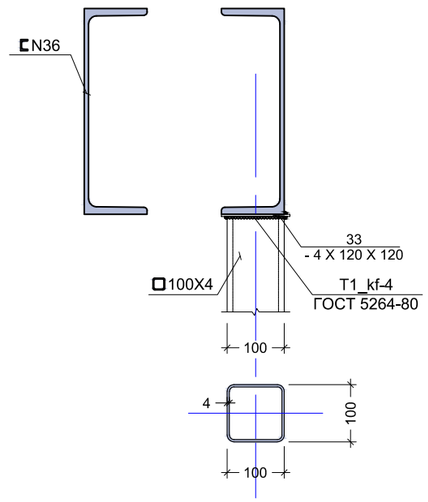

კვანძი - X
მ. 1 : 10

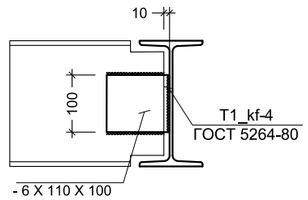

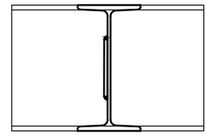

კვეთი 8 - 8
მ. 1:10

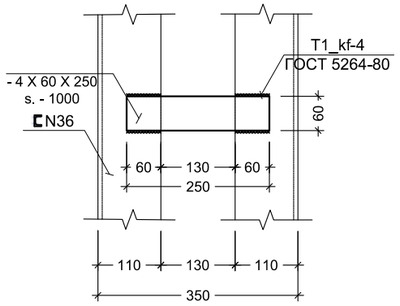

კვანძი - XI
მ. 1 : 10

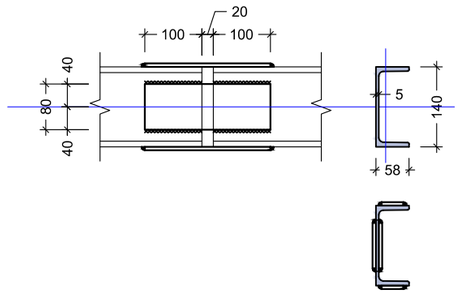

არქიტექტორი		მ. სვიმონიშვილი	საველიცინო დიაგნოსტიკური ცენტრი მარჯანის ქუჩაზე	სტადია	ფურც.	ფურც-ბი
კონსტრუქტორი		მ. მეხრიშვილი		მ.პ	კ-40	
			კონსტრუქციული ნაწილი			
			კვანძი - VIII, IX, X	თარიღი 21/01/2019		

პოზ. N6
მ. 1 : 25

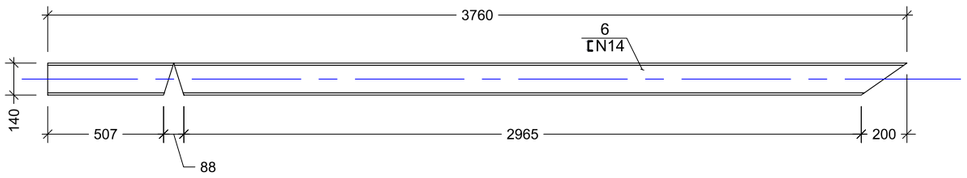

პოზ. N4, N5
მ. 1 : 25

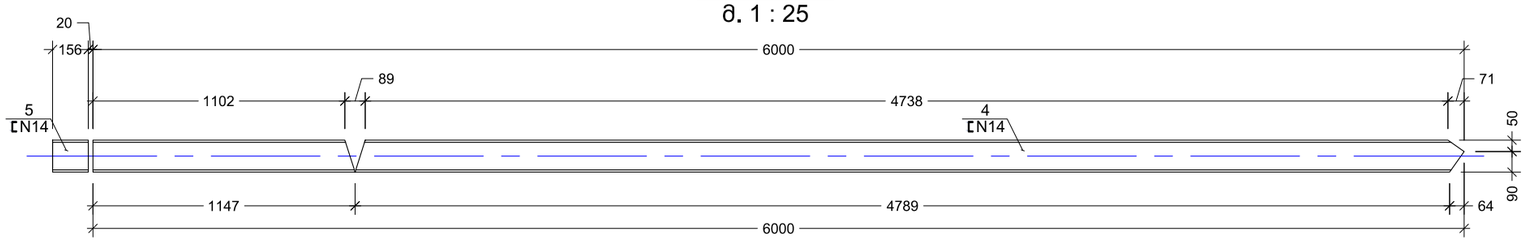

პოზ. N2, N3
მ. 1 : 25

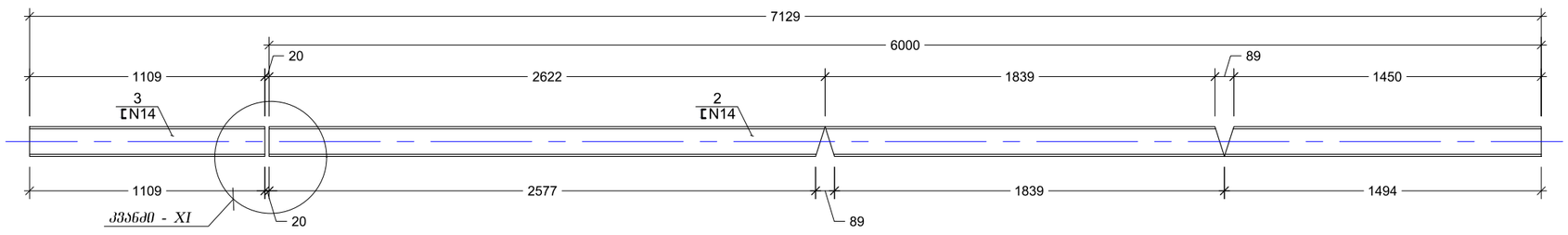

პოზ. N1
მ. 1 : 25

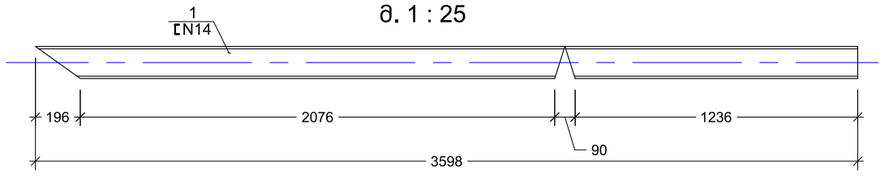

არქიტექტორი		მ. სვიმონიშვილი	სამედიცინო დიაგნოსტიკური ცენტრი მარჯანის ქუჩაზე	სტადია	ფურც.	ფურც-ბი
კონსტრუქტორი		მ. მეხრიშვილი		მპ	კ-41	
			კონსტრუქციული ნაწილი			
			პოზიცია №1,2,3,4,5,6	თარიღი 21/01/2019		

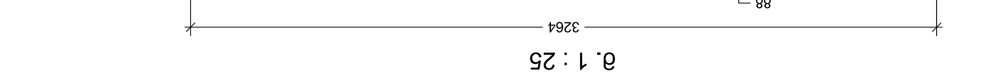

ზმბ. N8
ზ. 1 : 25

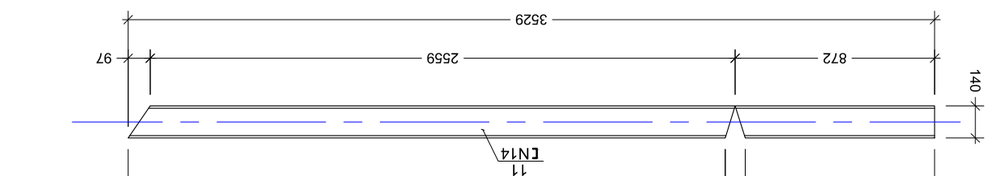

ზმბ. N7
ზ. 1 : 25

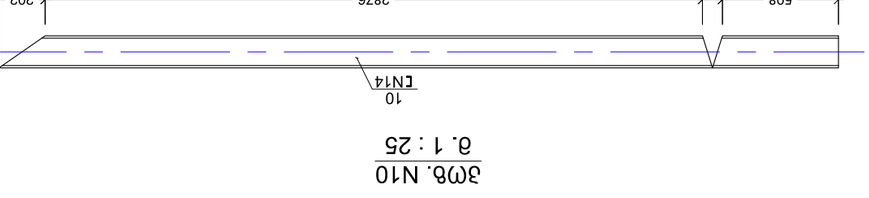

ზმბ. N10
ზ. 1 : 25

ზმბ. N11
ზ. 1 : 25

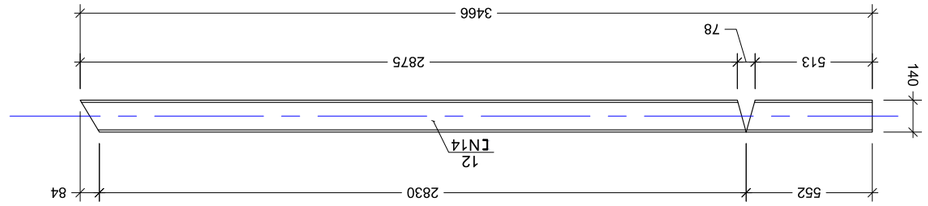

ზმბ. N12
ზ. 1 : 25

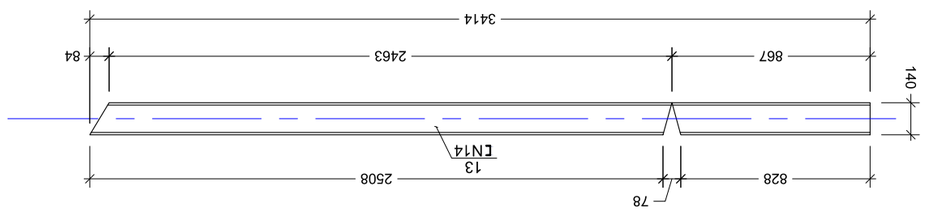

ზმბ. N13
ზ. 1 : 25

ელემენტის მარკირება	პოზ. #	პროფილი	სტანდარტი	სიგრძე (მმ)	რაოდენობა (ც.)			სიგრძე (მ.)	წონა (კგ.)	ფოლადის მარკა
	1	[14	ГОСТ 8240-97	3598	1	X	2	7.20	88.51	C235
	2	[14	ГОСТ 8240-97	6000	1	X	2	12.00	147.60	C235
	3	[14	ГОСТ 8240-97	1109	1	X	2	2.22	27.28	C235
	4	[14	ГОСТ 8240-97	6000	1	X	2	12.00	147.60	C235
	5	[14	ГОСТ 8240-97	156	1	X	2	0.31	3.84	C235
	6	[14	ГОСТ 8240-97	3760	1	X	4	15.04	184.99	C235
	7	[14	ГОСТ 8240-97	3263	1	X	4	13.05	160.54	C235
	8	[14	ГОСТ 8240-97	3756	1	X	2	7.51	92.40	C235
	9	[14	ГОСТ 8240-97	3264	1	X	2	6.53	80.29	C235
	10	[14	ГОСТ 8240-97	3673	1	X	2	7.35	90.36	C235
	11	[14	ГОСТ 8240-97	3529	1	X	2	7.06	86.81	C235
	12	[14	ГОСТ 8240-97	3466	1	X	2	6.93	85.26	C235
	13	[14	ГОСТ 8240-97	3414	1	X	2	6.83	83.98	C235
	14	□ 100 X 4	ГОСТ 30245-2003	1178	1	X	2	2.36	28.41	C235
	15	□ 100 X 4	ГОСТ 30245-2003	1038	1	X	2	2.08	25.03	C235
	16	□ 100 X 4	ГОСТ 30245-2003	852	1	X	1	0.85	10.27	C235
	17	□ 100 X 4	ГОСТ 30245-2003	812	1	X	1	0.81	9.79	C235
	18	□ 100 X 4	ГОСТ 30245-2003	992	1	X	1	0.99	11.96	C235
	19	□ 100 X 4	ГОСТ 30245-2003	2242	1	X	3	6.73	81.10	C235
	20	□ 100 X 4	ГОСТ 30245-2003	2702	1	X	4	10.81	130.32	C235
	21	□ 100 X 4	ГОСТ 30245-2003	2862	1	X	2	5.72	69.02	C235
	22	□ 100 X 4	ГОСТ 30245-2003	2952	1	X	1	2.95	35.59	C235
	23	□ 100 X 4	ГОСТ 30245-2003	3042	1	X	1	3.04	36.68	C235
	24	□ 100 X 4	ГОСТ 30245-2003	5862	1	X	1	5.86	70.68	C235
	25	□ 100 X 4	ГОСТ 30245-2003	2342	1	X	1	2.34	28.24	C235
	26	□ 100 X 4	ГОСТ 30245-2003	2432	1	X	1	2.43	29.32	C235
	27	[36	ГОСТ 8240-97	6000	1	X	4	24.00	1005.6	C235
	28	[14	ГОСТ 8240-97	დ.ბ.	---			15.00	184.5	C235
	29	I 22	ГОСТ 26020-83	1700	1	X	1	1.70	40.80	C235
	30	I 27	ГОСТ 26020-83	1700	1	X	1	1.70	53.55	C235
	31	— 200 X 6	ГОСТ 19903-74	330	1	X	10	3.30	31.09	C235
	32	— 100 X 6	ГОСТ 19903-74	200	1	X	25	5.00	23.55	C235
	33	— 120 X 4	ГОСТ 19903-74	120	1	X	15	1.80	6.78	C235
	34	— 80 X 6	ГОСТ 19903-74	100	1	X	8	0.80	3.01	C235
	35	— 125 X 6	ГОСТ 19903-74	150	1	X	8	1.20	7.07	C235
	36	— 345 X 6	ГОСТ 19903-74	750	1	X	125	93.75	1523.4	C235
	37	— 6 X 60	ГОСТ 19903-74	250	1	X	28	7.00	19.8	C235
									4745	

არქიტექტორი		ი. სვიმონიშვილი	სამედიცინო დიაგნოსტიკური ცენტრი მარჯანის ქუჩაზე	სტადია	შურც.	შურც-ბი
კონსტრუქტორი		ი. მეხრიშვილი		მპ	კ-43	
			კონსტრუქციული ნაწილი			
			კიბის სპეციფიკაცია	თარიღი 21/01/2019		