ინდ. მეწარმე

" აკადემიკოსი-მალხაზ ბედიაშვილი"

მშენებლობა, პროექტირება, პროექტების ექსპერტიზა,
ნაგებობათა მდგრადობა და აღდგენა-რეკონსტრუქცია

ტელ: 577-44-60-31, 598-19-14-69

დასკვნა

ქ. თბილისში, ჩოღურეთის რაიონში, დ. უზნაძის ქუჩის №12-ში განთავსებული ოთხსართულიანი ნახევრად სარდაფიანი საცხოვრებელი სახლის (ს/კ 1.16.05.001.005 პოზ. 01) ეზოში განთავსებული ერთსართულიანი საცხოვრებელი სახლების, (ს/კ 1.16.05.001.005 პოზ. 03 და პოზ. 08) დ. უზნაძის ქუჩის №14-ის ეზოში მიშენებული ერთსართულიანი (ს/კ 1.16.05.001.004 პოზ. 08) არასაცხო-ვრებელი ნაგებობების, ამავე ქუჩაზე განთავსებული №23 საჯარო სკოლის სამსართულიანი შენობის (ს/კ 1.16.05.011.016) ტექნიკურ მდგომარეობაზე მოახდენს თუ არა მდგრადობაზე მეგავლენას დ. უზნაძის №14[1]-ში (ს/კ1.16.05.001.023) ასაშენებელი შვიდსართულიანი სასტუმროს სამშენებლო სამუშაოები

თბილისი

2019 წ.

ინდ. მეწარმე

" აკადემიკოსი-მალხაზ ბედიაშვილი"

მშენებლობა, პროექტირება, პროექტების ექსპერტიზა, ნაგებობათა მდგრადობა და აღდგენა-რეკონსტრუქცია

დასკვნა

ქ. თბილისში, ჩუღურეთის რაიონში, დ. უზნაძის ქუჩის №12-ში განთავსებული ოთხსართულიანი ნახევრად სარდაფიანი საცხოვრებელი სახლის (ს/კ 1.16.05.001.005 პოზ. 01) ეზოში განთავსებული ერთსართულიანი საცხოვრებელი სახლების, (ს/კ 1.16.05.001.005 პოზ. 03 და პოზ. 08) დ. უზნაძის ქუჩის №14-ის ეზოში მიშენებული ერთსართულიანი (ს/კ 1.16.05.001.004 პოზ. 08) არასაცხო-ვრებელი ნაგებობების, ამავე ქუჩაზე განთავსებული №23 საჯარო სკოლის სამსართულიანი შენობის (ს/კ 1.16.05.011.016) ტექნიკურ მდგომარეობაზე მოახდენს თუ არა მდგრადობაზე მეგავლენას დ. უზნაძის №14[1]-ში (ს/კ1.16.05.001.023) ასაშენებელი მვიდსართულიანი სასტუმროს სამშენებლო სამუშაოები

ევროკავშირის ექსპერტი მშენებლობის დარგში,
საინჟინრო აკადემიის აკადემიკოსი,
ტექნიკურ მეცნიერებათა აკადემიური დოქტორი,
საქართველოს დამსახურებული მშენებელი /მ. ბედიაშვილი/

ინჟინერი /ვ. ოდილავაძე/

თბილისი
2019 წ.

დასკვნა

ქ. თბილისში, ჩუღურეთის რაიონში, დ. უზნაძის ქუჩის №12-ში განთავსებული ოთხსართულიანი ნახევრად სარდაფიანი საცხოვრებელი სახლის (ს/კ 1.16.05.001.005 პოზ. 01) ეზოში განთავსებული ერთსართულიანი საცხოვრებელი სახლების, (ს/კ 1.16.05.001.005 პოზ. 03 და პოზ. 08) დ. უზნაძის ქუჩის №14-ის ეზოში მიშენებული ერთსართულიანი (ს/კ 1.16.05.001.004 პოზ. 08) არასაცხოვრებელი ნაგებობების, ამავე ქუჩაზე განთავსებული №23 საჯარო სკოლის სამსართულიანი შენობის (ს/კ 1.16.05.011.016) ტექნიკურ მდგომარეობაზე მოახდენს თუ არა მდგრადობაზე მეგავლენას დ. უზნაძის №14[1]-ში (ს/კ1.16.05.001.023) ასაშნებელი შვიდსართულიანი სასტუმროს სამშენებლო სამუშაოები

ქ. თბილისი *28.022019 წ.*

შ.პ.ს. "ბეტა-ჯგუფი"-ს დირექტორს ბატონ გიორგი ჯოხაძესა და ინდმეწარმე "აკადემიკოსი მალხაზ ბედიაშვილი"-ს შორის 2019 წლის 26 თებერვალს გაფორმებული ხელშეკრულება №04 საფუძველზე ადგილზე დათვალიერებული იქნა: ქ. თბილისში, დ. უზნაძის ქუჩის №12-ში განთავსებული ოთხსართულიანი ნახევრად სარდაფიანი საცხოვრებელი სახლი, მის ეზოში განთავსებული ერთსართულიანი საცხოვრებელი სახლები, დ. უზნაძის ქუჩის №14[1]-ის ეზოში მიშენებული ერთსართულიანი არასაცხოვრებელი ნაგებობები და ამავე ქუჩაზე განთავსებული №23 საჯარო სკოლის შენობა, რათა დაგვედგინა მათი დღევანდელი ტექნიკური მდგომარეობა და განგვესაზღვრა-მოახდენს თუ არა მათ მდგრადობაზე მეგავლენას მათ მიმდებარედ დ. უზნაძის №14-ში ასაშნებელი შვიდსართულიანი (სარდაფით) სასტუმროს სამშენებლო სამუშაოების წარმოება.

ჩვენს მიერ 2018 წლის 25 მაისს №17 ხელშეკრულების საფუძველზე გაიცა დასკვნა მასზედ რომ მოახდენდა თუ არა მეგავლენას მდგრადობაზე უზნაძის ქუჩის №14-ში განთავსებული სამსართულიანი ძირითადი შენობის და მის ფლიგელების (პოზ. 1, 2, 3, 4, 5, 6 და 7), დასავლეთის მხრიდან მიშენებული 39,92 მეტრი სიგრძის და 6,73 მეტრი (პოზ. 10 და 12) ნაგებობების სადემონტაჟო სამუშაოები ზემოთ ჩამოთვლილ შენობებზე.

დათვალიერების დროს მიმდინარეობდა დ. უზნაძის ქუჩაზე განთავსებული ძირითადი შენობის (დარჩენილი) პირველი სართულის სადემონტაჟო სამუშაოები. ხოლო სხვა შედარებით მცირე შენობა ნაგებობანი (გარდა ორი აგურით ნაშენი გეგმაში ოთხკუთხა ფორმის

ერთსართულიანი შენობებისა, რომლებიც განთავსებულია დ. უზნაძის ქუჩის №14[1] ეზოს მიმდებარედ ბოლოში) დემონტირებული იყო, კერძოდ:

დ. უზნაძის ქუჩის №12-ის ეზოში განთავსებული ერთსართულიანი საცხოვრებელი სახლების მიმდებარედ №14-ში განთავსებული ფლიგელი დემონტირებულია №14 ეზოს მიწის ზედაპირის დონემდე.

№14[1] ეზოს მიმდებარედ განთავსებული ერთსართულიანი ნაგებობა, რომლის უკანა კედელზე მიშენებული იყო (14[1] ეზოს მხრიდან) ერთსართულიანი არასაცხოვრებელი ნაგებობები, დემონტირებულია მხოლოდ წინა განივი და გრძივი კედლები. ხოლო უკანა კედელი დატოვებულია. იგი დარჩება შემდგომში, როგორც №14 და №14[1] ეზოების გამყოფი ღობე და მისი დემონტაჟი არ განხორციელდება.

რაც შეეხება ძირითადი სამსართულიანი შენობის კედელს, რომელიც განთავსებულია დ. უზნაძის ქუჩის №12-ში მდებარე ოთხსართულიანი საცხოვრებელი სახლის მარჯვენა ტორსის მიმდებარედ, დემონტირებული იქნება მიწის ზედაპირის დონემდე.

აღვნიშნავთ, რომ სადემონტაჟო სამუშაოები წარმოებულია და დღესაც მიმდინარეობს ჩვენს მიერ 2018 წლის 25 მაისს გაცემულ დასკვნაში მითითებული რეკომენდაციების მიხედვით, უსაფრთხოების წესების მოთხოვნათა დაცვით. აღსანიშნავია, რომ სამუშაოების მიმდიანერობას არ უმოქმედია მიმდებარედ (ზემოთჩამოთვლილ) განთავსებული შენობების მდგრადობაზე.

როგორც ზევით აღვნიშნეთ ჩვენს მიერ ვიზუალურად დათვალიერებული იქნა:

დ. უზნაძის ქუჩის №12-ში განთავსებული (ს/კ 1.16.05.001.005 პოზ. 01) სამ სადარბაზოიანი ოთხსართულიანი საცხოვრებელი სახლი, გეგმაშუ რუსული ასო "გ"-ს ფორმისაა, რომელსაც გააჩნია ნახევრად სარდაფი, აშენებულია წინა საუკუნის შუა წლებში. მისი ტორსის კედლები მონოლითური რკინაბეტონისაა, სართულშუა გადახურვებში გამოყენებულია ხის კონსტრუქციები. სახურავი ოთხქანობიანია, მოწყობილია ხის ელემენტებით (მაუერლატი, დგარები, ნივნივები, გამბრჯენები, მოლარტყვა) და თუნუქის ფენილით.

სადარბაზოებში კიბის მარშები მოწყობილია ლითონის პროფილებით და მოზაიკის ცალობითი ანაკრები საფეხურებით, ბაქნები მონოლითური რკინაბეტონისაა.

შენობის კედლები ნაშენია მცირე ზომის ბლოკების და აგურის ქვიშა-ცემენტის ხსნარზე წყობით.

შენობის მზიდ კედლებში არ არის განვითარებული მნიშვნელოვანი გამჭოლი ბზარები, არ განიცდის რაიმე სახის ჯდენებს. დღეისათვის მისი ტექნიკური მდგომარეობა დამაკმაყოფილებელია.

აღნიშნული სახლის ნახევარ სარდაფი ასაშენებელი შვიდსართულიანი სასტუმროს შენობის საძირკვლის მაღლაა განლაგებული. ამიტომ, როგორც ჩვენს მიერ ადრე გაცემულ დასკვნაშია მითითებული, მშენებლობის (ასევე დემონტაჟის) დროს განსაკუთრებული ზომებია მისაღები. (შენობის მარჯვენა ტორსის კედელთან მიბჯენილი სადემონტაჟო სამსართულიანი შენობის მარცხენა ტორსის კედელი უნდა დემონტირდეს მხოლოდ მიწის ზედაპირის დონემდე და შემდგომ შ.პ.ს. "თრია გრუპი"-ს მიერ დამუშავებული პროექტით მოეწყობა ეგრეთწოდებული დამცავი ფარდა).

დ. უზნაძის ქუჩის №12-ის ეზოში განთავსებული (ს/კ 1.16.05.001.005 პოზ. 03 და 08) ერთსართულიანი საცხოვრებელი სახლი (სახლები) გეგმაში მართკუთხა ფორმისაა. ისინი სავარაუდოდ აშენებულია გასული საუკუნის პირველ ნახევარში. ნაშენია წითელი აგურის თიხკირის ხსნარზე წყობით, არ გააჩნია ანტისეისმური სარტყელი, სახურავი ერთქანობიანია, მოწყობილია ხის ელემენტებით (წოლანები, დგარები, ნივნივები, მოლარტყვა) და თუნუქის ფენილით.

დათვალიერების დროს აღნიშნულ ნაგებობის მზიდ კედლებში არ შეიმჩნეოდა საშიში და გამჭოლი ბზარები. ასევე არ განიცდის რაიმე სახის ჯდენებს. დღეისათვის მართალია შენობა ხანდაზმულია, მაგრამ მისი ტექნიკური მდგომარეობა დამაკმაყოფილებელია.

აღსანიშნავია, რომ უსაფრთხოების მიზნით დემონტირებული იქნა მის მიმდებარედ დ. უზნაძის ქ. №14-ში განთავსებული ფლიგელი მიწის ზედაპირამდე, (შემდგომში შენობის გასწვრივ შ.პ.ს. "თრია გრუპი"-ს მიერ დამუშავებული პროექტით მოეწყობა ეგრეთწოდებული დამცავი ფარდა).

დ. უზნაძის ქუჩის №14[1]-ში (ს/კ 1.16.05.001.004 პოზ. 08) განთავსებული ორი ერთსართულიანი არასაცხოვრებელი ნაგებობები სავარაუდოდ გასული საუკუნის მიწურულს მიბჯენით მიშენებული იქნა შ.პ.ს. "ბეტა ჯგუფი"-ს კუთვნილ ერთსართულიანი შენობის უკანა

კედელზე, რომელიც განთავსებული იყო დ. უზნაძის ქ. №14-ის ეზოში. (რამდენად კანონიერია ეს მიშენებები ჩვენ ვერ გავარკვიეთ).

არასაცხოვრებელი ნაგებობები ნაშენია აგურის ქვიშა-ცემენტის ხსნარზე წყობით. მათი სახურავები ერთქანობიანია, მოწყობილია ხის ელემენტებით (ნივნივები და მოლარტყვა) და თუნუქის ფენილით. არ გააჩნიათ სარტყელები.

ნაგებობები ნაშენია სამშენებლო ნორმები და წესების მოთხოვნათა არა სრული დაცვით. ისინი დღეისათვის მდგრადია.

როგორც უკვე აღვნიშნეთ დემონტირებულია შ.პ.ს. "ბეტა ჯგუფი"-ს კუთვნილ ერთ-სართულიანი შენობის წინა განივი და გრძივი კედლები, უკანა კედელი დატოვებულია შემდგომში, როგორც №14 და №14[1] ეზოების გამყოფი ღობე. (შემდგომში დატოვებული კედლის გასწვრივ №14 ეზოს ტერიტორიაზე შ.პ.ს. "თრია გრუპი"-ს მიერ დამუშავებული პროექტით მოეწყობა ეგრეთწოდებული დამცავი ფარდა).

აღვნიშნავთ, რომ დ. უზნაძის №14-ის ტერიტორიაზე საწარმოებელი სამშენებლო სამუშაოები ზეგავლენას ვერ მოახდენს №23 სკოლის სამსართულიანი შენობის მდგრადობაზე, რადგან იგი სამშენებლო ობიექტის ტერიტორიიდან დაშორებულია გზის გადაღმა 10-12 მეტრის მანძილზე.

დღეისათვის აღნიშნული სკოლის ტექნიკური მდგომარეობა ძირითადად დამაკმაყოფილებელია.

როგორც შესავალში აღვნიშნეთ, დ. უზნაძის ქუჩის №14-ის ტერიტორიაზე (ს/კ 1.16.05.001.023) უნდა აშენდეს 7 სართულუანი სასტუმროს ნაგებობა.

შენობა ზომით 55400მმX45775 მმ ოთკუთხა ფორმისაა, "H5-H" და "C-H" ღერძებში ±0,00 ნიშნულზე, გააჩნია შუა ეზო.

სარდაფის სართულებში (-2,90 ნიშნულამდე) განთავსდება ავტოსადგომები, ხოლო პირველ სართულზე თავისუფალი სივრცე დასვენებისათვის.

დანარჩენ სართულებზე განთავსედბა ერთი და ორ ადგილიანი ნომრები.

ტერიტორია, რომელზედაც უნდა აშენდეს სასტუმროს ნაგებობა საქართველოში მოქმედი სამშენებლო ნორმებისა და წესების "სეისმომედეგი მშენებლობა" მიხედვით განთავსებულია 8 ბალიან სეისმური ზემოქმედების ზონაში.

სასტუმროს შენობა პროექტის მიხედვით უნდა აშენდეს რ/ბეტონის კარკასულ სისტემაში. გარე კედლები და შიდა სატიხრე კედლები ამოშენდება მცირე ზომის საკედლე ბლოკებით ქვიშა-ცემენტის ხსნარზე, არმირებული წყობით.

საძირკველი რ/ბეტონის მონოლითური ფილისაგან ეწყობა. იგი ფუძნდება არგილიტების და ქვიშა-ქვების მორიგეობის ფენაზე. შენობის სახურავი ორ და ოთხ ქანობიანია ეწყობა ხის კონსტრუქციებით და პროფნასტილის ფენილებით.

საპროექტო დოკუმენტაციის შესწავლით დადგინდა, რომ დღეისათვის შ.პ.ს. "თრია გრუპი"-ს მიერ 2018 წელს დამუშავებულია ქვაბულის გამაგრების (ეგრეთწოდებული დამცავი ფარდის მოსაწყობად) კონსტრუქციული პროექტი, რომლის მიხედვითაც სადემონტაჟო სამუშაოების დასრულების შემდგომ (სამშენებლო ნებართვის გაცემისთანავე) განხორციელდება სამშენებლო სამუშაოები, რაც გამოიხატება შემდეგში:

- შენობის საძირკვლებისათვის ქვაბულის მოსაწყობი მიწის სამუშაოების დაწყებამდე დ. უზნაძის ქუჩის №14-ის ტერიტორიაზე (სამ გვერდზე, გარდა დ. უზნაძის ქუჩის მხარის) "1-1", "L-L" და "H12" ღერძებზე მოეწყობა 7,5 მეტრამდე სიგრძის დ=60სმ დიამეტრის მონოლითური რ/ბეტონის ნაბურღ-ნატენი ხიმინჯები, ბიჯით ღერძებში 120სმ. ისინი 3 მეტრამდე სიღრმით ჩაანკერდებიან ქვიშა-ქვებისა და არგილიტების მორიგეობის ქანში (ხოლო ხიმინჯების ზედა ნაწილები 450სმ-ით, განთავსებული იქნებიან ნაყარ, თიხნარი, კენჭნარ გრუნტებში). ხიმინჯების თავზე მოეწყობა 60სმX50სმ კვეთის მონოლითური რ/ბეტონის შემკრავი რანდკოჭები.

აღნიშნული სამუშაოების ჩატარება გამიზნულია იმისათვის, რომ ქვაბულის, ასევე მონოლითური რ/ბეტონის საძირკვლების და სარდაფის კონსტრუქციების სამშენებლო სამუშაოების მიმდინარეობამ, ზეგავლენა არ მოახდინოს სამშენებლო ტერიტორიის მიმდებარედ განთავსებული შენობა-ნაგებობების მდგრადობაზე.

რაც შეეხება ქვაბულის გვერდს, რომელიც განთავსდება დ. უზნაძის ქუჩის მხრიდან, დროებით გამაგრდება ხის და ლითონის ელემენტებით.

სადემონტაჟო სამუშაოების დოკუმენტაციის შესწავლით დადგინდა, რომ შ.პ.ს. "ბეტა-ჯგუფი"-ს განცხადების "ფაქტის დადგენის შესახებ" საფუძველზე აღსრულების ეროვნული ბიუროს მიერ შედგენილია ოქმები, ფაქტების კონსტატაციის შესახებ, რომლებიშიაც დაფიქსირებულია მიმდებარედ განთავსებული შენობის ბინების მდგრადობის ფაქტის კონსტატაცია.

სასტუმროს კომპლექსისათვის გამოყოფილი ტერიტორიის და ახალი მშნებლობის, მიმდებარედ არსებულ შენობებზე ზეგავლენის საკითხის შესწავლის შემდეგ შეგვიძლია დავასკვნათ:

დ. უზნაძის ქ. №14-ის ტერიტორიაზე ჩასატარებელი სამშენებლო სამუშაოები ზეგავლენას ვერ მოახდენს №23 საჯარო სკოლის 3 სართულიანი შენობის მდგრადობაზე, (რადგან იგი, როგორც უკვე აღვნიშნეთ სამშენებლო ობიექტის ტერიტორიიდან დაშორებულია გზის გადაღმა 10-12 მეტრის მანძილზე).

სამშენებლო სამუშაოების დაწყებამდე უნდა შესრულდეს შემდეგი სამუშაოები:

1. მშენებლობის პროცესში (ახალი შენობის სამშენებლო სამუშაოების წარმოების პირობებში) სრულად უნდა შესრულდეს საქართველოში მოქმედი სამშენებლო ნორმების და წესების მოთხოვნები;

2. უნდა დამუშავდეს სამშენებლო სამუშაოების სრული მშენებლობის ორგანიზაციის პროექტი ("მოპ"-ი).

3. სამშენებლო ორგანიზაციამ, რომელიც აწარმოებს სამშენებლო სამუშაოებს, უნდა დაამუშაოს სამუშაოთა წარმოების პროექტი, რომელშიც კონკრეტულად იქნება გაწერილი ყველა სამუშაოების შესრულების თანმიმდევრობა და ვადები;

4. სამუშაოთა წარმოების მთელ ეტაპზე მკაცრად უნდა იქნეს დაცული უსაფრთხოების წესების და ნორმების მოთხოვნები. ასევე დაცული უნდა იქნას საქართველოს მთავრობის №361 (2014 წლის 27 მაისის) და №477 (2017 წლის 27 ოქტომბრის) დადგენილებების მოთხოვნები;

5. უნდა მოხდეს სამშენებლო ტერიტორიის შემოღობვა დროებითი ღობით;

6. სამუშაოების დაწყებამდე ხელახლად ვიზუალურად დათვალიერებული უნდა იქნას გამოყოფილი ტერიტორიის აღმოსავლეთით მიმდებარე უზნაძის ქუჩის №12-ში განთავსებული ოთხსართულიანი საცხოვრებელი სახლის სამშენებლო ტერიტორიის მიმდებარე სადარბაზოს ბინები, იმავე ეზოში მინაშენი ერთსართულიანი საცხოვრებელი სახლის ყველა ბინები და დასავლეთით უზნაძის ქუჩის №10-ში განთავსებული არასაცხოვრებელი ნაგებობები, რათა ბზარების და დეფორმეციების არსებობის შემთხვევაში დაფიქსირდეს ისინი დოკუმანტალურად.

უნდა მოხდეს აღნიშნულის სათანადო ფოტო ფიქსაცია. ბზარებზე უნდა დატანილ იქნას მანიშნები (თაბაშირით), დაინომროს და დაეწეროს ნუმერაცია და დაყენების თარიღი. ეს მონაცემები შეტანილი უნდა იქნას სათანადო ჟურნალში, რომელშიც დაფიქსირდება ბზარების სისქე და სიგრძე (ნუმერაციის მიხედვით და თარიღის აღნიშვნით).

იმ შემთხვევაში თუ სამშენებლო სამუშაოების მიმდინარეობისას მიმდებარე ნაგებობებში წარმოიშვება დეფორმაციები მზიდ კონსტრუქციებში და გაჩნდება ახალი ბზარები ან გაიზრდება უკვე დაფიქსირებული ბზარების სიგრძეები ან სიგანეები დასაშვებზე უფრო მეტად, დაუყოვნებლივ უნდა შეწყდეს სამშენებლო სამუშაოები, შესწავლილი იქნას ბზარების და დეფორმაციების წარმოშობის და განვითარების მიზეზები და მათი აღმოფხვრის შემდეგ განახლდეს სადემონტაჟო და სამშენებლო სამუშაოები.

მიზანშეწონილად მიგვაჩნია პროექტის ავტორებმა განიხილონ შესაძლებლობა საპროექტო შენობის №1 ღერძის საძირკვლები დაახლოებით 2 მ-ზე მოაცილონ არსებულ ოთხსართულიანი შენობის საძირკვლებს და საპროექტო შენობის ეს ნაწილი განალაგონ კონსოლებზე.

დასკვნა

ქ. თბილისში, ლ. უზნაძის ქუჩის №14-ში (ს/კ1.16.05.001.023) ასაშენებელი შვიდსართულიანი (სარდაფით) სასტუმროს მშენებლობა გეგაველენას არ მოახდენს სათანადო ღონისძიებების გატარების შემდეგ სამშენებლო ტერიტორიის მიმდებარედ განთავსებულ ნაგებობებზე და მათ საექსპლუატაციო ყოფაზე. კერძოდ:

- დ. უზნაძის ქუჩის №12-ში (ს/კ 1.16.05.001.005 პოზ. 01) მდებარე ოთხსართულიან (ნახევარ სარდაფიან) საცხოვრებელ სახლზე;

- დ. უზნაძის ქუჩის №12-ში განთავსებულ (ს/კ 1.16.05.001.005 პოზ. 03 და პოზ. 08) ერთსართულიან საცხოვრებელ სახლზე;

- დ. უზნაძის ქუჩის №14[1]-ში (ს/კ1.16.05.001.004 პოზ. 8) მდებარე ერთსართულიან არასაცხოვრებელ ნაგებობებზე;

- დ. უზნაძის ქუჩაზე განთავსებულ (ს/კ 1.16.05.011.016 პოზ 1) სამსართულიან №23 საჯარო სკოლის შენობაზე.

ევროკავშირის ექსპერტი მშენებლობის დარგში,
საინჟინრო აკადემიის აკადემიკოსი,
ტექნიკურ მეცნიერებათა დოქტორი,
საქართველოს დამსახურებული მშენებელი /მ. ბედიაშვილი/

ინჟინერი /ვ. ოდილავაძე/

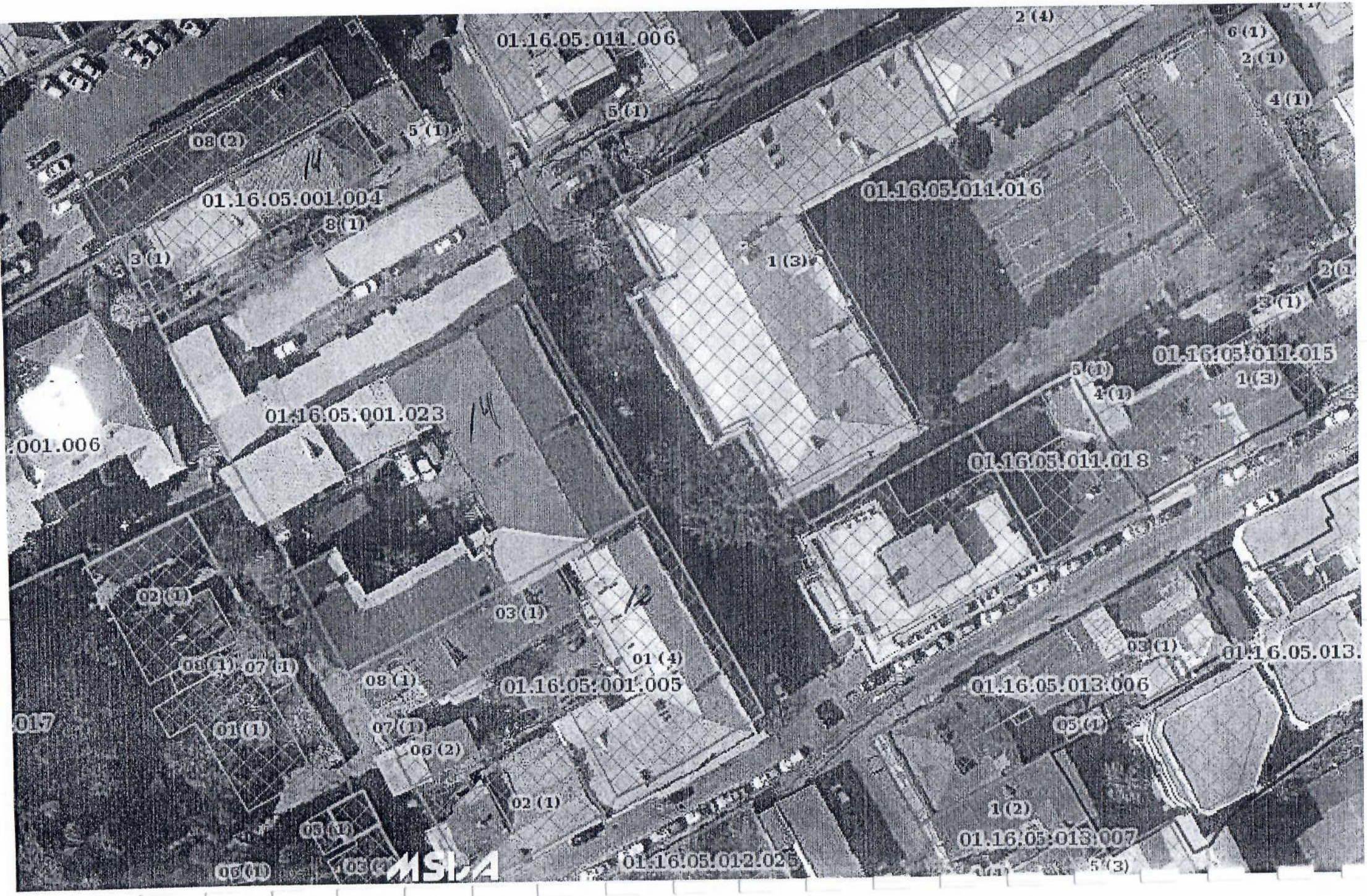
01.16.05.011.006
01.16.05.001.004
01.16.05.001.023
01.16.05.011.016
01.16.05.011.015
01.16.05.011.018
01.16.05.001.005
01.16.05.013.006
01.16.05.013.007
01.16.05.012.025
MSLA

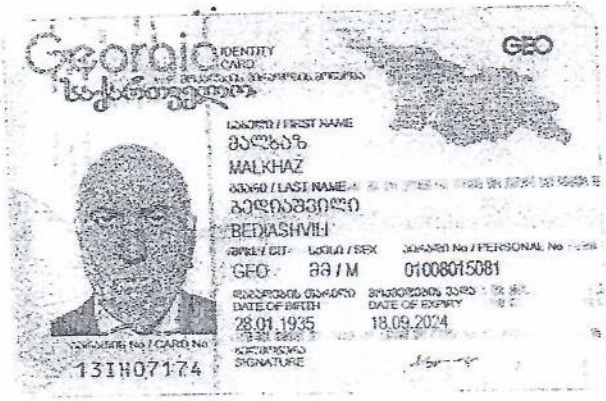

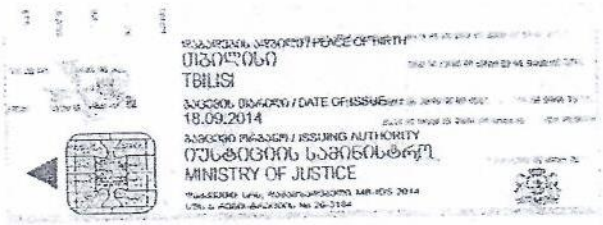

IDGE013IH071742010080150815<<<<
3501287M2409180GEO<<<<<<<<<<<4
BEDIASHVILI<<MALKHAZ<<<<<<<<<<

დიპლომი

წარჩინებით

Ж № 422415

[illegible]

ДИПЛОМ

С ОТЛИЧИЕМ

Ж № 422415

Настоящий диплом выдан Бедиашвили Малхазу Александровичу в том, что он в 1953 году поступил в Грузинский ордена Трудового Красного Знамени политехнический институт им. С.М. Кирова и в 1958 году окончил полный курс наукаланю по института по специальности „Промышленное и гражданское строительство"

Решением Государственной экзаменационной комиссии от „25" июня 1958 г. Бедиашвили М.А. присвоена квалификация инженера-строителя.

Председатель Государственной экзаменационной комиссии

Ректор (директор)

Секретарь

Тбилиси 19... г.

Регистрационный № 959

Ф-ка им. В. М. Молотова. Гознак. 1951.

საქართველო
Georgia
საჯარო სამართლის იურიდიული პირი
Legal Entity of Public Law
საქართველოს ტექნიკური უნივერსიტეტი
Georgian Technical University
დოქტორის დიპლომი
Doctor's Diploma

DOC№ 000478

სამეცნიერო საბჭოს სადისერტაციო საბჭოს 2016 წლის 30 ივნისის № 2

გადაწყვეტილებით მალხაზ ბედიაშვილს მიენიჭა
ინჟინერიის დოქტორის აკადემიური ხარისხი მშენებლობაში

სადისერტაციო ნაშრომი: სამოქალაქო ნაგებობათა ანტისეისმური ღონისძიებები (დაზიანებული შენობების აღდგენა-გამაგრების მაგალითები)

By the decision № 2 June 30, 2016 of the Dissertation Council of the Faculty of Civil Engineering

Mr. Malkhaz Bediashvili was awarded PhD Degree in Construction Engineering

Doctoral Thesis: Anti Seismic Measures of Civil Buildings (Cases of Damaged Buildings Restotation -Reinforcement)

დეკანი დავით გურგენიძე
Dean *David Gurgenidze*

რეგისტრაციის № 00478
Registration

რექტორი არჩილ ფრანგიშვილი
Rector *Archil Prangishvili*

ბ.ა.
Seal

თბილისი 02 05 2017
Tbilisi რიცხვი/Day თვე/Month წელი/Year

საქართველო
მოქალაქის პირადობის მოწმობა



პირადი № 01024059911
ვაჟა
თილიაკაძე
11.10.1950
სამტრედია

№ 5 0774237

თბილისი, ამბროლაურის ქ. № 10
ბინა 10

თბილისის საბურთალოს
საპასპორტო, მო. და სარ. სამსახუ
26.09.2005
მამრ

დიპლომი

Б-I № 016407

ეს დიპლომი მიეცა ვაჟა ვლადიმერის ძე
ოდილავაძეს
იმაზე, რომ იგი 1967 წელს შევიდა
ვ.ი. ლენინის სახ. საქართველოს
პოლიტექნიკურ ინსტიტუტში
და 1975 წელს დაამთავრა
აღნიშნული
ინსტიტუტის
სრული კურსი სპეციალობით
წყალმომარაგება და
კანალიზაცია
სახელმწიფო საგამოცდო კომისიის 1975 წ.
„2" [illegible] გადაწყვეტილებით
ვ. ოდილავაძეს მიენიჭა
ინჟინერ-მშენებლის
კვალიფიკაცია.
სახელმწიფო საგამოცდო კომისიის თავმჯდომარე [illegible]
მდივანი [illegible]

ბ. ა.

ქალაქი თბილისი 1975 წ. „20" XI
სარეგისტრაციო № 3ს/845

ДИПЛОМ

Б-I № 016407

Настоящий диплом выдан Одилавадзе
Важе Владимировичу
в том, что он в 1967 году поступил
в Грузинский политехнический
институт им. В.И. Ленина
и в 1975 году окончил полный курс
названного
института
по специальности
Водоснабжение и
канализация
Решением Государственной экзаменационной
комиссии от 2 [illegible] 1975 г.
Одилавадзе В.В.
присвоена квалификация инженера-
строителя
Председатель Государственной экзаменационной комиссии [illegible]
Секретарь Л. Шенгелия

М. П.

Город Тбилиси „20" XI 1975 г.
Регистрационный № ГС/845

Московская типография Гознака. 1971.

სახელმწიფო ლიცენზია

სლს№ 1520

საპროექტო-სამშენებლო საქმიანობის განსორციელებაზე

ეძლევა შეზღუდული პასუხისმგებლობის საზოგადოებას „მშენებელი"

ქ. თბილისი, ვაჟა-ფშაველას გამზ. №16

მასზედ, რომ მას აქვს უფლება განახორციელოს საპროექტო-სამშენებლო საქმიანობა დანართში მოცემულ სახეობებში.

ლიცენზია მოქმედებს საქართველოს ტერიტორიაზე

განსაკუთრებული პირობები

ლიცენზიის მოქმედების ვადა უვადო

ლიცენზია გაცემულია 18.04.2000წ.

საქართველოს ურბანიზაციისა და მშენებლობის
მინისტრი მ. ჩხენკელი

CERTIFICATE

OF COURSE GRADUATE

Issued:
November 9, 2006
Prague, Czech Republic

BEDIASHVILI
Malhaz

Specialization subjects:

- construction and forensic expertise
- construction expertise in EU
- appraisal of the real estate according to EU standards

KOMORA SOUDNÍCH ZNALCŮ ČR
Prosecká 74/412
190 00 Praha 9 - Prosek

Ing. Jindřich KRATĚNA CSc.
Czech Chamber of Forensic Experts

Prof. Ing. Zdeněk BITTNAR DrSc.
Dean of FSV ČVUT PRAHA

ASN Experts & Consultans s.r.o.
Vodičkova 30/699, Praha 1
PSČ: 110 00
IČO: 26486148, DIČ: CZ26486148

Dr. Sergey ZAKHAROV, Director
ASN Experts & Consultans

ČESKÉ VYSOKÉ UČENÍ TECHNICKÉ V PRAZE
FAKULTA STAVEBNÍ
166 29 Praha 6, Thákurova
IČO: 68407700

Ing.Vladimir VÁCHA
Director of the Institute of
forensic expertise FSV ČVUT

CERTIFICATE

of attendance

acknowledging

Mr Malkhaz Bediashvili

"Mshenaghdgena/M" Ltd.

has participated in

business week

Architectural-Construction Week in Tokyo

organised by Kingshill Media Group

27 May - 3 June 2007

Eugene Doubovd
Managing Director
Kingshill Publications Ltd

3 June 2007
Tokyo, Japan

GREEN POINT INTERNATIONAL
BUSINESS EVENTS

Certificate of Participation

awarded to

Malkhaz Bediashvili

Director

Private enterpreneur Academician Malkhaz Bediashvili

for the successful completion of the International business program

Architecture and Design Week in Spain

Valencia - Barcelona

Green Point International business events

Oksana Lukianova, Int. Assoc.AIA
General Manager

September 24-30, 2012

ASCE AMERICAN SOCIETY® OF CIVIL ENGINEERS

By action of the Board of Direction

Malkhaz Bediashvili, Aff.M.ASCE

has been elected

AFFILIATE MEMBER

who is entitled to all the privileges granted by the Constitution of the Society, an organization for the advancement of professional knowledge and the improvement of civil engineering.

Patrick J. Natale

Patrick J. Natale, P.E., F.ASCE
Executive Director

March, 2013



Gregory E. DiLoreto, P.E., P.L.S., F.ASCE
President

KINGSHILL

Certificate

of attendance

acknowledging

Mr Malkhaz Bediashvili

Mshenagdgena/M Ltd

has participated in

Architectural and Design Week in London

organised by Kingshill Media Group

20 – 26 April 2009

KINGSHILL

Mr. Eugene Doubovoi
Managing Director
Kingshill Media Group

26 April 2009
London, UK

РОССИЙСКАЯ ФЕДЕРАЦИЯ

УДОСТОВЕРЕНИЕ

О КРАТКОСРОЧНОМ ПОВЫШЕНИИ КВАЛИФИКАЦИИ

Настоящее удостоверение выдано Бедиашвили
(фамилия, имя, отчество)
Малхазу Александровичу

в том, что он(а) с „29" мая 2006 г. по „03" июня 2006 г.

прошел(а) краткосрочное обучение в (на) институте повышения квалификации
(наименование
и переподготовки специалистов Петербургского государственного университета
образовательного учреждения (подразделения) дополнительного профессионального образования)
путей сообщения

по программе: "Обследование, проектирование и экспертиза зданий и сооружений; оценка качества"
(наименование проблемы, темы, программы дополнительного профессионального образования)

в объеме 72 часа
(количество часов)

Удостоверение является государственным документом о краткосрочном повышении квалификации

Ректор (директор)

Секретарь

Регистрационный номер 655/V

Город Санкт-Петербург Год 2006

შპს "თრია გრუპი"

ქ. თბილისი უზნაძის ქ. №14-ში მრავალფუნქციური შენობა

ქვაბულის გამაგრების კონსტრუქციები

კონსტრუქციული ნაწილი

მუშა პროექტი

თბილისი 2018

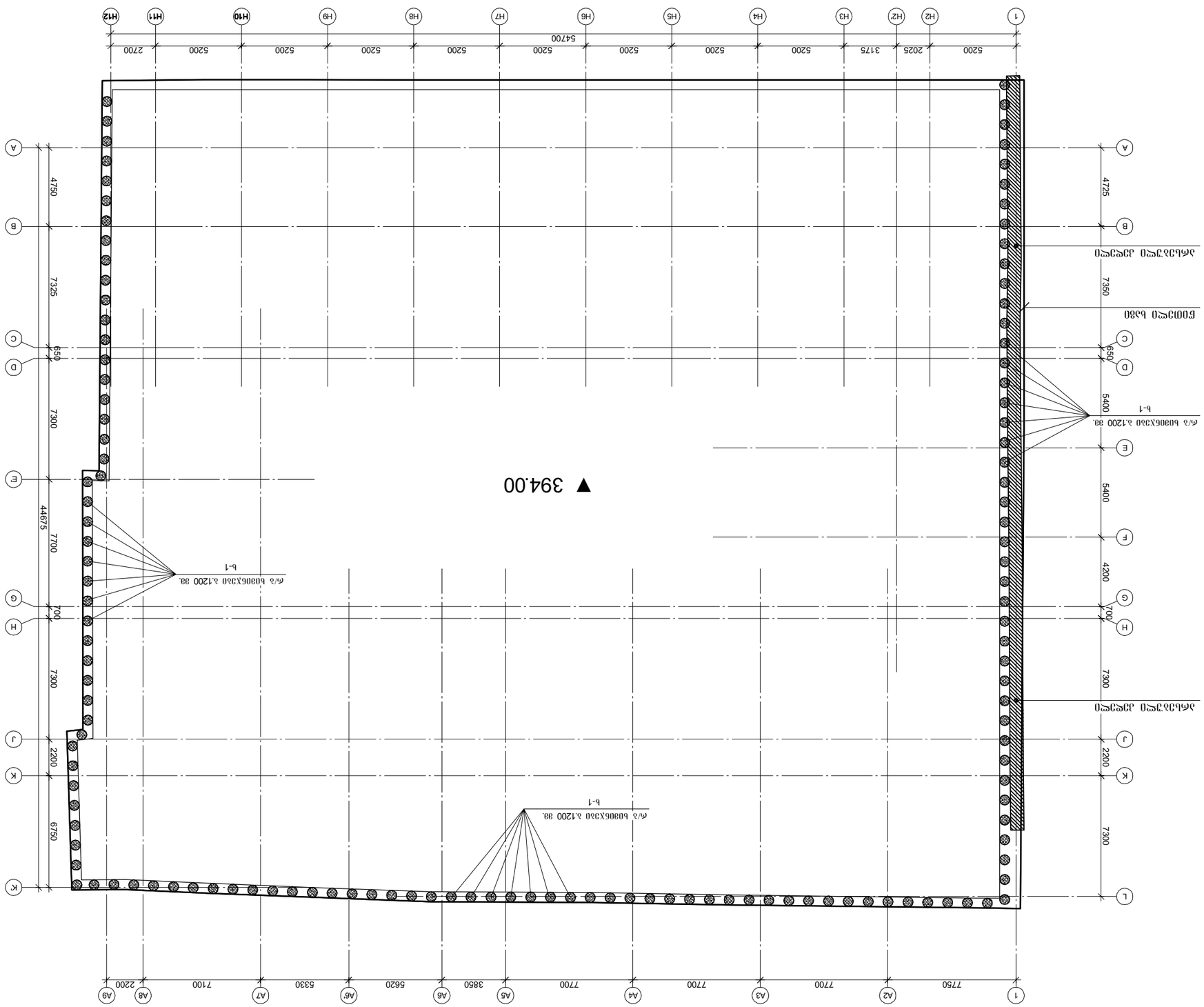

ՀԵՏԻՆ ՊՈՒԼՎԱՐԻՖ

ՀԱՅԱՍՏԱՆԻ ՀԱՆՐԱՊԵՏՈՒԹՅՈՒՆ
ԱՐՄԱՎԻՐԻ ՄԱՐԶԱՊԵՏԱՐԱՆ
ՀԱՄԱՅՆՔԱՅԻՆ ՈՉ ԱՌԵՎՏՐԱՅԻՆ ԿԱԶՄԱԿԵՐՊՈՒԹՅՈՒՆ
ՀՀ ԱՐՄԱՎԻՐԻ ՄԱՐԶԻ ՀԱՄԱՅՆՔԱՊԵՏԱՐԱՆԻ ՇԵՆՔԻ ՀԱՐԱԿԻՑ ՏԱՐԱԾՔՈՒՄ ԳՏՆՎՈՂ ՀԱՄԱՅՆՔԱՅԻՆ ՍԵՓԱԿԱՆՈՒԹՅԱՆ ՀԱՄԱՐ ՆԱԽԱՏԵՍՎՈՂ ՀՈՂԱՄԱՍԻ ԱՆՇԱՐԺ ՇԱՐԺՈՒՄՆԵՐԻ ՀԱՄԱԼԻՐ ՆԱԽԱԳԻԾ

ՀԱՏՎԱԾԻ ԱՆՎԱՆՈՒՄԸ	REV1
ՊԱՏՎԵՐԻ ՀԱՄԱՐ	2018.12.26
ՀԱՏՎԱԾԻ ՉԱՓԸ	A3
ՀԱՏՎԱԾԻ ԱՆՎԱՆՈՒՄԸ	1:250
ՀԱՏՎԱԾԻ ՀԱՄԱՐԸ	Ա-01

ՀԵՂԻՆԱԿ ՀԱՅԿ ԳԱՍՊԱՐՅԱՆ

ՀԱՅԿԱԿԱՆ ՀԱՄԱՐԿԱՅԻՆ ՀԱՄԱԼԻՐ

ჭრილი ქვაბულზე 1-1

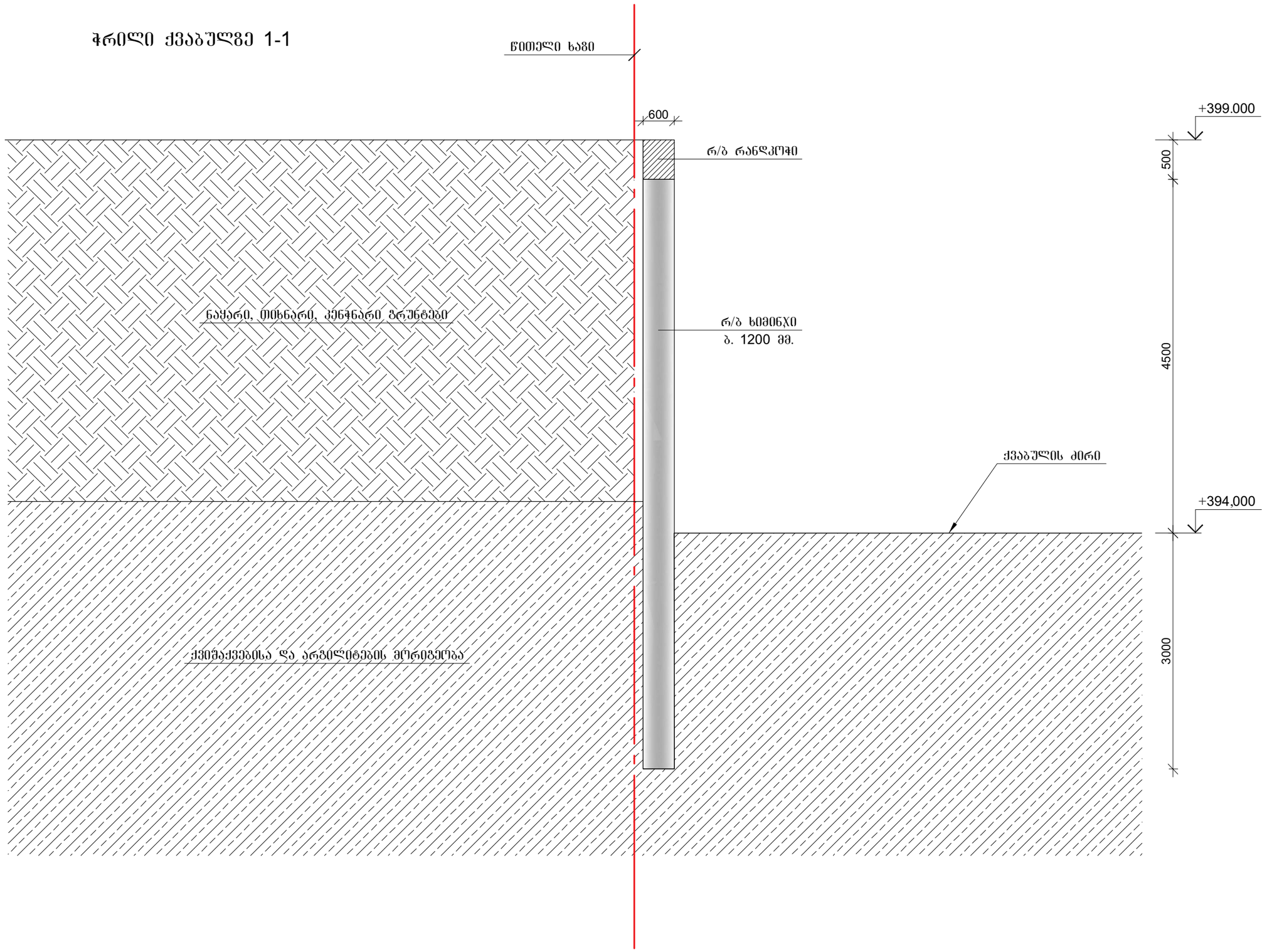

ექსპლიკაცია

ზოგადი შენიშვნები

საპროექტო

შპს „Tri@Group"
ქ. თბილისი,
კასტელის ქუჩა N57
Tel: +995 599268008

TRIA Group

LTD "Tri@Group"
5/7 Pasteli Str.
Tbilisi, Georgia
Tel: +995 599268008

დამკვეთი

შპს. "ბეტა ჯგუფი"

ID ნომერი :405171996

პროექტი

მრავალფუნქციური კომპლექსი

ქ. თბილისი, დ. უზნაძის ქ. №14

სათაური

ქვაბულის გეგმა

სტადია

კონსტრუქციული ნაწილი

მუშა პროექტი

რევიზია	REV1
თარიღი	2018.12.26
ფორმატი	A3
მასშტაბი	1:250

გვერდი კ-02

მონ. რ/ბ ხიმინჯის არმირება

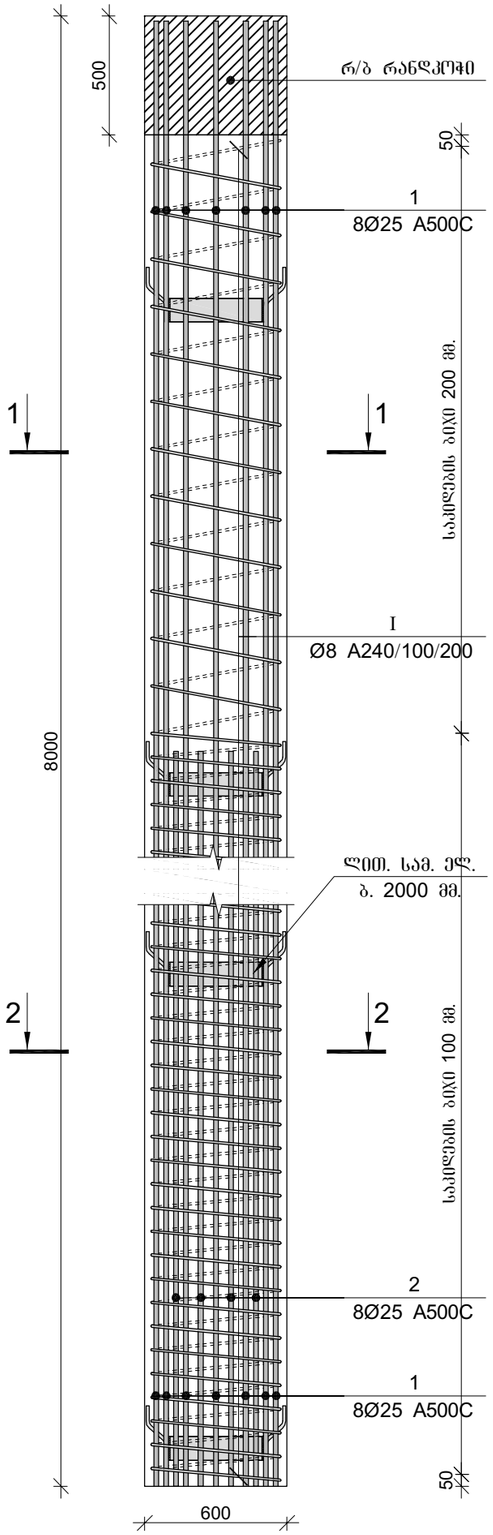

კვეთი 1-1

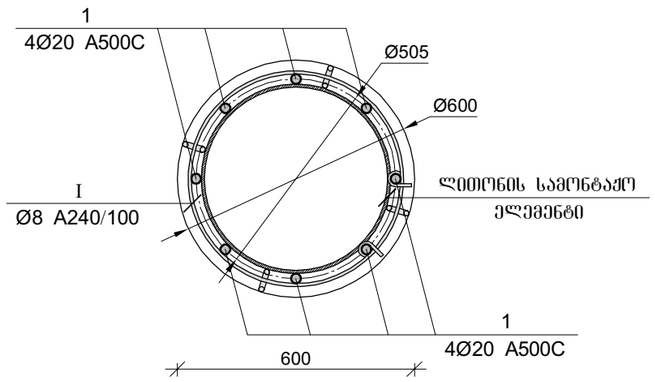

კვეთი 2-2

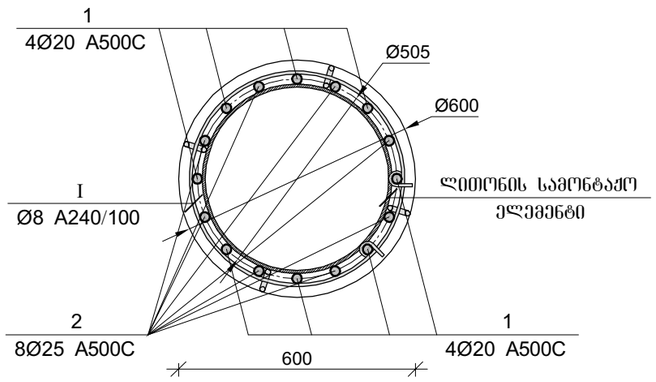

ლითონის სამონტაჟო ელემენტი

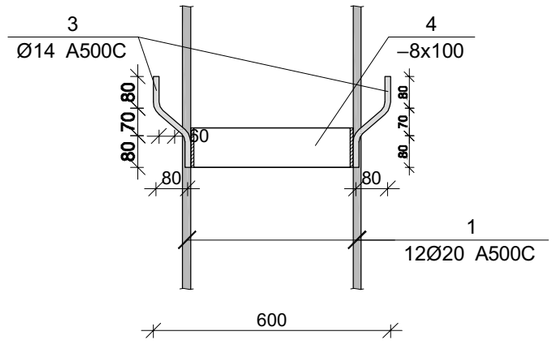

მონ. რ/ბ ხიმინჯის ხ-1-ის არმირება

არმატურის სპეციფიკაცია					არმატურის ამოკრეფა					ბეტონი B 30
პოზ. №	Ø	L მმ.	n ცალი	Ln მ.	Ø	∑ Ln მ.	ბრტყელი მეტრის წონა კგ.	წონა კგ. A240	წონა კგ. A500C	V; მ³
1	2	3	4	5	6	7	8	9	10	11
1	20 A500C	8000	8	64.00	8 A-240	192.00	0.39	75.76		2.12
2	25 A500C	4000	8	32.00	14 A500C	5.00	1.21		6.04	
3	14 A500C	250	20	5.00	20 A500C	64.00	2.47		157.83	
I	8 A240	2400	80	192.00	25 A500C	32.00	3.85		123.31	
						∑		75.76	287.18	2.12
						n= 175		13258.05	50257.18	371.04
									171.18	კგ/მ³

ლითონის სამონტაჟო ელემენტების სპეციფიკაცია

პოზ. №	მასალის დასახელება	მასალის კვეთი	L მმ.	n ცალი	Ln მ.	არმატურის წონა; კგ	ჯამური წონა; კგ
1	2	3	5	6	7	8	9
3	ლითონის ფირფიტა	8 x 100	1550	5	7.75	6.28	48.67
						2% მეღებაში	0.97
						∑	49.64
						n=175	8687.60

ექსპლიკაცია

ზოგადი შენიშვნები

საპროექტო
შპს „Tri@Group"
ქ. თბილისი,
კასტელის ქუჩა N57
Tel: +995 599268008

TRIA Group

LTD "Tri@Group"
5/7 Pekini Str.
Tbilisi, Georgia
Tel: +995 599268008

დამკვეთი

შპს. "ბეტა ჯგუფი"

ID ნომერი :405171996

პროექტი

მრავალფუნქციური კომპლექსი

ქ. თბილისი, დ. უზნაძის ქ. N:14

სათაური

ქვაბულის გეგმა

სტადია

კონსტრუქციული ნაწილი

მუშა პროექტი

რევიზია	REV1
თარიღი	2018.12.26
ფორმატი	A3
მასშტაბი	1:250

გვერდი К-03

ჭრილი 1-1

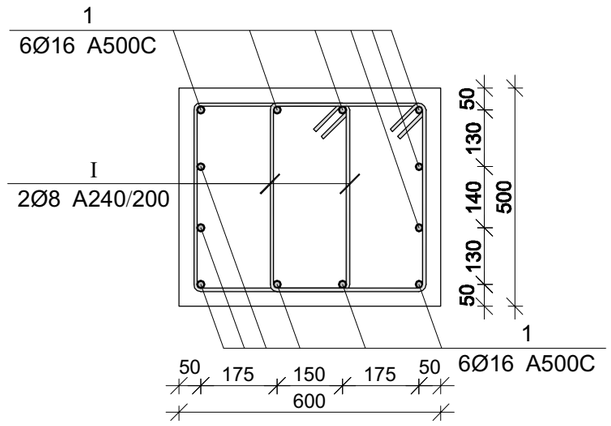

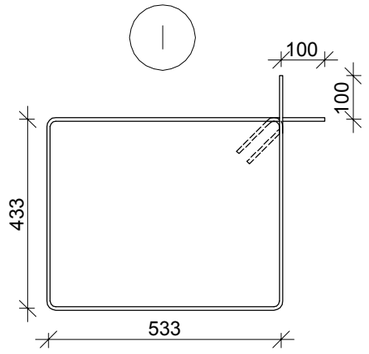

მონ. რ/ბ რანდკოჭის სპეციფიკაცია

არმატურის სპეციფიკაცია					არმატურის ამოკრეფა					ბეტონი B 25
პოზ. №	Ø	L მმ.	n ცალი	Ln მ.	Ø	∑ Ln მ.	ერთეული წონა კგ.	წონა კგ.		V; მ³
								A240	A500C	
1	2	3	4	5	6	7	8	9	10	11
1	16 A500C	225000	12	2700.00	8 A-240	4515.00	0.39	1781.55		63.00
I	8 A240	2150	2100	4515.00	16 A500C	2700.00	1.58		4261.52	
							∑	1781.55	4261.52	63.00
						n= 1		1781.55	4261.52	63.00
									95.92	კგ/მ³

ექსპლიკაცია

ზოგადი შენიშვნები

საპროექტო
შპს „Tri@Group"
ქ. თბილისი,
კასტელის ქუჩა N57
Tel: +995 599268008

TRIA Group

LTD "Tri@Group"
5/7 Pekini Str.
Tbilisi, Georgia
Tel: +995 599268008

დამკვეთი

შპს. "ბეტა ჯგუფი"

ID ნომერი :405171996

პროექტი

მრავალფუნქციური კომპლექსი

ქ. თბილისი, ფ. უზნაძის ქ. №14

სათაური

ქვაბულის გეგმა

სტადია

კონსტრუქციული ნაწილი

მუშა პროექტი

რევიზია	REV1
თარიღი	2018.12.26
ფორმატი	A3
მასშტაბი	1:250

გვერდი კ-04