ქ.თბილისი

ვ. აბაშიძის ქ. №4დაყით

შენობის ფასადზე სარეაბილიტაციო სამუშაოების
პროექტის კონსტრუქციული ნაწილი

BUILDERS CENTRE



განმარტებითი ბარათი

პროექტის კონსტრუქციული ნაწილი დამუშავებულია არქიტექტურული ნახაზების მიხედვით

პროექტით გათვალისწინებულია ოთხ ფანჯარაზე ზღუდარების მოწყობა
კიბის ბაქნის მოწყობა შიდა ღია სივრცით, სათავსოსთვის.

მასალათა სპეციფიკაცია

№	დოთოხი	ზომა-მმ.	სიგრძე L(მ)		გეტონი მ³	გეტონი M(მარკა)
1.	კუთხოვანა	80X80	10.96		1.7	300
2.	ზოლოვანა	80X4	11.2			
3.	არმატურის კლასი	დიამეტრი				
4.	A-III	12	112.6			
5.	A-I	6	11.4			

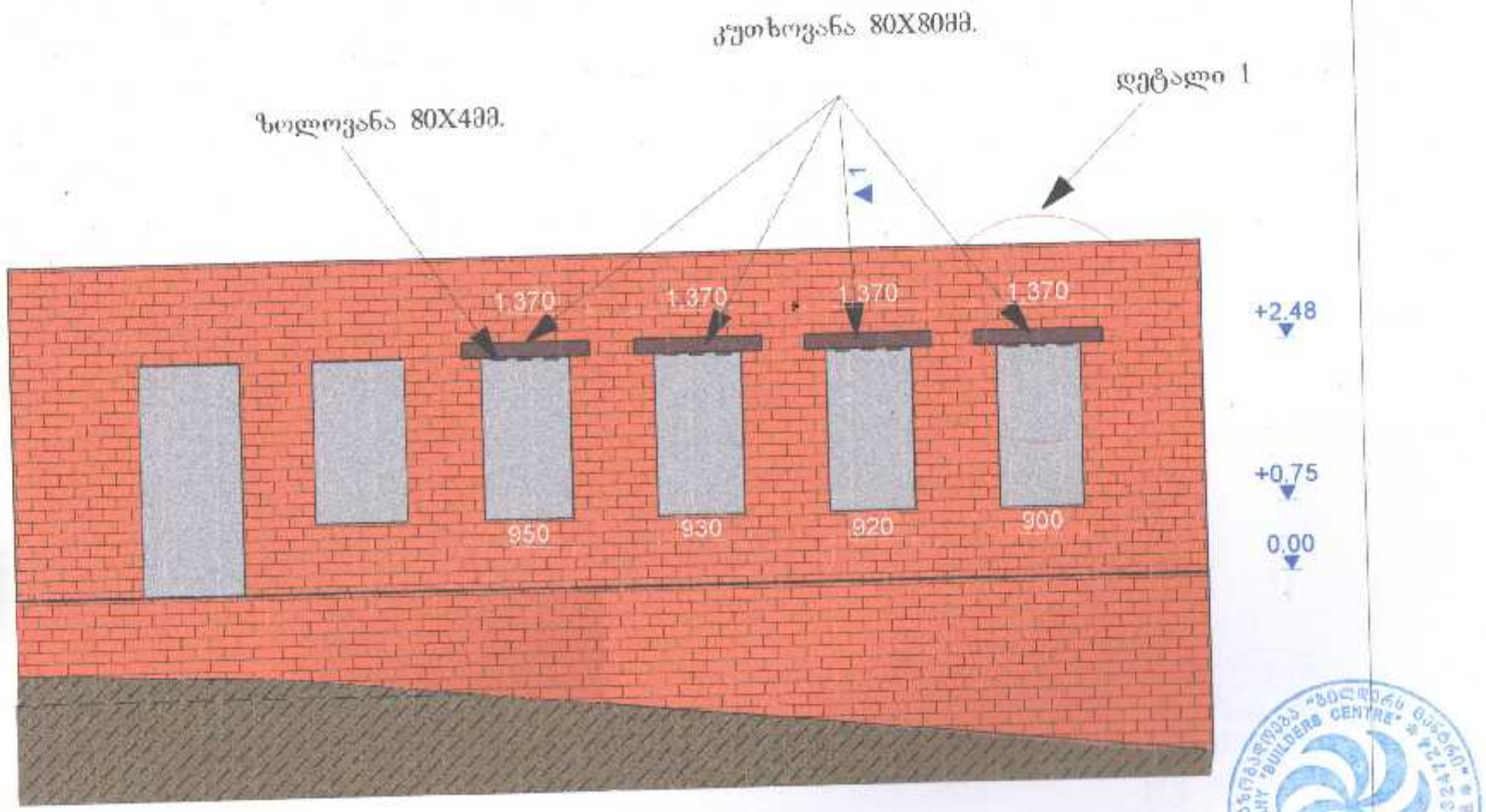

შ.პ.ს. "BUILDERS CENTRE"

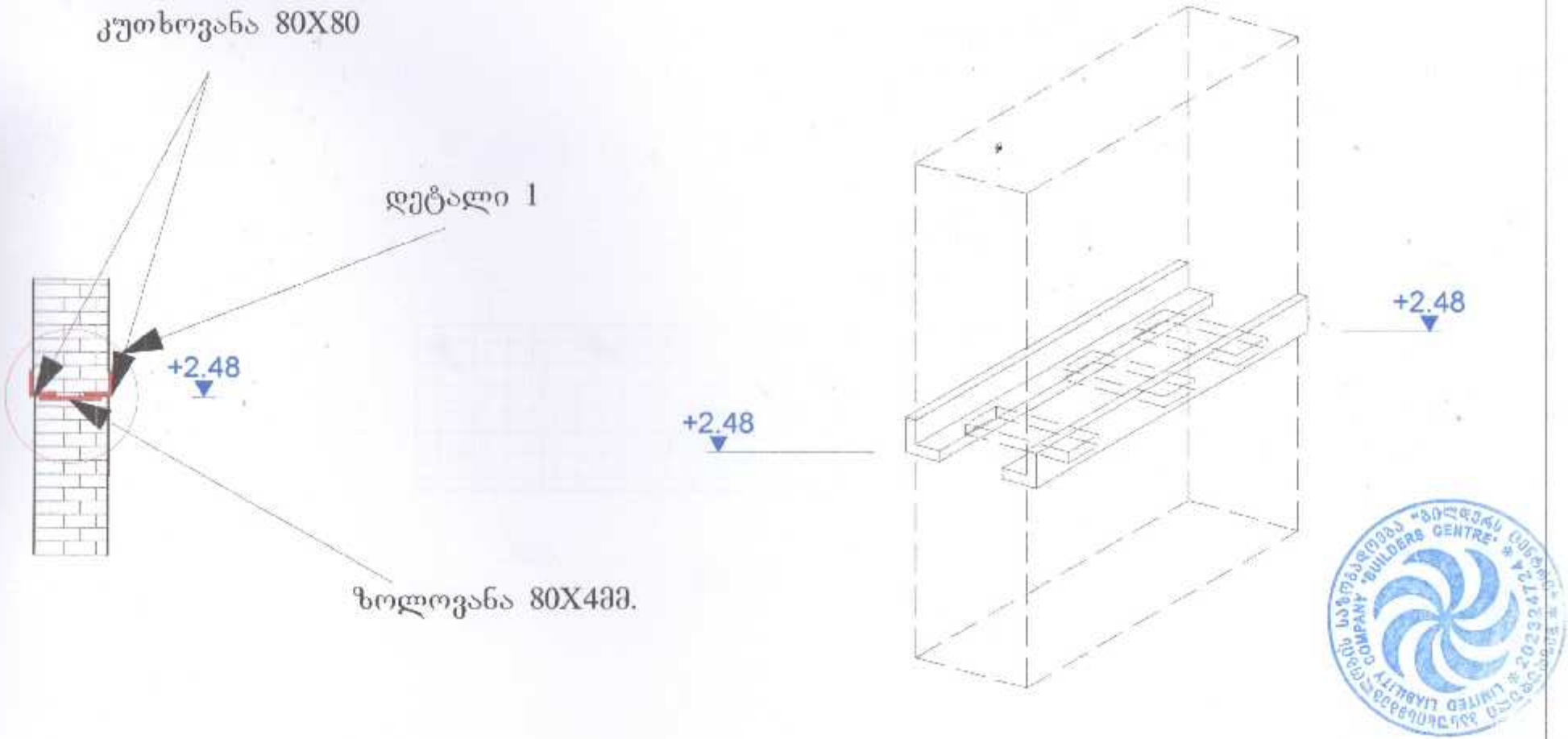

შ.პ.ს. "BUILDERS CENTRE"