გეგმარებითი ნაწილი

განმარტებითი ბარათი

დაგეგმარების მიზნის აღწერა

დაგეგმარების საფუძველი და მიზნები:

პროექტი მიზნად ისახავს მშრალი მასალების საწყობის (შესაფუთი, წებვადი ლენტების, ზუმფარების, აბრაზივების და სხვადასხვა დამხმარე სამღებრო მასალების საწყობი) დაგეგმარებას თანამედროვე გეგმარებითი პრინციპებისა და „შენობა-ნაგებობების უსაფრთხოების წესები“-ს მიხედვით.

მოცემული მუშა დოკუმენტაცია დამუშავებულია შპს " რეფიქსი"- ის დავალების საფუძველზე და ითვალისწინებს კუთვნილი ნაკვეთზე ახალი საწყობის მშენებლობას.

საწყობი დაპროექტებულია ქ. თბილისის აღმოსავლეთ ნაწილში, სამრეწველო ზონაში საკადასტრო კოდი 01.19.19.008.076, მისამართი: შესახვევი თვალჭრელიძე III №2.

ტერიტორიას ჩრდილოეთიდან ემიჯნება თვალჭრელიძის შესახვევი, ხოლო აღმოსავლეთიდან, დასავლეთიდან და სამხრეთიდან მეზობელი საწარმოების ნაკვეთები.

სამშენებლო ნაკვეთი გეგმაში წარმოადგენს ტრაპეციას, მაქსიმალური ზომებით 56.4მ, 60.2მ, 74.1მ, 10.5მ და ფართობით 2032 კვ/მ. მიწის ნაკვეთი წარმოადგენს მცირედ ქანობიან - 5,4%, (დახრილობა სამხრეთით) რთული ფორმის მქონე ტერიტორიას, რომელსაც სამანქანო შესასვლელი ჩრდილოეთიდან თვალჭრელიძის შესახვევიდან აქვს, აგრეთვე შესასვლელი აქვს აღმოსაველთი მხრიდან მდებარე მომიჯნავე მიწის ნაკვეთიდან, რომელიც ეკუთვნის ასევე შპს „რეფიქსს“ და ნაკვეთზე გამავალი მისასვლეი ზოლი დატვირთულია სერვიტუტით. (იხ. გენგეგმა)

სეისმური დარაიონების მიხედვით ტერიტორია განეკუთვნება 8 ბალიან ზონას. კლიმატოლოგიურად ეს არის IIIგ სამშენებლო-კლიმატოლოგიური რაიონი რომლის მახასიათებლებია :

თოვლის საფარის წონა 0,5 კპა, ხანგრძლივობა 14 დღე;

ქარის წნევის ნორმატიული მაჩვენებელი 5 წელიწადში ერთხელ 0,73 კპა.

საწყობის კანალიზაციის ხაზის მიერთება გათვალისწინებულია ტერიტორიაზე არსებულ საკანალიზაციო ჭასთან. ეზოს ატმოსფერული ნალექისგან დაწრეტა ხორციელდება ეზოს ბუნებრივი დახრით, თვალჭრელიძის ქუჩაზე არსებულ საქალაქო სანიაღვრე ქსელში.

გათვალისწინებულია საპროექტო ტერიტორიის კეთილმოწყობა გამწვანებით, ხეების დარგვა და მოვლა-პატრონობა. დაირგვება 9 ძირი იტალიური ფიჭვი. კოეფიციენტი კ3 = 0,1.

საწყობის კორპუსი ერთსართულიანია, ერთიანი სივრცით, მალების ზომებია 12.0მ + 6.0მ, ჩარჩო კონსტრუქციის სიმაღლით კოჭების ძირამდე 6.0 მ, სიგრძით 12 მ. შენობს საერთო სიმაღლე შეადგენს 7,49 მ (0,000-დან გადახურვის კეხამდე), ხოლო შენობის სიმაღლე გრუნტის ზედაპირიდან არის 10,29 მ. ლითონის კარკასი შემოსილია სენდვიჩპანელით (B s1 d0 (TS-EN 13501-1) სახანძრო უსაფრთხოების კლასი. სითბოს გამტარობის კოეფიციენტი (=0,020-0,022 W /mK). მაღალი ცეცხლგამძლეობა, უზრუნველყოფს სითბოს იზოლაციას, არ ატარებს ჰაერს ან წყალს). სახურავი ორქანობიანია და გადახურულია არაწვადი სენდვიჩ-პანელებით, სისქით 50მმ.

იატაკი ბეტონისაა სისქით 150მმ არმირებული პეროდული პროფილის ფოლადის ბადით.

საწყობის კედლებში დატანებულია 2 ასაწევ-დასაკეცი სასაწყობე ფოლადის ჭიშკარი ზომით 3,0X 3,0(ჰ)მ, აგრეთვე სამი 1,10X2,20 მ ზომის რკინის კარი.

პროექტით გათვალისწინებულია შესასვლელების ღიობებთან e-j ღერძებზე ბეტონის პანდუსი ქანობით 8,0% რაც აკმაყოფლებს შეზღუდული შესაძლებლობების მქონე პირების მისაწვდომობის უზრუნველყოფას.

საწყობის სახურავებიდან ნალექების გადმოყვანა ორგანიზებულია შესაბამისი ზომის წყალსარინების გამოყენებით. შენობების ნულოვანი ნიშნული +-0,000 არის მიწისზედა სართულის იატაკის ზედაპირის ნიშნული, რომელიც შეესაბამება აბსოლუტურ ნიშნულს 500,000

საწყობის შენობის ცოკოლი რკინაბეტონისაა. საძირკვლები რკინა-ბეტონის ლენტურ-წერტილოვანია. საძირკვლის დაფუძნება წარმოებს ქვიშნარზე ყამირი თიხნარის ფენებით საანგარიშო წინაღობით ღ=1,8 კგძ/კვ.სმ.

თავისი ტექნიკური მახასიათებლებით საწყობი განეკუთვნება III კლასს.

დაგეგმარებისათვის გამოყენებული კანონმდებლობის აღწერა: საწყობის შენობის დაგეგმარებისათვის გამოყენებულია საქართველოს მთავრობის დადგენილება N 41, ტექნიკური რეგლამენტი „შენობა-ნაგებობის უსაფრთხოების წესები“.

საერთო მონაცემები:

განაშენიანების ფართობი 796,60 კვ/მ

სასარგებლო ფართი 740,34 კვ/მ

ღია ტერასა 14,43 კვ/მ

თბილისი

შესახვევი თვალჭრელიძის III, №2

ს/კ 01.19.19.008.076

პირობითი აღნიშვნები

ნახაზების ჩამონათვალი:

არქიტექტურული ნაწილი

1. განმარტებითი ბარათი
2. გენგეგმა მ1:330
3. გენგეგმა მ1:250
4. გეგმა 0,00 ნიშნულზე
5. სახურავის გეგმა
6. კროკვები
7. ჭრილი 1-1
8. ჭრილი2-2
9. ჭრილი3-3
10. კიბე
11. ფასადი 1-3 ღერძებში
12. ფასადი a-j ღერძებში
13. ფასადი 3-1 ღერძებში
14. ფასადი j-a ღერძებში
15. პერსპექტიული ხედი 1
16. პერსპექტიული ხედი 2
17. პერსპექტიული ხედი 3
18. ფოტომონტაჟი

სახანძრო უსაფრთხოება და დაკავებულობა:

19. გენგეგმა მ1:330
20. გენგეგმა მ1:250
21. გეგმა 0,00 ნიშნულზე
22. გეგმა 7,11 ნიშნულზე (სახურავი)
23. ჭრილი 1-1
24. ჭრილი 2-2
25. ფასადი 1-3 ღერძებში
26. ფასადი a-j ღერძებში
27. ფასადი 3-1 ღერძებში
28. ფასადი j-a ღერძებში

შპს "რეფიქსი"

საწყობი

დირექტორი		
პრ. ავტორი	დ. რეხვიაშვილი	
შეასრულა	დ. რეხვიაშვილი	

სტადია	ფურც.	თარიღი	მასშტაბი	ფორმატი
არქ. პრ.		2018		A 3

გეგმარებითი ნაწილი

გეგმა 0.00 ნიშნულზე

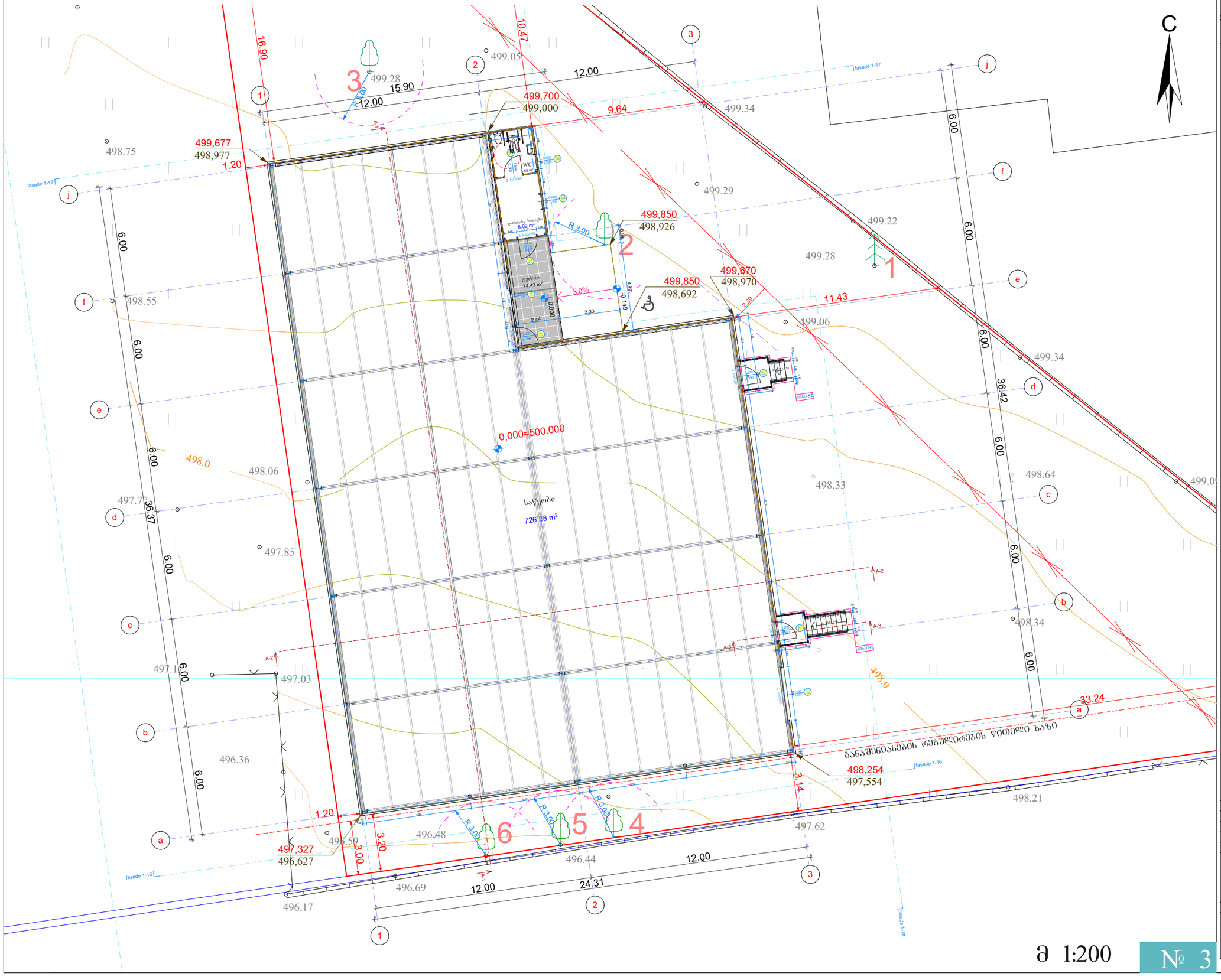

თბილისი

შესახვევი თვალჭრელიძის III, №2
ს/კ 01.19.19.008.076

პიროგითი აღნიშვნები

შპს "რეფიქსი"

საწყობი

დირექტორი			
პრ. ავტორი	დ. რეხვიაშვილი		
შეასრულა	დ. რეხვიაშვილი		

გეგმა

სტადია	ფურც.	თარიღი	მასშტაბი	ფორმატი
პრძ. პრ.		2018		A 3

1:100

გ 1:200

№ 3

გეგმარებითი ნაწილი

სახურავის გეგმა

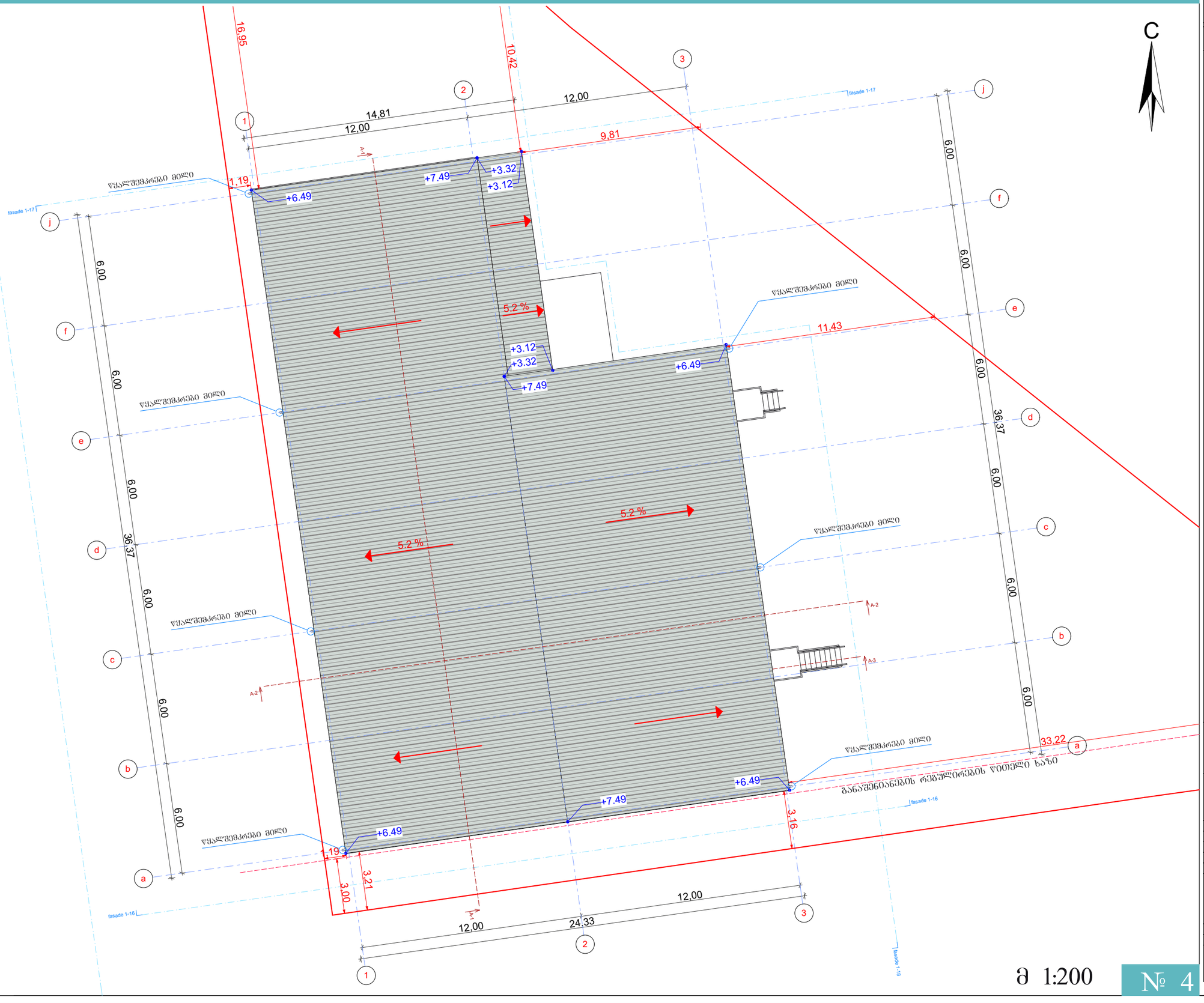

მ 1:200

№ 4

თბილისი

შესახვევი თვალჭრელიძის III, №2
ს/კ 01.19.19.008.076

აეროგებითი აღნიშვნები

შპს
"რეფიქსი"

საწყობი

დირექტორი		
პრ. აქტორი	დ. რეხვიაშვილი	
შესრულა	დ. რეხვიაშვილი	

სტადია	ფურც.	თარიღი	მასშტაბი	ფორმატი
არძ პრ		2018		A 3

გეგმარებითი ნაწილი

გეგმა 0.00 ნიშნულზე. ფრაგმენტი

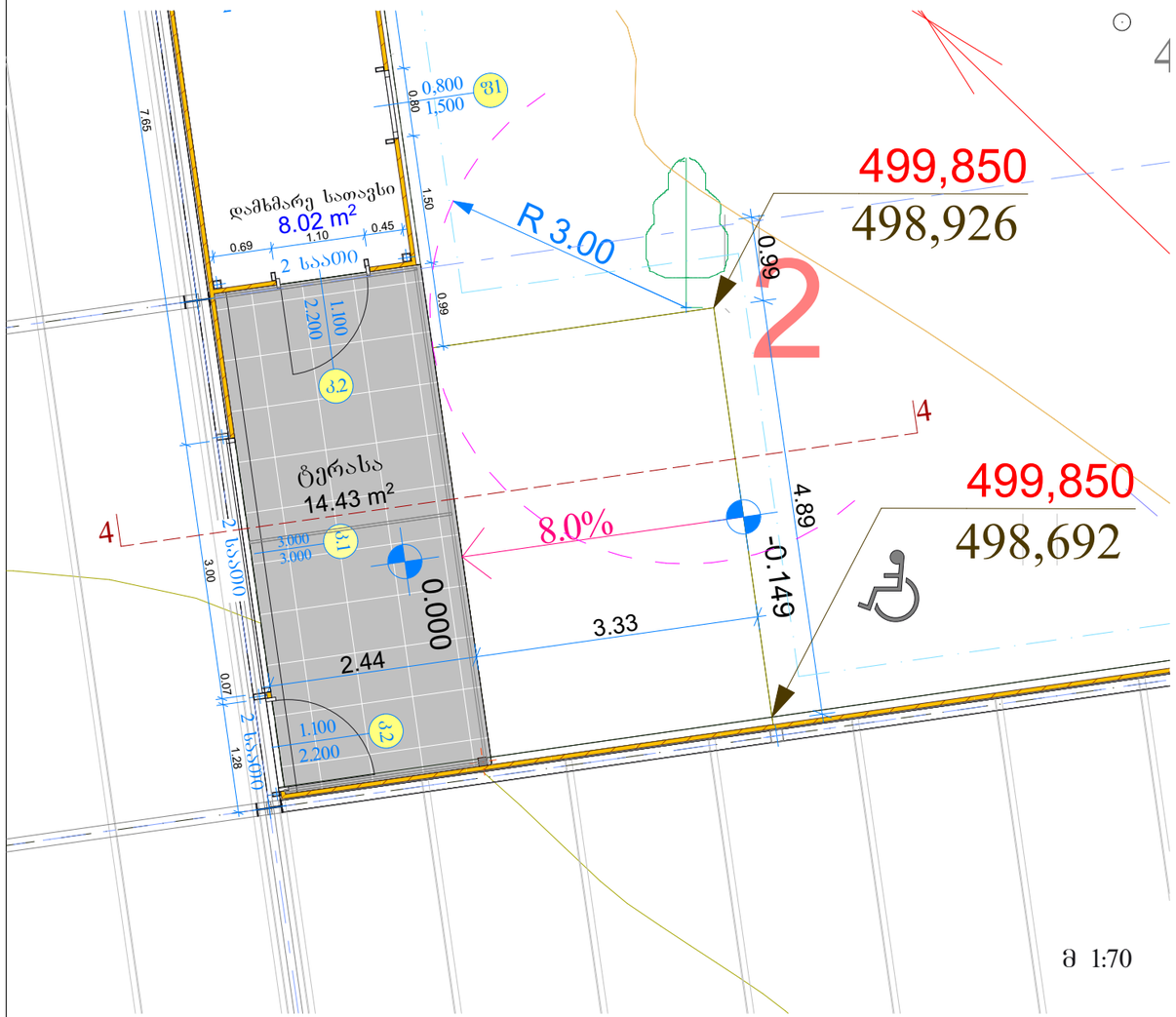

მ 1:70

ჭრილი 4-4

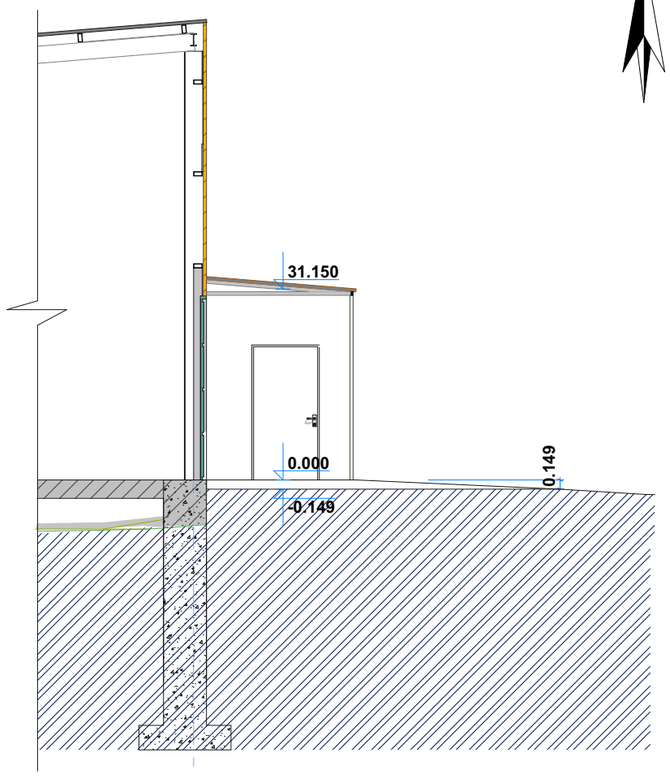

მ 1:50

შენიშვნა: საპროექტო პანდუსი არ აღემატება 15 სმ, ამიტომ არ ესაჭიროება სახელურები

საქართველოს მთავრობის
დადგენილება № 41 2016 წლის 28 იანვარი ქ. თბილისი
ტექნიკური რეგლამენტის „შენობა–ნაგებობის უსაფრთხოების წესების“
დამტკიცების თაობაზე
შენობა -ნაგებობის უსაფრთხოების წესები

ქვეთავი 1010 - პანდუსები
1010.9 სახელურები. 15 სმ-ზე მაღალ პანდუსებს ორივე მხარეს უნდა ჰქონდეს სახელურები, რომლებიც უნდა შეესაბამებოდეს 1012-ე ქვეთავს.

თბილისი

შესახვევი თვალჭრელიძის III, №2
ს/კ 01.19.19.008.076

პიროგბითი აღნიშვნები

N — ჩრდილოეთი

±0 აბსოლუტური ნიშნული
500,000

ა/დ ღერძის ხაზი

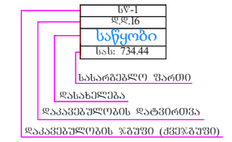

კარის აღნიშვნა

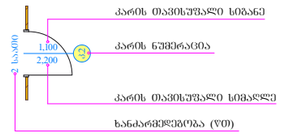


გასასვლელი


ხანძრის ცეცხლმაქრი


კვამლის დეტექტორი


გამწოვი

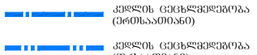

შპს
"რეფიქსი"

საწყობი

დირექტორი		
პრ. ავტორი	დ. რეხვიაშვილი	
შემსრულა	დ. რეხვიაშვილი	

გეგმა

სტადია	ფურც.	თარიღი	მასშტაბი	ფორმატი
არქ. პრ.		2018		A 3

1:100

№ 3

გეგმარებითი ნაწილი

კიბის მოწყობა

კიბე **S1**

ჭრილი 3-3

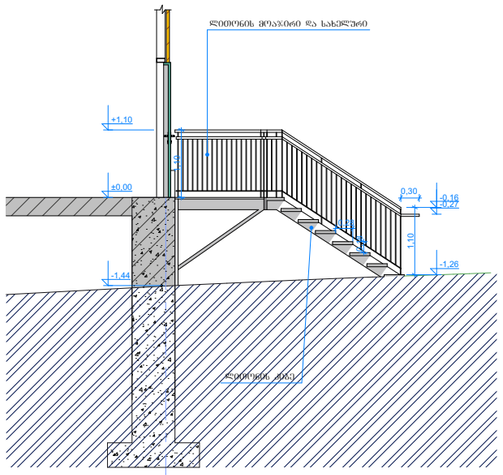

გეგმა

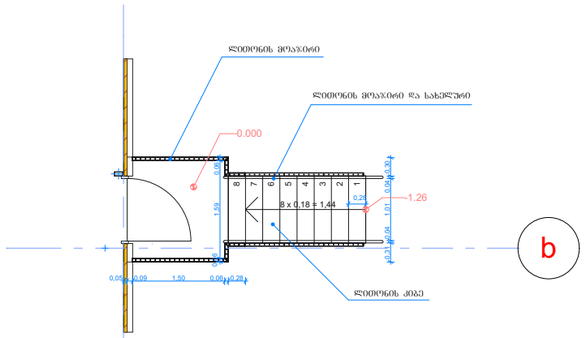

3

3

მოაჯირის კვანძი მ1:20

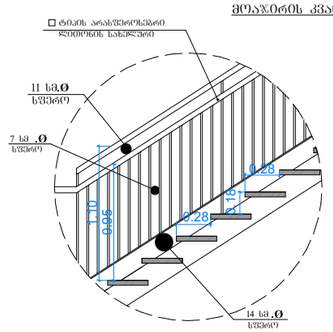

მოაჯირის კვანძი მ1:20

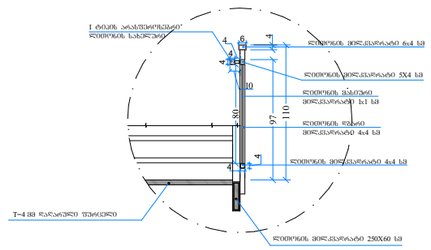

თბილისი

შესახვევი თვალჭრელიძის III, №2
ს/კ 01.19.19.008.076

პირობითი აღნიშვნები

შპს
"რეფიქსი"

საწყობი

დირექტორი		
პრ. ავტორი	დ. რეხვიაშვილი	
შეასრულა	დ. რეხვიაშვილი	

სტადია	ფურც.	თარიღი	მასშტაბი	ფორმატი
არქ. პრ.		2018		A 3

გეგმარებითი ნაწილი

კვანძები

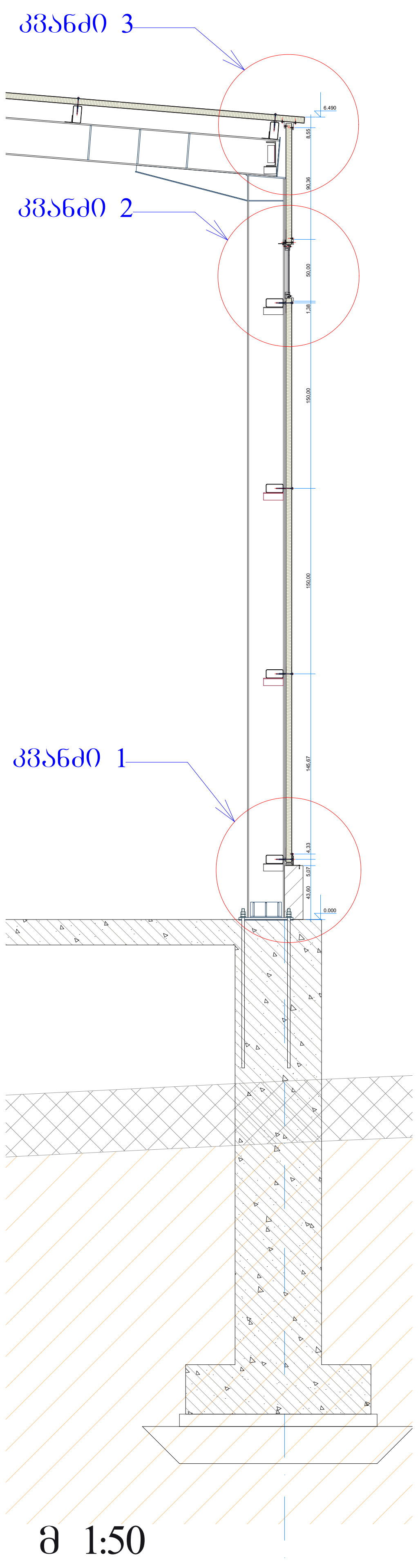

მ 1:50

კვანძი 1

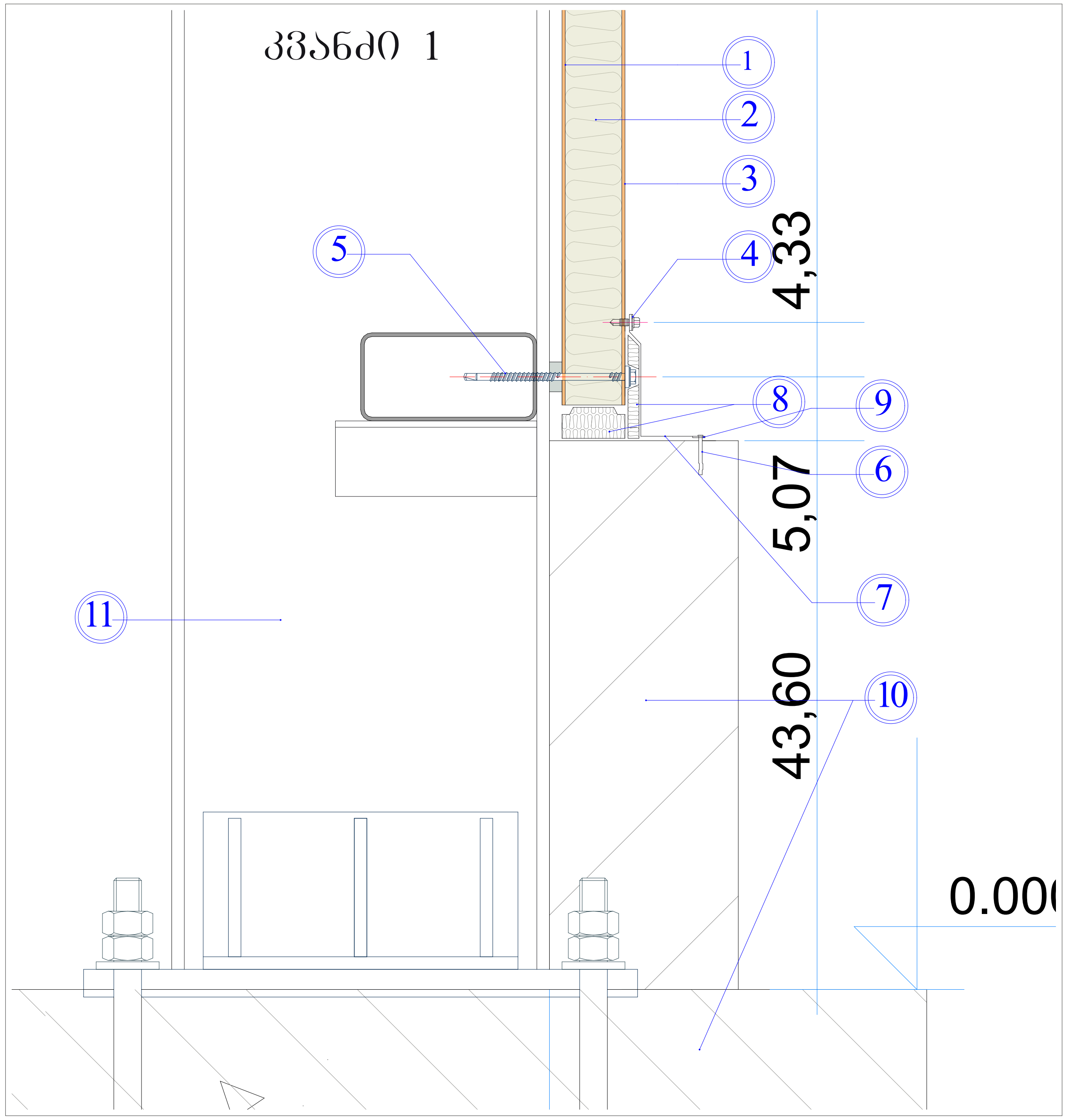

კვანძი 2

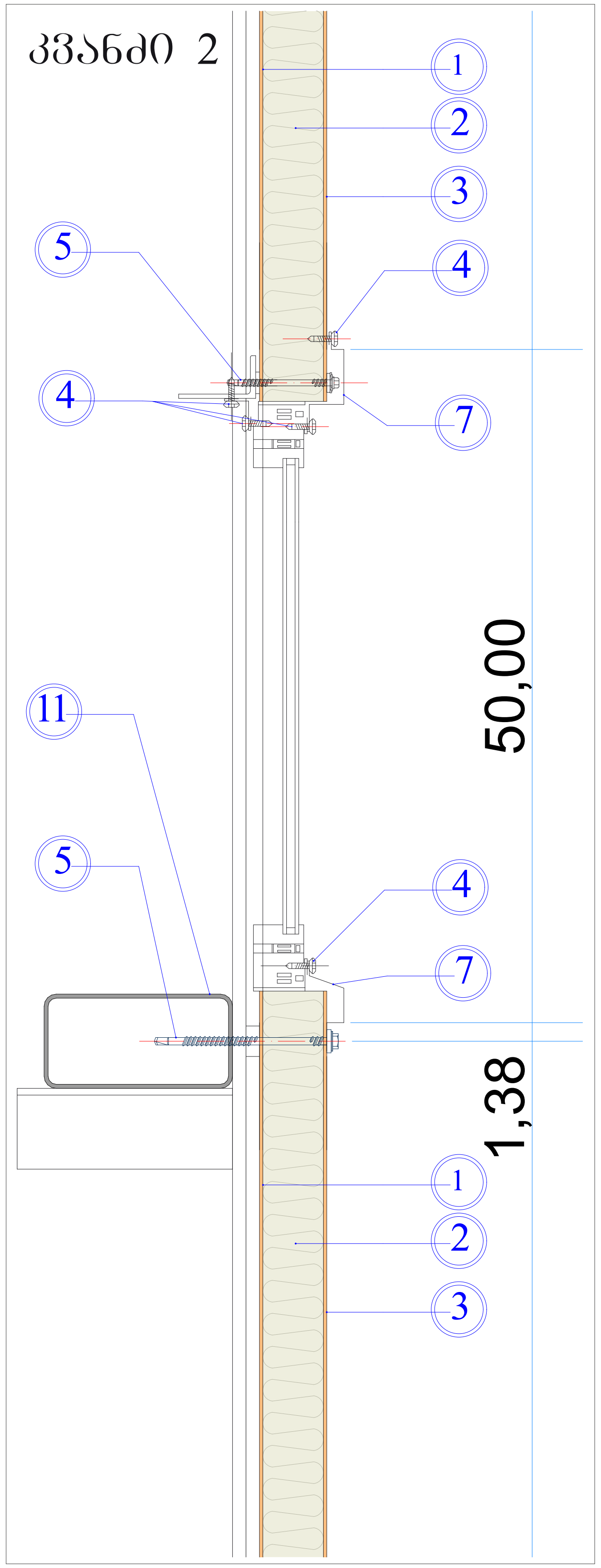

კვანძი 3

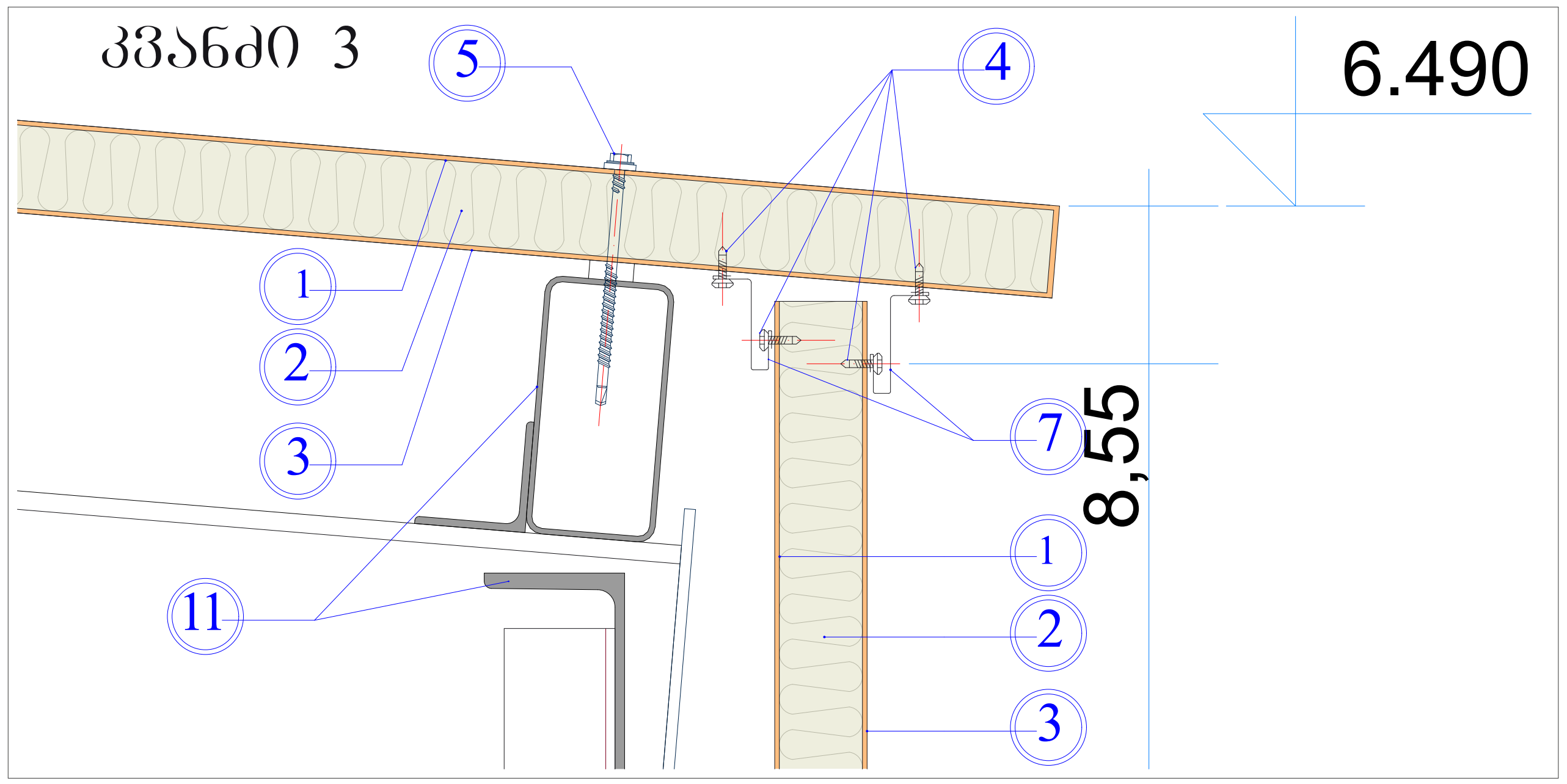

მ 1:5

თბილისი

შესახვევი თვალჭრელიძის III, №2
ს/კ 01.19.19.008.076

პირობითი აღნიშვნები

W 1 -
სენდვიცპანელის კედელი B s1 d0 (TS-EN 13501-1) სახანძრო უსაფრთხოების კლასი. სითბოს გამტარობის კოეფიციენტი (=0,020-0,022 W /mK) მაღალი ცეცხლმედეგობა, უზრუნველყოფს სითბოს იზოლაციას, არ ატარებს ჰაერს ან წყალს.

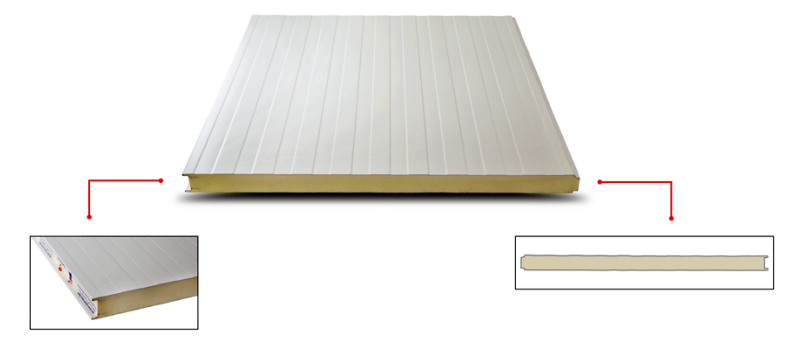

R1 -
სახურავი წარმოადგენს გალვანიზირებული ლითონის მყარი მინერალური ქვა ბამბის სახურავის სენდვიჩპანელის სისტემას, სისქე -50მმ, ვერტიკალურად დაზოლილი, ტრაპეციული გოფრირებით, ფილების მოდულარული სიგანე - 1000 მმ.
პანელის ზედა მეტალი - 0.5 მმ სისქის წინასწარშეღებილი, გალვანიზირებული ფოლადის ფურცელი, RAL 9003.
პანელის ქვედა მეტალი - 0.5 მმ სისქის წინასწარშეღებილი, გალვანიზირებული ფოლადის ფურცელი, RAL 9003.
შუაგული - 50 მმ სისქის მყარი მინერალური ქვა ბამბას.
სიმკვრივე - (EN 1602) 40 (±2) 110კგ/მ3, თვითჩამქრობი დამცავი ფენით, თერმული გამტარობის მინიმალური მოთხოვნა -λ (EN 13165) 0,022-0,024 W/mK, გაბარიტული სტაბილურობის მინიმალური მოთხოვნა (EN 13165) Level DS (TH) 11, ცეცხლგამძლეობის კლასის მინიმალური მოთხოვნა (EN 13501) - B. S2 . d0, წყლის შთანთქმის მინიმალური მოთხოვნა (EN ISO 354) - % 2 (168 sT), სითბოს წინააღმდეგობა - -200 / +110 ºC
სენდვიჩ-პანელების გადაბმის ტიპი - ჩამკეტით.

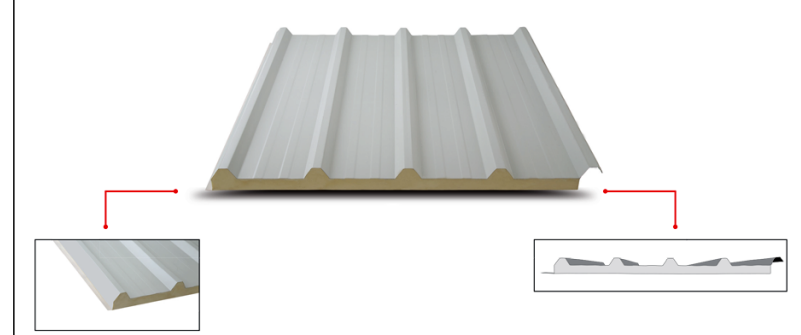

ექსპლიკაცია:

1. შეღებილი გალვანირებული ფურცელი / ალუმინი
2. საიზოლაციო გული / მყარი მიერალური ქვა ბამბა
3. შეღებილი გალვანირებული ფურცელი / ალუმინი
4. თვითმხვრეტი შურუფი
5. თვითმხრეტი შურუფი
6. დუბელის ლურსმანი
7. ფასონის ელემენტი
8. მინერალური ქვა-ბამბის ფილა
9. ამოსალუქი ლენტი
10. ბეტონი
11. ლითონის კონსტრუქცია

შპს
"რეფიქსი"

საწყობი

დირექტორი		
პრ. ავტორი	დ. რეხვიაშვილი	
შეასრულა	დ. რეხვიაშვილი	

სტადია	ფურც.	თარიღი	მასშტაბი	ფორმატი
არქ. პრ.		2018		A 3

გეგმარებითი ნაწილი

კროკები

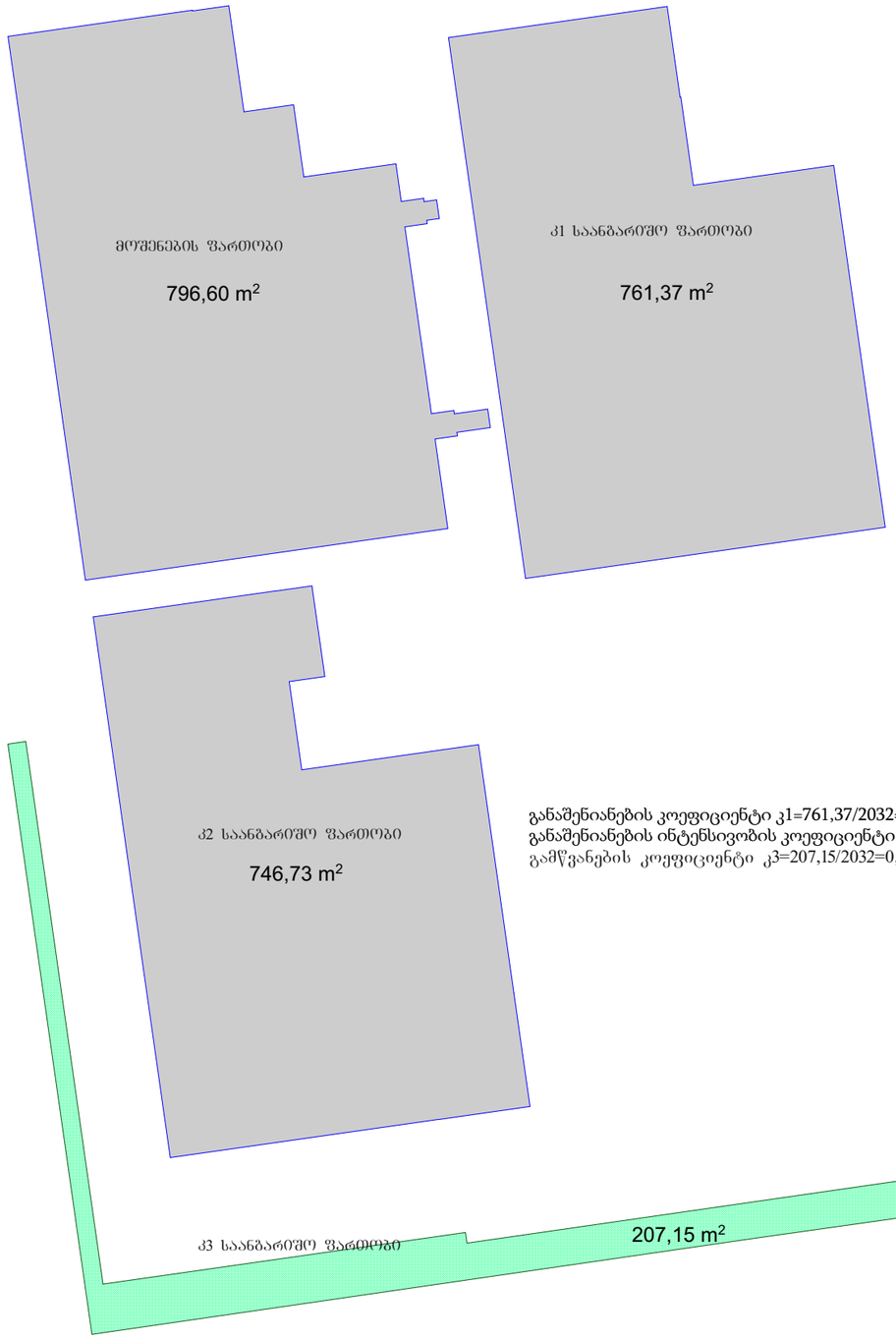

განაშენიანების კოეფიციენტი კ1=761,37/2032=0,4
განაშენიანების ინტენსივობის კოეფიციენტი კ2=746,73/2032=0,4
გამწვანების კოეფიციენტი კ3=207,15/2032=0,1

თბილისი

შესახვევი თვალჭრელიძის III, №2
ს/კ 01.19.19.008.076

პირობითი აღნიშვნები

შპს
"რეფიქსი"

საწყობი

დირექტორი		
პრ. ავტორი	დ. რეხვიაშვილი	
შეასრულა	დ. რეხვიაშვილი	

სტადია	ფურც.	თარიღი	მასშტაბი	ფორმატი
არქ. პრ.		2018		A 3

№ 12

დაგეგმარების მიზნის აღწერა

დაგეგმარების საფუძველი და მიზნის აღწერა

დაგეგმარების საფუძველს წარმოადგენს ქალაქი თბილისი, აღმოსავლეთ ნაწილში, სამრეწველო ზონაში, შესახვევი თვალჭრელიძე III №2 მიმდებარედ, (ს/კ:01.19.19.008.076) არსებულ მიწის ნაკვეთზე 1 (ერთ) სართულიანი საწყობის (მშრალი მასალების (შესაფუთი, წებვადი ლენტების, ზუმფარების, აბრაზივების და სხვადასხვა დამხმარე სამღებრო მასალების საწყობი)) მოწყობის არქიტექტურული პროექტს.

მოცემული მუშა დოკუმენტაცია დამუშავებულია შპს " რეფიქსი"- ის დავალების საფუძველზე და ითვალისწინებს კუთვნილი ნაკვეთზე ახალი საწყობის მშენებლობას.

პროექტირება მოხდება მოქმედი კანონმდებლობის სრული დაცვით და უსაფრთხოების ახალი ნორმების გათვალისწინებით.

მიწის ნაკვეთის მდებარეობის აღწერა

სამშენებლო ნაკვეთი გეგმაში წარმოადგენს ტრაპეციას, მაქსიმალური ზომებით 56.4მ, 60.2მ, 74.1მ, 10.5მ და ფართობით 2032 კვ/მ. მიწის ნაკვეთი წარმოადგენს მცირედ ქანობიან - 5,4%, (დახრილობა სამხრეთით) რთული ფორმის მქონე ტერიტორიას, რომელსაც სამანქანო შესასვლელი ჩრდილოეთიდან თვალჭრელიძის შესახვევიდან აქვს, აგრეთვე შესასვლელი აქვს აღმოსაველთი მხრიდან მდებარე მომიჯნავე მიწის ნაკვეთიდან, რომელიც ეკუთვნის ასევე შპს „რეფიქსს“ და ნაკვეთზე გამავალი მისასვლეი ზოლი დატვირთულია სერვიტუტით. (იხ. გენგეგმა)

ტერიტორიას ჩრდილოეთიდან ემიჯნება თვალჭრელიძის შესახვევი, ხოლო აღმოსავლეთიდან, დასავლეთიდან და სამხრეთიდან მეზობელი საწარმოების ნაკვეთები.

სეისმური დარაიონების მიხედვით ტერიტორია განეკუთვნება 8 ბალიან ზონას. კლიმატოლოგიურად ეს არის IIIგ სამშენებლო-კლიმატოლოგიური რაიონი რომლის მახასიათებლებია :

თოვლის საფარის წონა 0,5 კპა, ხანგრძლივობა 14 დღე;

ქარის წნევის ნორმატიული მაჩვენებელი 5 წელიწადში ერთხელ 0,73 კპა.

საწყობის კანალიზაციის ხაზის მიერთება გათვალისწინებულია ტერიტორიაზე არსებულ საკანალიზაციო ჭასთან. ეზოს ატმოსფერული ნალექისგან დაწრეტა ხორციელდება ეზოს ბუნებრივი დახრით, თვალჭრელიძის ქუჩაზე არსებულ საქალაქო სანიაღვრე ქსელში.

გათვალისწინებულია საპროექტო ტერიტორიის კეთილმოწყობა გამწვანებით, ხეების დარგვა და მოვლა-პატრონობა. დაირგვება 9 ძირი იტალიური ფიჭვი. გამწვანების კოეფიციენტი კ3 = 0,1.

პროექტის კონცეფცია

საპროექტო საწყობის კორპუსი ერთსართულიანია, ერთიანი სივრცით, მალების ზომებია 12.0მ + 6.0მ, ჩარჩო კონსტრუქციის სიმაღლით კოჭების ძირამდე 6.0 მ, სიგრძით 12 მ. შენობს საერთო სიმაღლე შეადგენს 7,49მ (0,000-დან გადახურვის კეხამდე), ხოლო შენობის სიმაღლე გრუნტის ზედაპირიდან არის 10,29მ. ლითონის კარკასი შემოსილია უწვადი სენდვიჩპანელით 50 მმ, (B s1 d0 (TS-EN 13501-1) სახანძრო უსაფრთხოების კლასი. სითბოს გამტარობის კოეფიციენტ (λ=0.020-0.022 W/mK) მაღალი ცეცხლმედეგობა,უზრუნველყოფს სითბოს იზოლაციას, არ ატარებს ჰაერს და წყალს). საწყობის სახურავი ორქანობიანია და გადახურულია არაწვადი ქვა ბამბის სენდვიჩ-პანელებით. სისქით 50მმ.)

იატაკი ბეტონისაა სისქით 150მმ არმირებული პეროდული პროფილის ფოლადის ბადით.

საწყობის კედლებში დატანებულია 2 ასაწევ-დასაკეცი სასაწყობე ფოლადის ჭიშკარი ზომით 3,0X 3,0(ჰ)მ, აგრეთვე სამი 1,10X2,20 მ ზომის რკინის კარი.

პროექტით გათვალისწინებულია შესასვლელების ღიობებთან e-j ღერძებზე ბეტონის პანდუსი ქანობით 8,0% რაც აკმაყოფლებს შეზღუდული შესაძლებლობების მქონე პირების მისაწვდომობის უზრუნველყოფას.

საწყობის სახურავებიდან ნალექების გადმოყვანა ორგანიზებულია შესაბამისი ზომის წყალსარინების გამოყენებით. შენობების ნულოვანი ნიშნული +-0,000 არის მიწისზედა სართულის იატაკის ზედაპირის ნიშნული, რომელიც შეესაბამება აბსოლუტურ ნიშნულს 500,000.

შენობის ძირითადი სტრუქტურლი სისტემის აღწერა

საწყობის შენობის ცოკოლი რკინაბეტონისაა. საძირკვლები რკინა-ბეტონის ლენტურ-წერტილოვანია. საძირკვლის დაფუძნება წარმოებს ქვიშნარზე ყამირი თიხნარის ფენებით საანგარიშო წინაღობით ღ=1,8 კგძ/კვ.სმ.

თავისი ტექნიკური მახასიათებლებით საწყობი განეკუთვნება III კლასს.

პროექტის არქიტექტურული და კონსტრუქციული ნაწილი დამუშავებულია ქვეყანაში არსებული სამშენებლო ნორმების მიხედვით.

ტექნიკურ ეკონომიკური მაჩვენებლები:

განაშენიანების ფართობი 796.60 კვ/მ

სასარგებლო ფართი 740.23კვ/მ

ღია ტერასა 14.43 კვ/მ

შენობის დაბებმარებისას გამოყენებული კანონდებლობის აღწერა

"მშენებლო ნებართვის გაცემის წესისა და სანებართვოს პირობების შესახებ" მთავრობის 2009 წლის 24 მარტის
№57 დადგენილების, ქალაქ თბილისის საკრებულოს 2009 წლის 27 მარტის 4-13 გადაწყვეტილებით დამტკიცებული
"ქალაქ თბილისის ტერიტორიის გამოყენებისა და განაშენიანების რეგულირების წესების", ქალაქ თბილის საკრებულოს
2009 წლის 05 ივნისის №6-17 გადაწყვეტილებითა და ქალაქ თბილის მუნიციპალიტეტის საკრებულოს
№20-105 დადგენილებით დამტკიცებული "დედაქალაქის მიწათსარგებლობის გენერალური გეგმის" თანახმად.
საქართველოს მთავრობის 2016 წლის 28 იანვრის № 41 დადგენილების და №498 2017 წლის 20 ნოემბერს
დადგენილებაში შეტანილი ცვლილების ტექნიკური რეგლამენტის
"შენობა-ნაგებობების უსაფრთხოების წესების" დამტკიცების თაობაზე.

შენობა-ნაგებობის უსაფრთხოების წესებთან შესაბამისობის ანალიზი

გამოყენებული წესები - **„შენობა-ნაგებობის უსაფრთხოების წესები“**

ჩამოთვალეთ შენობის დაკავებულებები და აღწერეთ თითოეული გამოყენება
1. სასაწყობო ჯგუფი სწ-1 (მშრალი მასალების (შესაფუთი, წებვადი ლენტების, ზუმფარების, აბრაზივების და სხვადასხვა დამხმარე სამღებრო მასალების საწყობი) მიწისპირა სართული +0.00 ნიშნულზე))

კონსტრუქციის ტიპი:	
განსაზღვრეთ კონსტრუქციის არსებული შენობისთვის: მაგალითი: II-A, II-B, V-A, V-B	
განსაზღვრეთ კონსტრუქციის ტიპი ახალი შენობისთვის: მაგალითი: II-A, II-B, V-A, V-B	V- ტიპის კონსტრუქცია (**V** –B)
შერეული კონსტრუქციის შემთხვევაში მიუთითეთ ტიპები, რომელიც გამოყენებული იქნება, განსაზღვრეთ ტიპები და მათი მდებარეობა:	

სიმაღლის შეზღუდვები ცხრილი 503 -ის მიხედვით		
დაკავებულობები	დასაშვები სართულიანობა	შემოთავაზებული სართულიანობა
1. სასაწყობო ჯგუფი სწ-1 (შესაფუთი, წებვადი ლენტების, ზუმფარების, აბრაზივების და სხვადასხვა დამხმარე სამღებრო მასალების საწყობი) მიწისპირა სართული +0.00 ნიშნულზე))	1	1 სართული (+0.00 ნიშნულზე)
	დასაშვები სიმაღლე	შემოთავაზებული სიმაღლე
შენობის სიმაღლე =	12.2	10.29 (მიწის გრუნტიდან)
მიწის დონის ზემოთ სართულ(ებ)ის რაოდენობა =		1
მიწის დონის ქვედა სართულ(ებ)ის რაოდენობა =	-	-

ფართობის შეზღუდვები ცხრილი 503 -ის მიხედვით		
დაკავებულობები	დასაშვები ფართობი (სართულზე)	შემოთავაზებული ფართობი (სართულზე)
1. სასაწყობო ჯგუფი სწ-1 (შესაფუთი, წებვადი ლენტების, ზუმფარების, აბრაზივების და სხვადასხვა დამხმარე სამღებრო მასალების საწყობი) მიწისპირა სართული +0.00 ნიშნულზე))	840	726.36+8.02 =734.38
იატაკის საერთო ფართობი =	734.38	
იატაკების რაოდენობა=	მიწის დონის ზედა 1	
შენობის საერთო ფართობი =	754.66	

გარე კედლის ცეცხლმედეგობისა და ღიობისადმი მოთხოვნები ცხრილების 602-ის და 705.8 -ის მიხედვით									
გარე კედელი	ხანძარსაწინააღმდეგო მანძილი (მეტრი)	ცეცხლმედეგობის ხარისხი (საათი)		კედლის ღიობების ფართობი (კედლის %)					
		მოთხოვნილი	გათვალისწინებული	დასაშვები			გათვალისწინებული		
				დაცული	დაუცველი საშხეფებით	დაუცველი	დაცული	დაუცველი საშხეფებით	დაუცველი
„a-j“ღეძებში	მინ. მანძილი 9.86 მაქ. მანძილი 32.95	0	2	შეუზღუდავი	შეუზღუდავი	შეუზღუდავი			12.15%
„j-a“ღერძებში	მინ. მანძილი 1.11	0	2	15%	15%	დაუშვებელია			0%
„1-3“ღერძებში	მინ. მანძილი 3.04 მაქ. მანძილი 3.11	0	2	45%	45%	15%			0%
„3-1“ღეძებში	მინ. მანძილი 10.56 მაქ. მანძილი 17.07	0	2	შეუზღუდავი	შეუზღუდავი	შეუზღუდავი			0%

ხანძრისაგან დაცვის სისტემებისადმი მოთხოვნები							
დაკავებულობები/ სივრცეები/გასასვლელი საშუალებები	ავტოსაშხეფი სისტემა	ალტერნატიული ავტომატური ცეცხლსაქრობი სისტემები	სახანძრო განგაშისა, კვამლაღმოჩენი და ცეცხლაღმოჩენი სისტემები	სახანძრო მილდგარების სისტემები	კვამლის საკონტროლო სისტემები	ხელის ცეცხლმაქრები	საავარიო განგაშის სისტემები
1. სასაწყობო ჯგუფი სწ-1 (შესაფუთი, წებვადი ლენტების, ზუმფარების, აბრაზივების და სხვადასხვა დამხმარე სამღებრო მასალების საწყობი) (მიწისპირა სართული +0.00 ნიშნულზე))	-	-	კი	-	კი	კი	-
კიბის უჯრედი							
ლიფტები							
დერეფანი							
სახანძრო-სამაშველო სამსახურის მიერ გამოსაყენებელი მისაერთებლები				კი			
სახანძრო ტუმბოები და წყლის რეზერვუარი (განთვსებულია სახურავზე)							

განიავებისადმი მოთხოვნები		
დაკავებულობები/სივრცეები/გასასვლელი საშუალებები	ბუნებრივი განიავება	ხელოვნური განიავება
1. სასაწყობო ჯგუფი სწ-1 (შესაფუთი, წებვადი ლენტების, ზუმფარების, აბრაზივების და სხვადასხვა დამხმარე სამღებრო მასალების საწყობი) მიწისპირა სართული +0.00 ნიშნულზე))	–	კი
კიბის უჯრედი		
ლიფტები		
დერეფანი		

თითოეული სართულიდან გასასვლელი საშუალება									
სართულები	დაკავებულობა და დაკავებულობის დატვირთვის ჯამური მაჩვენებელი	მოთხოვნილი გასასვლელების/გასასვლელთან მისადგომის რაოდენობა	გათვალისწინებული გასასვლელების/გასასვლელთან მისადგომის რაოდენობა და ტიპი	გასასვლელი საშუალებების სიგანე(მეტრი)					
				გზა-კიბეები		დერაფანი,		გასასვლელის გზა-კარი	
				მოთხოვნილი	გათვალისწინებული	მოთხოვნილი	გათვალისწინებული	მოთხოვნილი	გათვალისწინებული
მიწისპირა I სართული +0.00 ნიშნულზე	სასაწყობო ჯგუფი სწ-1 (შესაფუთი, წებვადი ლენტების, ზუმფარების, აბრაზივების და სხვადასხვა დამხმარე სამღებრო მასალების საწყობი) დ.დ-16	2	3 გზა- კარი	-	-	-	-	0.82	1.10 1.10 1.10 1.10
მიწისპირა I სართული +0.00 ნიშნულზე	სასაწყობო ჯგუფი სწ-1 (შესაფუთი, წებვადი ლენტების, ზუმფარების, აბრაზივების და სხვადასხვა დამხმარე სამღებრო მასალების საწყობი) დ.დ-1	1	1 გზა - კარი	-	-	-	-	0.82	1.10

წყალსადენი სისტემის ფიქსირებული მოწყობილობების რაოდენობა ცხრილი 1602.1-ის მიხედვით													
სართულები	დაკავებულობა და დაკავებულობის დატვირთვის ჯამური მაჩვენებელი	ფიქსირებული მოწყობილობები(ცალი)											
		უნიტაზი		ტუალეტის ხელსაბანები		აბაზანა/შხაპი		სასმელი წყლის ფანტანი		სამომსახურეო ნიჟარა		სამზარეულოს ნიჟარა	
		მოთხოვნილი	წარმოდგენილი	მოთხოვნილი	წარმოდგენილი	მოთხოვნილი	წარმოდგენილი	მოთხოვნილი	წარმოდგენილი	მოთხოვნილი	წარმოდგენილი	მოთხოვნილი	წარმოდგენილი
მიწისპირა I სართული +0.00 ნიშნულზე	სასაწყობო ჯგუფი სწ-1 (შესაფუთი, წებვადი ლენტების, ზუმფარების, აბრაზივების და სხვადასხვა დამხმარე სამღებრო მასალების საწყობი) დ.დ-16	1	1	1	1	-	-	1	1 ეზოში	1	1	-	-
მიწისპირა I სართული +0.00 ნიშნულზე	სასაწყობო ჯგუფი სწ-1 (შესაფუთი, წებვადი ლენტების, ზუმფარების, აბრაზივების და სხვადასხვა დამხმარე სამღებრო მასალების საწყობი) დ.დ-1												

გეგმარებითი ნაწილი

სახანძრო შსაფრთხოება და დაკავებულობა. პიროგითი აღნიშვნები

საკადასტრო საზღვარი

±0.00 ნიშნული გეგმაზე

1 ჭრილის აღნიშვნა

ა/დ ღერძის ხაზი

N ჩრდილოეთის აღნიშვნა

კარის აღნიშვნა

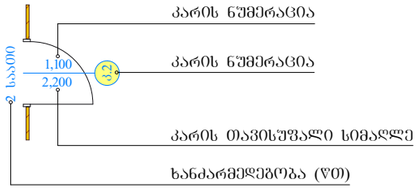

ოთახის სივრცის აღნიშვნა

სწ-1	დაკავებულობის ჯგუფი (ქვეჯგუფი)
დ.დ.1	დაკავებულობის დატვირთვა
დამხმარე სათავსი	ოთახის/სივრცის დასახელება
სას: 13.94	ოთახის/სივრცის ფართობი

კედლის ცეცხლმედეგობა (ერთსაათიანი)

კედლის ცეცხლმედეგობა (ორსაათიანი)

გამოსასვლელი

მისაწვდომი სვლაბეზი

შენობიდან გამოსასვლელი

სასაწყობო ჯგუფის დაკავებულობა (სწ 1)

ცეცხლმაქრი

გამწოვი

კვამლის დეტექტორი

ბეტონის კედელი

სენდვიჩპანელი

თბილისი
შესახვევი თვალჭრელიძის III, №2
ს/კ 01.19.19.008.076

პიროგითი აღნიშვნები

შპს "რეფიქსი"

საწყობი

დირექტორი		
პრ. ავტორი	დ. რეხვიაშვილი	
შემსრულა	დ. რეხვიაშვილი	

სტადია	ფურც.	თარიღი	მასშტაბი	ფორმატი
არქ. პრ.		2018		A 3

გეგმარებითი ნაწილი

სახანძრო უსაფრთხოების და დაკავებულობა. გეგმა 0.00 ნიშნულზე

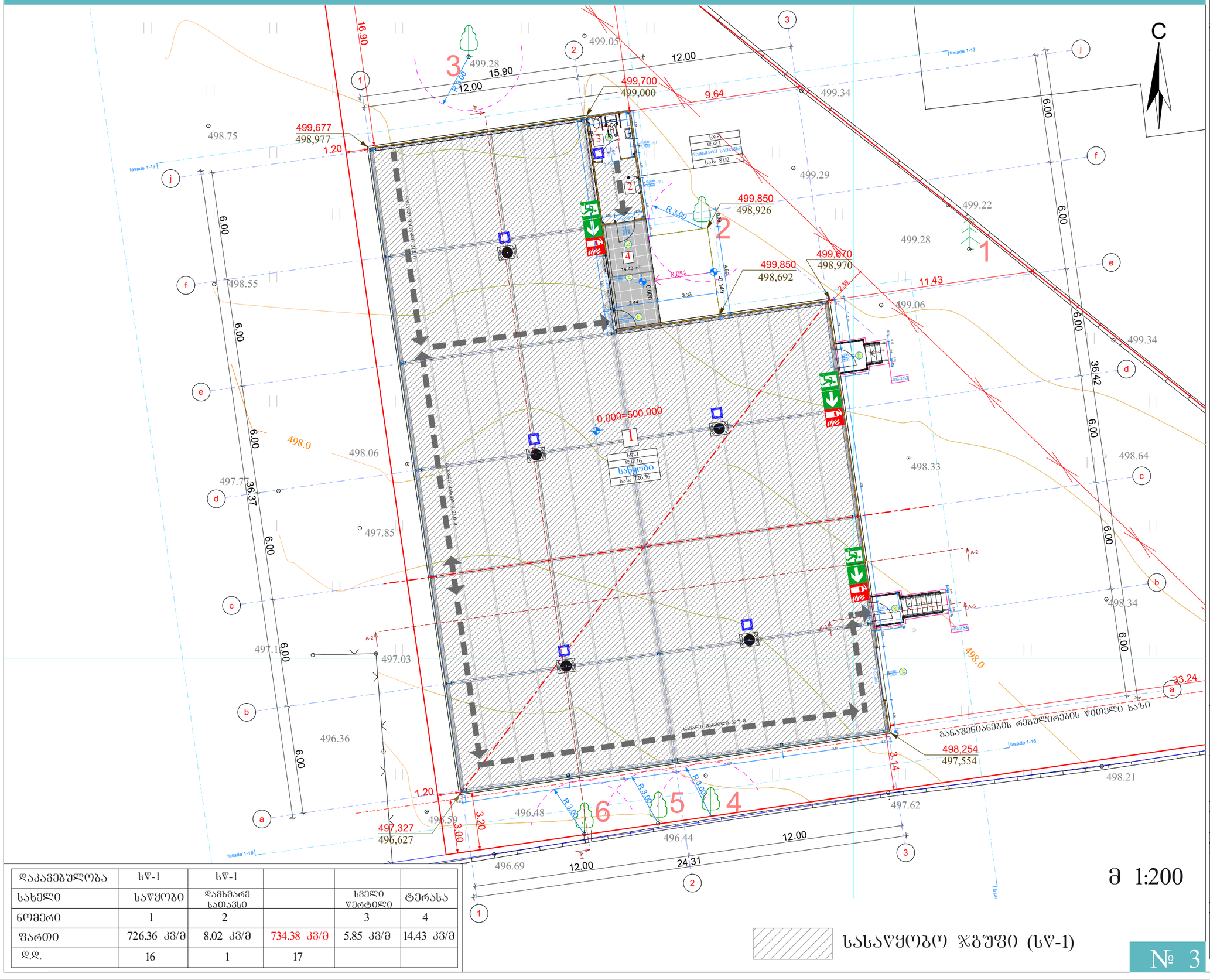

დაკავებულობა	სწ-1	სწ-1			
სახელი	საწყობი	დამხმარე სათავსი		სველი წერტილი	ტერასა
ნომერი	1	2		3	4
ფართი	726.36 კვ/მ	8.02 კვ/მ	734.38 კვ/მ	5.85 კვ/მ	14.43 კვ/მ
დ.დ.	16	1	17		

მ 1:200

№ 3

თბილისი

შესახვევი თვალჭრელიძის III, №2
ს/კ 01.19.19.008.076

პირობითი აღნიშვნები

ჩრდილოეთი

±0 აბსოლუტური ნიშნული
500,000

ღ/დ ღერძის ხაზი

შპს "რეფიქსი"

საწყობი

დირექტორი		
პრ. ავტორი	დ. რეხვიაშვილი	
შეასრულა	დ. რეხვიაშვილი	

სტადია	ფურც.	თარიღი	მასშტაბი	ფორმატი
არქ. პრ.		2018		A 3

გეგმარებითი ნაწილი

სახანძრო უსაფრთხოების და დაკავებულობა. გეგმა 7.49 ნიშნულზე

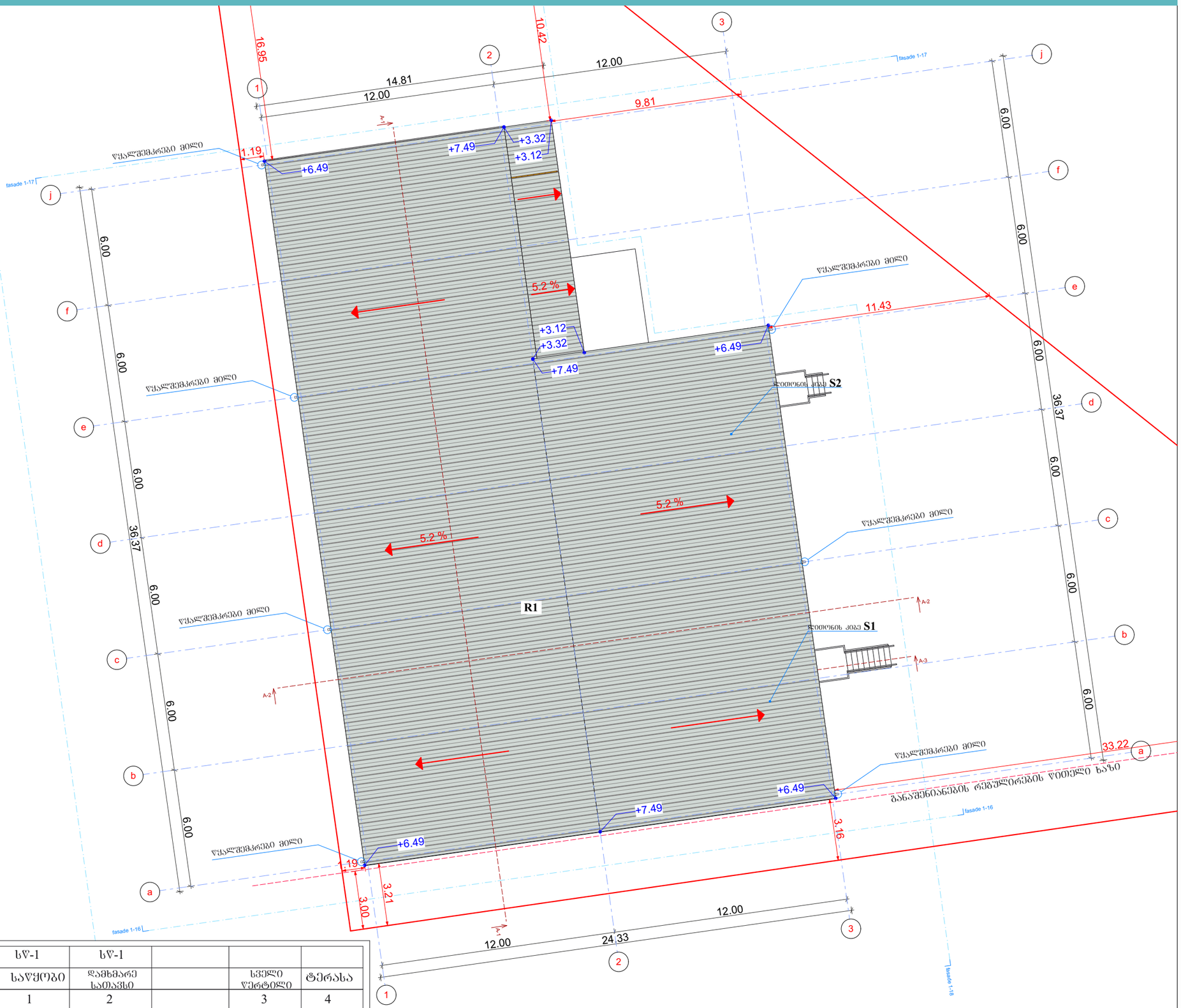

დაკავებულობა	სწ-1	სწ-1			
სახელი	საწყობი	დამხმარე სათავსი		სველი წერტილი	ტერასა
ნომერი	1	2		3	4
ფართი	726.36 კვ/მ	8.02 კვ/მ	734.38 კვ/მ	5.85 კვ/მ	14.43 კვ/მ
დ.დ.	16	1	17		

მ 1:200

№ 4

თბილისი

შესახვევი თვალჭრელიძის III, №2
ს/კ 01.19.19.008.076

პიროგითი აღნიშვნები

R1 -
სახურავი წარმოადგენს გალვანიზირებული ლითონის მყარი მინერალური ქვა ბამბის სახურავის სენდვიჩპანელის სისტემას, სისქე -500მმ, ვერტიკალურად დახოლილი, ტრაპეციული გოფრირებით, ფილების მოდულარული სიგანე - 1000 მმ.
პანელის ზედა მეტალი - 0.5 მმ სისქის წინასწარშეღებილი, გალვანიზირებული ფოლადის ფურცელი, RAL 9003.
პანელის ქვედა მეტალი - 0.5 მმ სისქის წინასწარშეღებილი, გალვანიზირებული ფოლადის ფურცელი, RAL 9003.
შუაგული - 50 მმ სისქის მყარი მინერალური ქვა ბამბას. სიმკვრივე - (EN 1602) 40 (±2) 110კგ/მ3, თვითნამქრობი დამცავი ფენით, თერმული გამტარობის მინიმალური მოთხოვნა -λ (EN 13165) 0.022-0.024 W/mK, გაბარიტული სტაბილურობის მინიმალური მოთხოვნა (EN 13165) Level DS (TH) 11, ცვლილებამდგრადობის კლასის მინიმალური მოთხოვნა (EN 13501) - B. S2 . d0, წყლის შთანთქმის მინიმალური მოთხოვნა (EN ISO 354) - % 2 (168 sT), სითბოს წინააღმდეგობა - -200 / +110 °C
სენდვიჩ-პანელების გადაბმის ტიპი - ჩამკეტით.

S1, S2 - ლითონის ანაკრები კიბე

შპს "რეფიქსი"

საწყობი

დირექტორი		
პრ. აგმორი	დ. რეხვიაშვილი	
შესრულა	დ. რეხვიაშვილი	

სტადია	ფურც.	თარიღი	მასშტაბი	ფორმატი
არქ. პრ.		2018		A 3