ქალაქ თბილისის მუნიციპალიტეტის მერია

მუნიციპალური ინსპექცია

წერილის ნომერი: **17-01190082819**
თარიღი: **08/01/2019**
პინი: **2312**

ადრესატი: გოჩა გეთიაშვილი
პირადი ნომერი: 01011017300
მისამართი: თბილისი ს. დიღომი ლ.ანდრონიკაშვილის ქ. N 23

გადაამოწმეთ: **document.municipal.gov.ge**

ბატონო გოჩა,

თქვენი N19/0118254330-17 წერილის პასუხად გაცნობებთ,რომ ქ. თბილისში, ბერი გაბრიელ სალოსის გამზირი N120-ში (საკ. კოდი N01.17.11.029.026) 2018 წლის 23 მაისის N3975569 (AR1595815) ბრძანებით შეთანხმებული არქიტექტურული პროექტის არღვევით მიმდინარე მშენებლობის გამო, „პროდუქტის უსაფრთხოებისა და თავისუფალი მიმოქცევის კოდექსი“-ს 25^1-ე მუხლის შესაბამისად ამავე კოდექსის 45-ე მუხლით გათვალიწინებული სამართალდარღვევის თავიდან აცილების მიზნით ინსპექცია გაძლევთ რეკომენდაციას 120 კალენდარული დღის ვადაში გამოასწოროთ ან/და წარმოადგინოთ კორექტირებული არქიტექტურული პროექტი და ახალი მშენებლობის ნებართვა შემდეგი დარღვევის გათვალიწინებით:

ბლოკი A

„1-15” ფასადზე: „5“ „7“ „11“ „13“ ღერძთან მდებარე აივნებზე გაუქმებულია კედლები და მოწყობილია ლითონის ცხაურები. ფასადზე ნაწილობრივ შევლილია კედლის პორმები.

„15-1” ფასადზე: -0.90 ნიშნულზე შეცვლილია პანდუსებზე მოაჯირების ნახატი. +30.55 ნიშნულზე გაუქმებულია მცირე ზომის კედლები და მოწყობილია ლითონის მოაჯირები. „4“ ღერძთან მდებარე აივნებზე გაუქმებულია კედლები და მოწყობილია ლითონის ცხაურები. ფასადებზე ფიქსირდება კონდენციონერები, ქვაბები და გამწოვი მილები.

გეგმის მიხედვით: -0.95 ნიშნულზე „დ“ ღერძის გარეთ მდებარე კიბეებზე შემცირებულია საფეხურების რაოდენობა, „12-11“ და 6-5“ მონაკვეთში გაზრიდლია პანდუსის პროცენტული დახრა. სადარბაზოებში ნაწილობრივ შეცვლილია საფეხურების რაოდენობა.

ფასადებზე ნაწილობრივ შეცვლილია ღებვის ფერი. დამატებით მოწყობილია წყალშემკრები მილები. +3.65 ნიშნულზე გაუქმებულია მინაბლოკები. ნაწილობრივ შეცვლილია აივნების გაბაიტები.

ბლოკი B

შენობაში ნაწილობრივ შეცვლილია კოლონების განივი კვეთი, მდებარეობა და რაოდენობა. დამატებით მოწყობილია მონოლითური კედლები. -3.00 ნიშნულზე გაუქმებულია სარდაფის სართული. შეცვლილია სადარბაზოს კიბის საფეხურების რაოდენობა. შეცვლილია ლიფტის შახტის გაბარიტი. სართულშუა გადახურვების კონფიგურაცია არ შეესაბამება საპროექტოს- შეცვლილია მათი გაბარიტი და ფართი.

ნიშნულზე „დ'-გ'" მონაკვეთში „ე-ე" ღერძთან გაუქმებულია საფეხურები. ამავე ნიშნულზე ამატებით მოწყობილია მონოლითური ფილა, რის გამოც დამატებით შექმნილია ნიშნული და ფართი.

დამატებით განგიმარტავთ, რომ „პროდუქტის უსაფრთხოებისა და თავისუფალი მიმოქცევის კოდექსი"-ს 25^1-ე მუხლის მე-5 პუნქტის შესაბამისად „რეკომენდაციის შესრულების ვადაში დამკვეთის მიმართ სამშენებლო სამართალდარღვევის საქმის წარმოება არ დაიწყება".

პატივისცემით,

გიორგი გეჯაძე

მუნიციპალური ინსპექცია-პირველადი
სტრუქტურული ერთეულის ხელმძღვანელის
მოადგილე (მუნიციპალური ინსპექციის უფროსის
მოადგილე)

გამოყენებულია კვალიფიციური
ელექტრონული ხელმოწერა/
ელექტრონული შტამპი

ქალაქ თბილისში, ბერი გაბრიელ სალოსის გამზ. №120-ში (ყოფ. ბ. ხმელნიცკის ქ. №42) შპს "ისანი +"–ის მრავალფუნქციური შენობის (დაუმთავრებელი კარკასული შენობის რეკონსტრუქცია-დაშენება) კორექტირებული პროექტისათვის (ბლოკები A და B) ინსოლაციისა და ბუნებრივი განათებულობის ანგარიში

ზოგადი ნაწილი

განხილვის საგანია ქ. თბილისში, ბერი გაბრიელ სალოსის გამზ. №120-ში (ყოფ. ბ. ხმელნიცკის ქ. №42) შპს "ისანი +"–ის მრავალფუნქციური შენობის (დაუმთავრებელი კარკასული შენობის რეკონსტრუქცია-დაშენება) კორექტირებული პროექტი (ბლოკები A და B) შპს "მარჩ დიზაინ" (დაკვეთა №1/2008).

საჭიროა განისაზღვროს, გამოიწვევს თუ არა აღნიშნული შენობის აშენება გარემომცველი შენობების მიმართ ინსოლაციისა და ბუნებრივი განათებულობის ნორმების დარღვევას.

ტერიტორიის შესწავლის, გენგეგმის /ნახაზი № 1/, მიმდებარე არსებული და მშენებარე შენობების, ტექბიუროს მასალებისა და ჩატარებული ნატურული აზომვების შედეგად დადგინდა საანგარიშო სქემა /ნახაზი №2/, სადაც განისაზღვრა ძირითად საანგარიშო წერტილთა მდებარეობები და შესაბამისი საანგარიშო პარამეტრები.

ინსოლაციისა და ბუნებრივი განათებულობის გაანგარიშებისას ხორციელდება არსებულ განაშენიანებაში საანგარიშო წერტილების შერჩევა, მათ მიმართ ინსოლაციისა და ბუნებრივი განათებულობის სურათის აგება, საანგარიშო კოეფიციენტების დადგენა და მიღებული შედეგების ნორმატიულ მაჩვენებლებთან შედარება. მოქმედი ნორმები დამაკმაყოფილებლად ითვლება იმ შემთხვევაში, თუ საანგარიშო კოეფიციენტები აღემატება შესაბამის ნორმატიულ მაჩვენებლებს.

გაანგარიშებათა შედეგები:

ინსოლაცია

განხილულია საპროექტო შენობის ირგვლივ არსებული შენობები, რომელთათვისაც შერჩეულია ოთხი საანგარიშო წერტილი.

ჩატარებული ანგარიშების შედეგად დადგინდა, რომ ყველა ამ წერტილისთვის შენარჩუნებულია ნორმატიული მაჩვენებელი (ნახ. №№ 3 - 6); სხვა ოთახები ან უკეთეს მდგომარეობაში იმყოფებიან, ან არ ექვემდებარებიან ანგარიშს. (ნახაზი № 2)

ბუნებრივი განათებულობა

საანგარიშოდ შერჩეულია ორი კრიტიკული საანგარიშო წერტილი (ნახ. №№ 7-8).

დადგინდა, რომ ბუნებრივი განათებულობის კოეფიციენტის საანგარიშო მნიშვნელობები აკმაყოფილებს შესაბამის ნორმატიულ მოთხოვნებს. დანარჩენი ოთახები იმყოფებიან უკეთეს პირობებში, ან არ ექვემდებარებიან ანგარიშს.

დ ა ს კ ვ ნ ა

- ქ. თბილისში, ბერი გაბრიელ სალოსის გამზ. №120-ში (ყოფ. ბ. ხმელნიცკის ქ. №42) შპს "ისანი +"–ის მრავალფუნქციური შენობის (დაუმთავრებელი კარკასული შენობის რეკონსტრუქცია-დაშენება) კორექტირებული პროექტი (ბლოკები A და B) შპს "მარჩ დიზაინ" (დაკვეთა №1/2016) საანგარიშო სქემაზე მოცემული პარამეტრების დაცვით აკმაყოფილებს ინსოლაციისა და ბუნებრივი განათებულობის ნორმების მოთხოვნებს;
- დასაშვებია საპროექტო შენობის ფასადების ნებისმიერი ღია ან თეთრი შეფერილობა.

პრ. მთ. არქიტექტორი — შ. ჯანგველაძე

ნოემბერი, 2016 წ

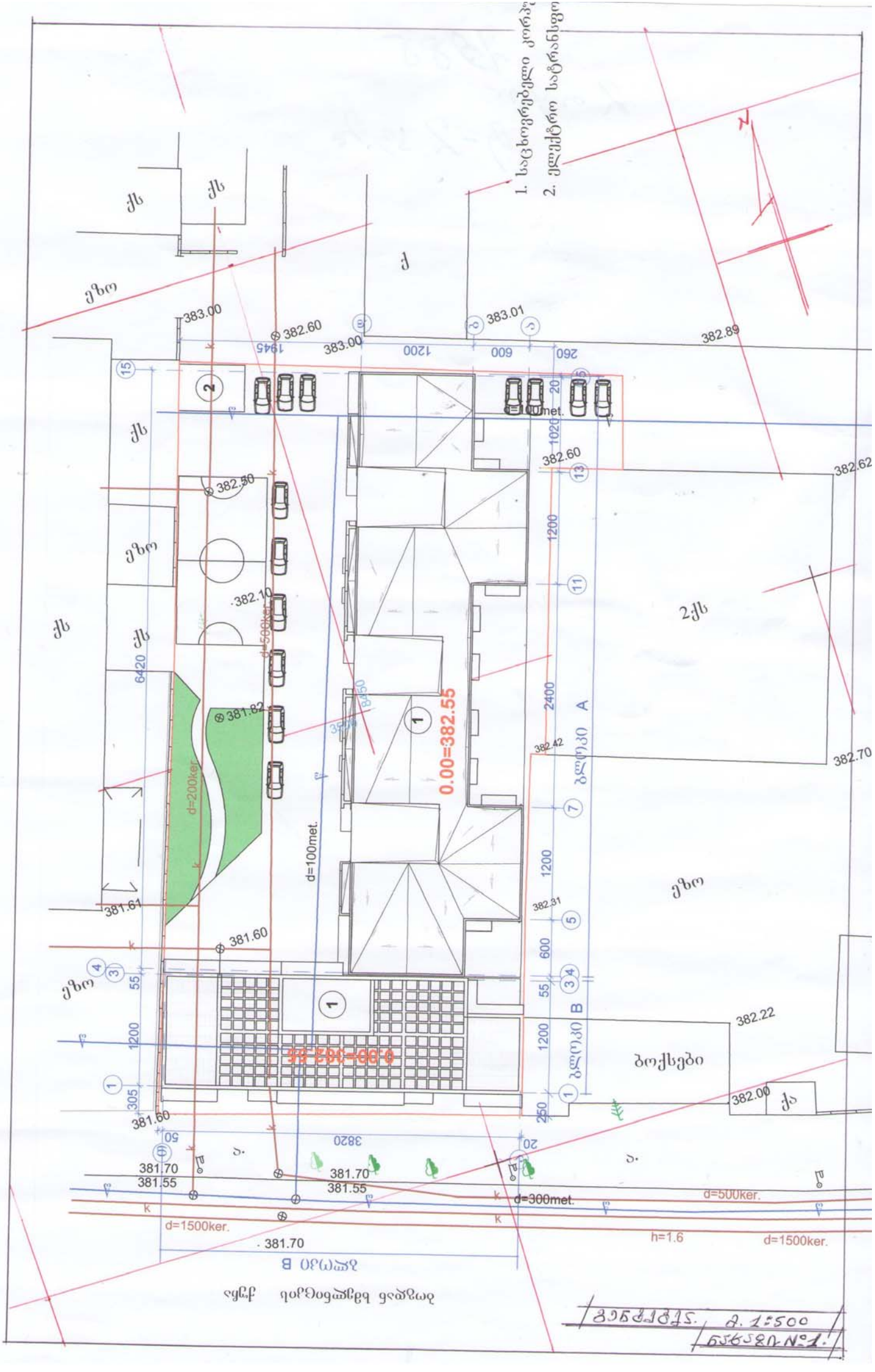
1. საცხოვრებელი კორპუსი
2. ელექტრო საგრანსფორმატორო
N
ქს
ქ
ეზო
383.00
382.60
383.01
382.89
1945
1200
600
260
15
2
20
1020
d=100met.
382.60
382.62
13
1200
11
382.50
382.10
d=500ker.
2ქს
6420
8450
2400
A
0.00=382.55
381.82
382.42
382.70
d=200ker.
d=100met.
7
ბლოკი
1200
381.61
382.31
381.60
5
600
55
4
3
34
B
1200
382.22
ბოქსები
382.00
ქა
305
1
250
381.60
50
3820
20
381.70
381.55
381.70
381.55
d=300met.
d=500ker.
d=1500ker.
h=1.6
d=1500ker.
381.70
B ბლოკი
ეზო
ქვაფენილი
ეზო
1:500
N1

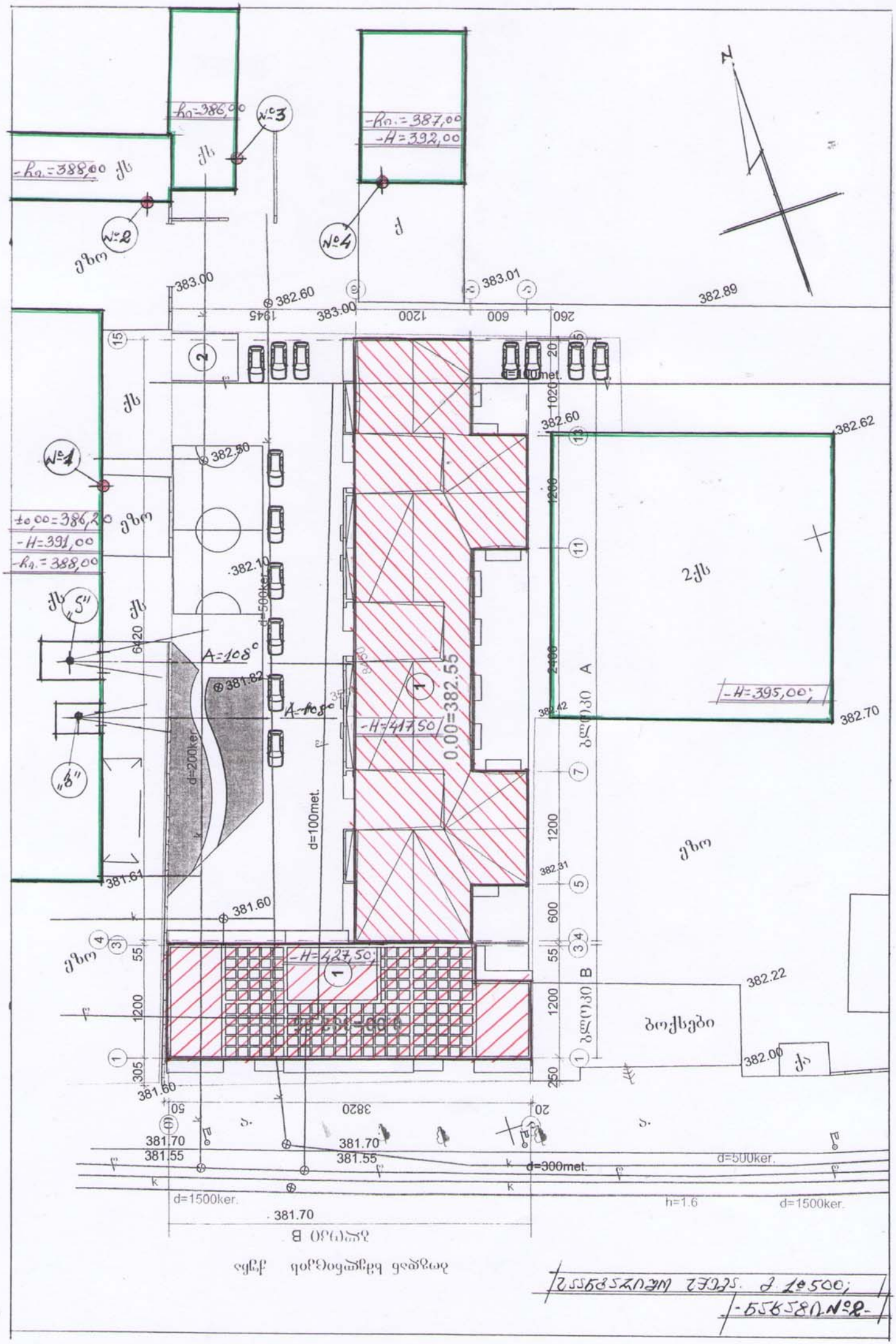
N
№1
№2
№3
№4
№5
„ა"
„ბ"
±0,00=386,20
-H=391,00
-Rა.=388,00
-Rა.=386,00
-Rა.=387,00
-H=392,00
-H=417,50
-H=427,50
-H=395,00
0,00=382,55
A=108°
A=108°
d=200ker.
d=100met.
d=500ker.
d=300met.
d=1500ker.
h=1.6
2ქს
ბოქსები
ქვო
ქს
383.00
382.60
383.01
382.89
382.50
382.10
381.82
381.61
381.60
382.60
382.62
382.42
382.70
382.31
382.22
382.00
381.70
381.55
381.70
381.55
1945
1200
600
260
6420
1200
2400
1200
600
1200
305
3820
A
B
ბლოკები

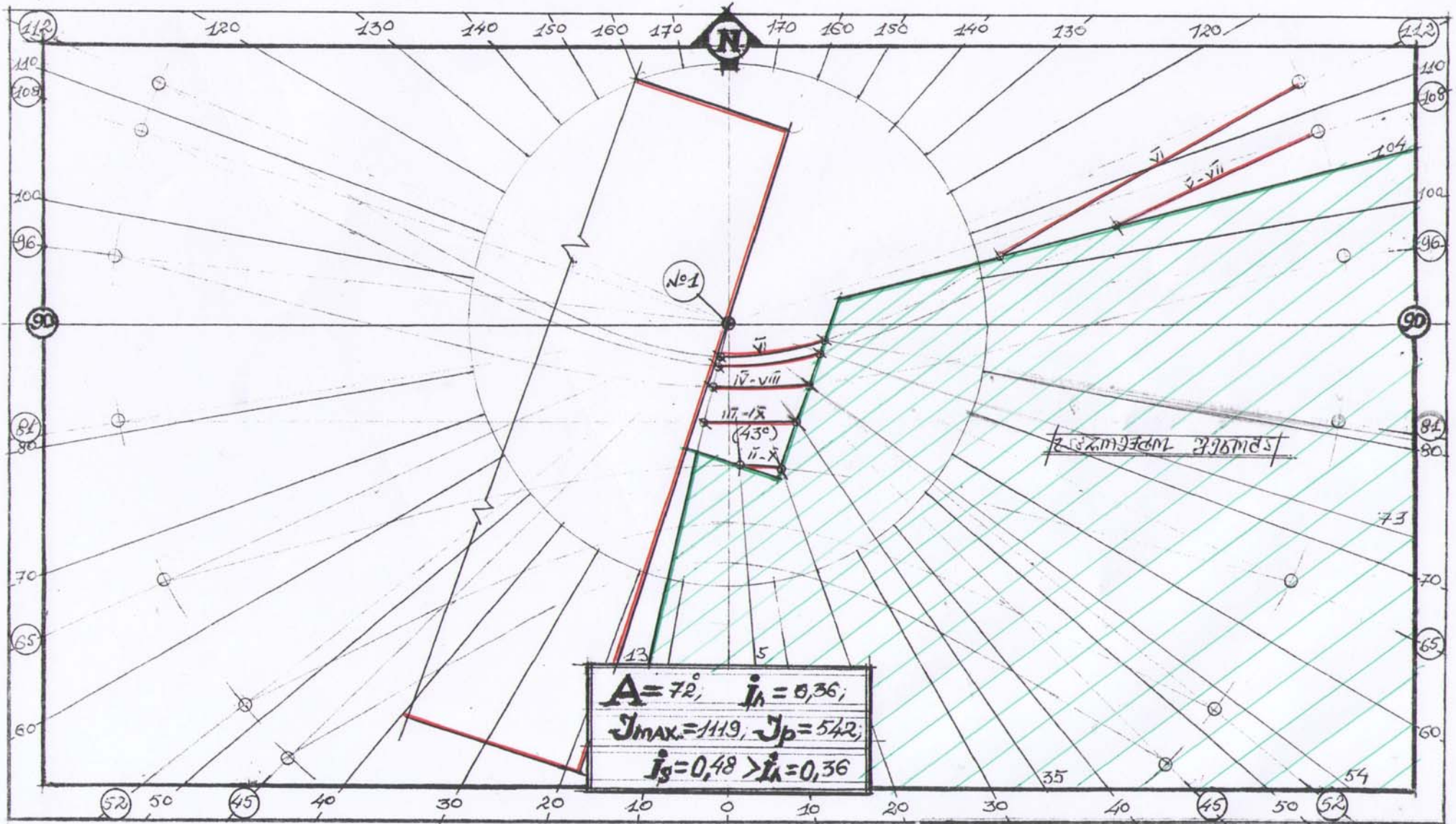

ინსოლაციის ანგარიში ს.ფ. №1 მ 1:500

ნახაზი №3

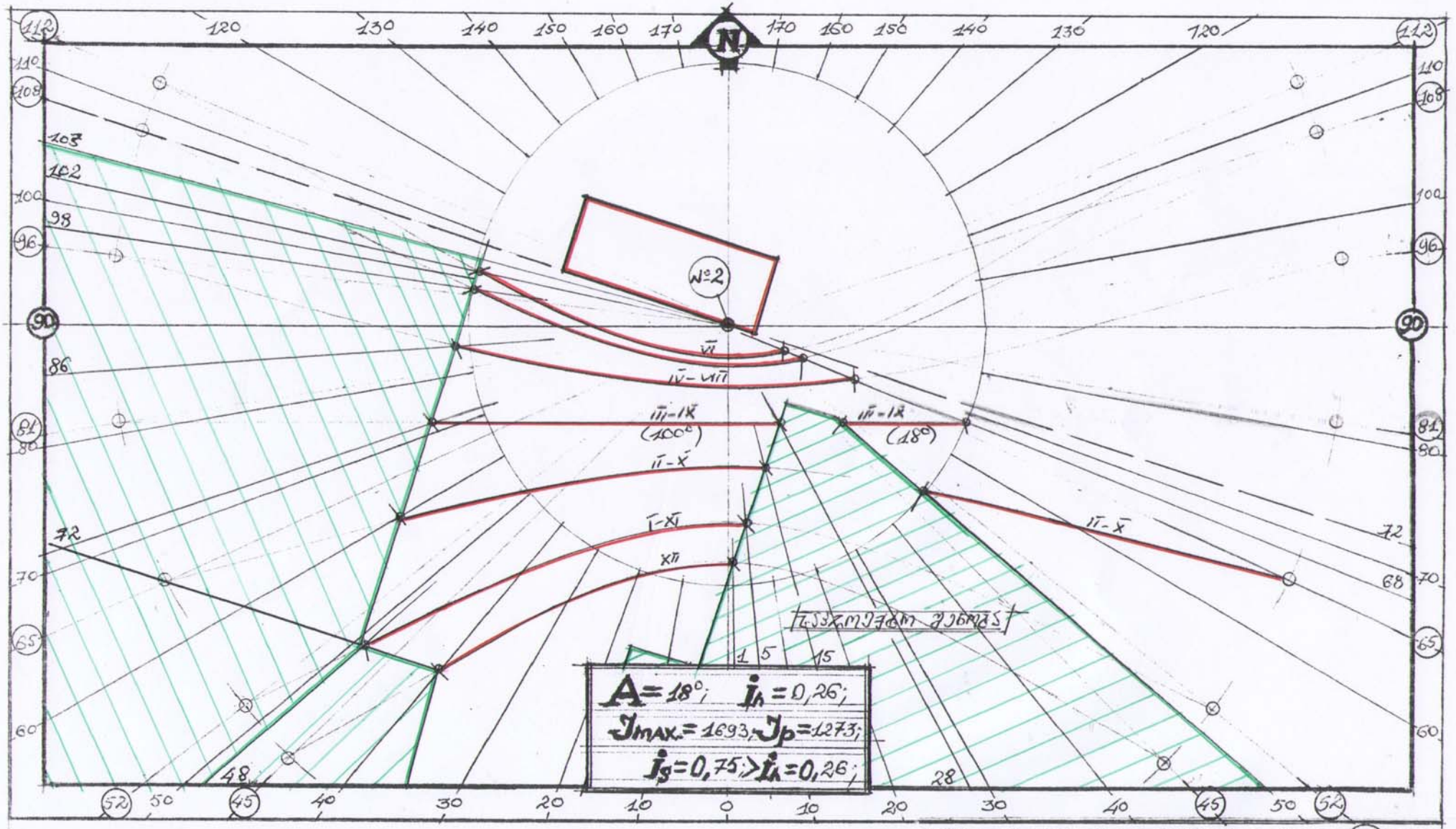

ინსოლაციის ანგარიში ს.წ. №2 მ 1:500

ნახაზი №4.

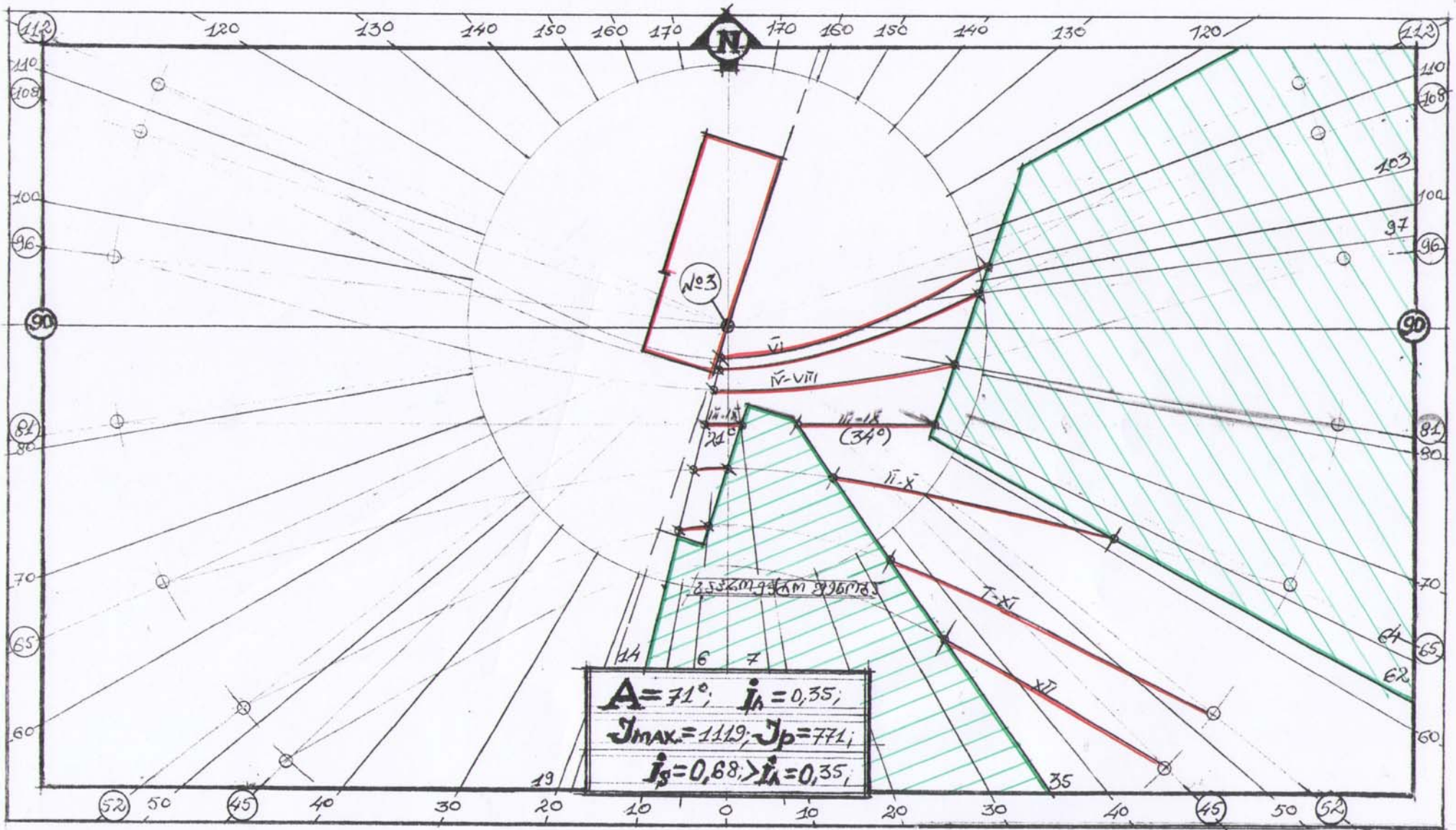

ინსოლაციის ანგარიში ს.წ. №3 მ 1:500

ნახაზი №5.

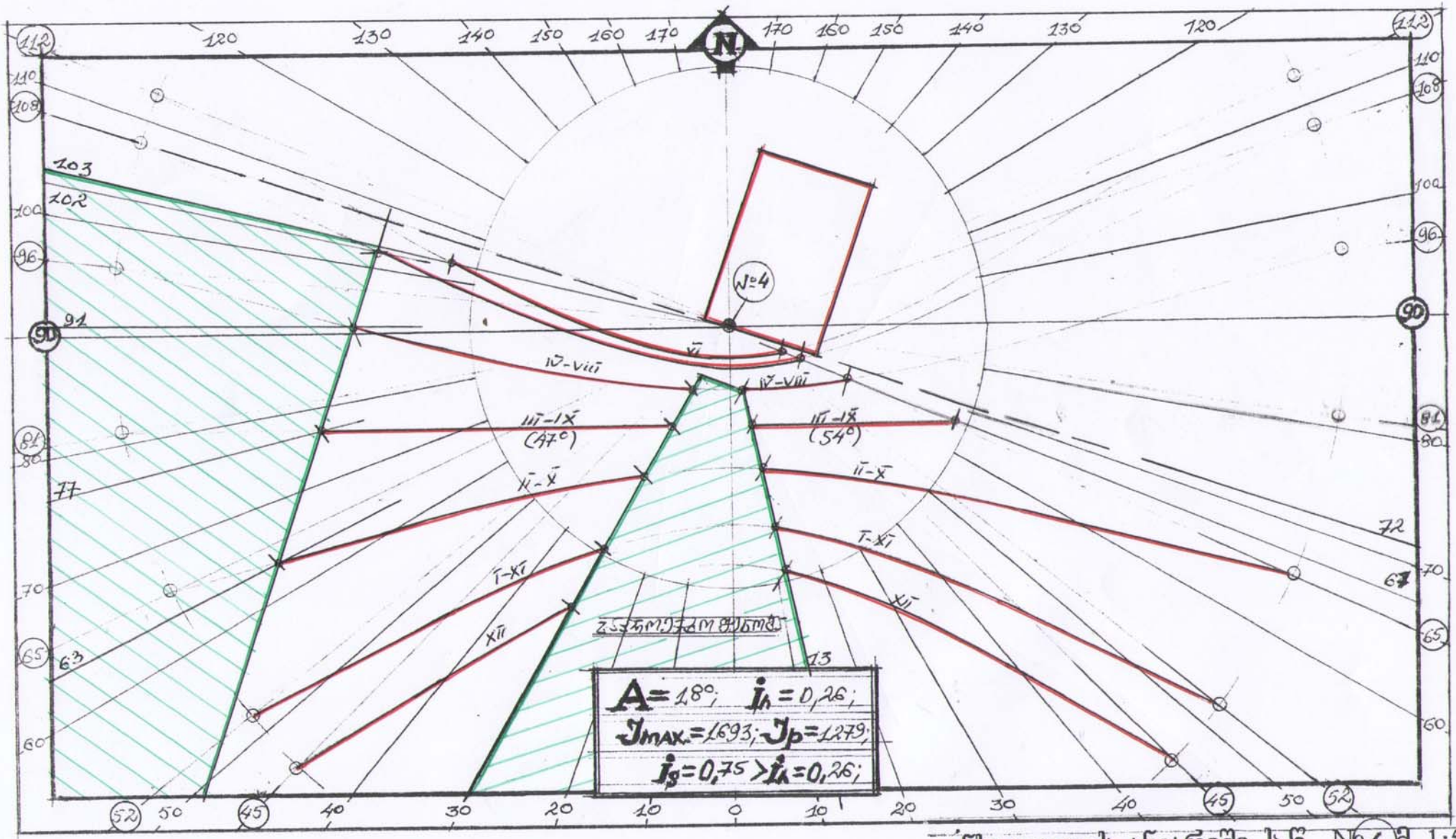

ინსოლაციის ანგარიში ს.წ. №4. მ 1:500

ნახაზი №6.

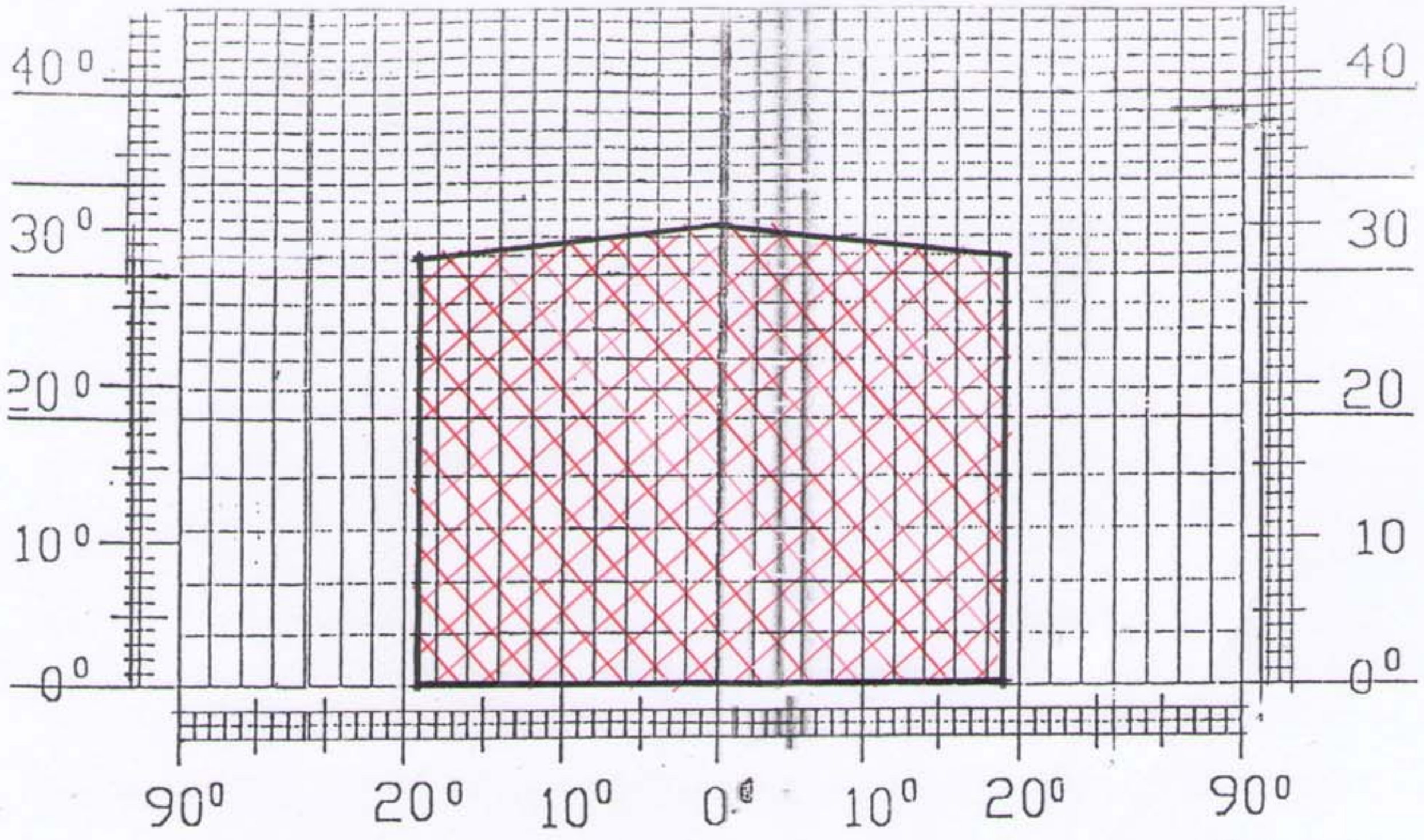

$-A = 108°$; $-\mathcal{I}_n = 0,56$;

$-\mathcal{I}_g = (\mathcal{I}_h + \mathcal{I}_z)\cdot \tau_p \cdot K_g$; $-\tau_p = 0,72$; $-K_g = 0,80$;

$-\mathcal{I}_h = \bar{\varepsilon}_h \cdot \bar{R}_h \cdot K_1$;

$-\bar{\varepsilon}_h = 2,752$; $-\bar{R}_h = 0,285$; $-K_1 = 1,0$;

$-\mathcal{I}_h = 0,785$;

$-\mathcal{I}_z = \dfrac{g_p \cdot s_1 \cdot f_2 \cdot \eta_s \cdot 100}{S_z}\ \%$,

$-g_p = 4,80$;

$\dfrac{-S_K = 58,88}{-S_z = 97,28} = 0,61$;

$-\eta_s = 0,68$;

$-\omega = 48,6°$; $-f_1 = 0,21$;

$-\omega_m = 30,5°$; $-f_2 = 0,31$;

$-\mathcal{I}_z = 0,218$;

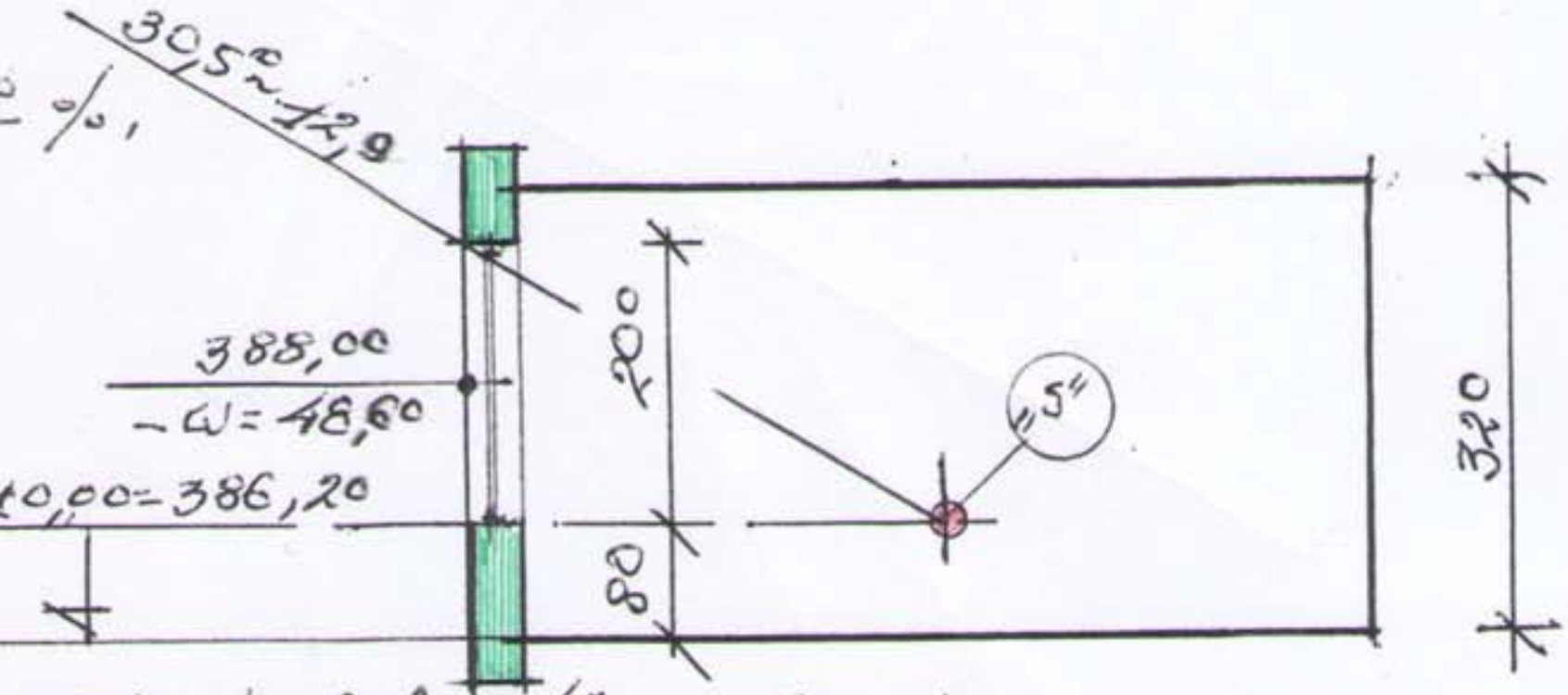

$-H = 317,5$; $-\lambda = 26,0°$;

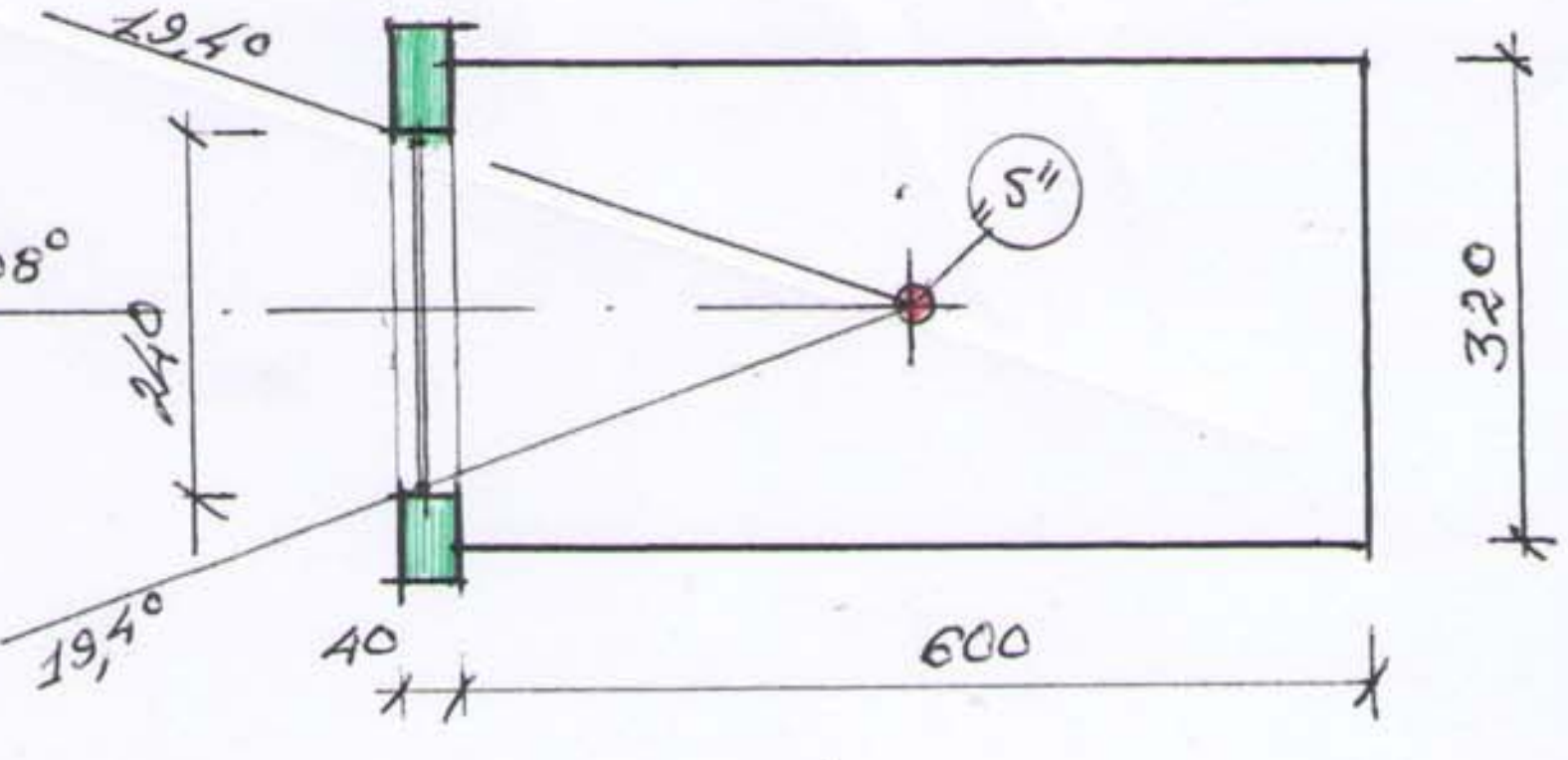

$-\mathcal{I}_g = (0,785 + 0,218)\cdot 0,72 \cdot 0,80 = 0,67$;

$-\mathcal{I}_g = 0,67 > \mathcal{I}_n = 0,56$;

ბუნებრივი განათებულობის საანგარიშო სქემა ს.წ. "5"

ნახაზი №7

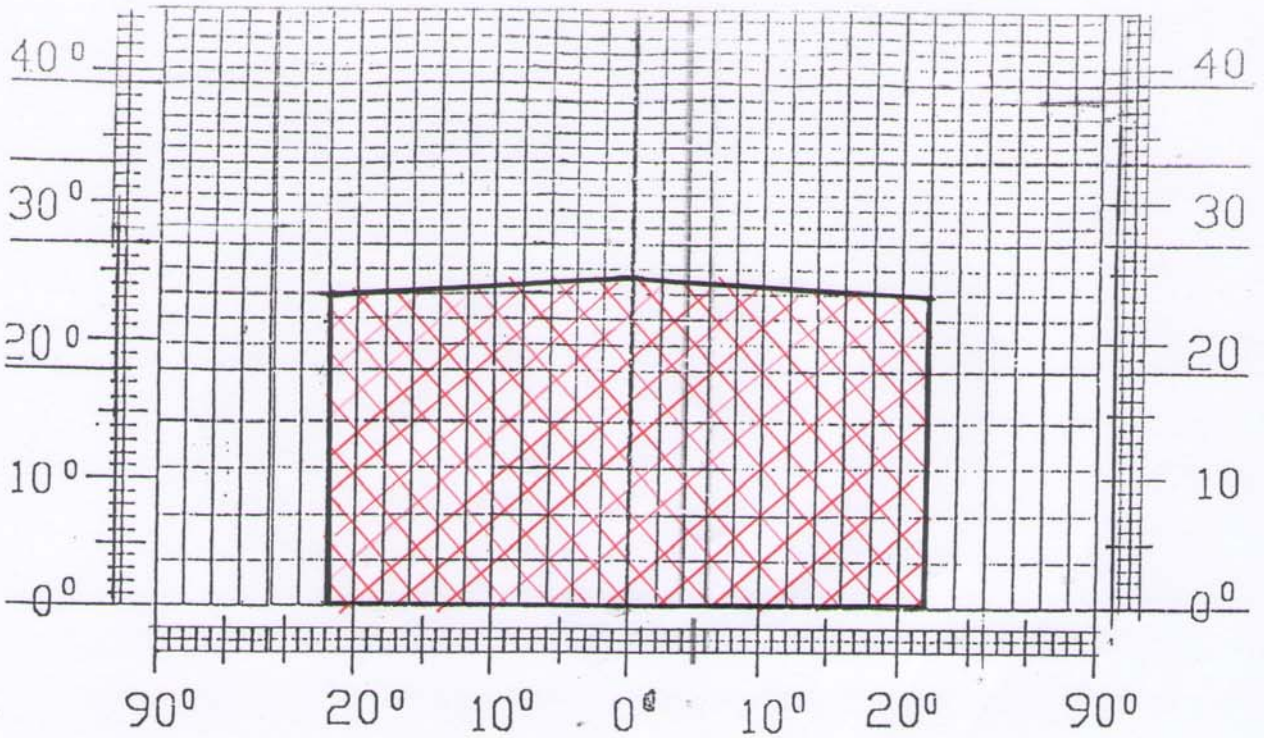

- $A = 108°$; - $T_n = 0,56$;

- $T_s = (T_h + T_z) \cdot \tau_p \cdot K_g$; - $\tau_p = 0,72$; - $K_g = 0,80$;

- $T_h = \bar{E}_h \cdot \bar{R}_h \cdot K_1$;

- $\bar{E}_h = 2,105$; - $\bar{R}_h = 0,39$; - $K_1 = 1,0$;

- $T_h = 0,821$;

- $T_z = \dfrac{\vartheta_p \cdot f_1 \cdot f_2 \cdot \eta_s \cdot 100}{S_z}$ %;

- $\vartheta_p = 2,52$;

$\dfrac{\text{- } \vartheta_k = 45,60}{\text{- } S_z = 73,76} = 0,62$;

- $\eta_s = 0,70$;

- $\bar{\omega} = 47°$; - $f_1 = 0,22$;

- $\omega_m = 24,8°$; - $f_2 = 0,33$;

- $T_z = 0,173$;

- $T_s = (0,821 + 0,173) \cdot 0,72 \cdot 0,8 = 0,57$;

- $T_s = 0,57 > T_n = 0,56$;

