პროექტში გამოყენებული პანდუსების ელემენტების მოწყობის ნახაზები

პანდუსის გვერდხედი

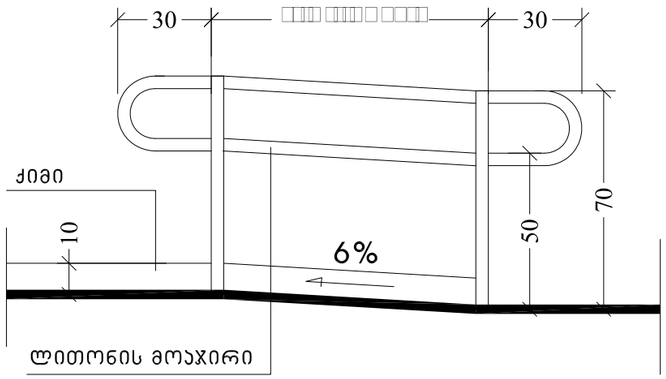

პანდუსის ჭრილი

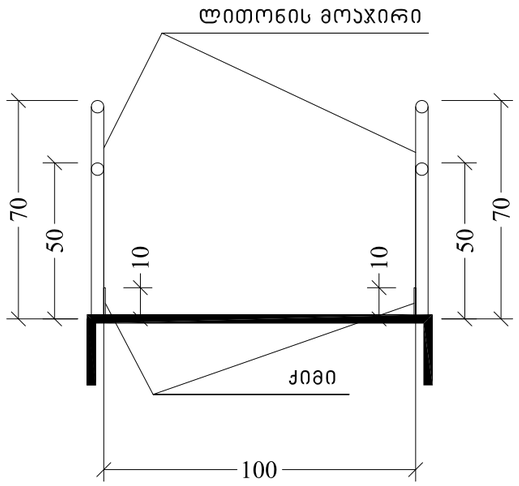

პანდუსზე ქიმის ჩამაგრების დეტალი მ.1:10

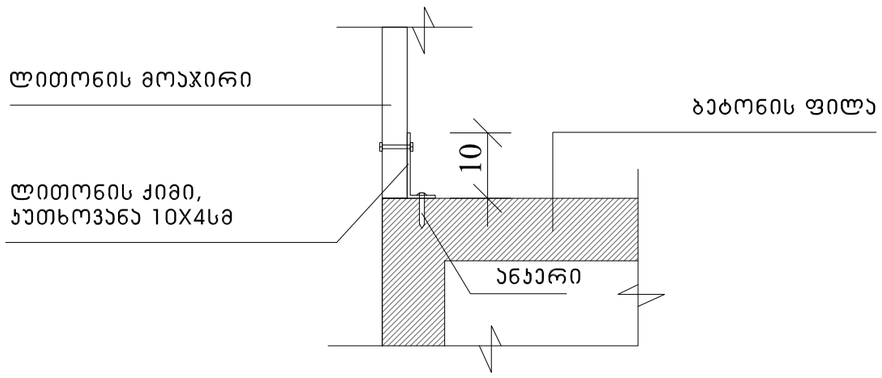

ფორმატი PAPER SIZE	A-2
დამკვეთის № CONTRACT №	
პროექტის № PROJECT №	1.49.12
ფაილის სახელი FILE NAME	gegmebi.dwg

პირობითი აღნიშვნები LEGEND

დამკვეთი CLIENT	შ.პ.ს. "იბერჯომკუხი" შ.პ.ს. "ურეკი თაუერი"
პროექტი PROJECT	მრავალფუნქციური შენობა ჯავჯავაძის გამზირზე *პროექტის კორექტირება*
მისამართი ADDRESS	ი. ჯავჯავაძის გამზირი *ყოფილი სტუდენტების კერპებორია*

თანამდებობა	გვარი	ხელმოწერა
დირექტორი	ი. სალუქვინი	
მთ.არქიტექტორი	გ. სულაბერიძე	
ავტორი	გ. სულაბერიძე	
	რ. ხეცურიანი	
კონსტრუქტორი	ს. პაპაშვილი	
3D ვიზუალიზაცია	დ.რუსიტაშვილი	
დამმუშავა	ჭ.ხოსიაური	
შეამოწმა	რ. ხეცურიანი	

შ.პ.ს. "არტსტუდიო პროექტი"
0709 თბილისი, გ. აბაშიძის ქ. 3/5,
ტელ/ფაქსი: 996640, 920607
www.artstudio.ge
E mail: artstudio_project@yahoo.com
info@artstudio.ge

არქიტექტურული ნაწილი

მასშტაბი SCALE	1:20	თარიღი DATE OF ISSUE	9.12.2017

ნახაზი
პანდუსის მოწყობის დეტალური ნახაზი

კორექტირება REVISIONS

№	კორექტ. REV.	თარიღი DATE
1		
2		
3		
4		
5		
6		

სტადია STAGE	ინდექსი INDEX	ფურც. PAGES