

misamarTi:

qalaqi Tbilisi, dasaxleba vaSlijvari, zona II

saproeqto organizacia:

S.p.s "mwvane saxli"

daamuSava	g. kaWarava
Seasrula	s. korkotaSvili

fasadi „1-7~ RerZebSi

masStabi	furceli	sul furc.	TariRi



misamarTi:

qalaqi Tbilisi, dasaxleba vaSlijvari, zona II

saproeqto organizacia:

S.p.s "mwvane saxli"

daamuSava	g. kaWarava
Seasrula	s. korkotaSvili

fasadi „7-1~ RerZebSi

masStabi	furceli	sul furc.	TariRi

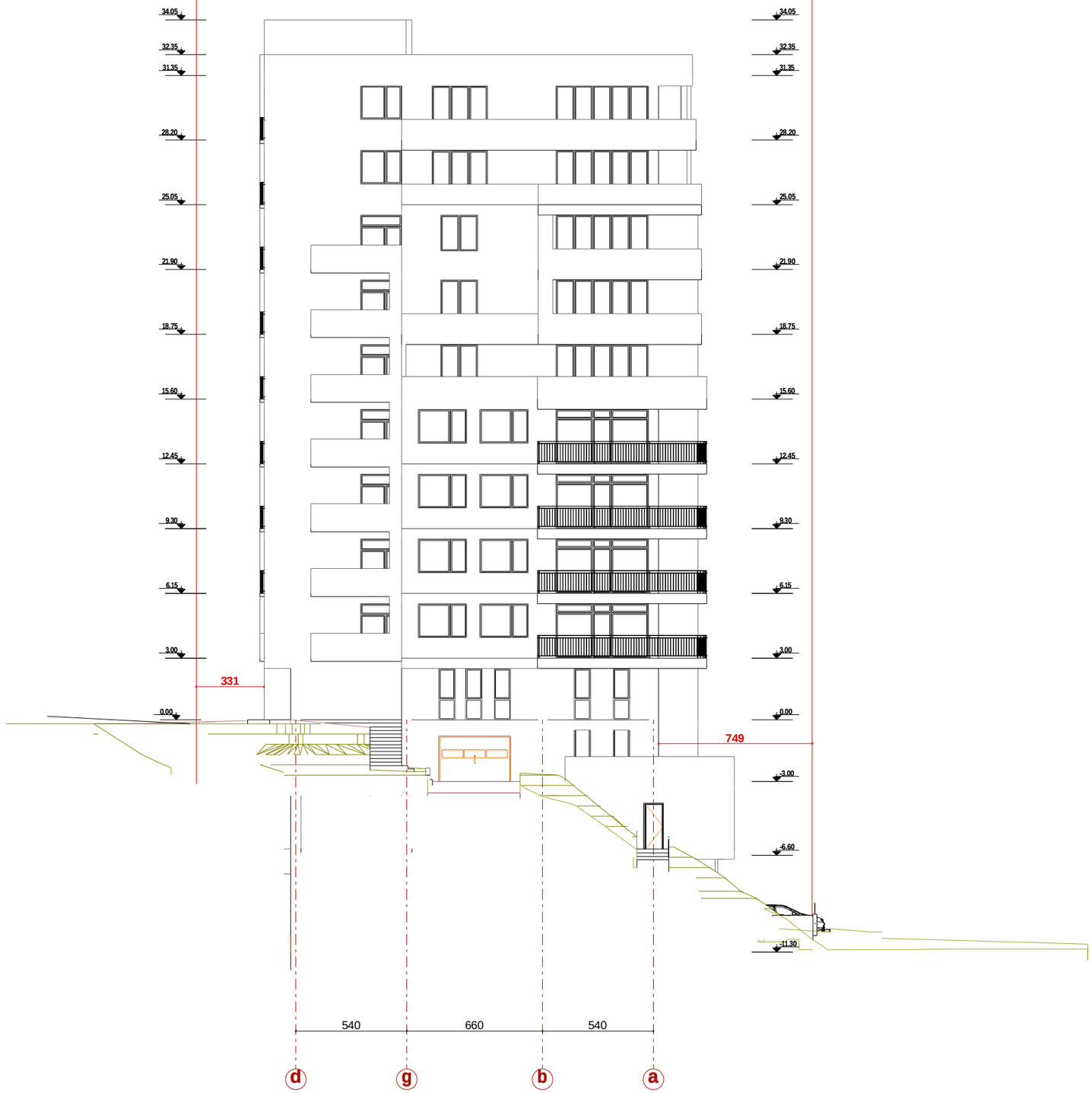

misamarTi:

qalaqi Tbilisi, dasaxleba vaSlijvari, zona II

saproeqto organizacia:

S.p.s "mwvane saxli"

daamuSava	g. kaWarava
Seasrula	s. korkotaSvili

fasadi „d-a~ RerZebSi

masStabi	furceli	sul furc.	TariRi

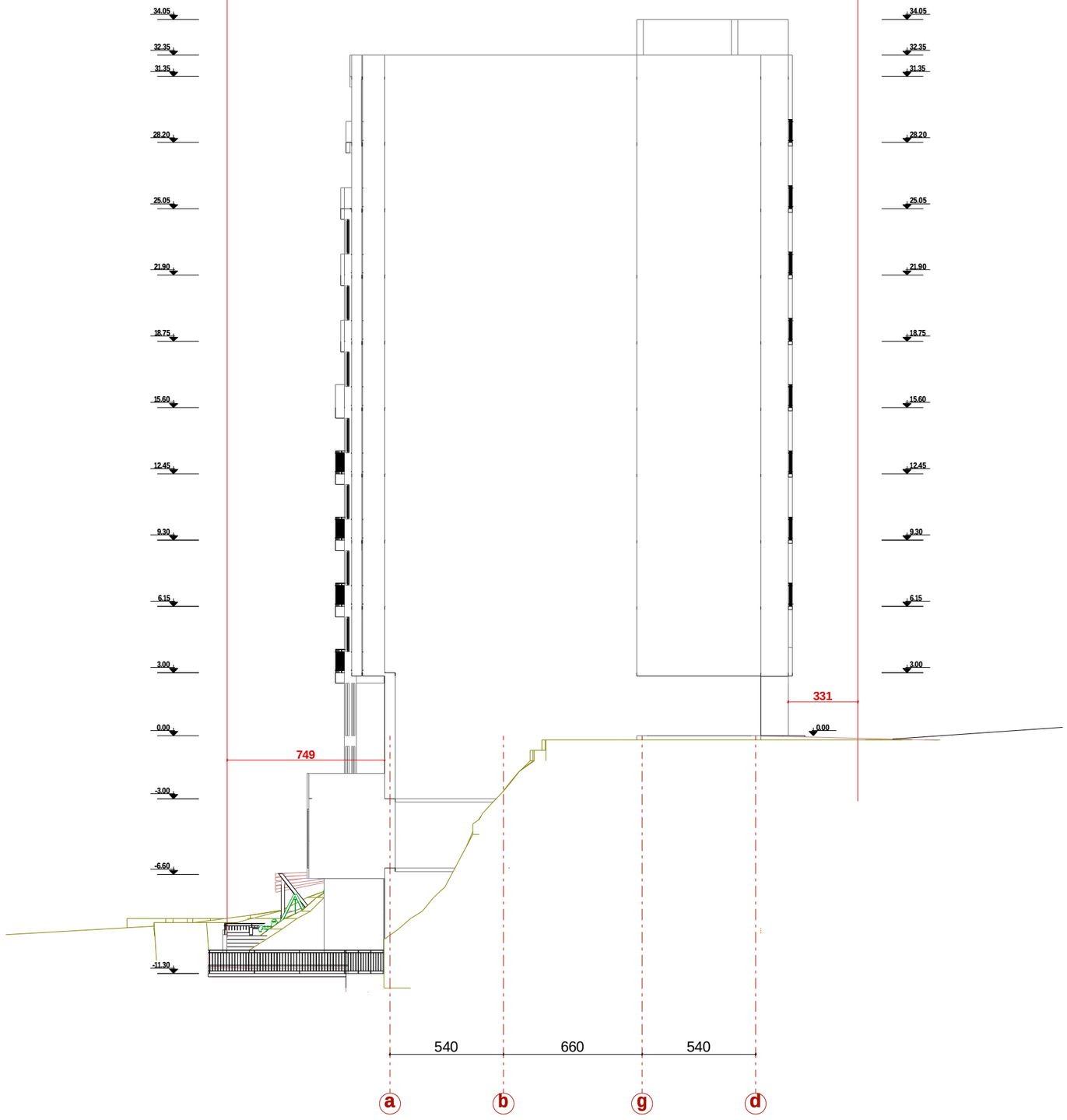

misamarTi:

qalaqi Tbilisi, dasaxleba vaSlijvari, zona II

saproeqto organizacia:

S.p.s "mwvane saxli"

daamuSava	g. kaWarava
Seasrula	s. korkotaSvili

fasadi „a-d~ RerZebSi

masStabi	furceli	sul furc.	TariRi

გეგმა ნიშნულზე 0.00; სართულის ფასადის განშლა. საშუალო სიმაღლის ანგარიში.

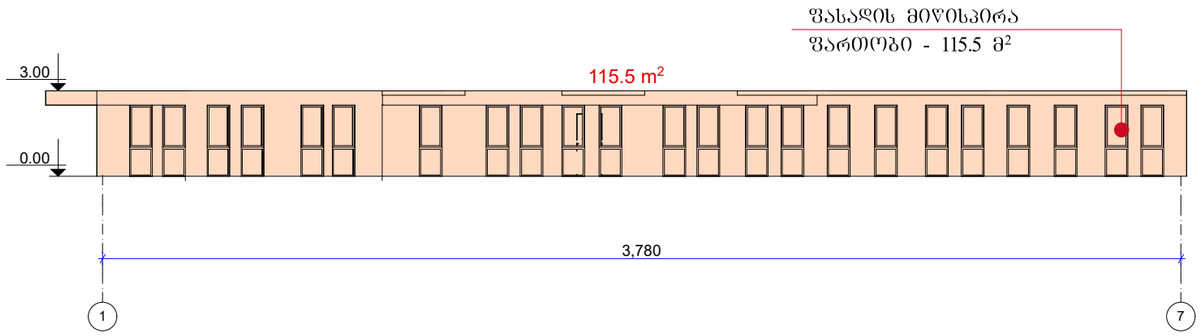

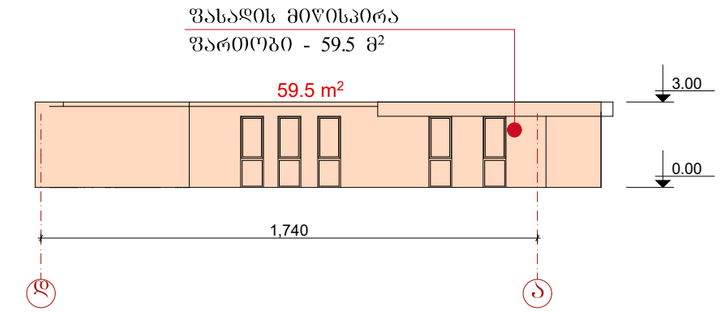

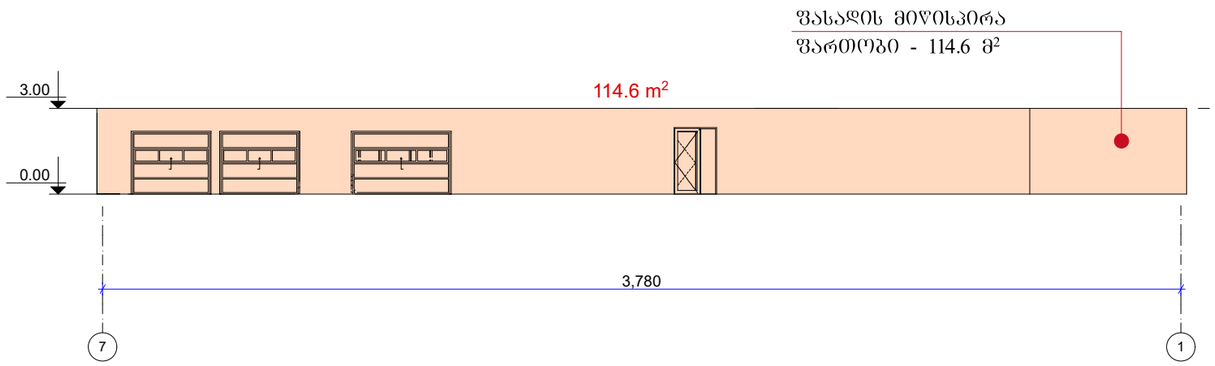

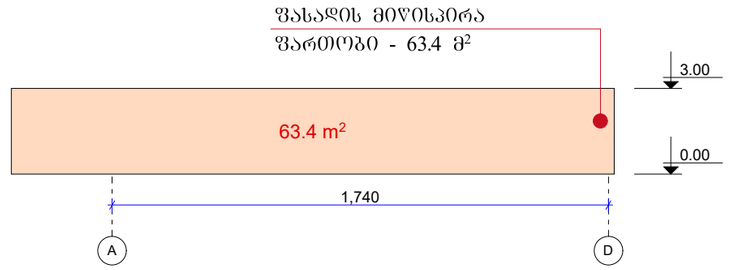

სართულის ფასადის მიღისზედა ფართის ანგარიში..... S= 353.0 მ²

სართულის პერიმეტრის ანგარიში..... P = **120.0** მ

სართულის მიღისზედა სივრცის საშუალო სიმაღლის ანგარიში..... S/P= 353.0 / 120.0 = **2.94** მ

იატაკის გეგმარებითი ნიშნულის მიღის ზედაპირიდან ამოღევის საშუალო სიმაღლე უტოლდება 0 -ს.

გეგმა ნიშნულზე 0.00 უტოლდება მიღისპირა სართულს

გეგმა ნიშნულზე 0.00 სართულის სიმაღლე წარმოადგენს 3.0 მეტრს და ავტოსადგომია, შესაბამისად არ შედის კოეფიციენტში

პირობითი აღნიშვნები:

ფასადის მიღისზედა ფართი

მისამართი:	ქალაქი თბილისი, დასახლება ვაშლიჯვარი, ზონა II
საპროექტო ორგანიზაცია:	შ.პ.ს "მღვანე სახლი"
დაამუშავა	გ. კაჭარავა
შეასრულა	ს. კორკოტაშვილი
გეგმა ნიშნულზე 0.00; სართულის ფასადის განშლა. საშუალო სიმაღლის ანგარიში.	

მასშტაბი	ფურცელი	სულ ფურც.	თარიღი

გეგმა ნიშნულზე -3.00; სართულის ფასადის განშლა. საშუალო სიმაღლის ანგარიში.

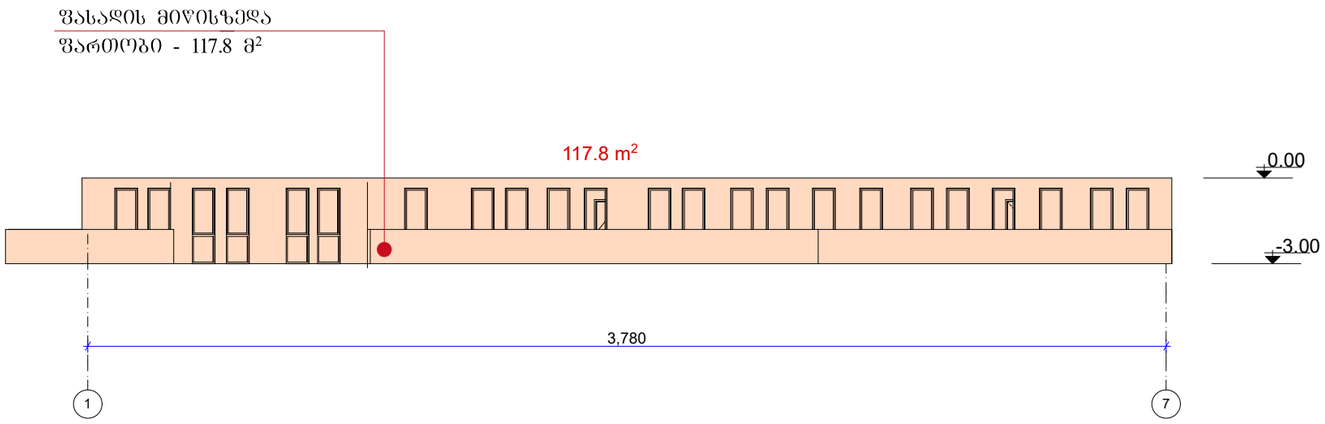

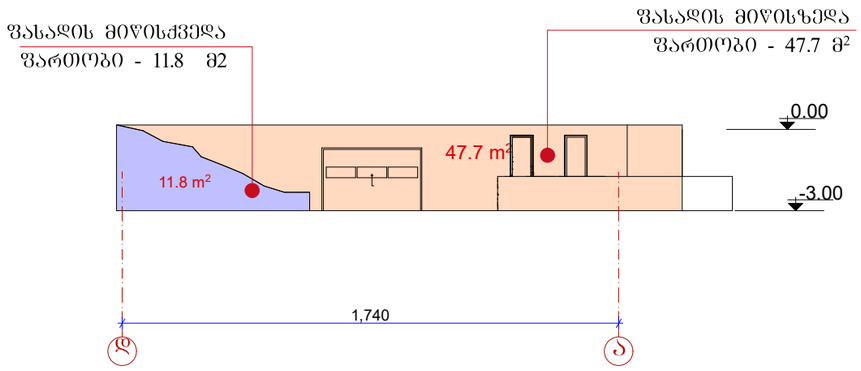

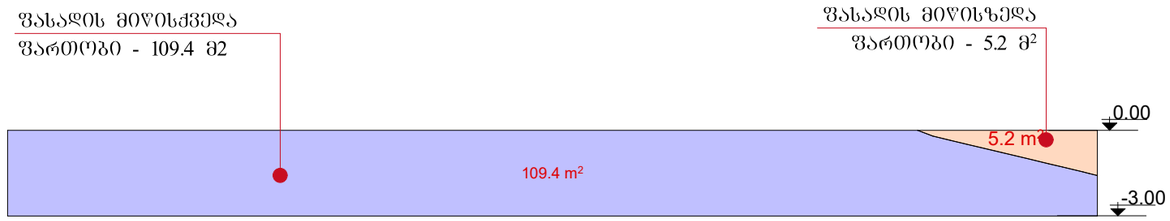

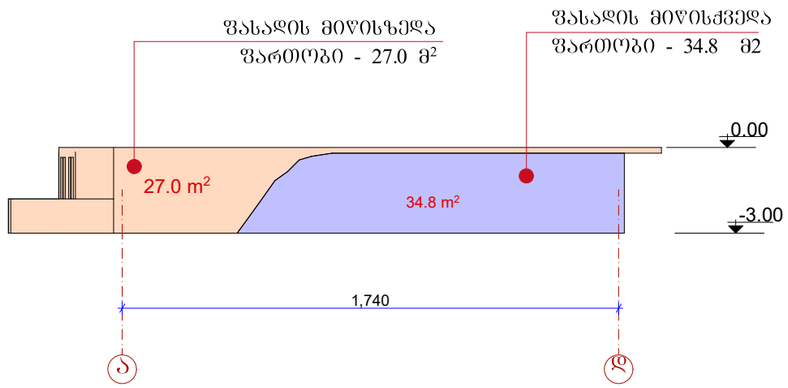

სართულის ფასადის მიწისზედა ფართის ანგარიში..... S= **197.7** მ²

სართულის პერიმეტრის ანგარიში..... P =**132.6** მ

სართულის მიწისზედა სივრცის საშუალო სიმაღლის ანგარიში..... S/P= 197.7 / 132.6 = **1.49** მ

გეგმა ნიშნულზე -3.00 უჭოლდება მიწისქვედა სართულს და არ შედის კ2 კოეფიციენტში

გეგმა ნიშნულზე -3.00 სართულის სიმაღლე წარმოადგენს 3.0 მეტრს და ავტოსადგომია, შესაბამისად არ შედის კოეფიციენტში

პირობითი აღნიშვნები:

- ფასადის მიწისზედა ფართი
- ფასადის მიწისქვეშა ფართი

მისამართი:	ქალაქი თბილისი, დასახლება ვაშლიჯვარი, ზონა II
საპროექტო ორგანიზაცია:	შ.პ.ს "მწვანე სახლი"
დაამშვა	გ. კაჭარავა
შეასრულა	ს. კორკოტაშვილი
გეგმა ნიშნულზე -3.00; სართულის ფასადის განშლა. საშუალო სიმაღლის ანგარიში.	

მასშტაბი	ფურცელი	სულ ფურც.	თარიღი

გეგმა ნიშნულზე -6.60; სართულის ფასადის განშლა. საშუალო სიმაღლის ანგარიში.

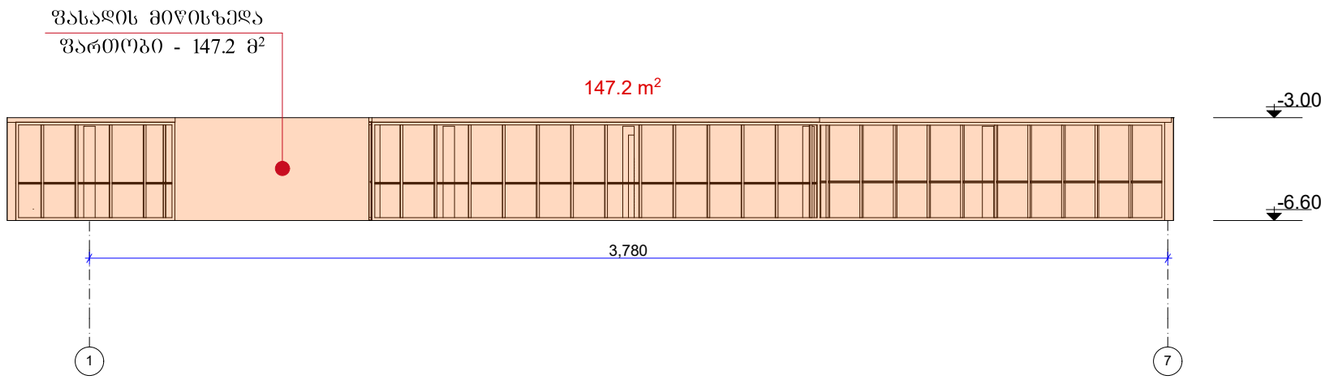

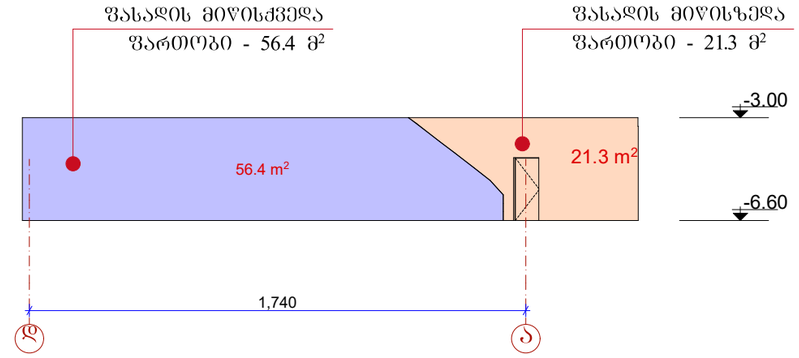

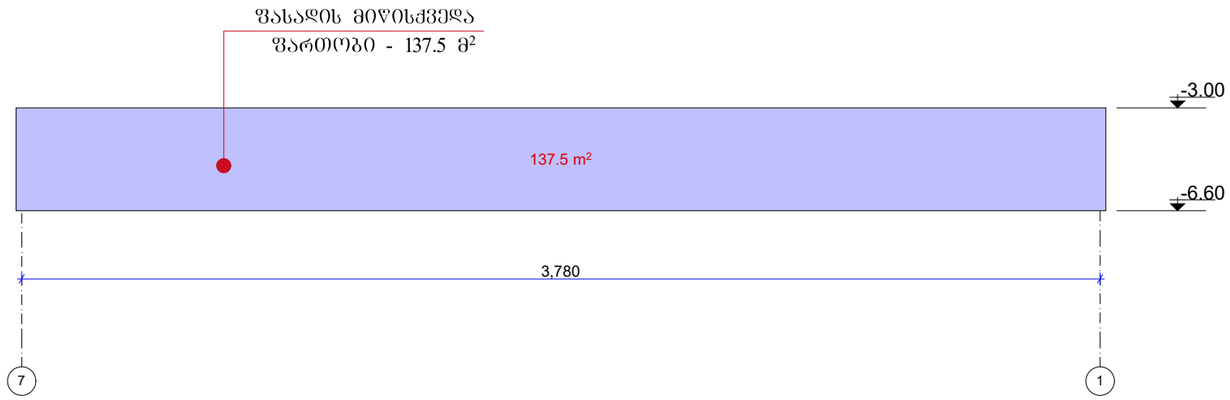

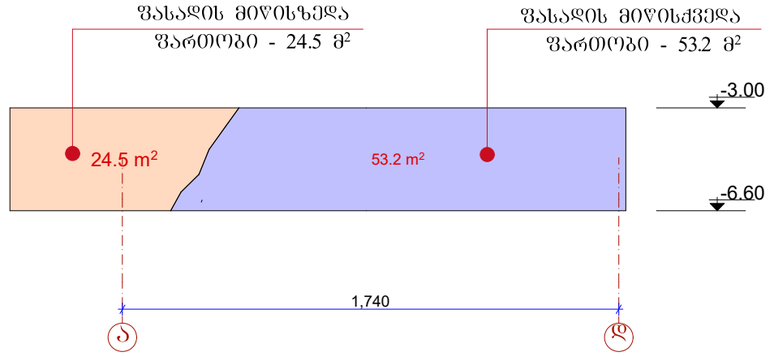

სართულის ფასადის მიწისზედა ფართის ანგარიში..... S= **193.0** მ²

სართულის პერიმეტრის ანგარიში..... P = **132.6** მ

სართულის მიწისზედა სივრცის საშუალო სიმაღლის ანგარიში..... S/P= 193.0 / 132.6 = **1.45** მ

პირობითი აღნიშვნები:

ფასადის მიწისზედა ფართი

ფასადის მიწისქვეშა ფართი

გეგმა ნიშნულზე -6.60 უტოლდება მიწისქვედა სართულს და არ შედის კ2 კოეფიციენტში

მისამართი:	ქალაქი თბილისი, დასახლება ვაშლიჯვარი, ზონა II
საპროექტო ორგანიზაცია:	შ.პ.ს "მწვანე სახლი"
დაამუშავა	გ. კაჭარავა
შეასრულა	ს. კორკოტაშვილი
გეგმა ნიშნულზე -6.60; სართულის ფასადის განშლა. საშუალო სიმაღლის ანგარიში.	

მასშტაბი	ფურცელი	სულ ფურც.	თარიღი

გეგმა ნიშნულზე -11.30; სართულის ფასადის განშლა. საშუალო სიმაღლის ანგარიში.

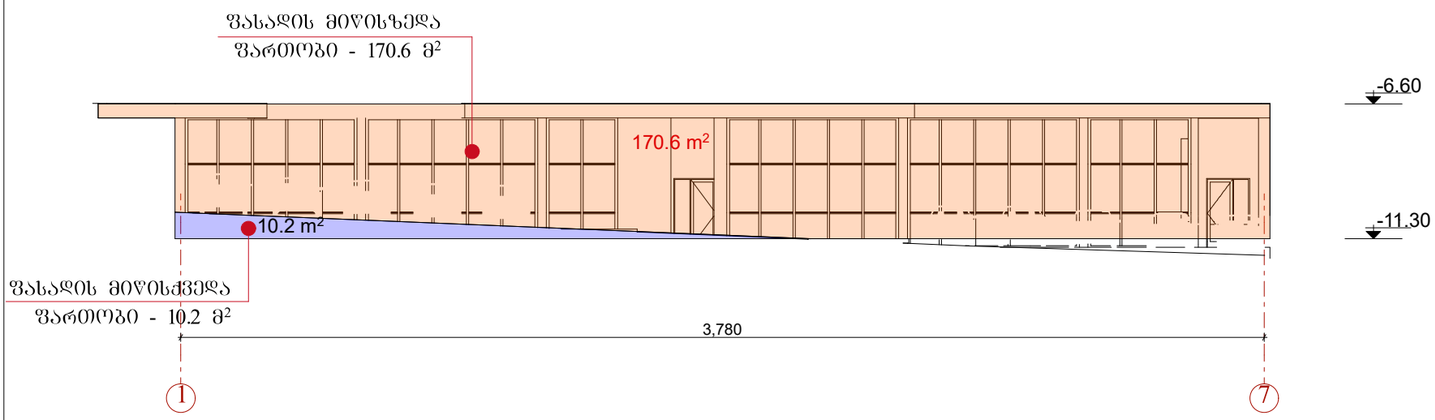

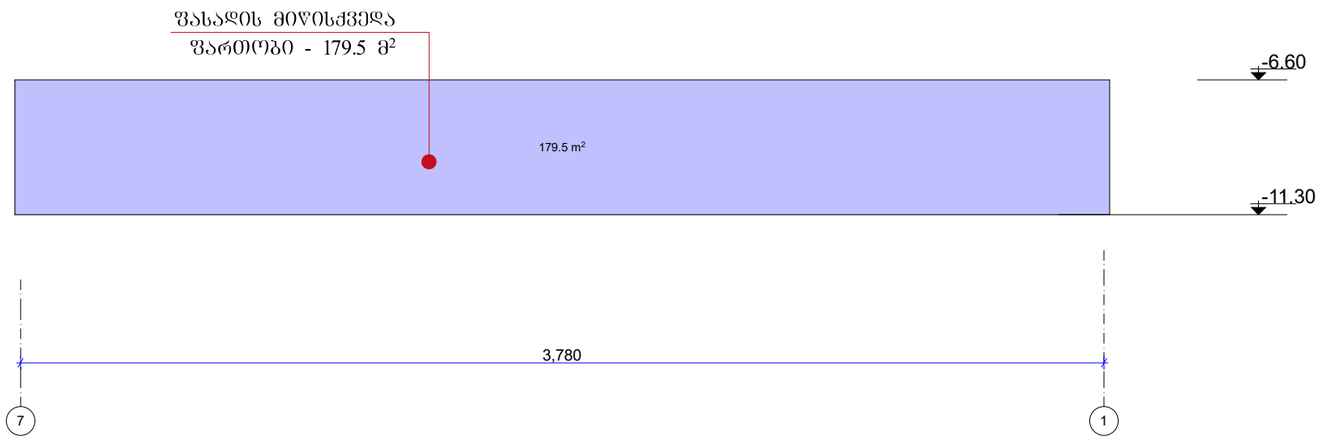

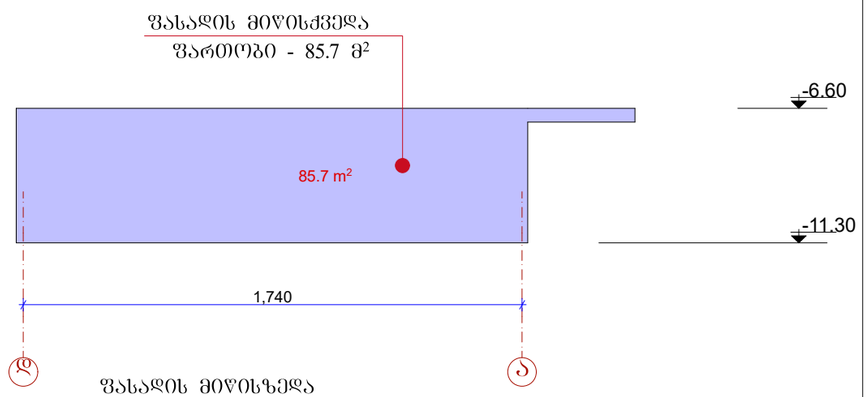

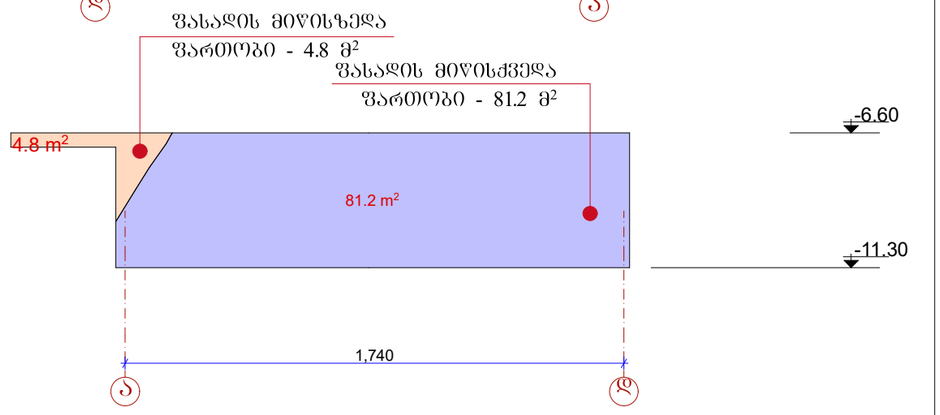

სართულის ფასადის მიწისზედა ფართის ანგარიშით..... S= **175.4** მ²

სართულის პერიმეტრის ანგარიშით..... P =**117.20** მ

სართულის მიწისზედა სივრცის საშუალო სიმაღლის ანგარიშით..... S/P= 175.4 /117.20 = **1.49** მ²

პირობითი აღნიშვნები:

ფასადის მიწისზედა ფართი

ფასადის მიწისქვეშა ფართი

გეგმა ნიშნულზე -11.30 უტოლდება მიწისქვედა სართულს და არ შედის კ2 კოეფიციენტში

მისამართი:	ქალაქი თბილისი, დასახლება ვაშლი%ვარი, ზონა II
საპროექტო ორგანიზაცია:	შ.პ.ს "მყვანე სახლი"
დაამუშავა	გ. კაჭარავა
შეასრულა	ს. კორკოტაშვილი
გეგმა ნიშნულზე -11.30; სართულის ფასადის განშლა. საშუალო სიმაღლის ანგარიში.	

მასშტაბი	ფურცელი	სულ ფურც.	თარიღი