AA
ATELIER ARCHITECTS

ქ. თბილისი. აბო თბილელის ქუჩა №3/8



სასტუმრო გუდიაშვილის მოედანზე.
შენობის აღდგენის პროექტი

2018 წელი

დამკვეთი: ძველი ქალაქის რეაბილიტაციისა და განვითარების ფონდი.

შემსრულებელი: AA ATELIER ARCHITECTS

ქ. თბილისი. აბო თბილელის ქუჩა №3/8 სასტუმრო გუდიაშვილის მოედანზე. შენობის აღდგენის პროექტი

პროექტის არქიტექტორი:		რ. ჩომახიძე
პროექტის არქიტექტორ-რესტავრატორი:	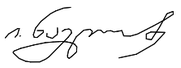	ი. ნაბლაძე
არქიტექტორ-რესტავრატორი:		ზ. ოგოლაძე

2018 წელი

ალბომის შედგენილობა

	თავფურცელი	
1	სატიტულო ფურცელი	
2	ალბომის შედგენილობა; განმარტებითი ბარათი	ას-1
3	საარქივო ფოტოები	ას-2
4	ფოტოები 2012 წლის	ას-3
5	ფოტოები 2016 წლის	ას-4
6	რღევანდელი მდგომარეობის ფოტოები	ას-4'
7	სიტუაციური გეგმა, აეროფოტო	ას-5
8	გენგეგმა	ას-6
9	სარდაფის გეგმა. ანაზომი	ან-1
10	1 სართულის გეგმა. ანაზომი	ან-2
11	2 სართულის გეგმა. ანაზომი	ან-3
12	ჭრილი 1-1. ანაზომი	ან-4
13	ჭრილი 2-2. ანაზომი	ან-5
14	ფასადი. ანაზომი	ან-6
	პროექტი	
15	პერსპექტიული ხედი 1	ას-7
16	პერსპექტიული ხედი 2	ას-8
17	ფოტომონტაჟი 1	ას-9
18	ფოტომონტაჟი 2	ას-10
19	სარდაფის გეგმა	ას-11
20	1 სართულის გეგმა	ას-12
21	2 სართულის გეგმა	ას-13
22	სახურავის გეგმა	ას-14
23	ჭრილი 1-1	ას-15
24	ჭრილი 2-2	ას-16
25	ჭრილი 3-3	ას-17
26	ფასადი 9-15	ას-18
27	ფასადი 15-9	ას-19
28	კიბე №1	ას-20
29	კიბე №1 ჭრილი, ფრაგმენტი №1	ას-21
30	კიბე №2;	ას-22
31	კარი კ-1.	ას-23
32	კარი კ-1.-ის ფრაგმენტები	ას-24
33	კარი კ-3	ას-25
34	ვიტრაჟი №1	ას-26
35	ვიტრაჟი №1-ის ფრაგმენტები	ას-27
36	კარი კ-2; კარი კ-3.	ას-28
37	კარ-ფანჯარა კ-4; ფ-1; ფ-2; ფ-3 ; ფ-3' ; ფ-4.	ას-29
38	ფასადი მონიშვნით	ას-30
39	აივანი. ფრაგმენტი 1	ას-31
40	ფასადის ფრაგმენტი №2; №3	ას-32
41	აივნის დეტალები. №1; №3; №4.	ას-33
42	შაბლონი №1; №2; №8; №9; №10; დეტ. №2	ას-34
43	შაბლონი №3; №4; №5; №7.	ას-35
44	შაბლონი №6; №13	ას-36
45	შაბლონი №11; №12	ას-37

განმარტებითი ბარათი

საპროექტო ობიექტი მდებარეობს ქ. თბილისში აბო თბილელის ქუჩა 3/8–ში. შენობა გუდიაშვილის მოედნის ახალი სასტუმროს ნაწილი იქნება. დღეისათვის ისტორიული ძეგლის სტატუსის მქონე შენობა მთლიანად დანგრეულია.
ავარიული შენობა 2015 წელს დაშალეს.

საცხოვრებელი სახლი მე-19 საუკუნის მეორე ნახევარშია აშენებული. შენობა გეგმარებით ე.წ. კოშკის ტიპის ნაგებობას განეკუთვნება, სახლის შიდა კიბე ერთ დროს ბანზე ადიოდა.

ორსართულიანი საცხოვრებელი სახლი, ნახევარ სარდაფით, ქართული აგურით იყო ნაგები. შენობის აივანი ნახევრად ღია და ნახევრად შემინული იყო. ფასადი შელესილი და კარნიზებით დამშვენებული. შენობის სახურავი თუნუქით იყო გადახურული.

პროექტით განსაზღვრულია ისტორიული შენობის აღდგენა პირვანდელი სახით, შენობის არასრული ანაზომის და ფოტომასალის გამოყენებით. შენობის კედლები ქართული აგურით აშენდება, სართულშუა და სახურავის კონსტრუქცია ხის მასალით გაკეთდება, სახურავზე ისევ თუნუქი დაეფარება. ფასადის კედელი შეილესება, გაკეთდება კარნიზები. მოედნის მხარეს მოეწყობა ხის ღია აივანი.

ფუნქციურად შენობა ახალი სასტუმრო შენობის ნაწილი ხდება. ნაგებობა დაგეგმარდება როგორც სასტუმროს განსაკუთრებული ნომერი. პირველი სართული სასტუმროს ბარის ნაწილი გახდება. სარდაფში ღვინის საწყობი მოეწყობა.

სასტუმროს შიდა ეზოს დასაკავშირებლად გუდიაშვილის მოედანთან, შენობის ნაწილში პროექტით განსაზღვრულია გამჭოლი საფეხმავლო გასასვლელის მოწყობა. ტალანი მოპირკეთდება ქართული აგურით. აგურით მორირკეთდება ფასადის გარკვეული ნაწილიც, გარკვეულწილად მინიშნება იმის, რომ ტალანი არაა შენობის თანადროული არქიტექტურული გადაწყვეტა.

აღდგენითი სამუშაოების დროს მაქსიმალურად იქნება გამოყენებული შენობისათვის საჭირო ავთენტური მასალები.

არქიტექტორ-რესტავრატორი იოსებ ნაგლაძე

ტექნიკურ-ეკონომიკური მაჩვენებლები:

მიწის ნაკვეთის ფართობი – 94.4 კვ.მ.
მოშენების ფართობი – 88.9 კვ.მ.
K_1=0.94
განაშენიანების ინტენსივობის ფართობი – 177.8 კვ.მ.
K_1=1.88

საერთო ფართიობი – 215.16 კვ.მ.

მათ შორის:
ღვინის სარდაფი – 53.4 კვ.მ.
ტალანი – 12.7 კვ.მ.
ბარი – 31.6. კვ.მ.
სასტუმროს ფართობი – 64.2 კვ.მ.
აივნის ფართობი – 20.3 კვ.მ.

საამშენებლო მოცულობა – 1274.6 კუბ.მ.

სასტუმრო გუდიაშვილის მოედანზე
ქ.თბილისი . აბო თბილელის ქ.№3/8
შენობის აღდგენის პროექტი

ალბომის შედგენილობა.
განმარტებითი ბარათი.

ტექნიკურ-ეკონომიკური მაჩვენებლები:

AA
ATELIER ARCHITECTS

თანამდებობა	სახ.გვარი	ხელმოწერა
პრ.არქ.	რ. ჩომახიძე	
პრ.არქ-რესტავრატორი.	ი. ნაგლაძე	
არქ-რესტავრატორი	ზ. ოზოლაძე	
შემოწმა	ი. ნაგლაძე	

თარიღი	ფურც. რაოდ.	02
12.09.2016	ფურცელი. ას–1	









სასტუმრო გულიაშვილის მოედანზე

ქ.თბილისი . აბო თბილელის ქ.№3/8

შენობის აღდგენის პროექტი

საარქივო ფოტოები

საარქივო ფოტოები
გადაღებულია
მე-20 საუკუნის 80-იან წლებში

AA
ATELIER ARCHITECTS

თანამდებობა	სახელვარი	ხელმოწერა
არქიტ.	რ. წერმახიძე	
არქიტექტორი.	ი. ნაბლაძე	
არქიტექტორი	ზ. ოქროლაძე	
შესრულა	ი. ნაბლაძე	

თარიღი	ფურც. რაოდ.	03
12.09.2016	ფურცელი. ას–2	











სასტუმრო გულიაშვილის
მოედანზე
ქ.თბილისი . აბო თბილელის ქ.№3/8
შენობის აღდგენის პროექტი

შენობის მდგომარეობის ამსახველი
ფოტოები 2012 წელს

AA
ATELIER ARCHITECTS

თანამდებობა	სახელვარი	ხელმოწერა
არქიტ.	რ. ჩოგოვაძე	
არქიტექტორი.	ი. ნაბლაძე	
არქიტექტორი	ზ. ოქროპირიძე	
შესრულა	ი. ნაბლაძე	

თარიღი	ფურც. რაოდ.	04
12.09.2016	ფურცელი. ას-3	









სასტუმრო გულიაშვილის მოედანზე
ქ.თბილისი . აბო თბილელის ქ.№3/8
შენობის აღდგენის პროექტი

შენობის მდგომარეობის ამსახველი ფოტოები 2016 წელს

AA
ATELIER ARCHITECTS

თანამფლობა	სახ.მცვარი	ხელმოწერა
პრარქ.	რ. ჩოგახიძე	
პრარქიტექტორი.	ი. ნაბლაძე	
არქიტექტორი	ზ. ოგოლაძე	
შესწორება	ი. ნაბლაძე	

თარიღი	ფურც. რაოდ.	05
12.09.2016	ფურცელი. ას–4	

სასტუმრო გუდიაშვილის მოედანზე
ქ.თბილისი . აბო თბილელის ქ.№3/8
შენობის აღდგენის პროექტი

დღეს არსებული მდგომარეობის ამსახველი ფოტოები







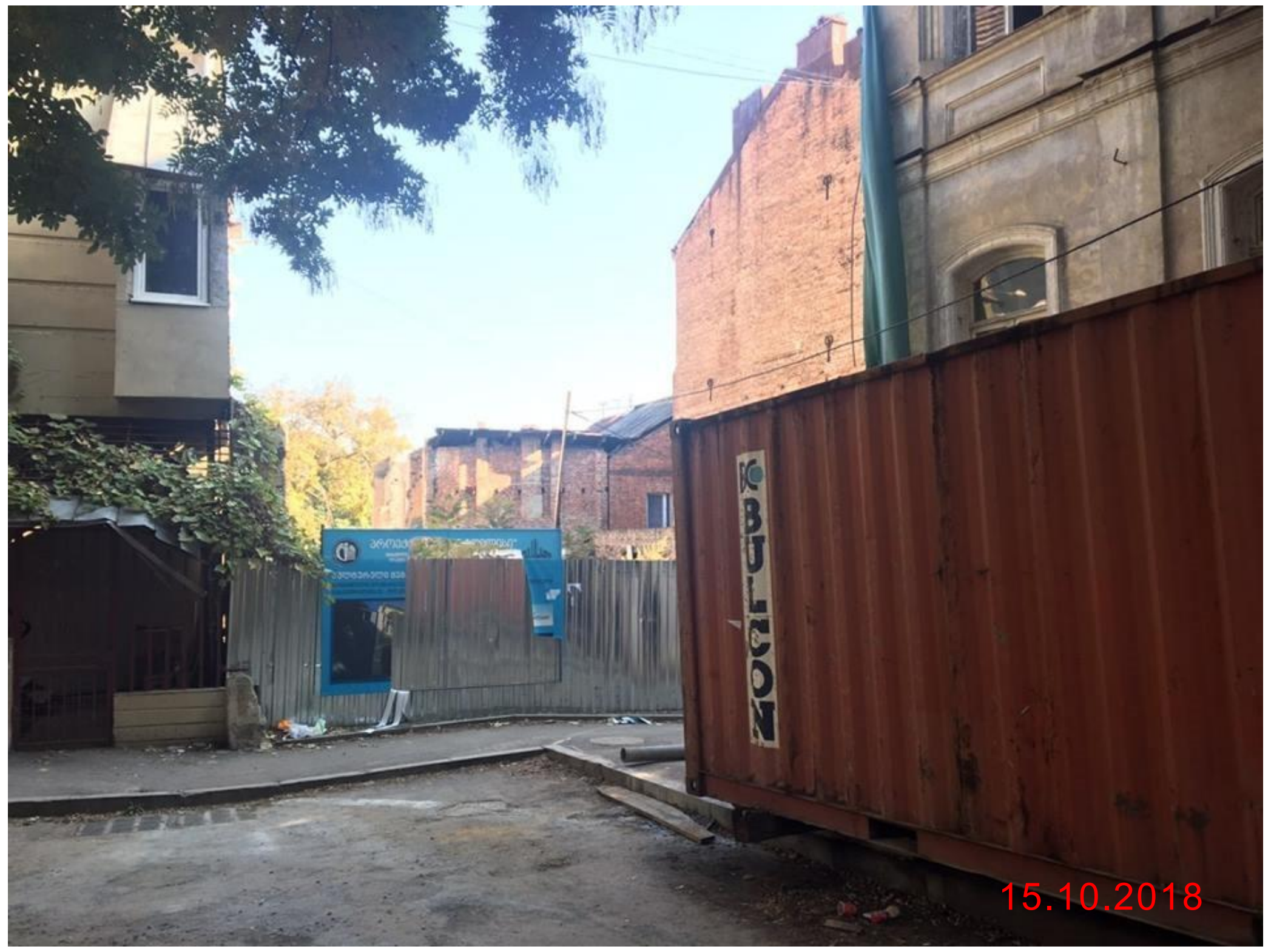

AA
ATELIER ARCHITECTS

თანამდებობა	სახ.გვარი	ხელმოწერა
პრ.არქ.	რ. ჩომახიძე	
პრ.არქ-რესტავრატორი.	ი. ნაგლაძე	
არქ-რესტავრატორი	ზ. ოზოლაძე	
შეამოწმა	ი. ნაგლაძე	

თარიღი	ფურც. რაოდ.	06
12.09.2016	ფურცელი. ას–4'	

სასტუმრო გულიაშვილის მოედანზე

ქ.თბილისი . აბო თბილელის ქ.№3/8

შენობის აღდგენის პროექტი

სიტუაციური გეგმა



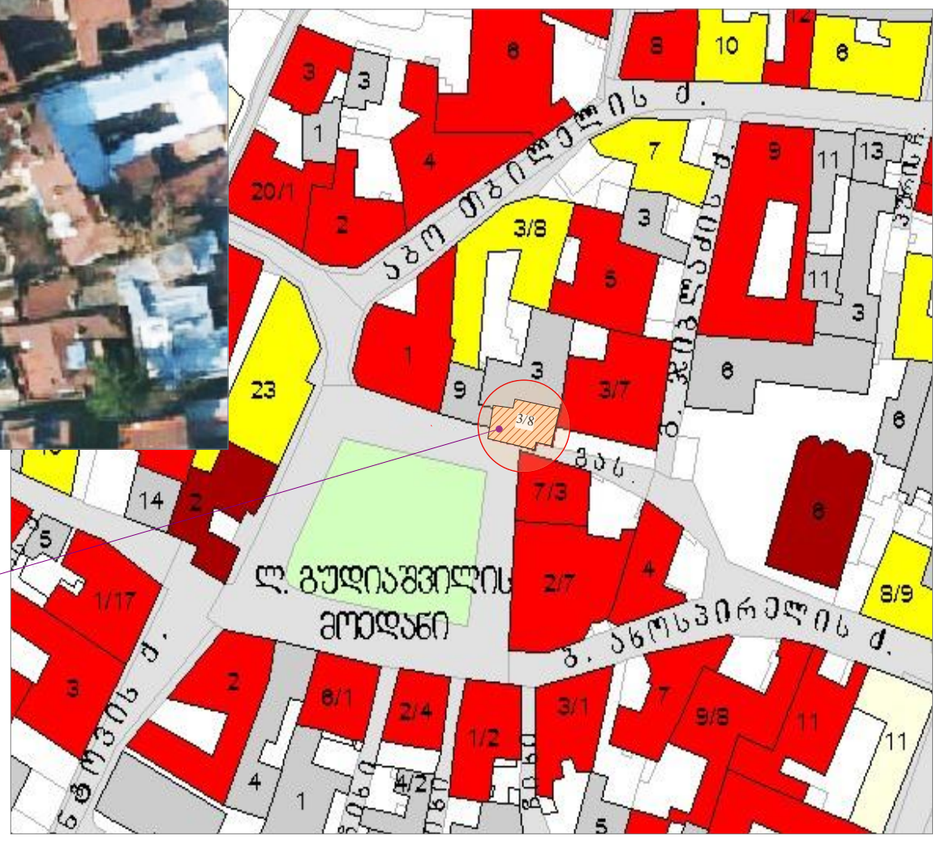

საპროექტო ობიექტი

AA
ATELIER ARCHITECTS

თანამდებობა	სახ.გვარი	ხელმოწერა
არარქ.	რ. ჩომახიძე	
არარქ.ხელმძღვანელი	ი. ნაბლაძე	
არქიტექტორი	ზ. ოგოლაძე	
შესრულება	ი. ნაბლაძე	

თარიღი	ფურც. რაოდ.	07
12.09.2016	ფურცელი. ას–5	



სასტუმრო გულიაშვილის მოედანზე

ქ.თბილისი . აბო თბილელის ქ.№3/8

შენობის აღდგენის პროექტი

გენგეგმა

მასშტაბი 1:500

ATELIER ARCHITECTS

თანამდებობა	სახელვარი	ხელმოწერა
არარქ.	რ. წოდახიძე	
არარქიტექტორი.	ე. ნაბლაძე	
არქიტექტორი	ზ. ოქროპირიძე	
შესრულა	ე. ნაბლაძე	

თარიღი	ფურც. რაოდ.	07'
12.09.2016	ფურცელი. ას–5'	

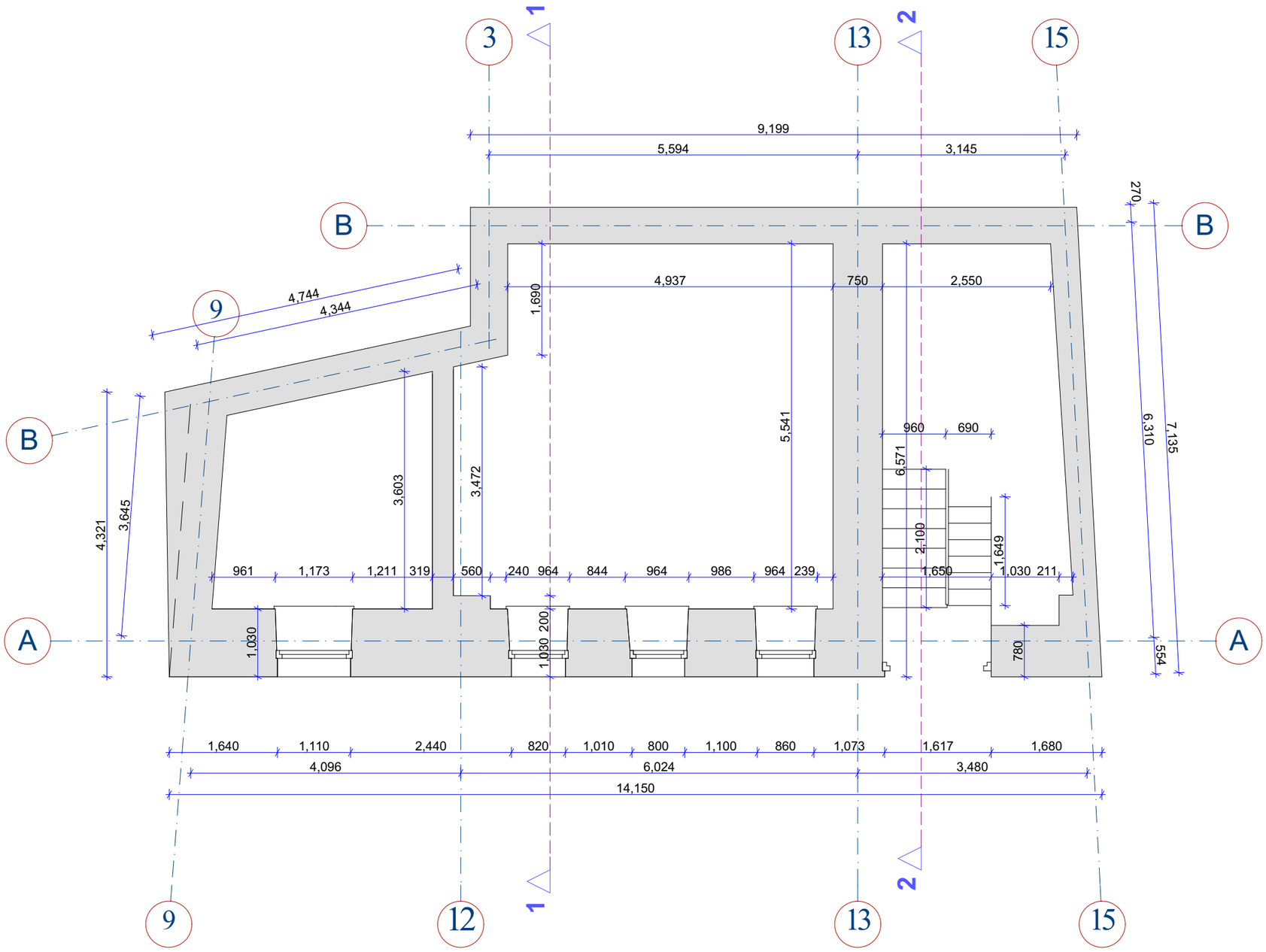

სასტუმრო გულიაშვილის მოედანზე
ქ.თბილისი . აბო თბილელის ქ.№3/8
შენობის აღდგენის პროექტი

სარდაფის გეგმა. ანაზომი

მასშტაბი 1:70

შენობის აზომვითი ნახაზები შესრულებულია ძველი ქალაქის რეაბილიტაციის და განვითარების ფონდში

AA
ATELIER ARCHITECTS

თანამდებობა	სახელწოდება	ხელმოწერა
არქიტ.	რ. ჩოჩახიძე	
არქიტექტორი.	ი. ნაკლაძე	
არქიტექტორი	ზ. ოკროპირიძე	
შესრულება	ი. ნაკლაძე	

თარიღი	ფურც. რაოდ.	09
12.09.2016	ფურცელი. ა6–1	

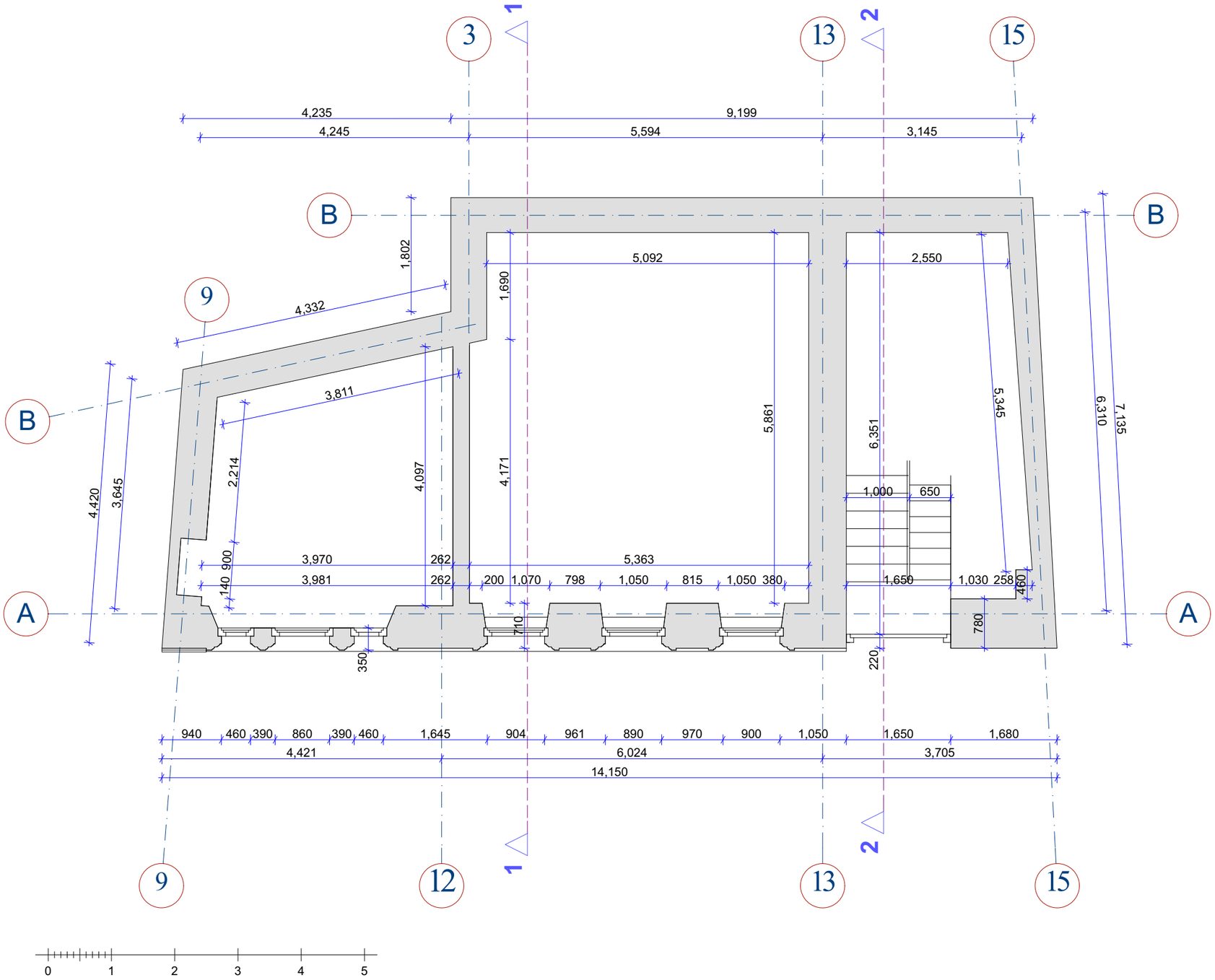

სასტუმრო გულიაშვილის მოედანზე
ქ.თბილისი . აბო თბილელის ქ.№3/8
შენობის აღდგენის პროექტი

პირველი სართულის გეგმა. ანაზომი

მასშტაბი 1:70

შენობის აზომვითი ნახაზები შესრულებულია ძველი ქალაქის რეაბილიტაციის და განვითარების ფონდში

AA
ATELIER ARCHITECTS

თანამფლობა	სახ.გვარი	ხელმოწერა
არარქ.	რ. ჩოგახიძე	
არარქიტექტორი.	ი. ნაგლაძე	
არქიტექტორი	ზ. ოგოლაძე	
შესწორება	ი. ნაგლაძე	

თარიღი	ფურც. რაოდ.	10
12.09.2016	ფურცელი. ა6–2	

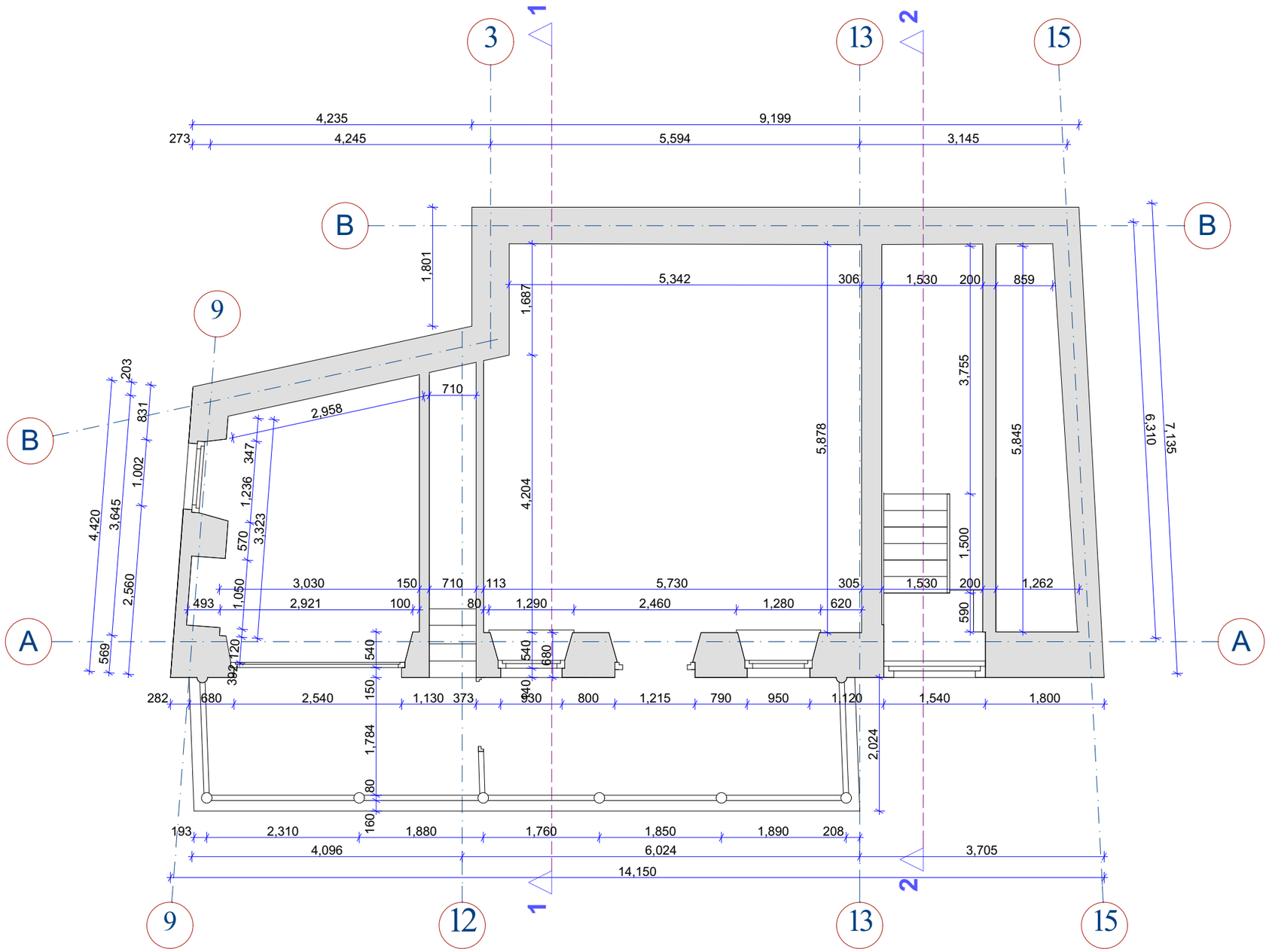

სასტუმრო გულიაშვილის მოედანზე

ქ.თბილისი . აბო თბილელის ქ.№3/8

შენობის აღდგენის პროექტი

მეორე სართულის გეგმა. ანაზომი

მასშტაბი 1:70

შენობის აზომვითი ნახაზები შესრულებულია ძველი ქალაქის რეაბილიტაციის და განვითარების ფონდში

AA
ATELIER ARCHITECTS

თანამდებობა	სახელვარი	ხელმოწერა
არქ.	რ. ჩოგოვაძე	
არქიტექტორი.	ი. ნაბლაძე	
არქიტექტორი	ზ. ოქროპირიძე	
შესრულა	ი. ნაბლაძე	

თარიღი	ფურც. რაოდ.	11
12.09.2016	ფურცელი. ა6–3	

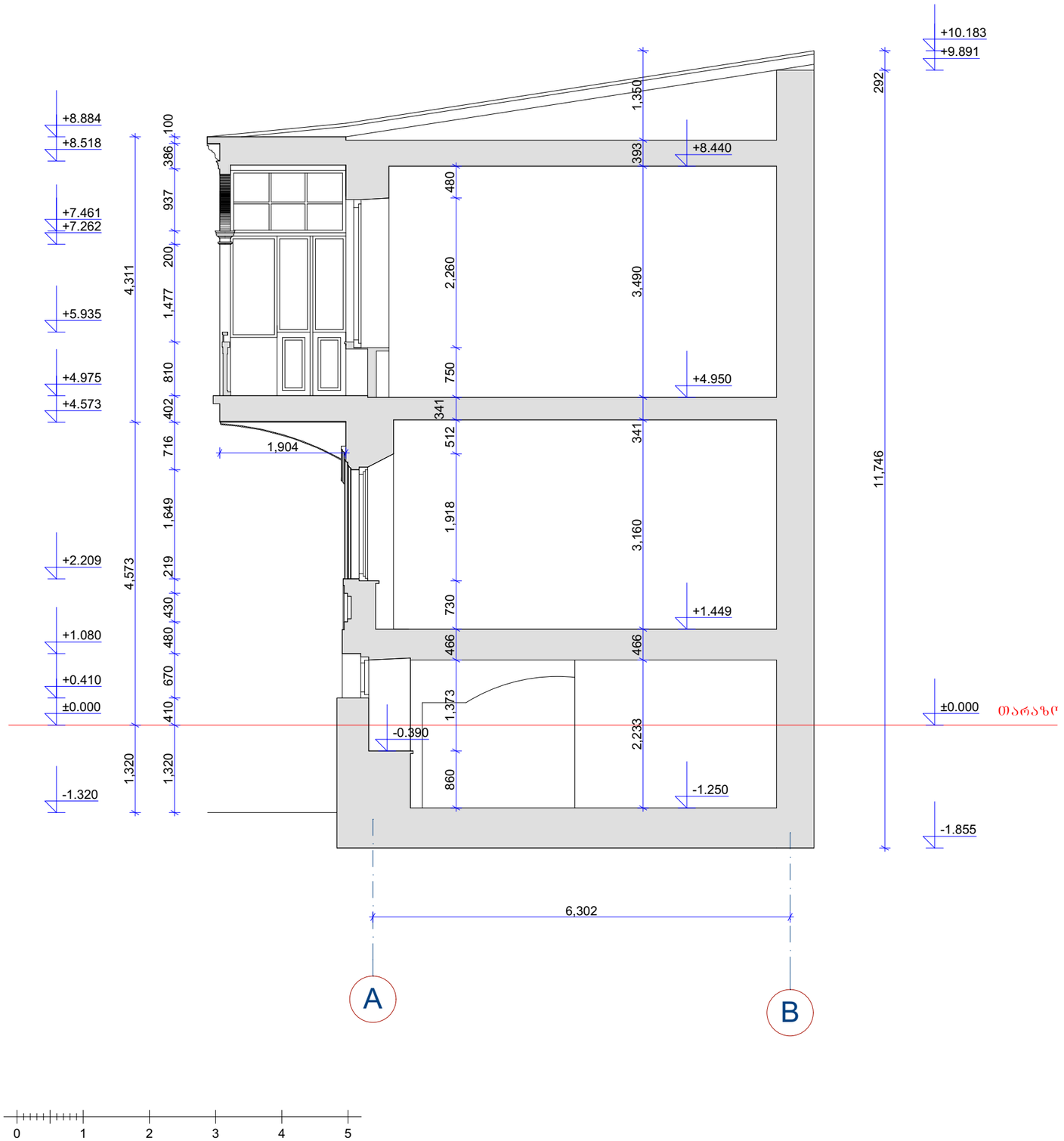

სასტუმრო გულიაშვილის მოედანზე
ქ.თბილისი . აბო თბილელის ქ.№3/8
შენობის აღდგენის პროექტი

ჭრილი 1–1. ანაზომი

მასშტაბი 1:70

შენობის აზომვითი ნახაზები შესრულებულია ძველი ქალაქის რეაბილიტაციის და განვითარების ფონდში

AA
ATELIER ARCHITECTS

თანამდებობა	სახელვარი	ხელმოწერა
არარქ.	რ. ჩოგოვაძე	
არარქიტექტორი.	ი. ნაბლაძე	
არქიტექტორი	ზ. ოგოლაძე	
შესწორება	ი. ნაბლაძე	

თარიღი	ფურც. რაოდ.	12
12.09.2016	ფურცელი. ა6–4	

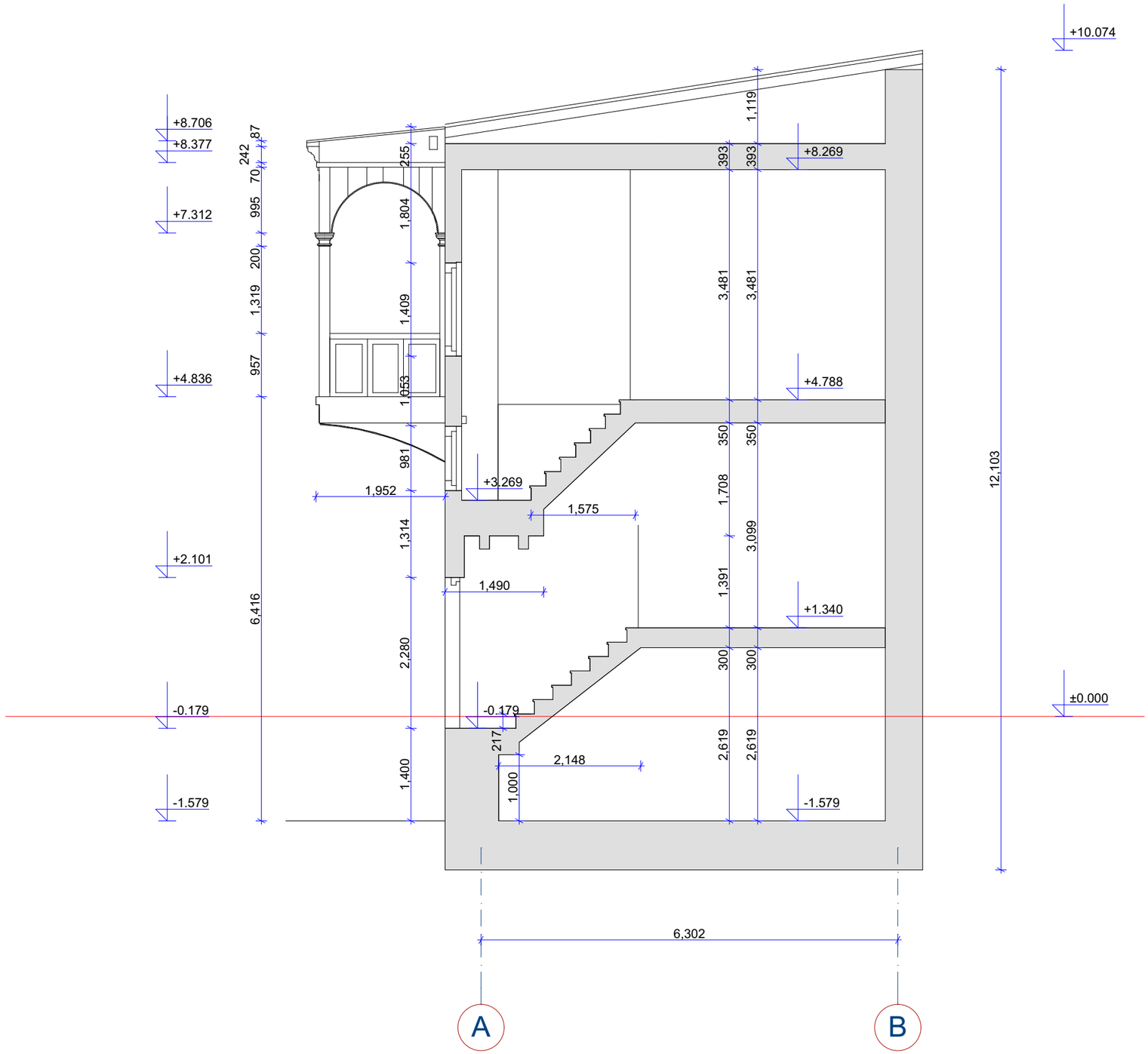

სასტუმრო გულიაშვილის მოედანზე
ქ.თბილისი . აბო თბილელის ქ.№3/8
შენობის აღდგენის პროექტი

ჭრილი 2–2 ანაზომი

მასშტაბი 1:70

შენობის აზომვითი ნახაზები შესრულებულია ძველი ქალაქის რეაბილიტაციის და განვითარების ფონდში

AA
ATELIER ARCHITECTS

თანამფლობა	სახ.მვარი	ხელმოწერა
არარქ.	რ. ჩოგახიძე	
არარქიტექტორი.	ი. ნაბლაძე	
არქიტექტორი	ზ. ოგოლაძე	
შესწორება	ი. ნაბლაძე	

თარიღი	ფურც. რაოდ.	13
12.09.2016	ფურცელი. ან–5	



სასტუმრო გულიაშვილის მოედანზე
ქ.თბილისი . აბო თბილელის ქ.№3/8
შენობის აღდგენის პროექტი

ფასადი მოედნის მხრიდან.
9 – 15 ღერძებში
ანაზომი

მასშტაბი 1:70

შენობის აზომვითი ნახაზები შესრულებულია ძველი ქალაქის რეაბილიტაციის და განვითარების ფონდში

AA
ATELIER ARCHITECTS

თანამდებობა	სახ.გვარი	ხელმოწერა
არარქ.	რ. ჩოგახიძე	
არარქიტექტორი.	ი. ნაბლაძე	
არქიტექტორი	ზ. ოგოლაძე	
შესამოწმა	ი. ნაბლაძე	

თარიღი	ფურც. რაოდ.	14
12.09.2016	ფურცელი. ა6–6	

ხის აივანი.
დაფარულია ფერადი ლაქით
caparol greywood. TOSKANA 01

შელებილი ხის კარ-ფანჯარა
ფასადის საღებავი:
Caparol Color Compact.
MUSKAT 18

ხის ფანჯარა
დაფარული ფერადი ლაქით
caparol greywood. TOSKANA 01

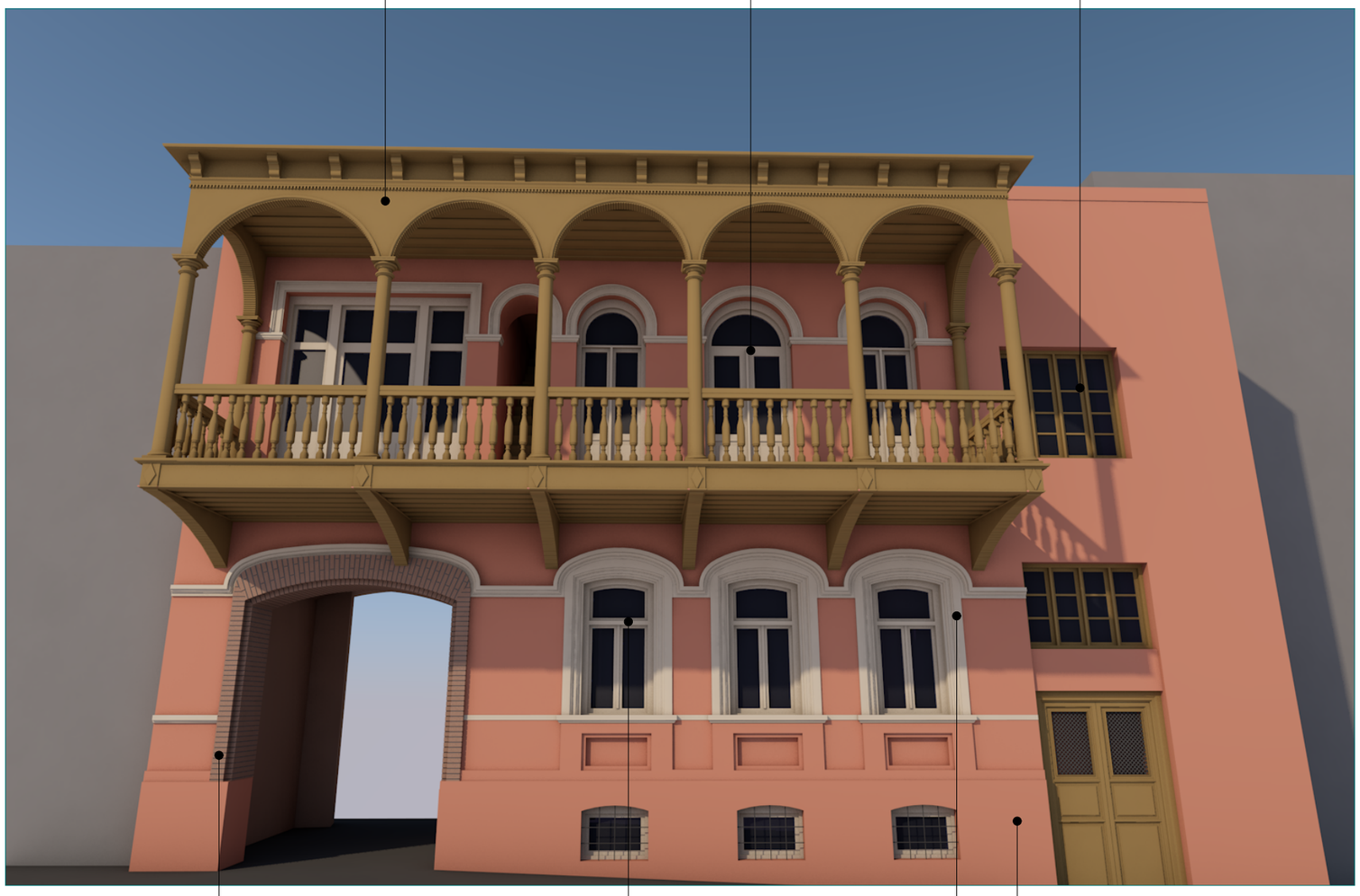

შელებილი ხის კარ-ფანჯარა
ფასადის საღებავი:
Caparol Color Compact.
MUSKAT 18

თაღის საპირე
ქართული აგურის წყობით.

ფანჯრის არშია, კარნიზები.
ფასადის საღებავი: caparol Fassade A1
ONYX 90

ქართული აგურის კედლები.
ნალესობა ქვიშაცემენტის ხსნარით
შელებილი კედლები ფასადის საღებავით
ფასადის საღებავი: caparol Fassade A1
LACHS 75

სასტუმრო გულიაშვილის
მოედანზე
ქ.თბილისი . აბო თბილელის ქ.№3/8
შენობის აღდგენის პროექტი

აქსონომეტრული ხედი.
რენდერი 1

AA
ATELIER ARCHITECTS

თანამდებობა	სახ.გვარი	ხელმოწერა
არარქ.	რ. ჩოგახიძე	
არარქიტექტორი.	ი. ნაბლაძე	
არქიტექტორი	ზ. ოგოლაძე	
შესრულა	ი. ნაბლაძე	

თარიღი	ფურც. რაოდ.	15
12.09.2016	ფურცელი. ას–7	

ხის აივანი.
დაშარულია შერადი ლაქით
caparol greywood. TOSKANA 01

ხის შანჯარა
დაშარული შერადი ლაქით
caparol greywood. TOSKANA 01



თაღის საპირე
ქართული აგურის წყობით.

შეღებილი ხის შანჯარა
შასადის საღებავი:
Caparol Color Compact.
MUSKAT 18

შანჯრის არშია, კარნიზები.
შასადის საღებავი: caparol Fassade A1
ONYX 90

ხის კარი
დაშარული შერადი ლაქით
caparol greywood. TOSKANA 01

ქართული აგურის კედლები.
ნალესობა ქვიშაცემენტის ხსნარით
შეღებილი კედლები შასადის საღებავით
შასადის საღებავი: caparol Fassade A1
LACHS 75

სასტუმრო გუდიაშვილის
მოედანზე
ქ.თბილისი . აბო თბილელის ქ.№3/8
შენობის აღდგენის პროექტი

აქსონომეტრული ხედი.
რენდერი 2

AA
ATELIER ARCHITECTS

თანამდებობა	სახელწოდება	ხელმოწერა
არქ.	რ. ჩოგოხიძე	
არქიტექტორი.	ი. ნაგლაძე	
არქიტექტორი	ზ. ოკროპაძე	
შესრულება	ი. ნაგლაძე	

თარიღი	ფურც. რაოდ.	16
12.09.2016	ფურცელი. ასლ-8	

სასტუმრო გუდიაშვილის მოედანზე
ქ.თბილისი . აბო თბილელის ქ.№3/8
შენობის აღდგენის პროექტი

ფოტომონტაჟი 1



AA
ATELIER ARCHITECTS

თანამდებობა	სახ.გვარი	ხელმოწერა
პრ.არქ.	რ. ჩომახიძე	
პრ.არქ-რესტავრატორი.	ი. ნაგლაძე	
არქ-რესტავრატორი	ზ. ოზოლაძე	
შეამოწმა	ი. ნაგლაძე	

თარიღი	ფურც. რაოდ.	17
12.09.2016	ფურცელი. ას–9	

სასტუმრო გულიაშვილის მოედანზე
ქ.თბილისი . აბო თბილელის ქ.№3/8
შენობის აღდგენის პროექტი

ფოტომონტაჟი 2



AA
ATELIER ARCHITECTS

თანამდებობა	სახელვარი	ხელმოწერა
არქ.	რ. ჩოგახიძე	
არქიტექტორი.	ი. ნაბლაძე	
არქიტექტორი	ზ. ოგოლაძე	
შესრულა	ი. ნაბლაძე	

თარიღი	ფურც. რაოდ.	18
12.09.2016	ფურცელი. ას–10	

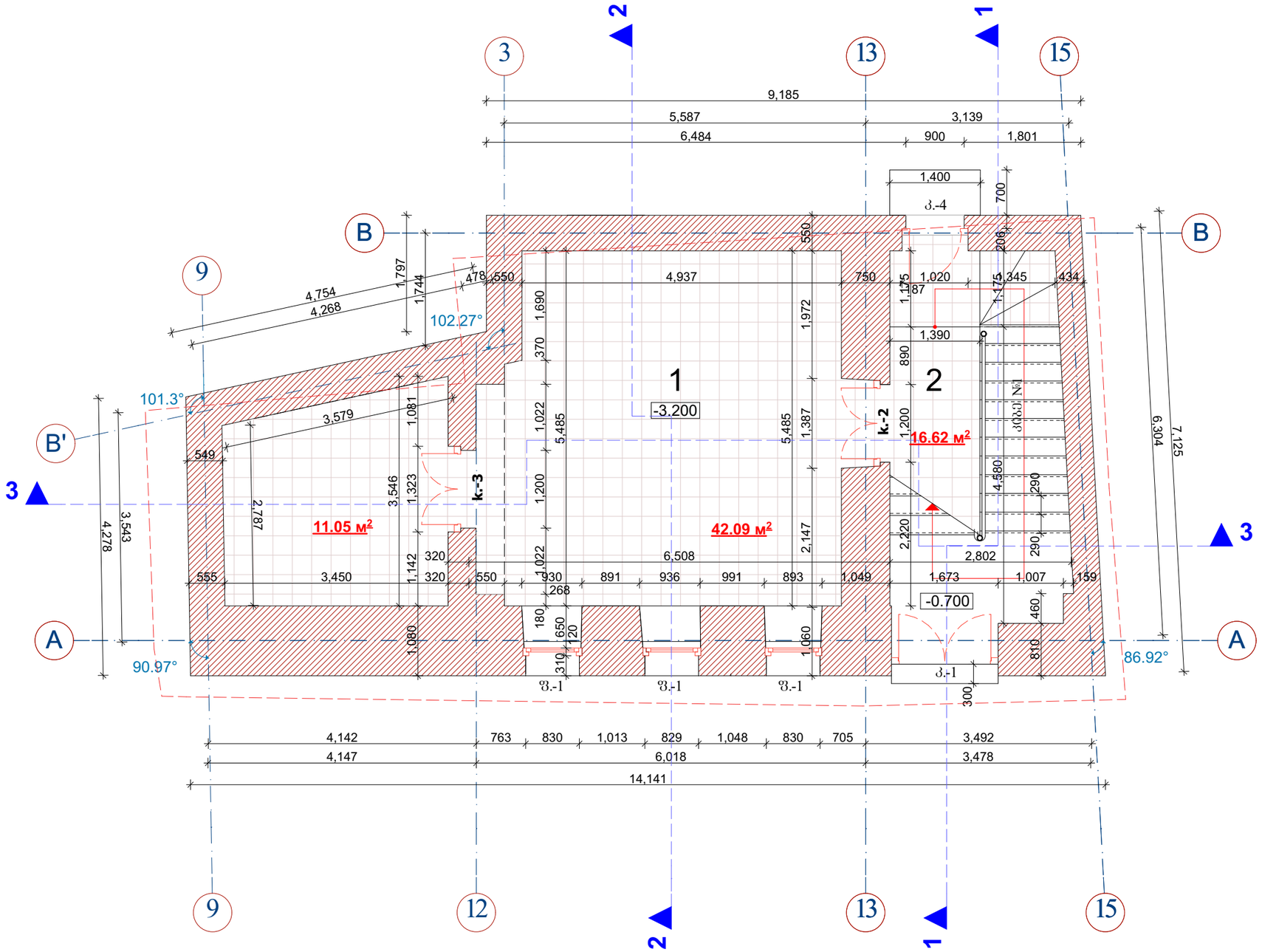

სასტუმრო გულიაშვილის მოედანზე

ქ.თბილისი . აბო თბილელის ქ.№3/8

შენობის აღდგენის პროექტი

სარდაფის სართულის გეგმა

მასშტაბი 1:70

საკადასტრო საზღვარი

ექსპლიკაცია:

1.	ღვინის სარდაფი	53.1 მ²
2.	კიბის უჯრედი	16.4 მ²

შენიშვნები:

1. ნახაზზე ზომები მოცემულია მმ.-ში, დონეები მეტრებში.
2. შენობის კედლები აშენდეს ქართული აგურით.
3. სარდაფის კედლები აგურის წყობაში დარჩება
4. იატაკი მოპირკეთდეს ქართული აგურით.

ATELIER ARCHITECTS

თანამდებობა	სახელვარი	ხელმოწერა
არარქ.	რ. ჩომახიძე	
არარქიტექტორი.	ე. ნაბლაძე	
არქიტექტორი	ზ. ოქროპირიძე	
შესწორება	ე. ნაბლაძე	

თარიღი	ფურც. რაოდ.	
12.09.2016	ფურცელი. ას–11	19

სასტუმრო გულიაშვილის მოედანზე

ქ.თბილისი . აბო თბილელის ქ.№3/8

შენობის აღდგენის პროექტი

პირველი სართულის გეგმა

მასშტაბი 1:70

საკადასტრო საზღვარი

ექსპლიკაცია:

1.	ტალანი	12.7 მ²
2.	ბარი	31.6 მ²
3.	კიბის უჯრედი	16.6 მ²

შენიშვნები:

1. ნახაზზე ზომები მოცემულია მმ.-ში, დონეები მეტრებში.
2. შენობის კედლები აშენდეს ქართული აბურით.
3. ტალანი მოპირკეთდეს ქართული აბურით.
4. ბარში და კიბის უჯრედში გაკეთდეს ხის იატაკი

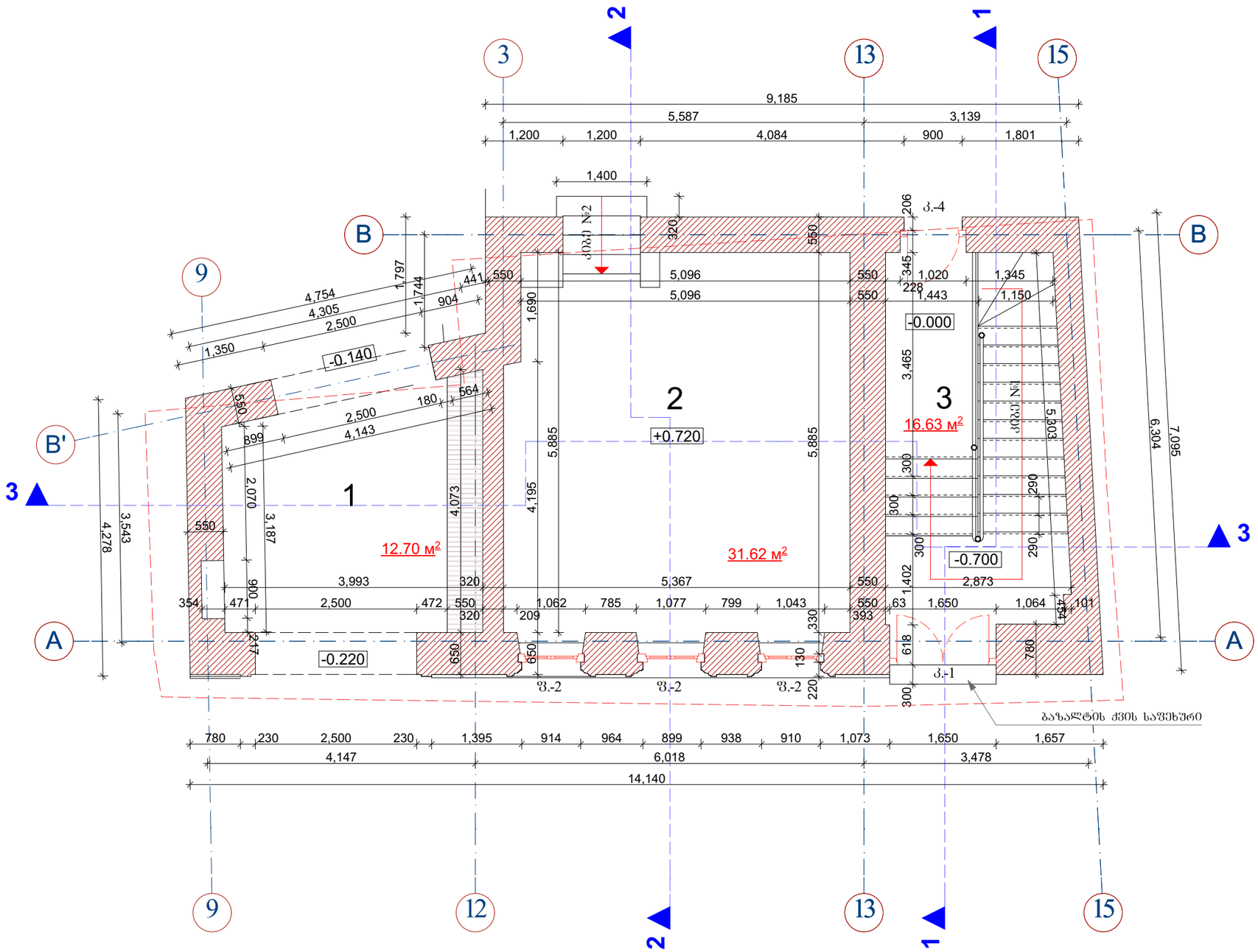

თანამდებობა	სახელწოდება	ხელმოწერა
არქიტექტორი	რ. ჩოგოვაძე	
არქიტექტორი	ი. ნაბლაძე	
არქიტექტორი	ზ. ოგოლაძე	
შესრულება	ი. ნაბლაძე	

თარიღი	ფურც. რაოდ.	20
12.09.2016	ფურცელი. ას–12	

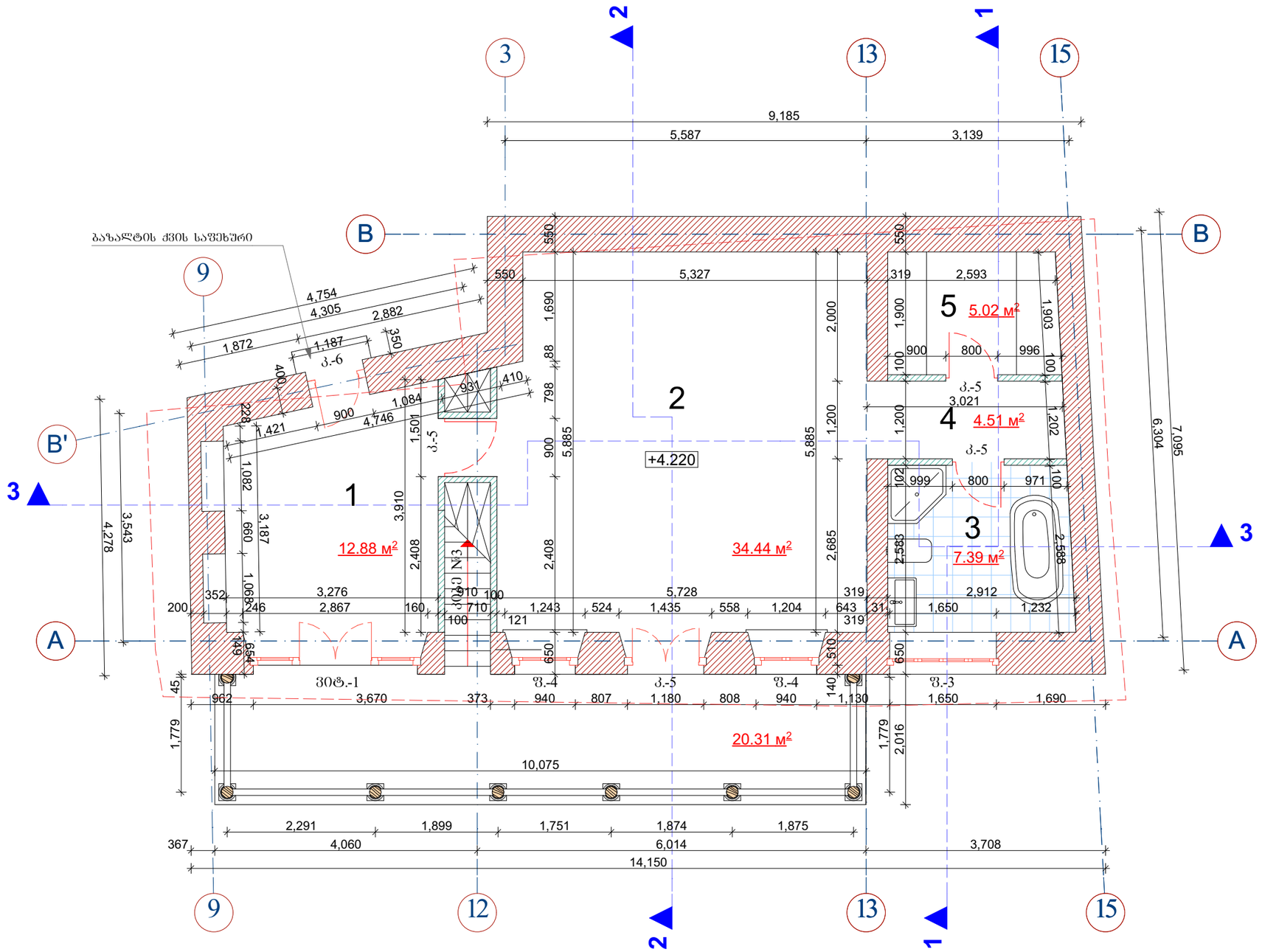

სასტუმრო გულიაშვილის მოედანზე

ქ.თბილისი . აბო თბილელის ქ.№3/8

შენობის აღდგენის პროექტი

მეორე სართულის გეგმა

მასშტაბი 1:70

საკადასტრო საზღვარი

ექსპლიკაცია:

ექსკლუზიური ნომერი		
1.	სასტუმრო ოთახი	12.9 მ²
2.	საძინებელი	34.4 მ²
3.	სანკვანძი	7.4 მ²
4.	კორიდორი	4.5 მ²
5.	ბარდერობი	5.0 მ²

შენიშვნები:

1. ნახაზზე ზომები მოცემულია მმ.-ში, დონეები მეტრებში.
2. შენობის კედლები აშენდეს ქართული აგურით.
3. 13-15 ღერძებს შორის მოეწყოს რკინა-ბეტონის იატაკი
4. 100 მმ.-იანი ტიხრები გაკეთდეს თაბაშირმუყაოს ფილებით.

AA
ATELIER ARCHITECTS

თანამდებობა	სახელი	ხელმოწერა
არქ.	რ. ჩოგოვაძე	
არქიტექტორი.	ი. ნაბლაძე	
არქიტექტორი	ზ. ოქროპირიძე	
შესრულა	ი. ნაბლაძე	

თარიღი	ფურც. რაოდ.	21
12.09.2016	ფურცელი. ას–13	

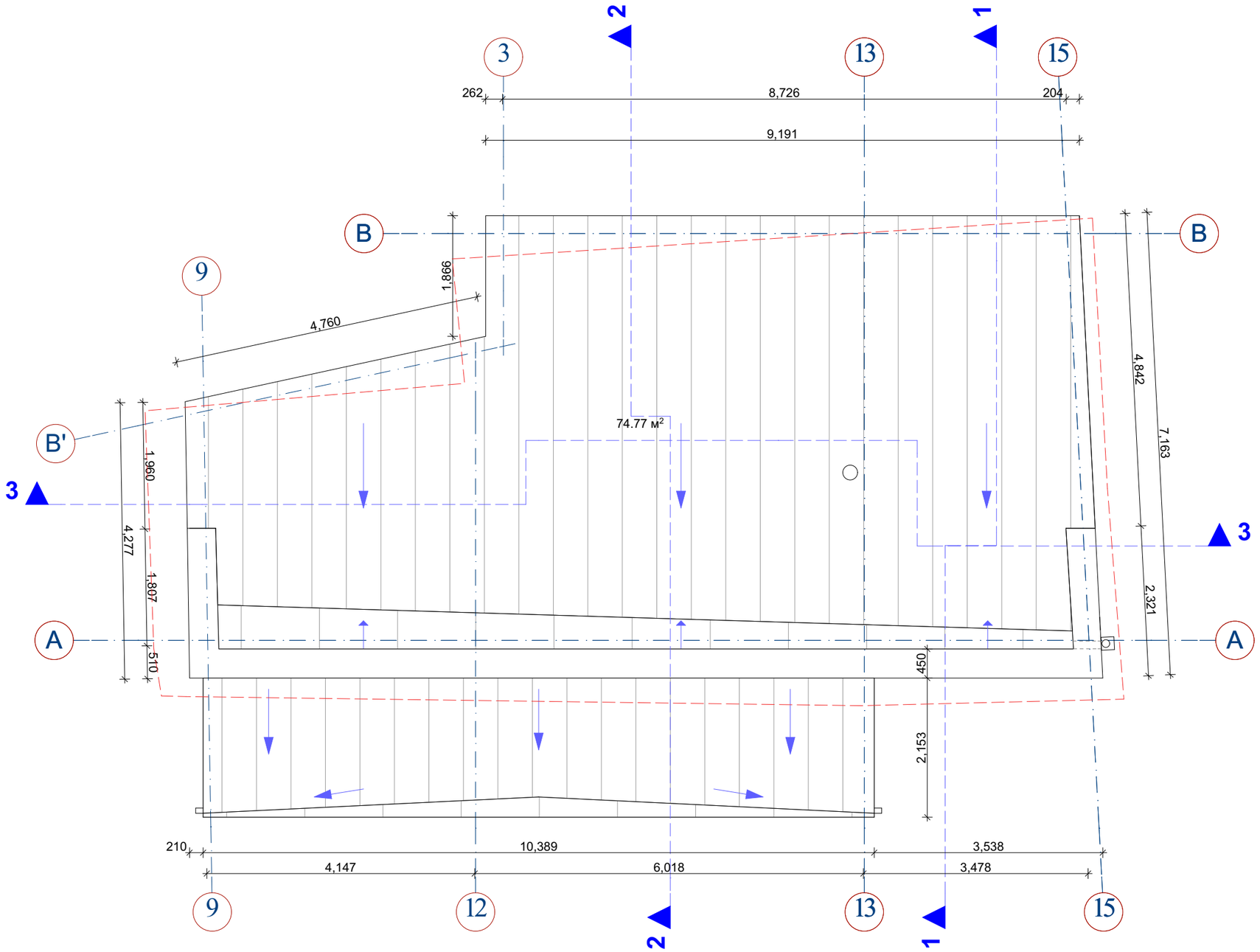

სასტუმრო გულიაშვილის მოედანზე

ქ.თბილისი . აბო თბილელის ქ.№3/8

შენობის აღდგენის პროექტი

სახურავის გეგმა

მასშტაბი 1:70

შენიშვნები:

1. ნახაზზე ზომები მოცემულია მმ.-ში, დონეები მეტრებში.
2. შენობის კედლები აშენდეს ქართული აგურით.
3. შენობას გაუკეთდეს პარაპეტი
4. სახურავს დაეფაროს წურცლოვანი ლითონის საფარი, მუქი წითელი ფერის.

AA
ATELIER ARCHITECTS

თანამდებობა	სახელვარი	ხელმოწერა
არარქ.	რ. ჩოგახიძე	
არარქიტექტორი.	ე. ნაბლაძე	
არქიტექტორი	ზ. ოქროპირიძე	
შესრულა	ე. ნაბლაძე	

თარიღი	წურც. რაოდ.	22
12.09.2016	წურცელი. ას–14	

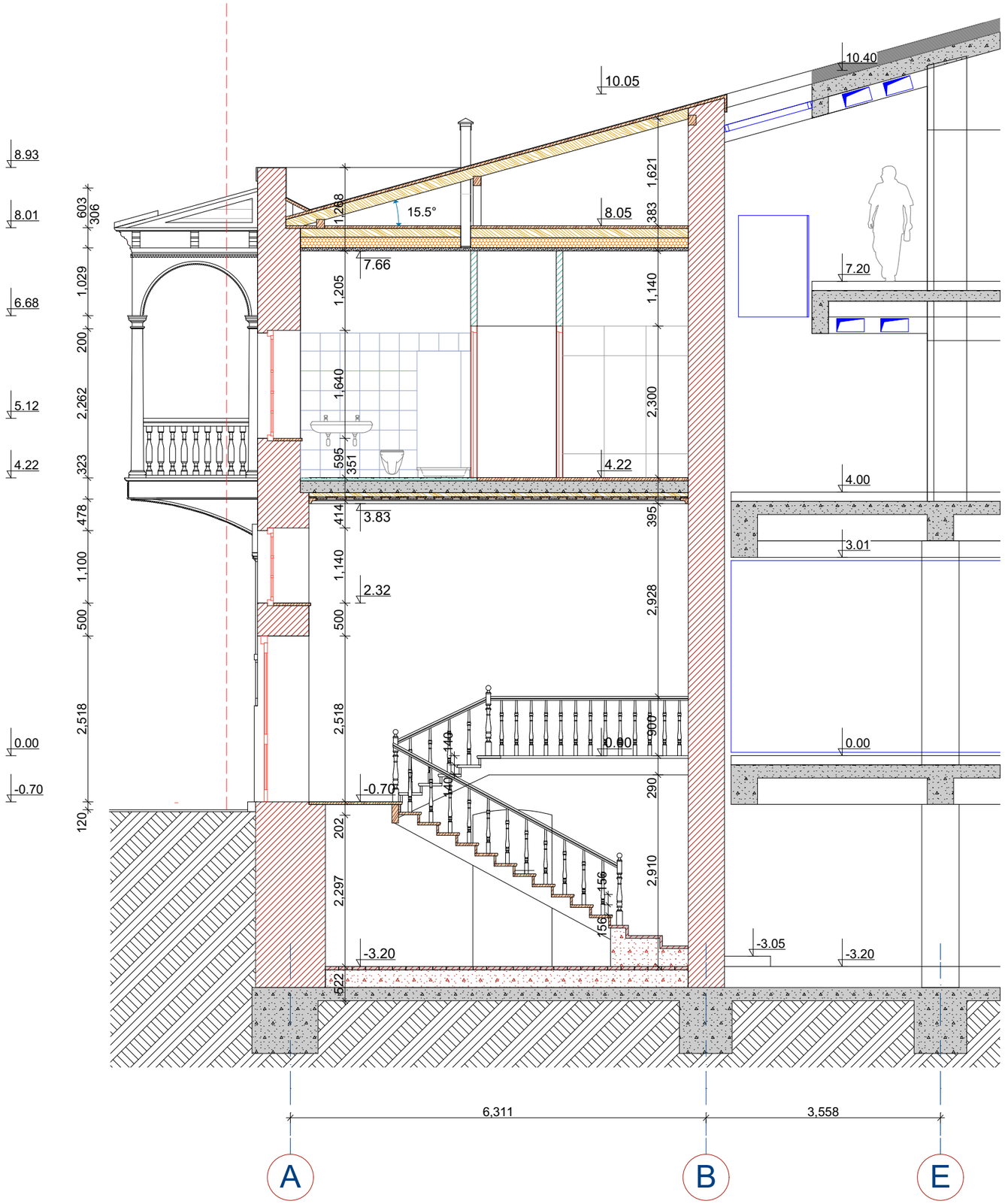

სასტუმრო გულიაშვილის მოედანზე

ქ.თბილისი . აბო თბილელის ქ.№3/8

შენობის აღდგენის პროექტი

ჭრილი 1–1

მასშტაბი 1:70

საკადასტრო საზღვარი

შენიშვნები:

1. ნახაზზე ზომები მოცემულია მმ.-ში, დონეები მეტრებში.
2. ±0.000 დონე შეესაბამება 414.40 აბსოლიტურ ნიშნულს
3. შენობის კედლები აშენდეს ქართული აგურით, სართულშუა გადახურვები ხის კოჭებით.

ATELIER ARCHITECTS

თანამდებობა	სახელვარი	ხელმოწერა
პრარქ.	რ. ჩოგახიძე	
პრარქიტექტორი.	ი. ნაბლაძე	
არქიტექტორი	ზ. ოგოლაძე	
შემოწმა	ი. ნაბლაძე	

თარიღი	ფურც. რაოდ.	23
12.09.2016	ფურცელი. ას–15	

სასტუმრო გუდიაშვილის მოედანზე
ქ.თბილისი . აბო თბილელის ქ.№3/8
შენობის აღდგენის პროექტი

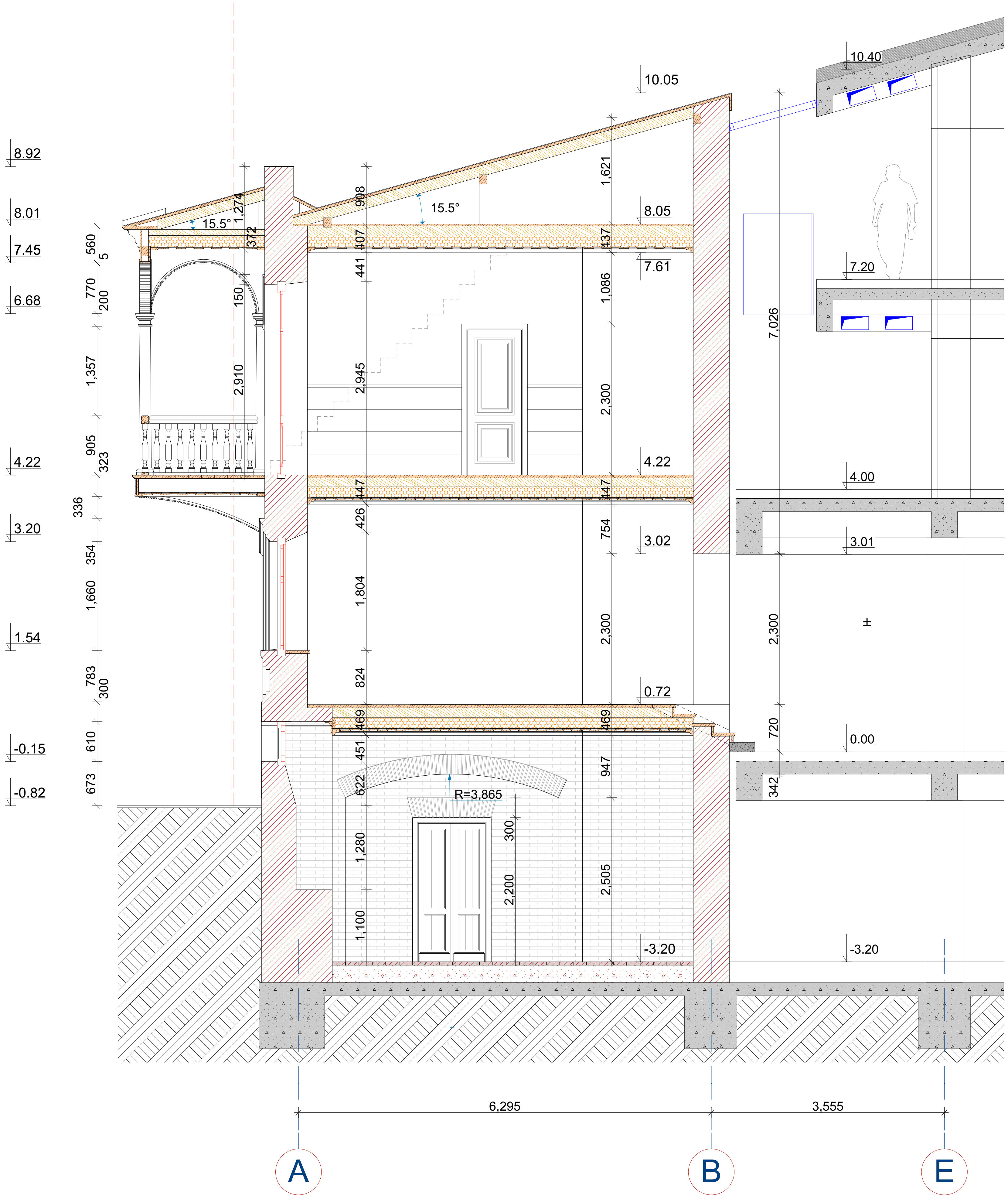

ჭრილი 2–2

მასშტაბი 1:70

— — — საკადასტრო საზღვარი

შენიშვნები:

1. ნახაზზე ზომები მოცემულია მმ.-ში, დონეები მეტრებში.
2. ±0.000 დონე შეესაბამება 414.40 აბსოლიტურ ნიშნულს
3. შენობის კედლები აშენდეს ქართული აგურით, სართულშუა გადახურვები ხის კოჭებით.

ATELIER ARCHITECTS

თანამდებობა	სახ.გვარი	ხელმოწერა
პრ.არქ.	რ. ჩომახიძე	
პრ.არქ-რესტავრატორი.	ი. ნაგლაძე	
არქ-რესტავრატორი	ზ. ოზოლაძე	
შეამოწმა	ი. ნაგლაძე	

თარიღი	ფურც. რაოდ.	24
12.09.2016	ფურცელი. ას–16	

სასტუმრო გუდიაშვილის მოედანზე
ქ.თბილისი . აბო თბილელის ქ.№3/8
შენობის აღდგენის პროექტი

ჭრილი 3–3

მასშტაბი 1:70

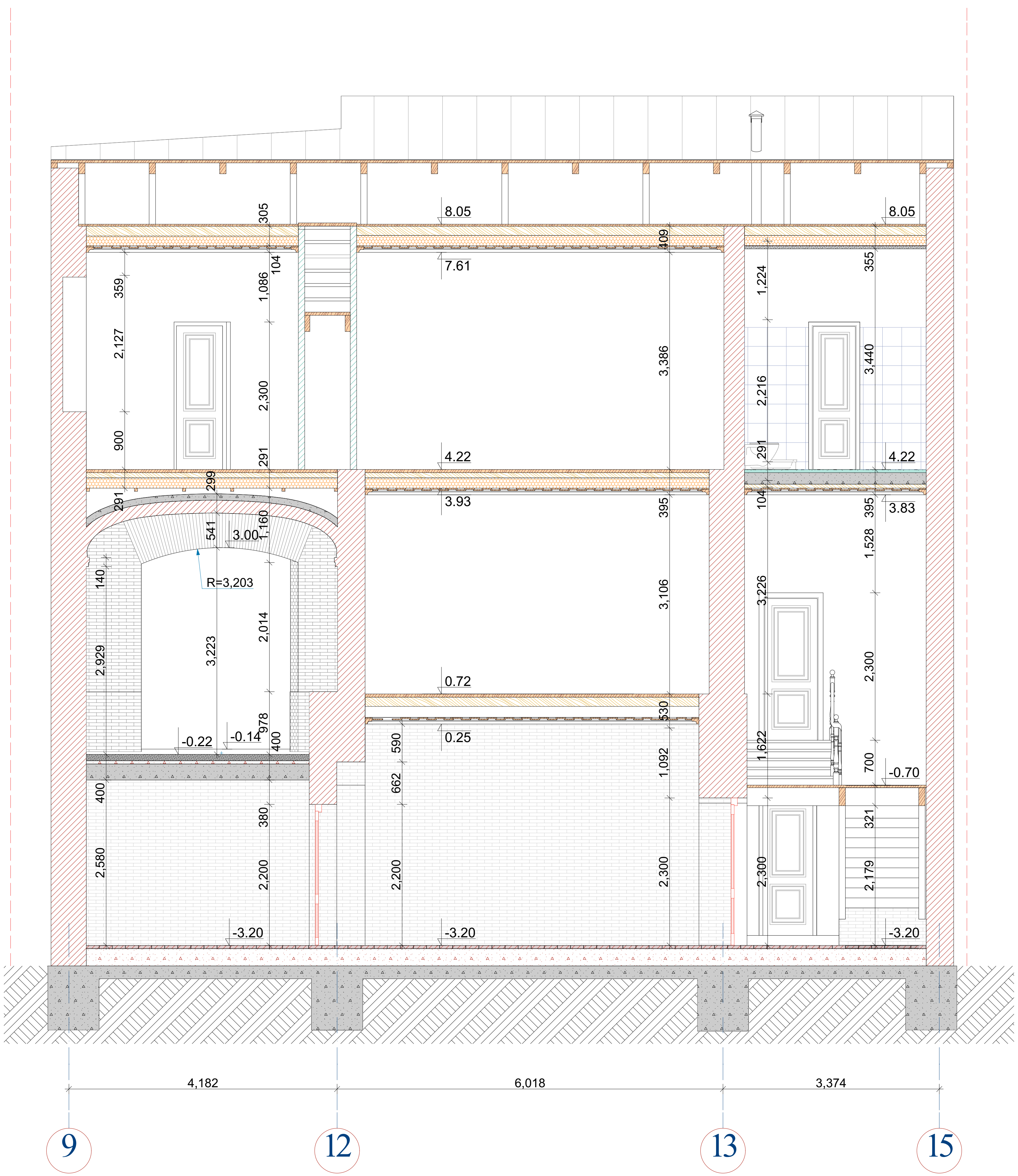

საკადასტრო საზღვარი

შენიშვნები:

1. ნახაზზე ზომები მოცემულია მმ.-ში, დონეები მეტრებში.
2. ±0.000 დონე შეესაბამება 414.40 აბსოლიტურ ნიშნულს
3. შენობის კედლები აშენდეს ქართული აგურით, სართულშუა გადახურვები ხის კოჭებით.

AA
ATELIER ARCHITECTS

თანამდებობა	სახ.გვარი	ხელმოწერა
პრ.არქ.	რ. ჩომახიძე	
პრ.არქ-რესტავრატორი.	ი. ნაბლაძე	
არქ-რესტავრატორი	ზ. ობოლაძე	
შემოწმა	ი. ნაბლაძე	

თარიღი	ფურც. რაოდ.	25
12.09.2016	ფურცელი. ას–17	



სასტუმრო გულიაშვილის მოედანზე

ქ.თბილისი . აბო თბილელის ქ.№3/8

შენობის აღდგენის პროექტი

ფასადი ღერძებში 9–15

მასშტაბი 1:70

საკადასტრო საზღვარი

შენიშვნები:

1. ნახაზზე ზომები მოცემულია მმ.-ში, დონეები მეტრებში.
2. ±0.000 დონე შეესაბამება 414.40 აბსოლიტურ ნიშნულს
3. აივანი დამზადდეს მაბარი ხის ჯიშის მასალით

AA
ATELIER ARCHITECTS

თანამდებობა	სახ.გვარი	ხელმოწერა
არქ.	რ. ჩოჩახიძე	
არქიტექტორი.	ი. ნაბლაძე	
არქიტექტორი	ზ. ოგოლაძე	
შესრულა	ი. ნაბლაძე	

თარიღი	ფურც. რაოდ.	
12.09.2016	ფურცელი. ას–18	26

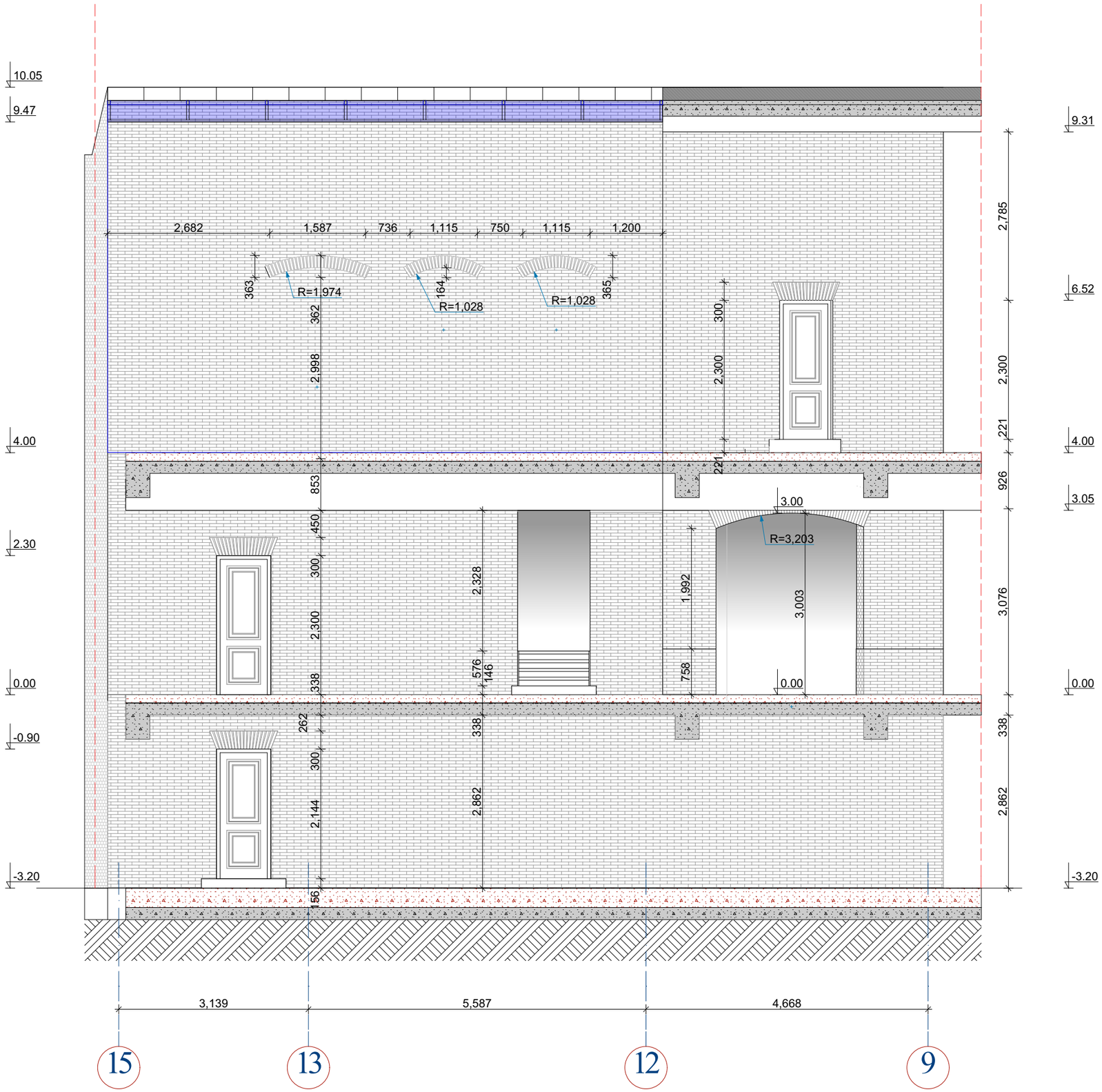

სასტუმრო გულიაშვილის მოედანზე

ქ.თბილისი . აბო თბილელის ქ.№3/8

შენობის აღდგენის პროექტი

ფასადი ღერძებში 15–9

მასშტაბი 1:70

საკადასტრო საზღვარი

შენიშვნები:

1. ნახაზზე ზომები მოცემულია მმ.-ში, დონეები მეტრებში.
2. ±0.000 დონე შეესაბამება 414.40 აბსოლიტურ ნიშნულს
3. შენობის ეზოს ფასადი გაკეთდეს ქართული აბურით

AA
ATELIER ARCHITECTS

თანამდებობა	სახელწოდება	ხელმოწერა
არქიტ.	რ. ჩოგოვაძე	
არქიტექტორი.	ი. ნაგლაძე	
არქიტექტორი	ზ. ოკუჯავა	
შესრულება	ი. ნაგლაძე	

თარიღი	ფურც. რაოდ.	27
12.09.2016	ფურცელი. ას–19	

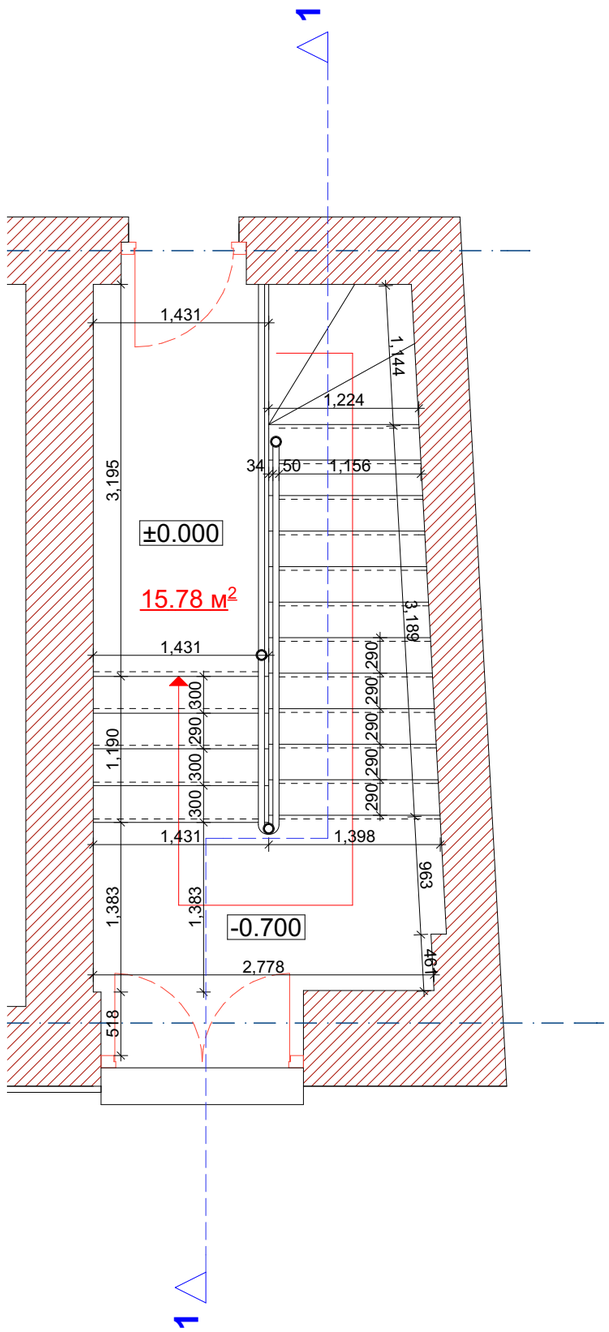

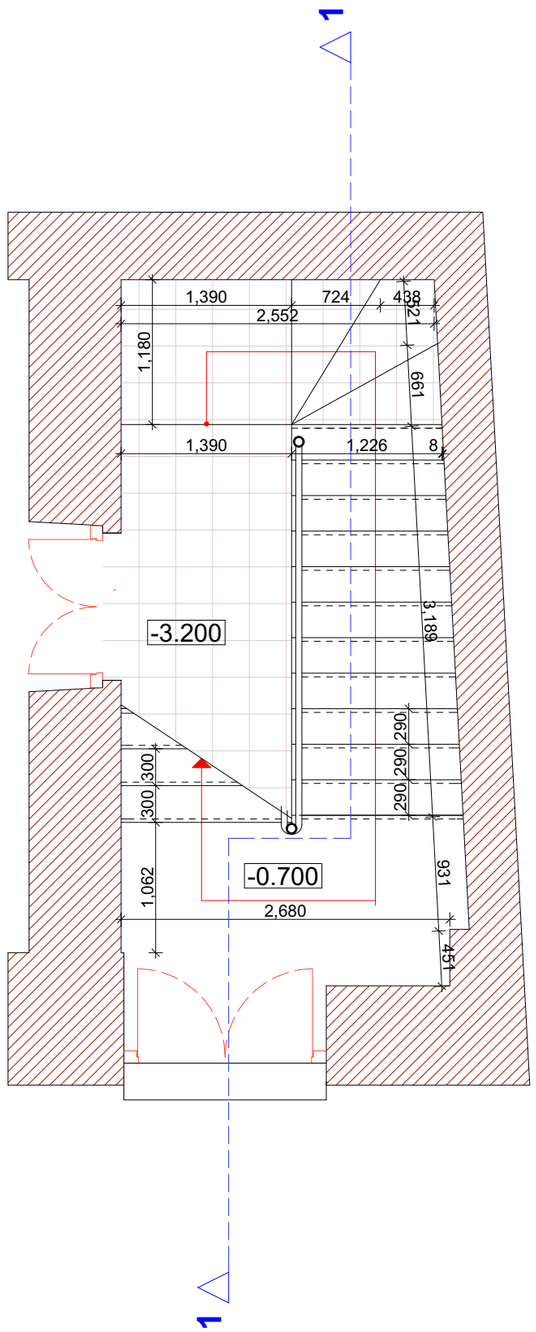

სასტუმრო გულიაშვილის მოედანზე

ქ.თბილისი . აბო თბილელის ქ.№3/8

შენობის აღდგენის პროექტი

კიბე №1.
გეგმა I სართულის და სარდაფის დონეზე

მასშტაბი 1:50

შენიშვნები:

1. ნახაზზე ზომები მოცემულია მმ.-ში დონეები მ.-ში
2. კიბე დამზადდეს ხის მაბარი ჯიშის მასალით
3. კიბის საერთო ფართი 15,8 მ²
4. კიბის ქვედა ოთხი საფეხური გაკეთდეს ქართული აბურით.

AA
ATELIER ARCHITECTS

თანამდებობა	სახელი	ხელმოწერა
არქ.	რ. ჩოგახიძე	
არქიტექტორი.	ი. ნაბლაძე	
არქიტექტორი	ზ. ოგოლაძე	
შესრულა	ი. ნაბლაძე	

თარიღი	ფურც. რაოდ.	28
12.09.2016	ფურცელი. ას–20	

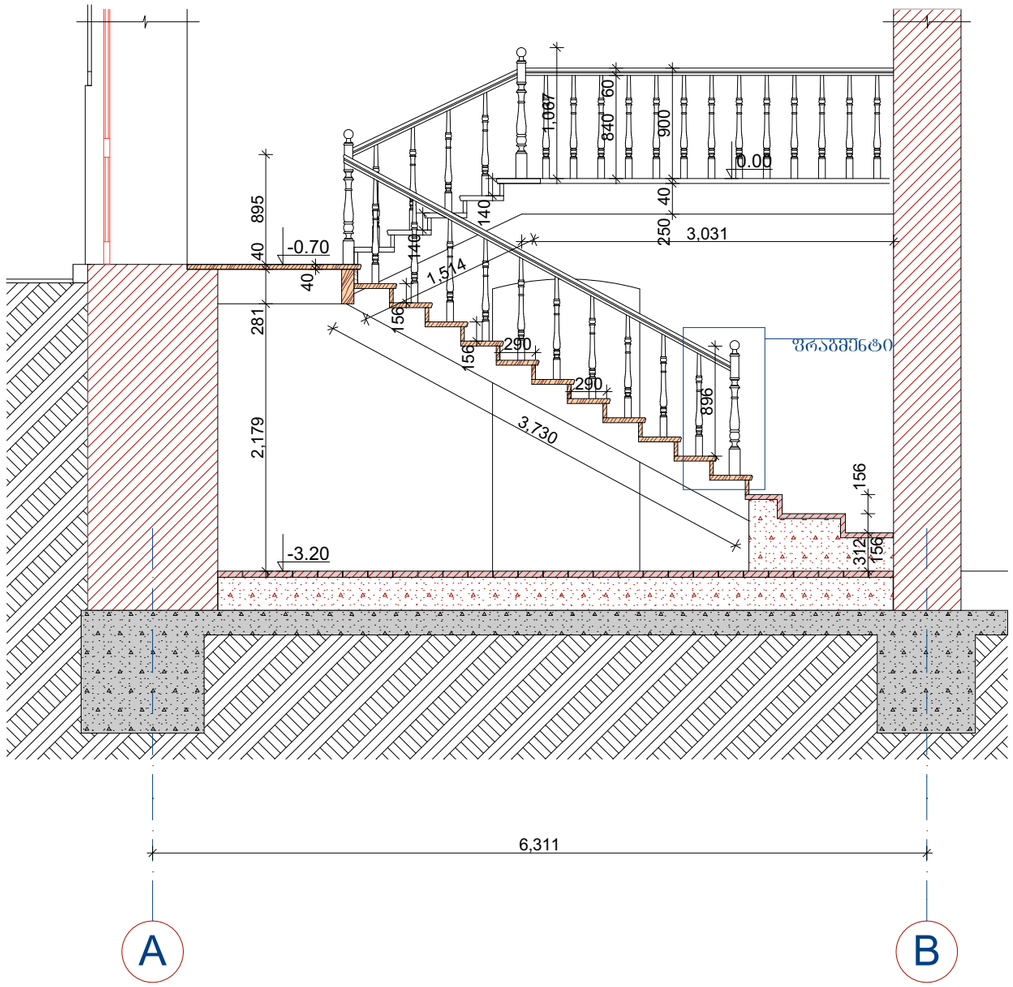

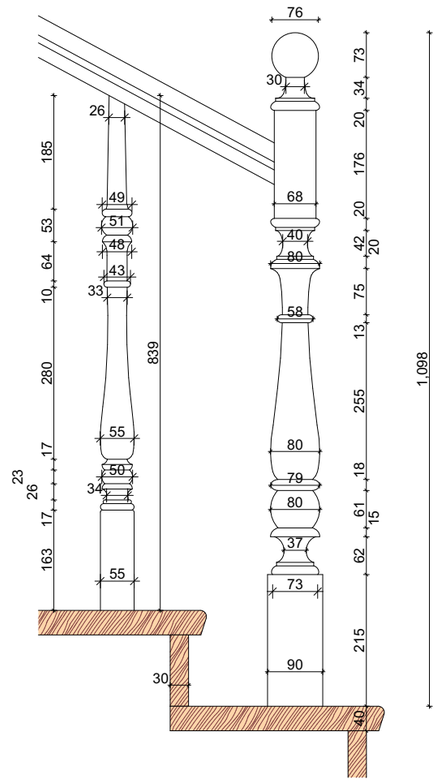

სასტუმრო გულიაშვილის მოედანზე

ქ.თბილისი . აბო თბილელის ქ.№3/8

შენობის აღდგენის პროექტი

კიბე №1. ჭრილი.
ფრაგმენტი-1

მასშტაბი
1:50; 1:10

შენიშვნები:

1. ნახაზზე ზომები მოცემულია მმ.-ში
   დონეები მ.-ში
2. კიბე დამზადდეს ხის მაბარი ჯიშის მასალით
3. კიბის საერთო ფართი 15,8 მ²
4. მოაჯირის დგარი–3 ცალი
   რიკული – 27 ცალი
   მოაჯირი 60X50მმ –8.50 გრძ.მ.
5. კიბის ხის დეტალები დაიწაროს ფერადი ლაქით

ATELIER ARCHITECTS

თანამდებობა	სახელვარი	ხელმოწერა
არარქ.	რ. ჩოგახიძე	
არარქიტექტორი.	ი. ნაბლაძე	
არქიტექტორი	ზ. ოქროპირიძე	
შესრულება	ი. ნაბლაძე	

თარიღი	ფურც. რაოდ.	29
12.09.2016	ფურცელი. ას–21	

კიბე №3
ბეგმა, ჭრილი.
მასშტაბი 1:50

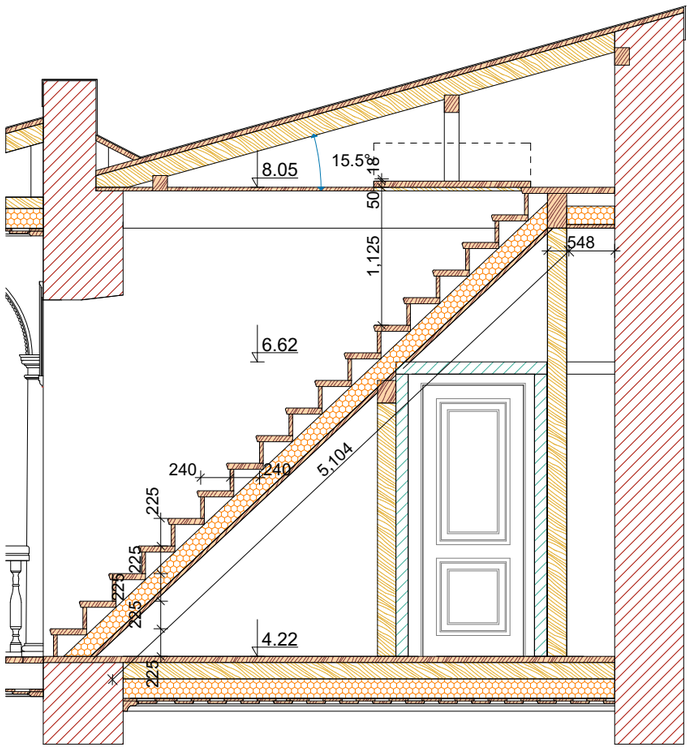

კიბე №2
ფასადი,ბეგმა, ჭრილი.
მასშტაბი 1:50

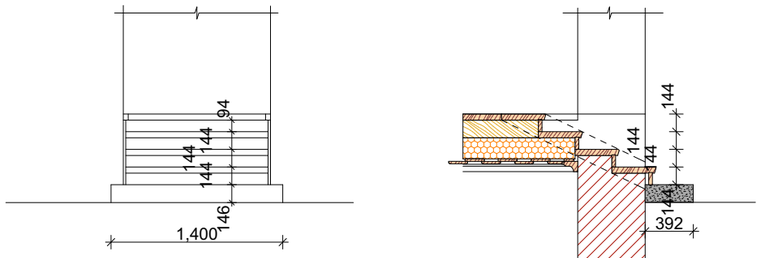

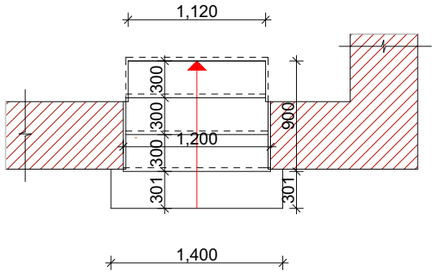

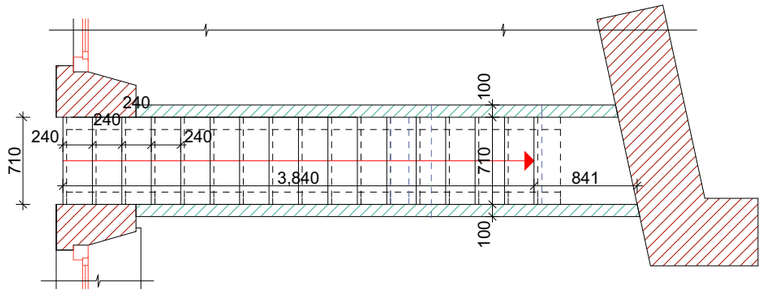

სასტუმრო გულიაშვილის მოედანზე
ქ.თბილისი . აბო თბილელის ქ.№3/8
შენობის აღდგენის პროექტი

კიბე №2, კიბე №3
ბეგმა, ჭრილი.

მასშტაბი
1:50

შენიშვნები:

1. ნახაზზე ზომები მოცემულია მმ.-ში დონეები მ.-ში
2. კიბე დამზადდეს ხის მაბარი ჯიშის მასალით
3. კიბის №2-ის საერთო ფართი 1,1 მ² კიბის №3-ის საერთო ფართი 3,3 მ²
4. კიბის ხის დეტალები დაიშაროს ფერადი ლაქით
5. ბაზალტის ქვის მოცულობა 0,08 მ³

AA
ATELIER ARCHITECTS

თანამდებობა	სახ.გვარი	ხელმოწერა
არარქ.	რ. ჩოგახიძე	
არარქიტექტორი.	ი. ნაბლაძე	
არქიტექტორი	ზ. ოგოლაძე	
შესრულა	ი. ნაბლაძე	

თარიღი	ფურც. რაოდ.	
12.09.2016	ფურცელი. ას–22	30

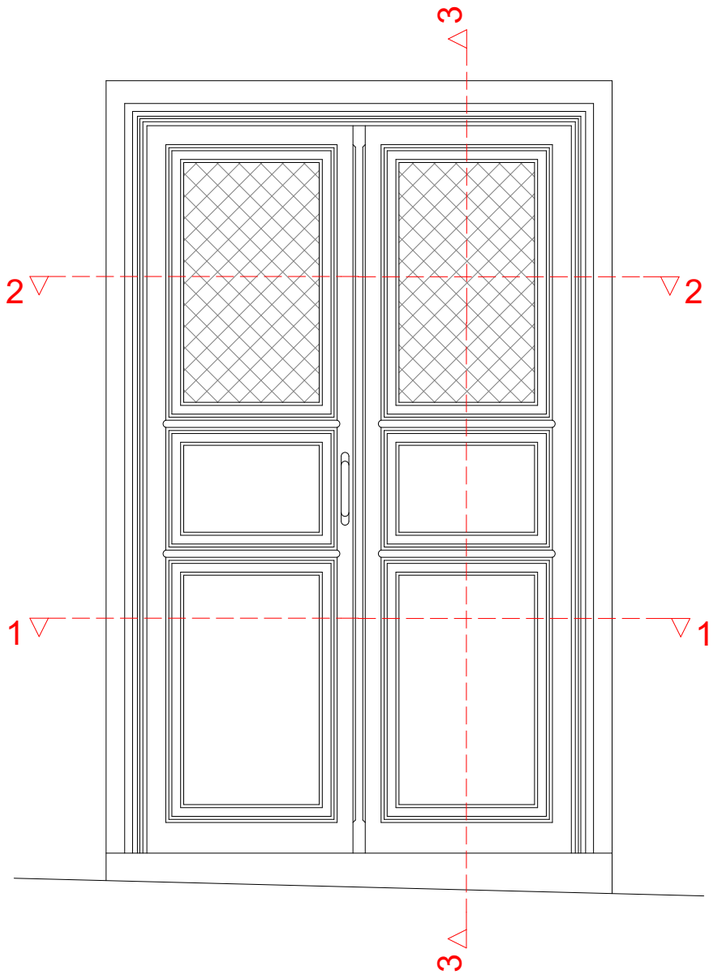

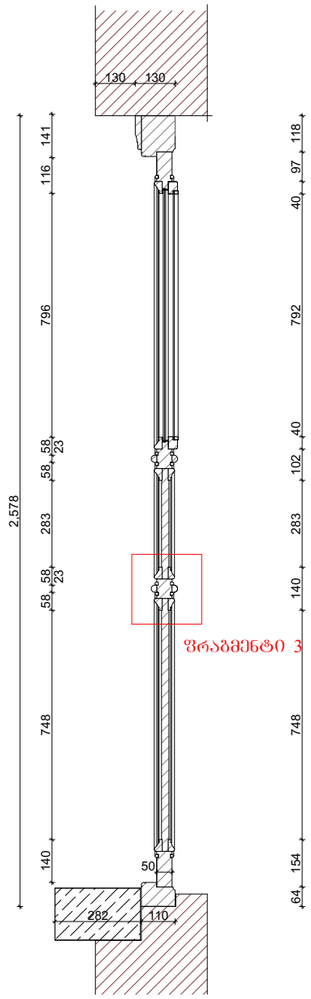

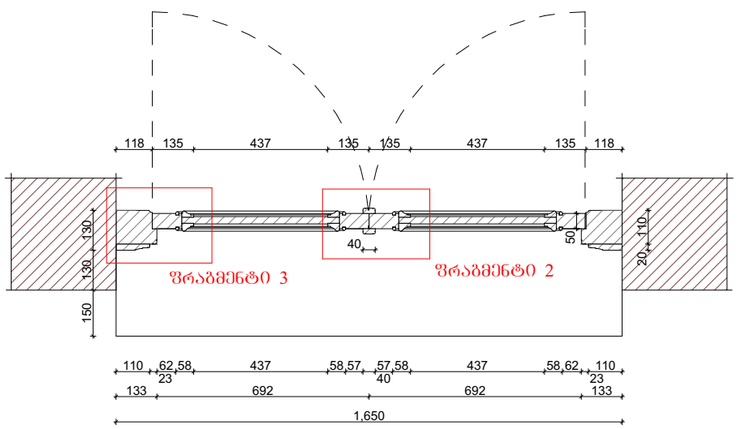

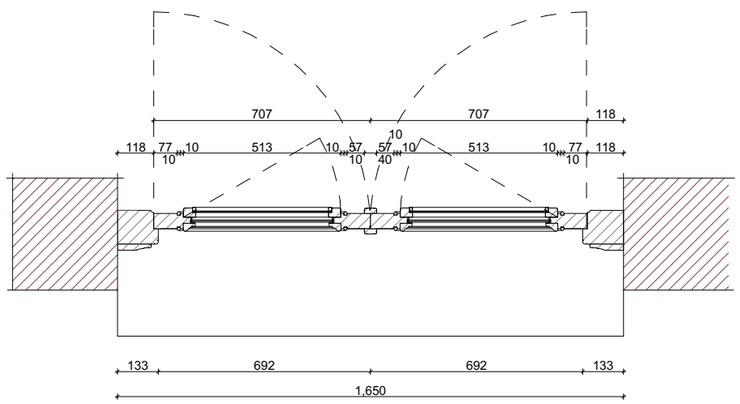

სასტუმრო გულიაშვილის მოედანზე

ქ.თბილისი . აბო თბილელის ქ.№3/8

შენობის აღდგენის პროექტი

კარი №1.
ფასადი, გეგმა, ჭრილი.

მასშტაბი 1:20

შენიშვნები:

1. ნახაზზე ზომები მოცემულია მმ.-ში დონეები მ.-ში
2. კარი №1 დამზადდეს ხის მაგარი ჯიშის მასალით
3. კარის ფართი 4,2 მ².
4. კარი დიზაროს მუქი ყავისფერი ლაქით
5. კარის ცხაურის ფართი–0.7 მ².

AA
ATELIER ARCHITECTS

თანამდებობა	სახ.გვარი	ხელმოწერა
არარქ.	რ. ჩოგახიძე	
არარქიტექტორი.	ი. ნაგლაძე	
არქიტექტორი	ზ. ოგოლაძე	
შესრულა	ი. ნაგლაძე	

თარიღი	ფურც. რაოდ.	31
12.09.2016	ფურცელი. ას–23	

ფრაგმენტი – 2

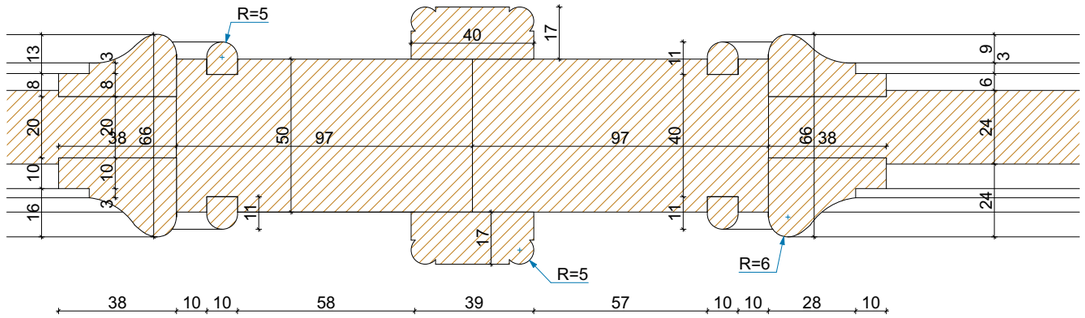

ფრაგმენტი – 3

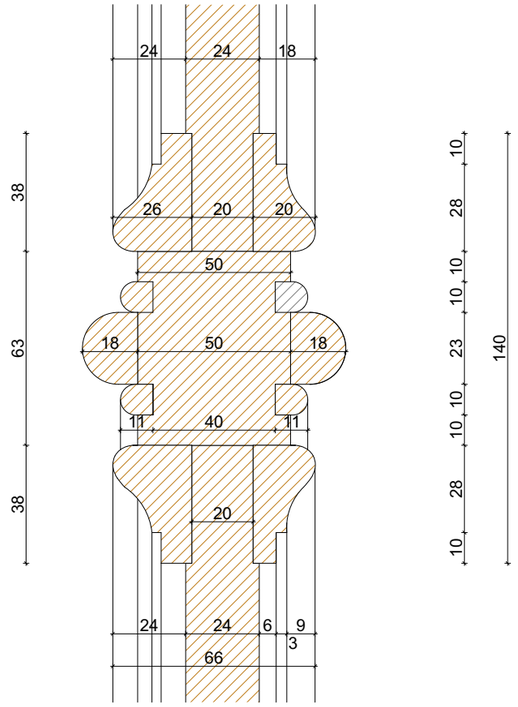

ფრაგმენტი – 1.

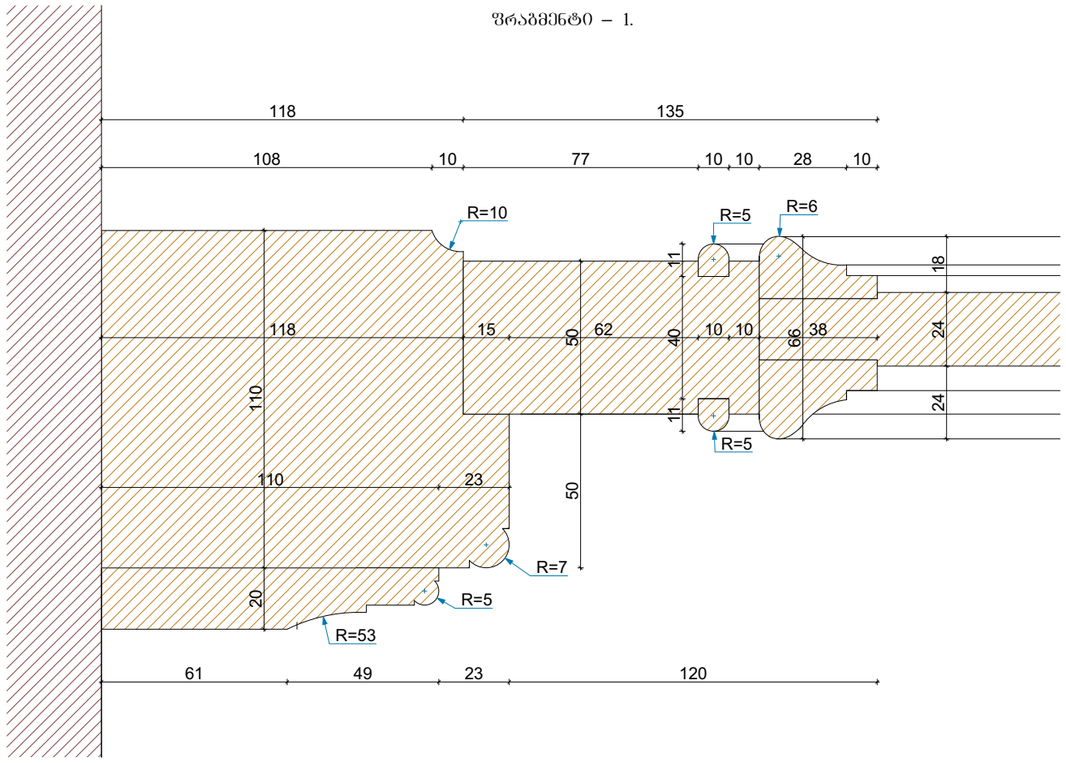

სასტუმრო გულიაშვილის მოედანზე

ქ.თბილისი . აბო თბილელის ქ.№3/8

შენობის აღდგენის პროექტი

კარი №1.
ფრაგმენტი 1; 2; 3.

მასშტაბი 1:50

შენიშვნები:

1. ნახაზზე ზომები მოცემულია მმ.-ში დონეები მ.-ში
2. კარი №1 დამზადდეს ხის მაბარი ჯიშის მასალით

AA
ATELIER ARCHITECTS

თანამდებობა	სახელვარი	ხელმოწერა
არარქ.	რ. წერმახიძე	
არარქიტექტორი.	ი. ნაბლაძე	
არქიტექტორი	ზ. ოქროლაძე	
შესრულა	ი. ნაბლაძე	

თარიღი	შურც. რაოდ.	32
12.09.2016	შურცხელი. ას–24	

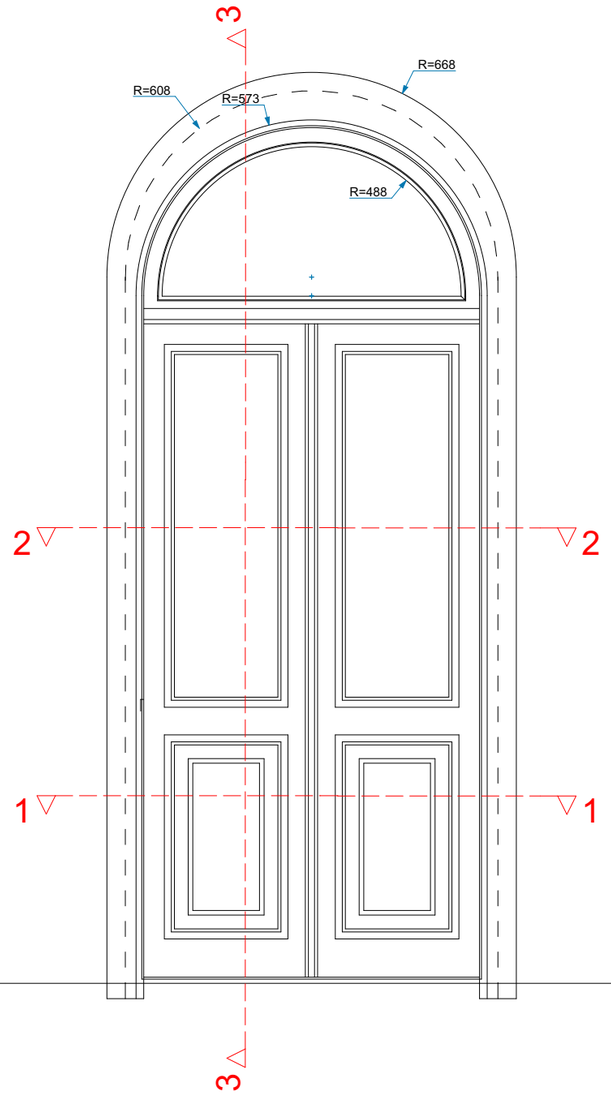

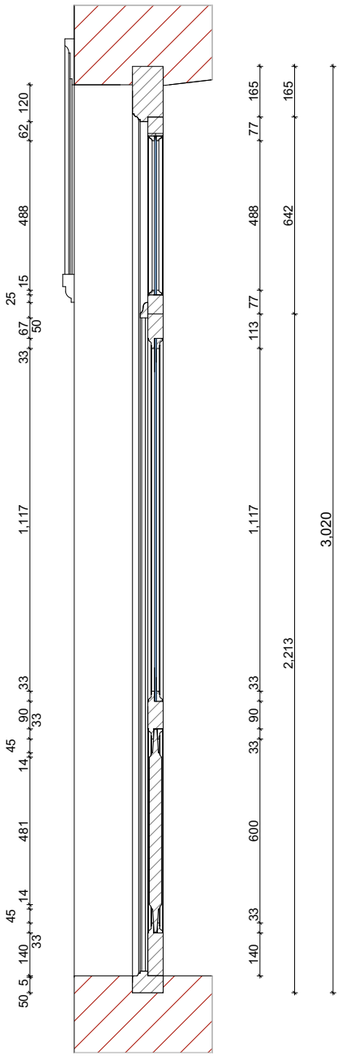

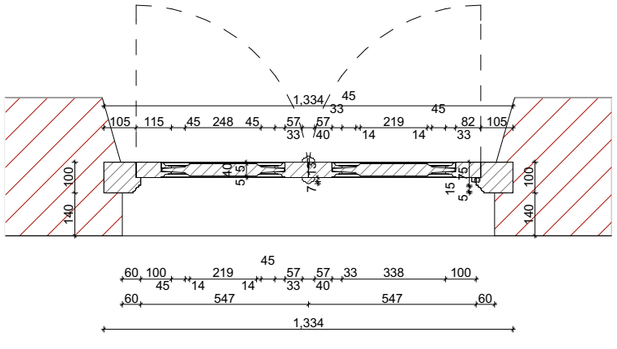

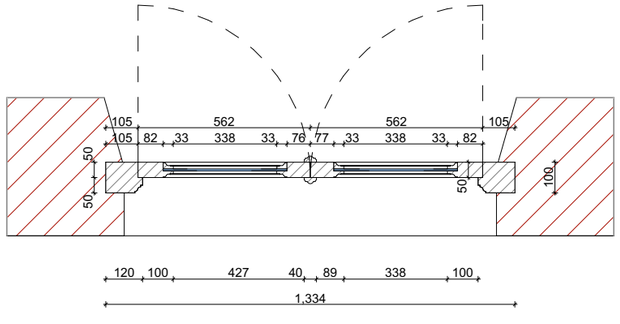

სასტუმრო გულიაშვილის მოედანზე

ქ.თბილისი . აბო თბილელის ქ.№3/8

შენობის აღდგენის პროექტი

კარი №5.
ფასადი, გეგმა, ჭრილი.

მასშტაბი 1:20

შენიშვნები:

1. ნახაზზე ზომები მოცემულია მმ.-ში დონეები მ.-ში
2. კარი №5 დამზადდეს ხის მაბარი ჯიშის მასალით, ერთიი ცალი.
3. კარის ფართი 3,8 მ².

ATELIER ARCHITECTS

თანამდებობა	სახელვარი	ხელმოწერა
არქიტ.	რ. ჩოგახიძე	
არქიტექტორი.	ი. ნაბლაძე	
არქიტექტორი	ზ. ოპოლაძე	
შესწორება	ი. ნაბლაძე	

თარიღი	ფურც. რაოდ.	33
12.09.2016	ფურცელი. ას–25	

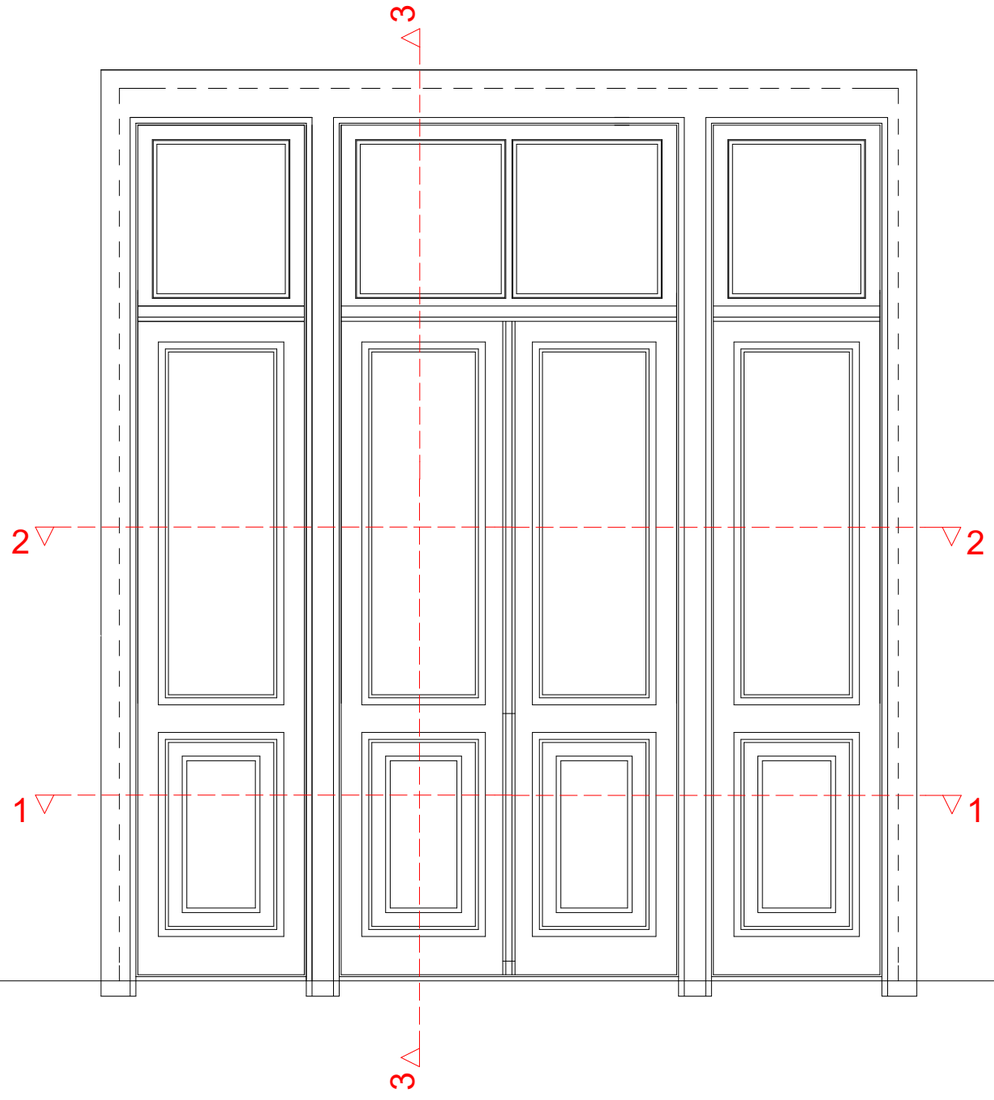

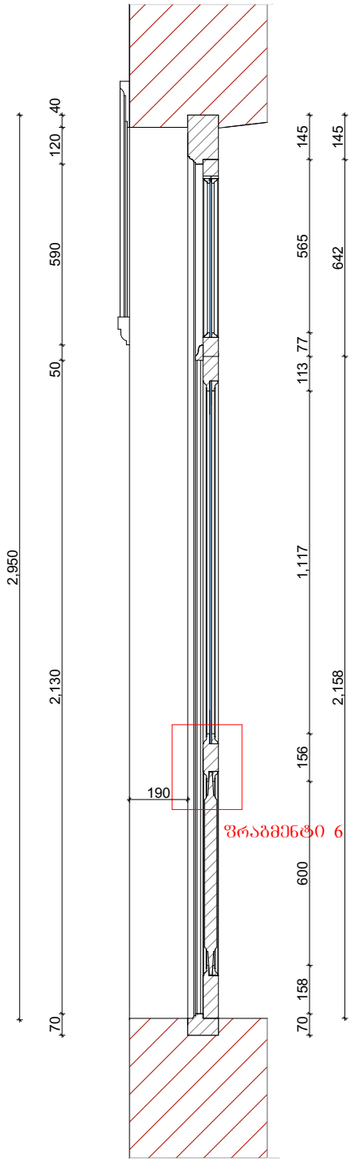

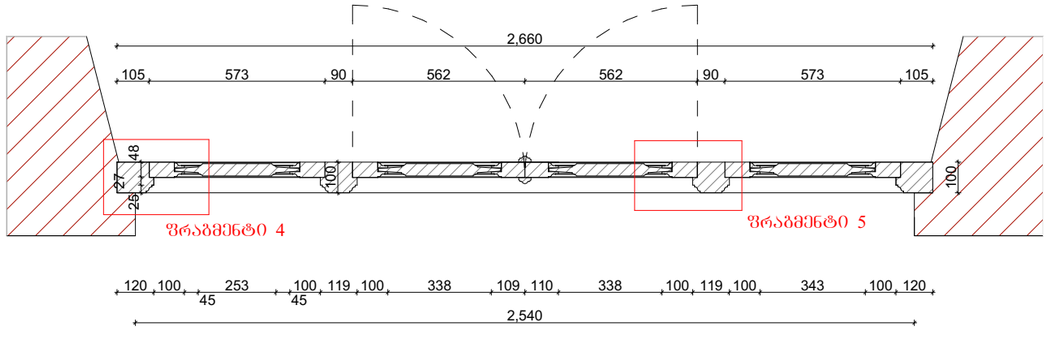

სასტუმრო გულიაშვილის მოედანზე

ქ.თბილისი . აბო თბილელის ქ.№3/8

შენობის აღდგენის პროექტი

ვიტრაჟი №1.
ფასადი, გეგმა, ჭრილი.

მასშტაბი 1:20

შენიშვნები:

1. ნახაზზე ზომები მოცემულია მმ.-ში დონეები მ.-ში
2. ვიტრაჟი №1 დამზადდეს ხის მაბარი ჯიშის მასალით, ერთიი ცალი.
3. კარის ფართი 8.00 მ².

AA
ATELIER ARCHITECTS

თანამდებობა	სახელვარი	ხელმოწერა
არარქ.	რ. ჩოგახიძე	
არარქიტექტორი.	ი. ნაბლაძე	
არქიტექტორი	ზ. ოკოლაძე	
შემოწმა	ი. ნაბლაძე	

თარიღი	ფურც. რაოდ.	
12.09.2016	ფურცელი. ას–26	34

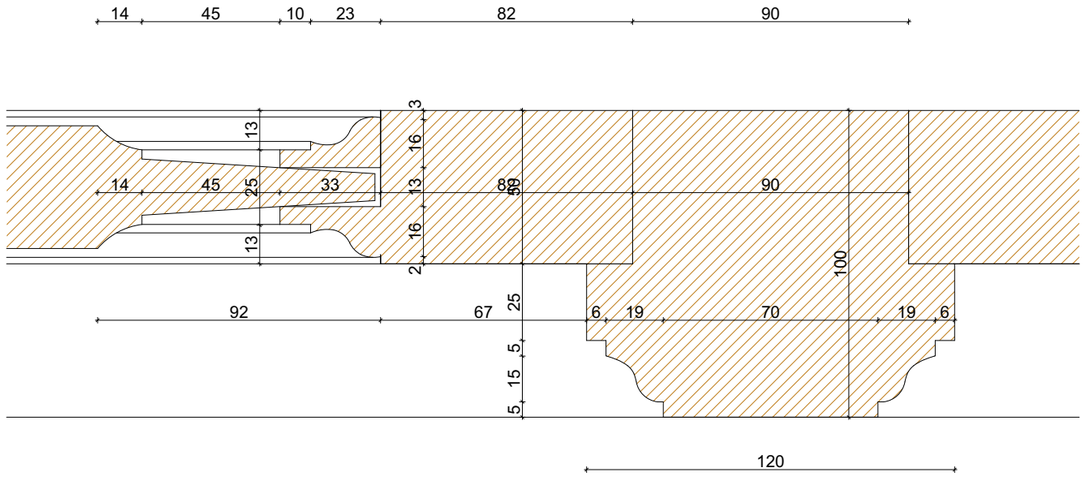

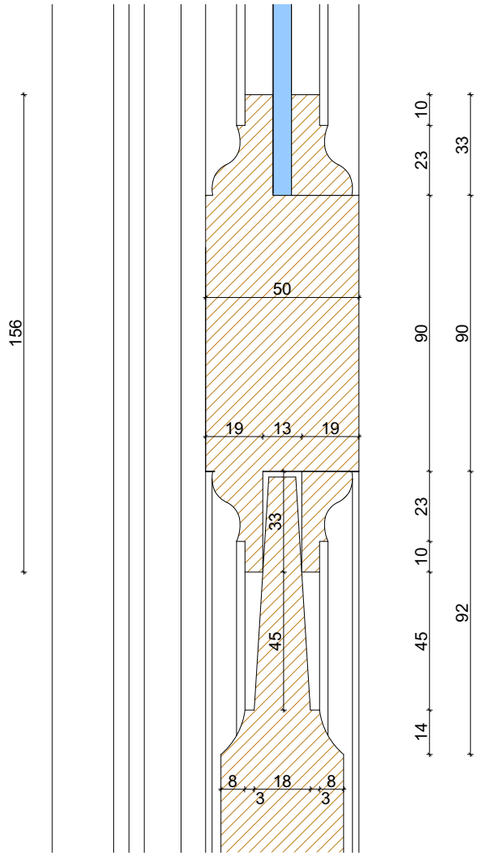

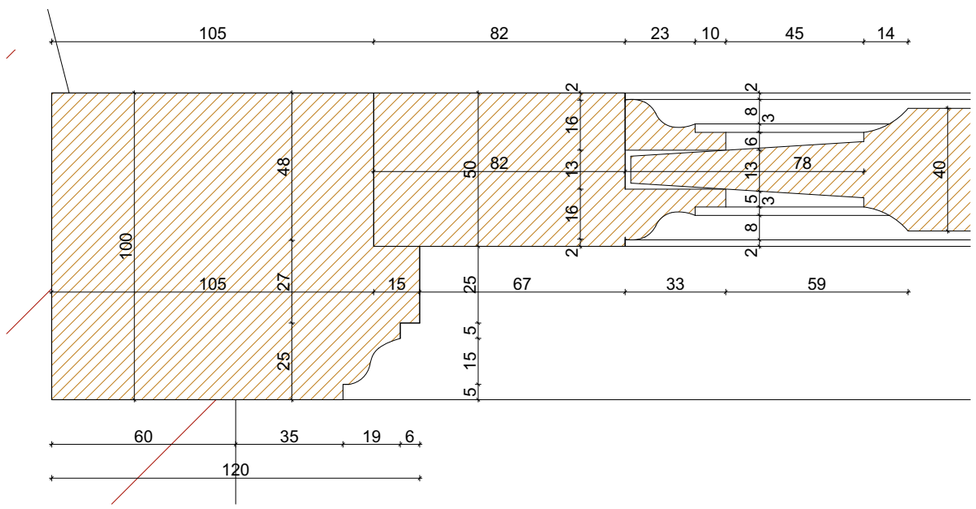

სასტუმრო გულიაშვილის მოედანზე

ქ.თბილისი . აბო თბილელის ქ.№3/8

შენობის აღდგენის პროექტი

ვიტრაჟი №1.
ფრაგმენტი 4; 5; 6.

მასშტაბი 1:20

შენიშვნები:

1. ნახაზზე ზომები მოცემულია მმ.-ში დონეები მ.-ში
2. ვიტრაჟი №1 დამზადდეს ხის მაბარი ჯიშის მასალით, ერთი ცალი.
3. კარის ფართი 8.00 მ².

ATELIER ARCHITECTS

თანამდებობა	სახელი	ხელმოწერა
არქ.	რ. ჩოგახიძე	
არქიტექტორი.	ი. ნაბლაძე	
არქიტექტორი	ზ. ოგოლაძე	
შესრულა	ი. ნაბლაძე	

თარიღი	ფურც. რაოდ.	35
12.09.2016	ფურცელი. ას–27	

კარი №2.
ფასადი, გეგმა, ჭრილი.

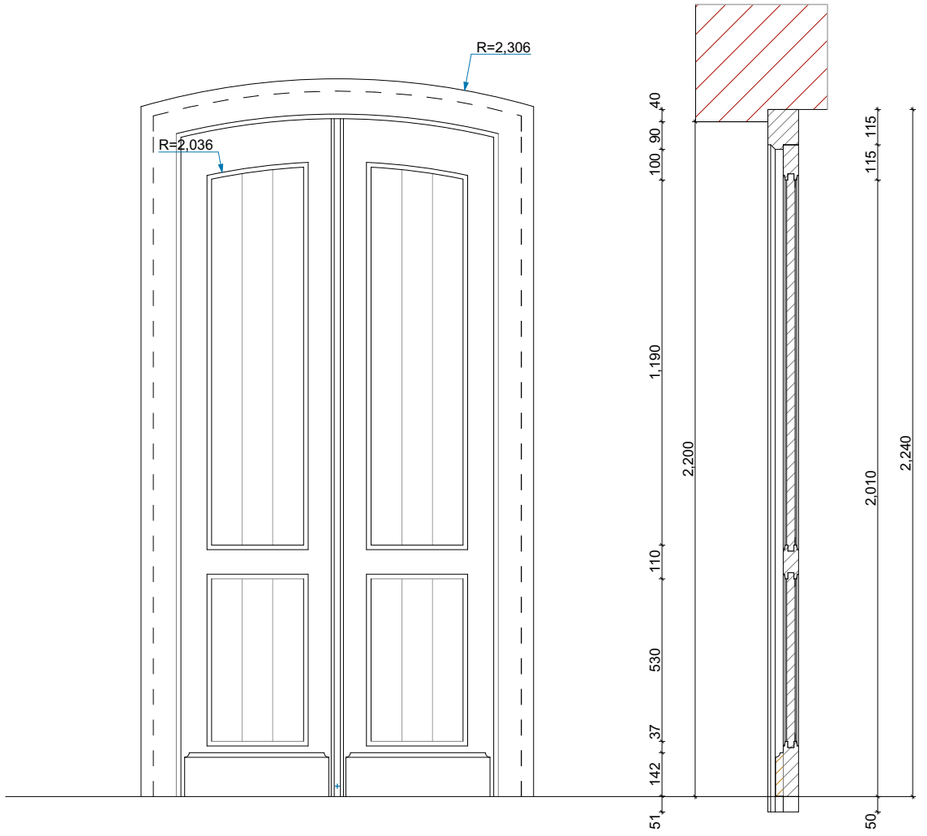

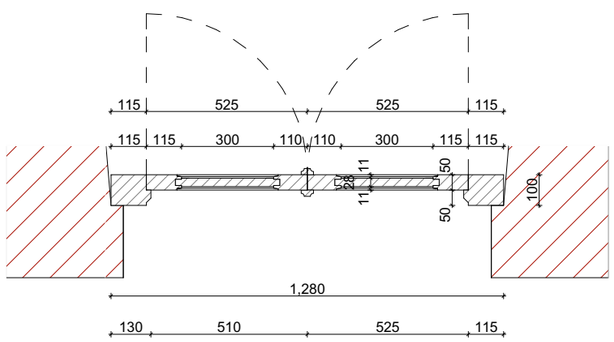

კარი №3.
ფასადი, გეგმა, ჭრილი.

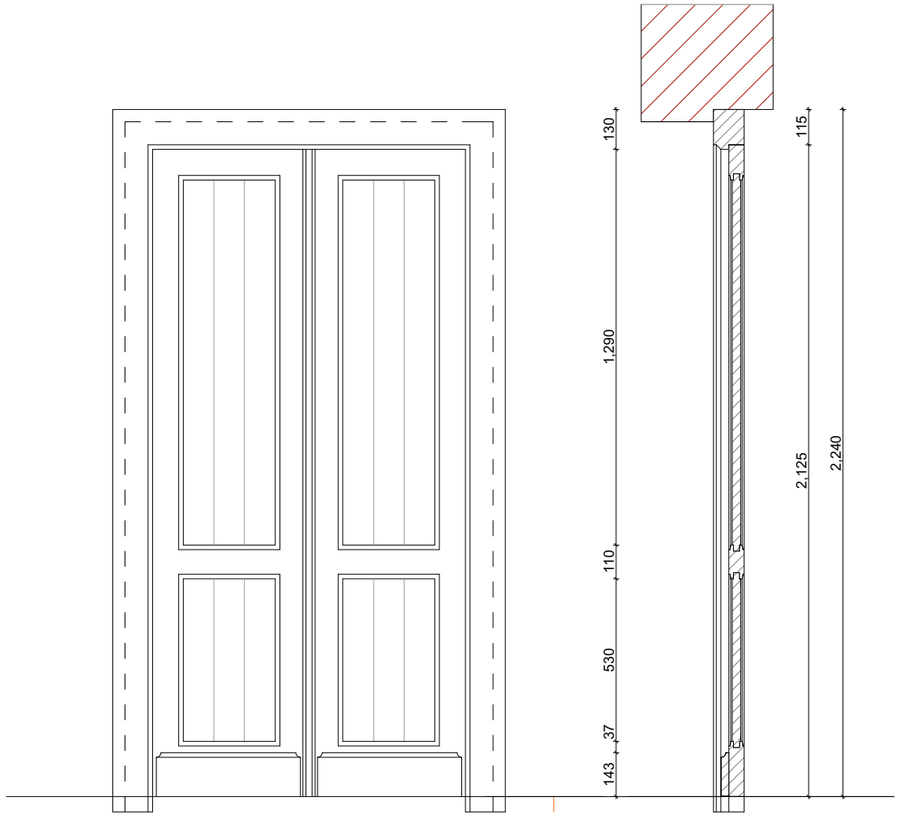

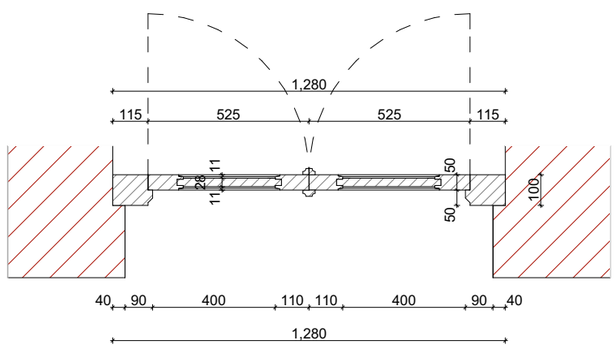

სასტუმრო გულიაშვილის მოედანზე
ქ.თბილისი . აბო თბილელის ქ.№3/8
შენობის აღდგენის პროექტი

კარი №2. №3.
ფასადი, გეგმა, ჭრილი.

მასშტაბი 1:50

შენიშვნები:

1. ნახაზზე ზომები მოცემულია მმ.-ში დონეები მ.-ში
2. კარი №2; №3 დამზადდეს ხის მაბარი ჯიშის მასალით. საერთო ფართი -6 მ²

ATELIER ARCHITECTS

თანამდებობა	სახელვარი	ხელმოწერა
არქ.	რ. ჩომახიძე	
არქიტექტორი.	ი. ნაბლაძე	
არქიტექტორი	ზ. ოგოლაძე	
შესრულა	ი. ნაბლაძე	

თარიღი	ფურც. რაოდ.	36
12.09.2016	ფურცელი. ას–28	

კარი №4

კარი №4

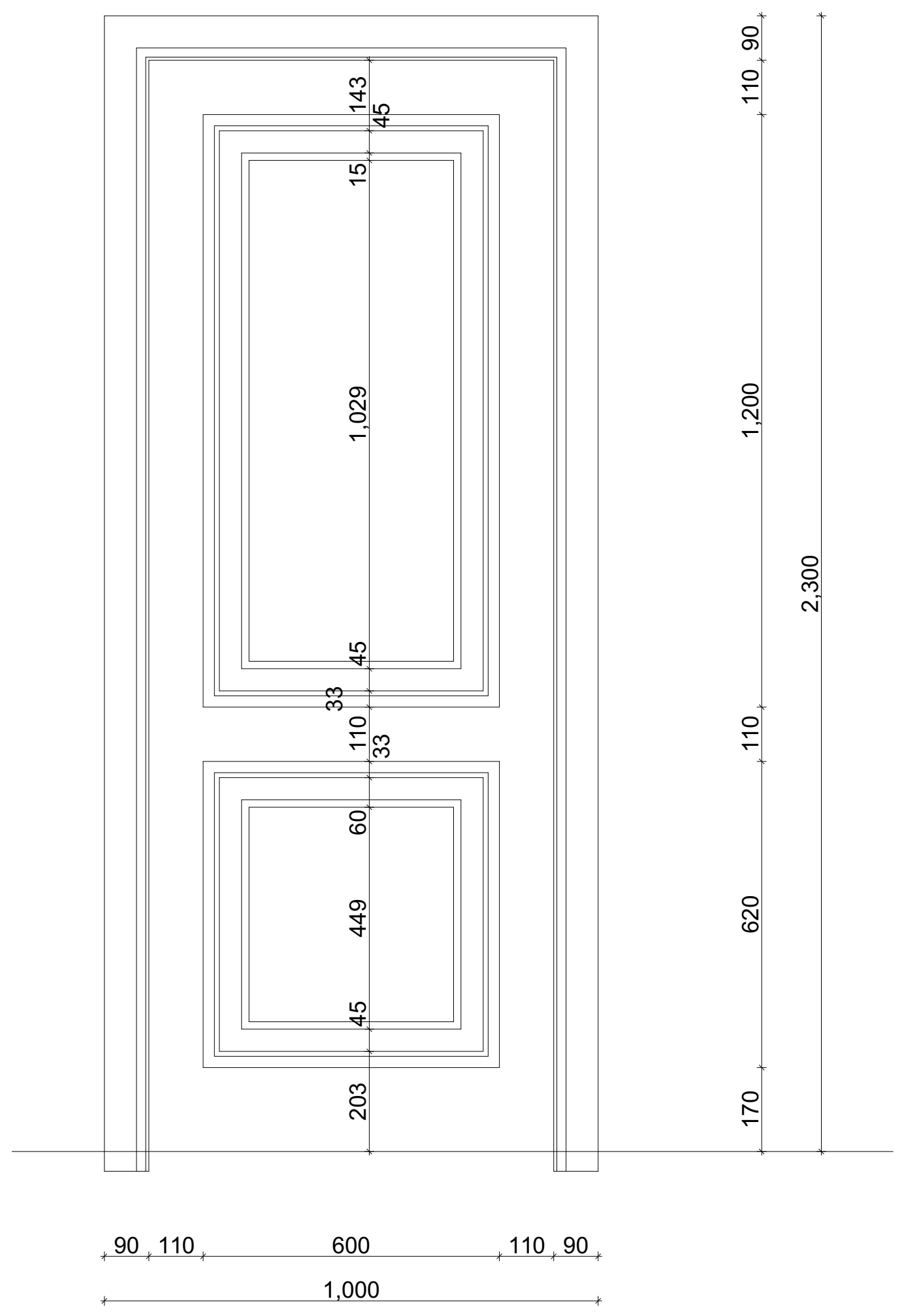

ფანჯარა №4

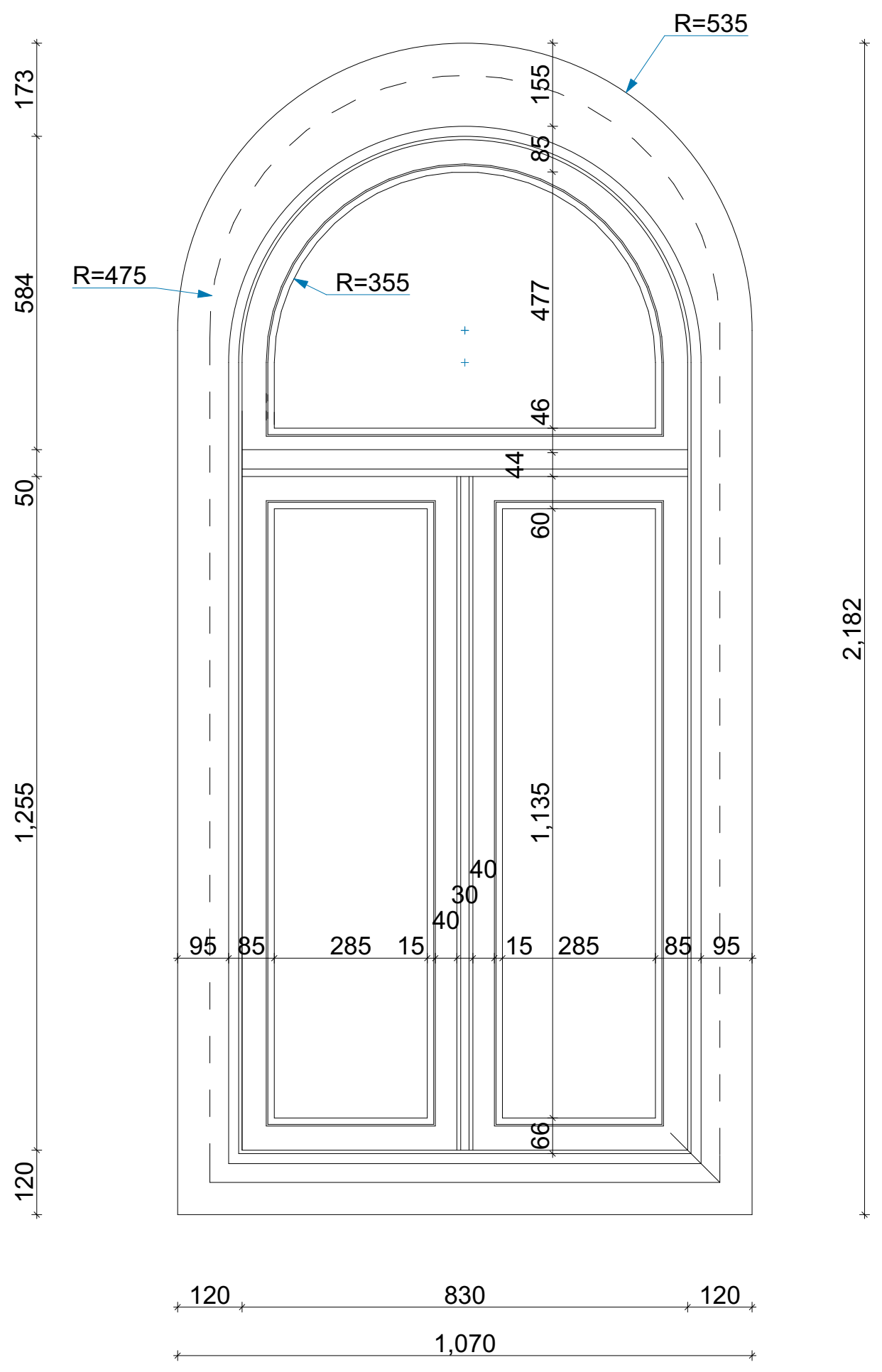

ფანჯარა №2

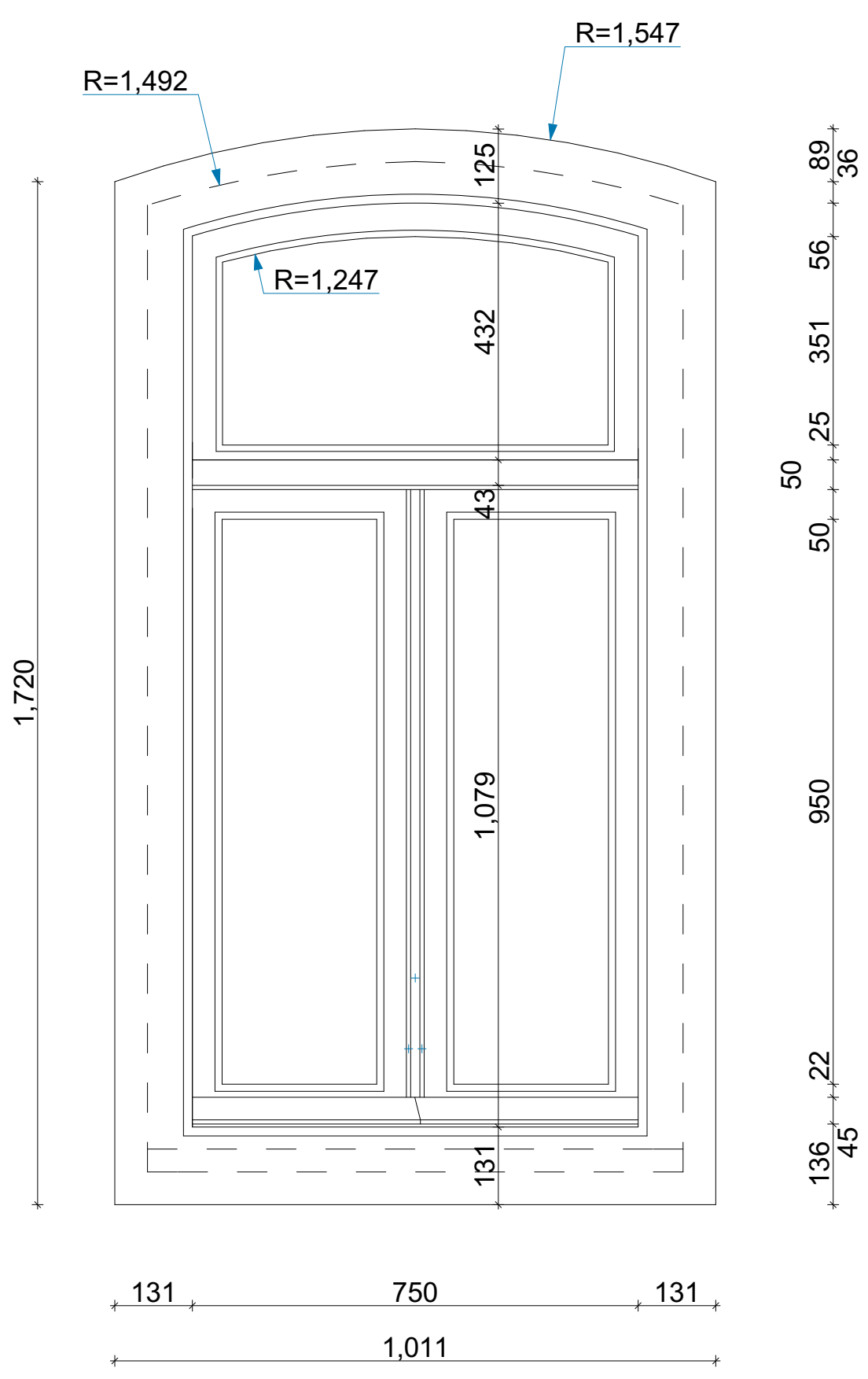

ფანჯარა №3

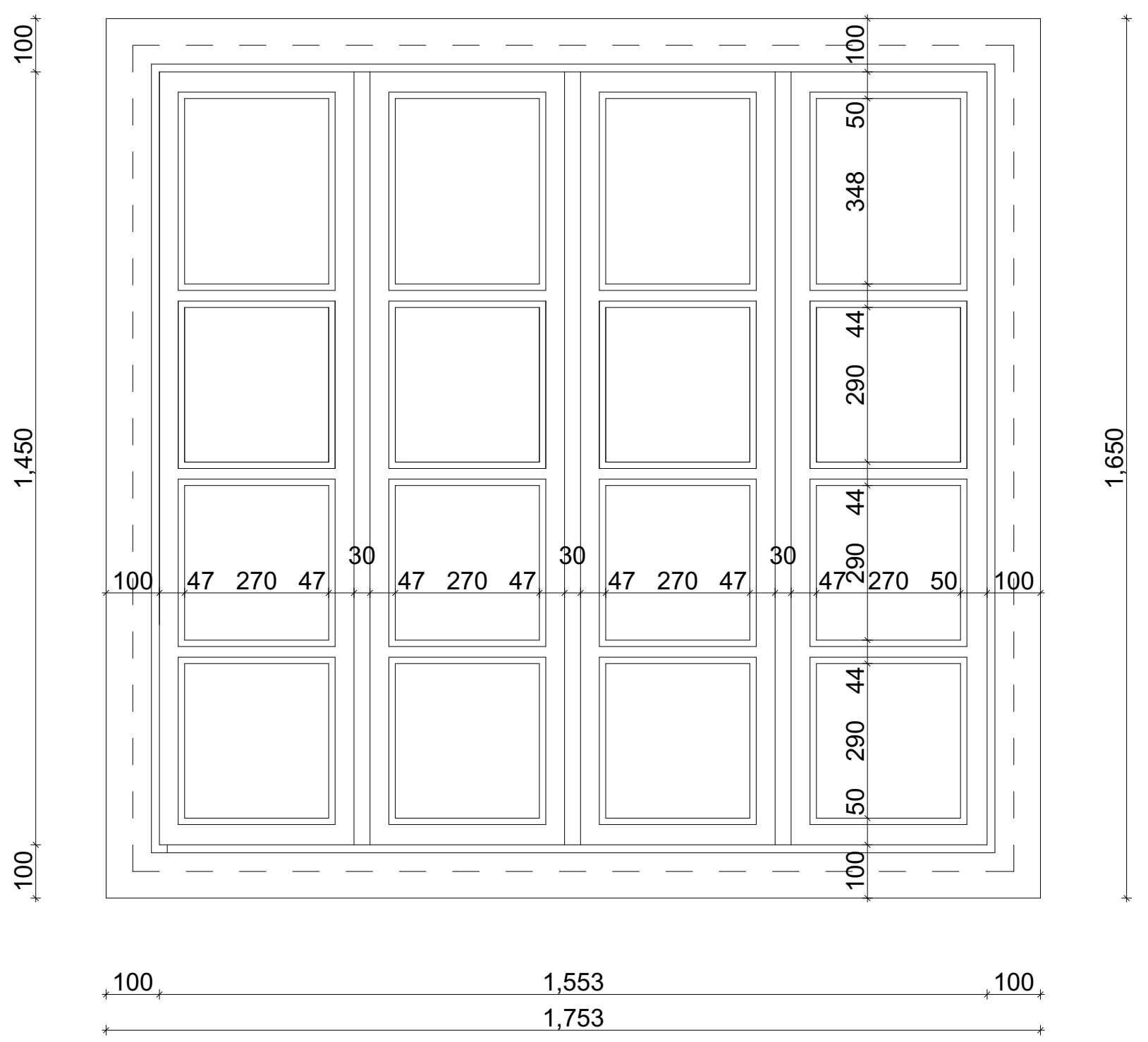

ფანჯარა №3'

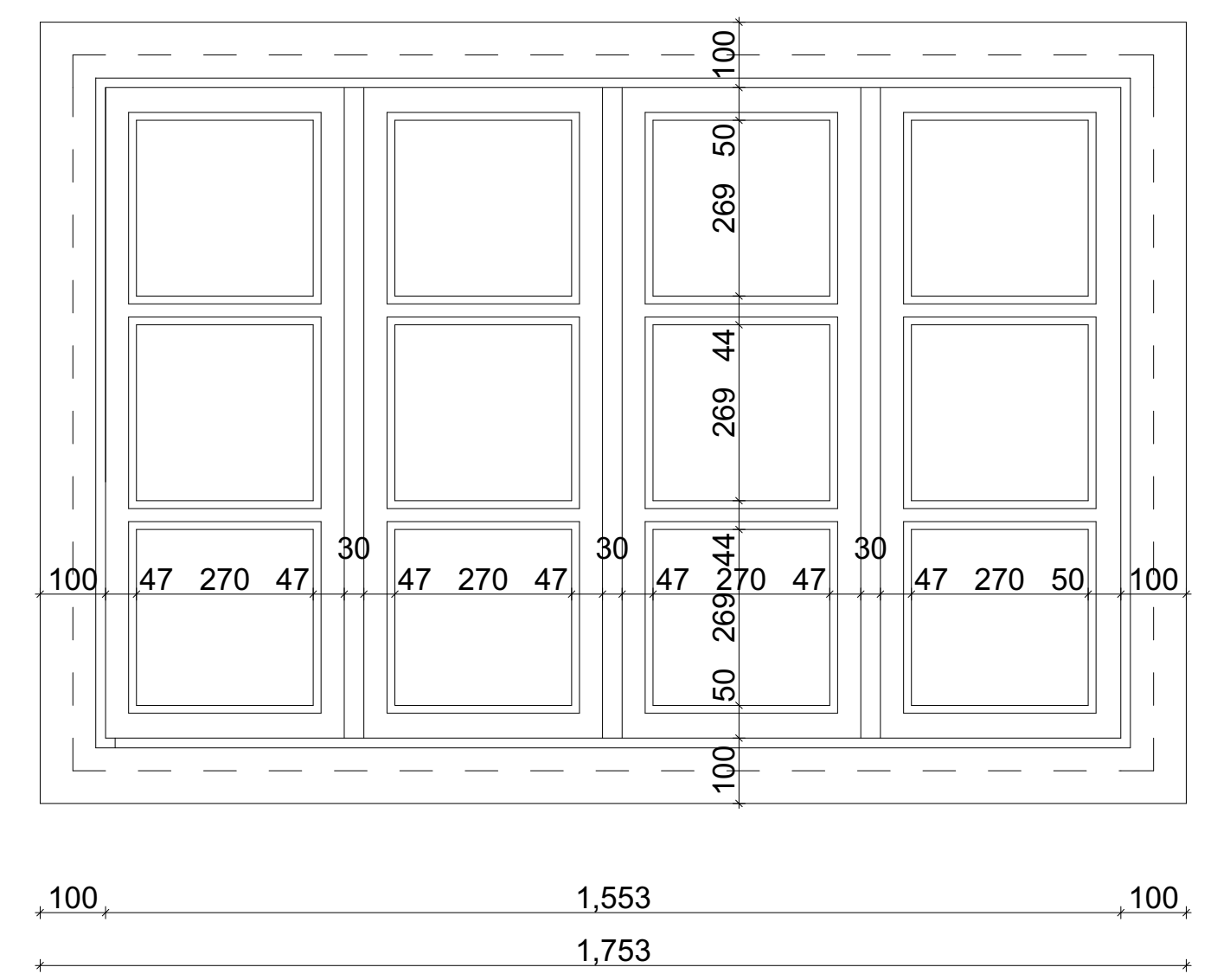

ფანჯარა №1

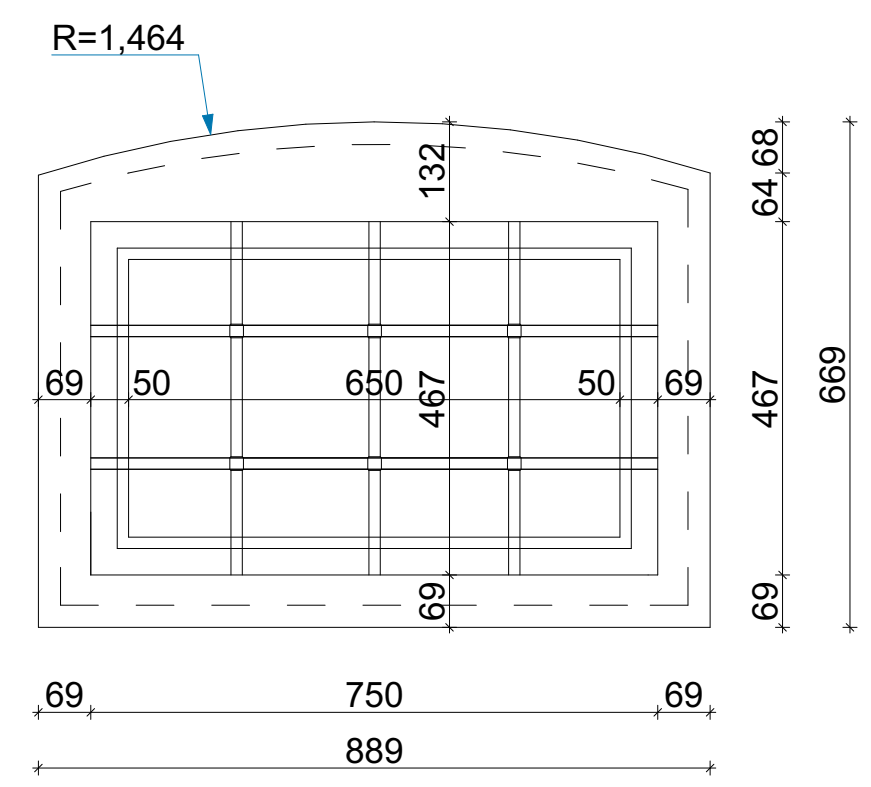

სასტუმრო გუდიაშვილის მოედანზე
ქ.თბილისი . აბო თბილელის ქ.№3/8
შენობის აღდგენის პროექტი

კარი №4; №5; №6.
ფანჯარა №1; №2; №3; №3'; №4

მასშტაბი 1:20

შენიშვნები:

1. ნახაზზე ზომები მოცემულია მმ.-ში დონეები მ.-ში
2. კარი №4 – ორი ცალი; №5-სამი ცალი; №6 ერთი ცალი–ერთნაირი კარებია, ერთნაირი კვანძებით საერთო ფართი 12,5 $მ^2$. კარები დამზადდეს ხის მაგარი ჯიშის მასალით.

3. ფანჯარა №1; №2; №3; №3'; №4-დამზადდეს თითო ცალი საერთო ფართი–17.0 $მ^2$.

AA
ATELIER ARCHITECTS

თანამდებობა	სახ.გვარი	ხელმოწერა
პრ.არქ.	რ. ჩომახიძე	
პრ.არქ-რესტავრატორი.	ი. ნაგლაძე	
არქ-რესტავრატორი	ზ. ოზოლაძე	
შემოწმა	ი. ნაგლაძე	

თარიღი	ფურც. რაოდ.	37
12.09.2016	ფურცელი. ას–29	

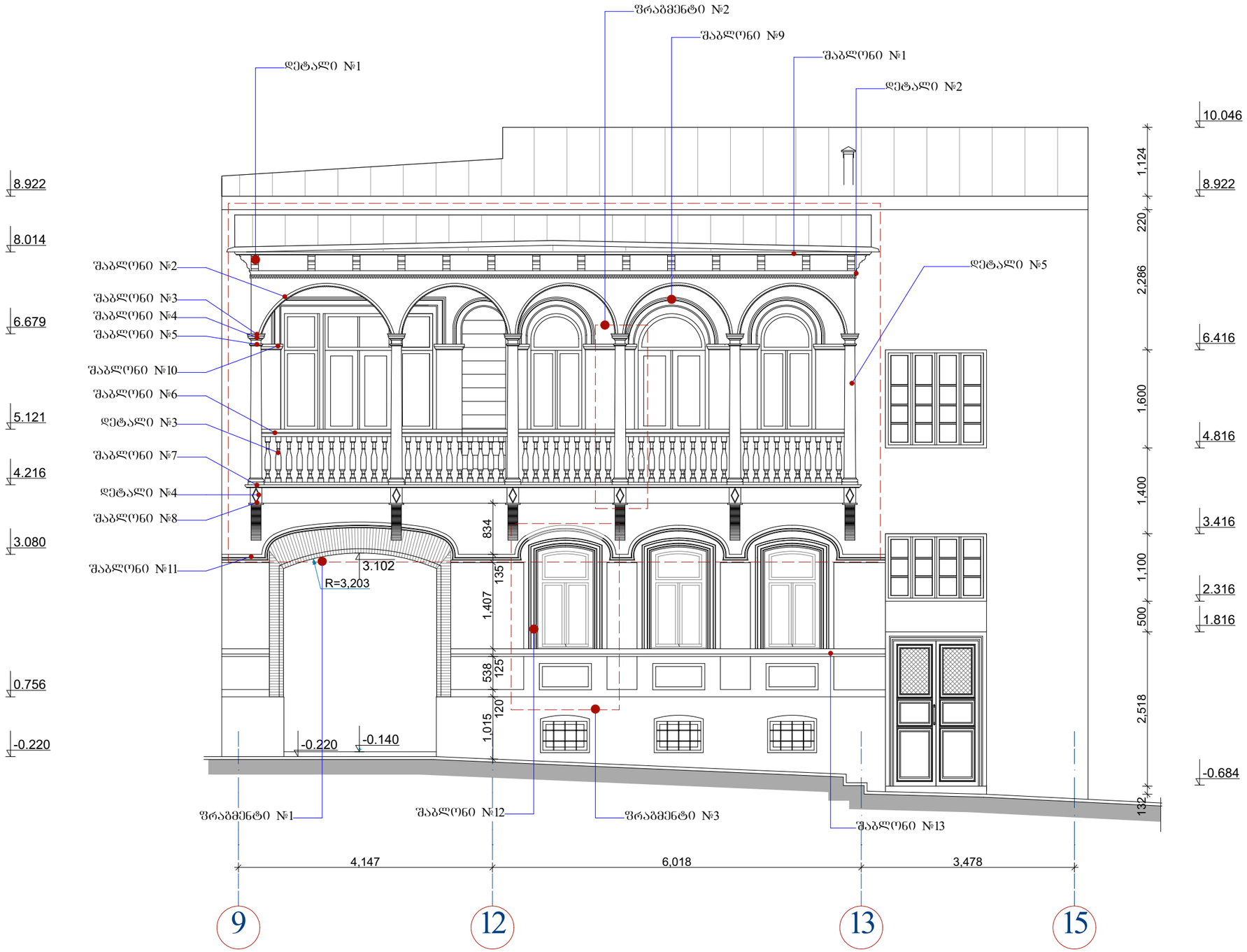

სასტუმრო გულიაშვილის მოედანზე

ქ.თბილისი . აბო თბილელის ქ.№3/8

შენობის აღდგენის პროექტი

ფასადი ღერძებში 9–15 მონიშვნით

მასშტაბი 1:70

ფასადის გასალესი ფართი 90 მ².
აბურით მოპირკეთება 2.31 მ².

დეტალი №1 20 ც.
დეტალი №2 14 ბრძ.მ.
დეტალი №3 69 ც.
დეტალი №4 6 ც.
დეტალი №5 8 ც.
შაბლონი №1 12 ბრძ.მ.
შაბლონი №2 40 ბრძ.მ.
შაბლონი №3 9.6 ბრძ.მ.
შაბლონი №4 8 ც.
შაბლონი №5 8 ც.
შაბლონი №6 12.70 ბრძ.მ.
შაბლონი №7 8 ც.
შაბლონი №8 40.55 ბრძ.მ.
შაბლონი №9 13.32 ბრძ.მ.
შაბლონი №10 5.90 ბრძ.მ.
შაბლონი №11 13.81 ბრძ.მ.
შაბლონი №12 14.22 ბრძ.მ.
შაბლონი №13 7.5 ბრძ.მ.

AA
ATELIER ARCHITECTS

თანამფლობა	სახ.მპვარი	ხელმოწერა
არარქ.	რ. ჩოგახიძე	
არარქიტექტორი.	ი. ნაბლაძე	
არქიტექტორი	ზ. ოგოლაძე	
შესწორება	ი. ნაბლაძე	

თარიღი	ფურც. რაოდ.	38
12.09.2016	ფურცელი. ას–30	

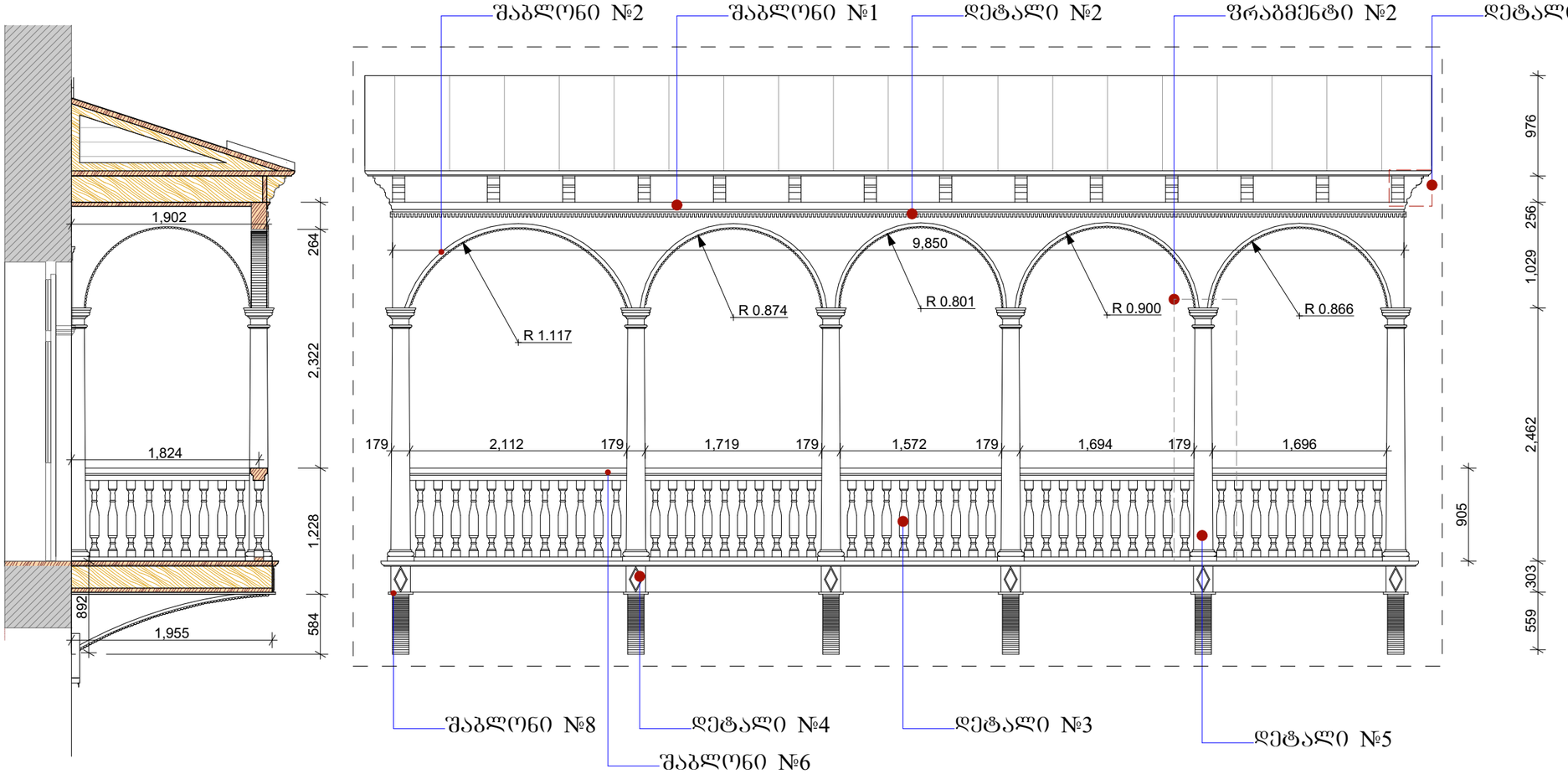

სასტუმრო გულიაშვილის მოედანზე

ქ.თბილისი . აბო თბილელის ქ.№3/8

შენობის აღდგენის პროექტი

აივანი. ფრაგმენტი №1

მასშტაბი 1:50

შენიშვნები:

1. ნახაზზე ზომები მოცემულია მმ.-ში, დონეები მეტრებში.
2. აივანი დამზადდეს ხის მაბარი ჯიშის მასალით
3. რაოდენობები იხილეთ ფურც. ას-21

AA
ATELIER ARCHITECTS

თანამდებობა	სახ.გვარი	ხელმოწერა
არქიტ.	რ. ჩოგახიძე	
არქიტექტორი.	ი. ნაბლაძე	
არქიტექტორი	ზ. ოგოლაძე	
შესრულა	ი. ნაბლაძე	

თარიღი	ფურც. რაოდ.	39
12.09.2016	ფურცელი. ას–31	

ფრაგმენტი №2

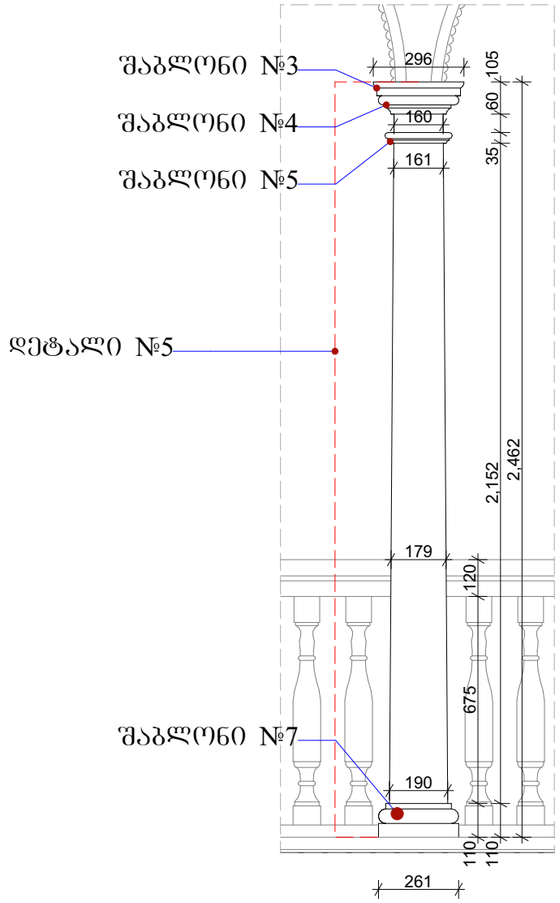

ფრაგმენტი №3

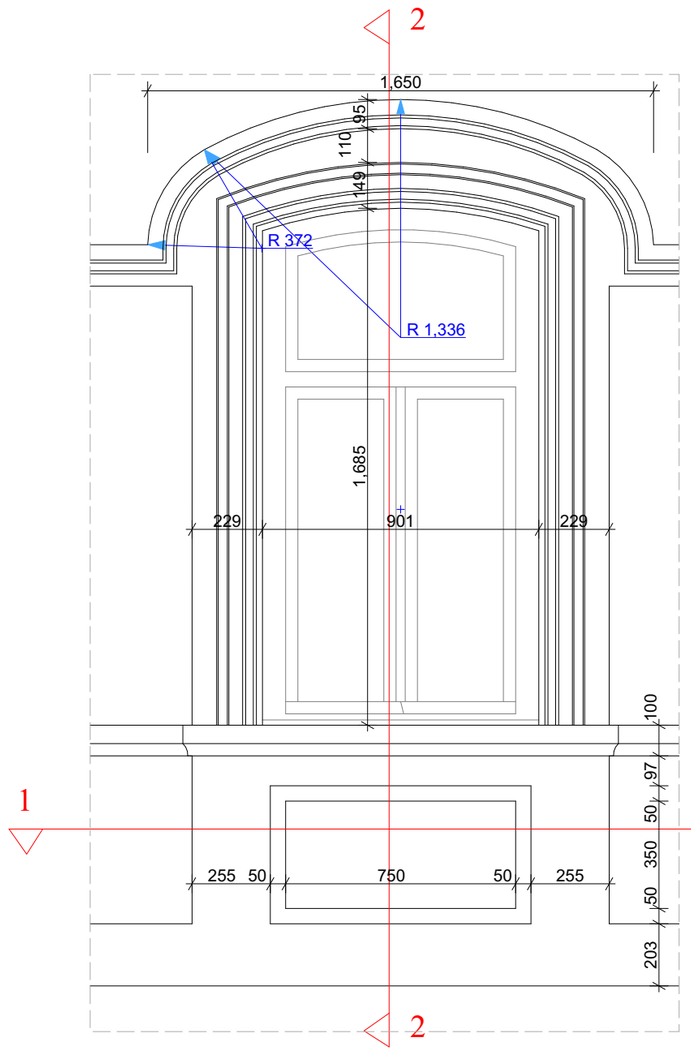

კვეთი 1-1

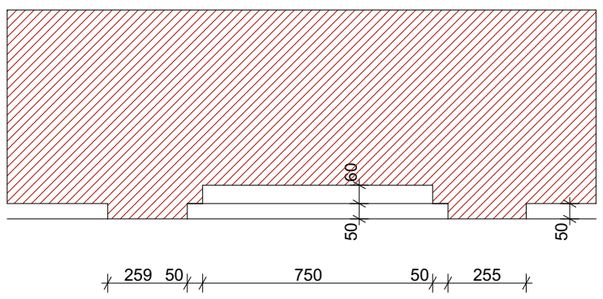

კვეთი 2-2

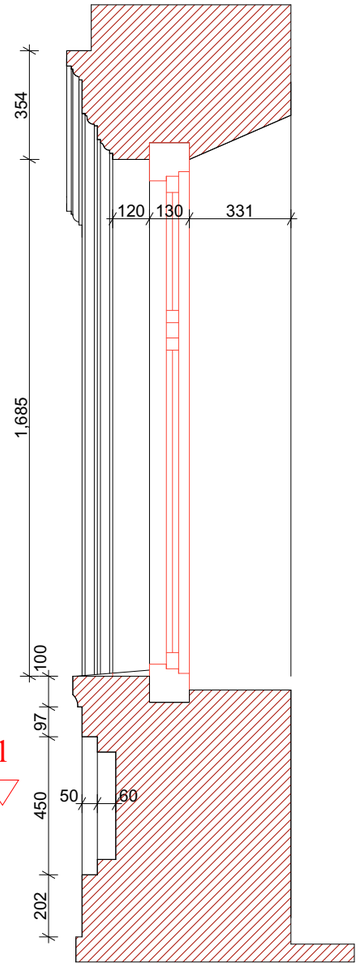

სასტუმრო გულიაშვილის მოედანზე
ქ.თბილისი . აბო თბილელის ქ.№3/8
შენობის აღდგენის პროექტი

ფრაგმენტი №2; №3. კვეთი 2–2.

მასშტაბი 1:20

შენიშვნები:

1. ნახაზზე ზომები მოცემულია მმ.-ში, დონეები მეტრებში.
2. აივანი დამზადდეს ხის მაბარი ჯიშის მასალით
3. რაოდენობები იხილეთ ფურც. ას-21

AA
ATELIER ARCHITECTS

თანამდებობა	სახელვარი	ხელმოწერა
არქიტ.	რ. წოწახიძე	
არქიტექტორი.	ი. ნაგლაძე	
არქიტექტორი	ზ. ოკროლაძე	
შესრულა	ი. ნაგლაძე	

თარიღი	ფურც. რაოდ.	40
12.09.2016	ფურცელი. ას–32	

დეტალი №3

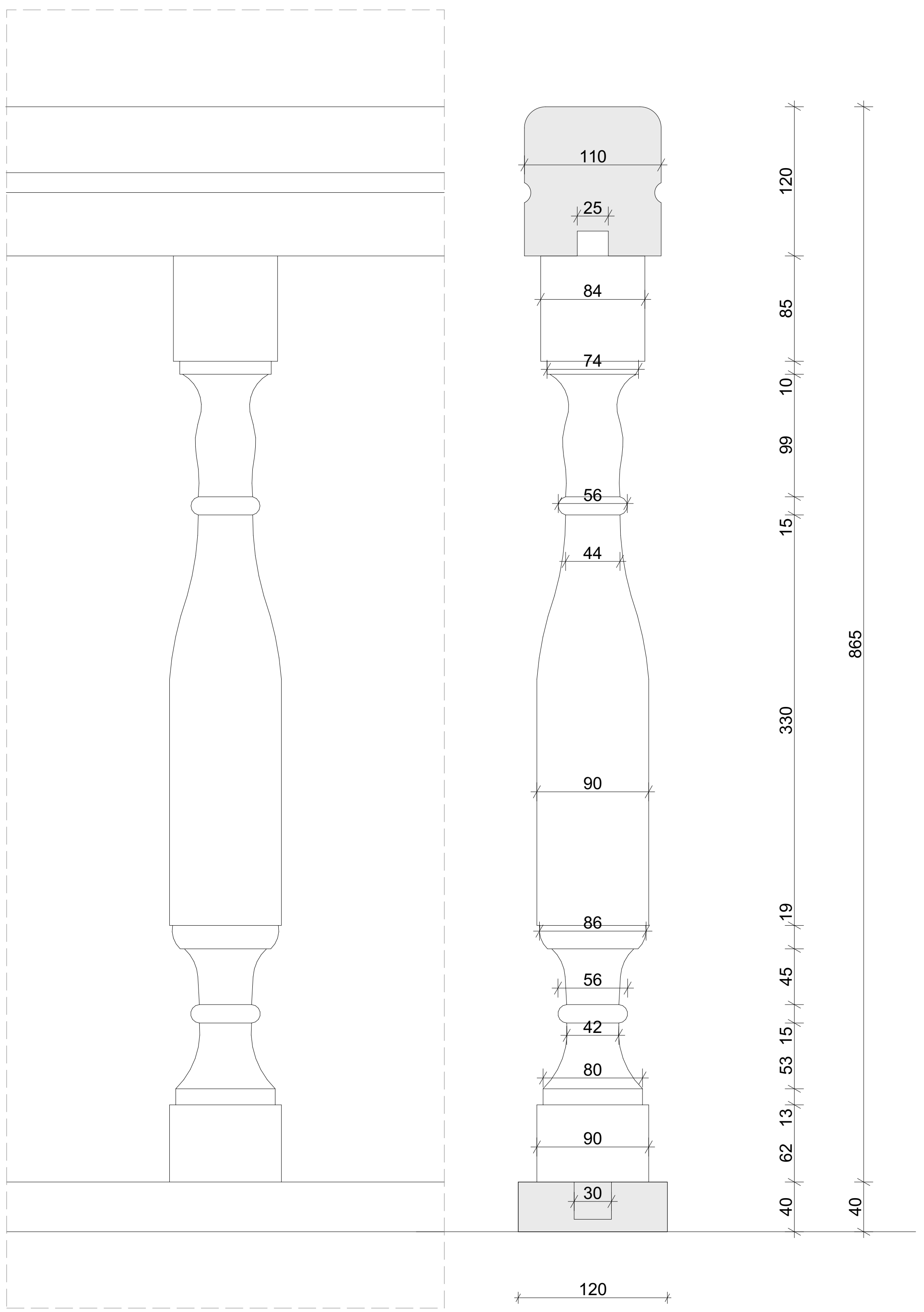

დეტალი №1

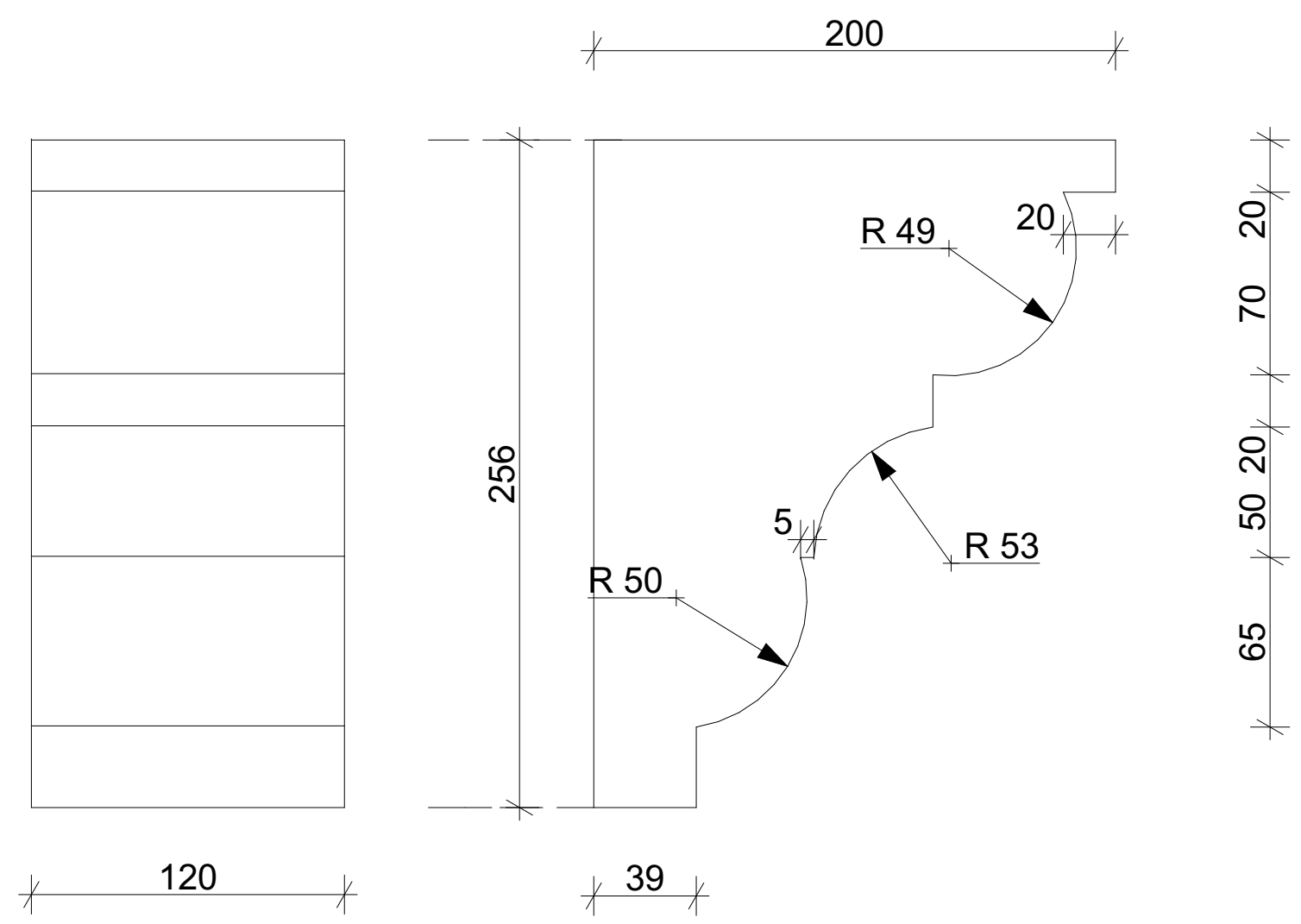

დეტალი №4

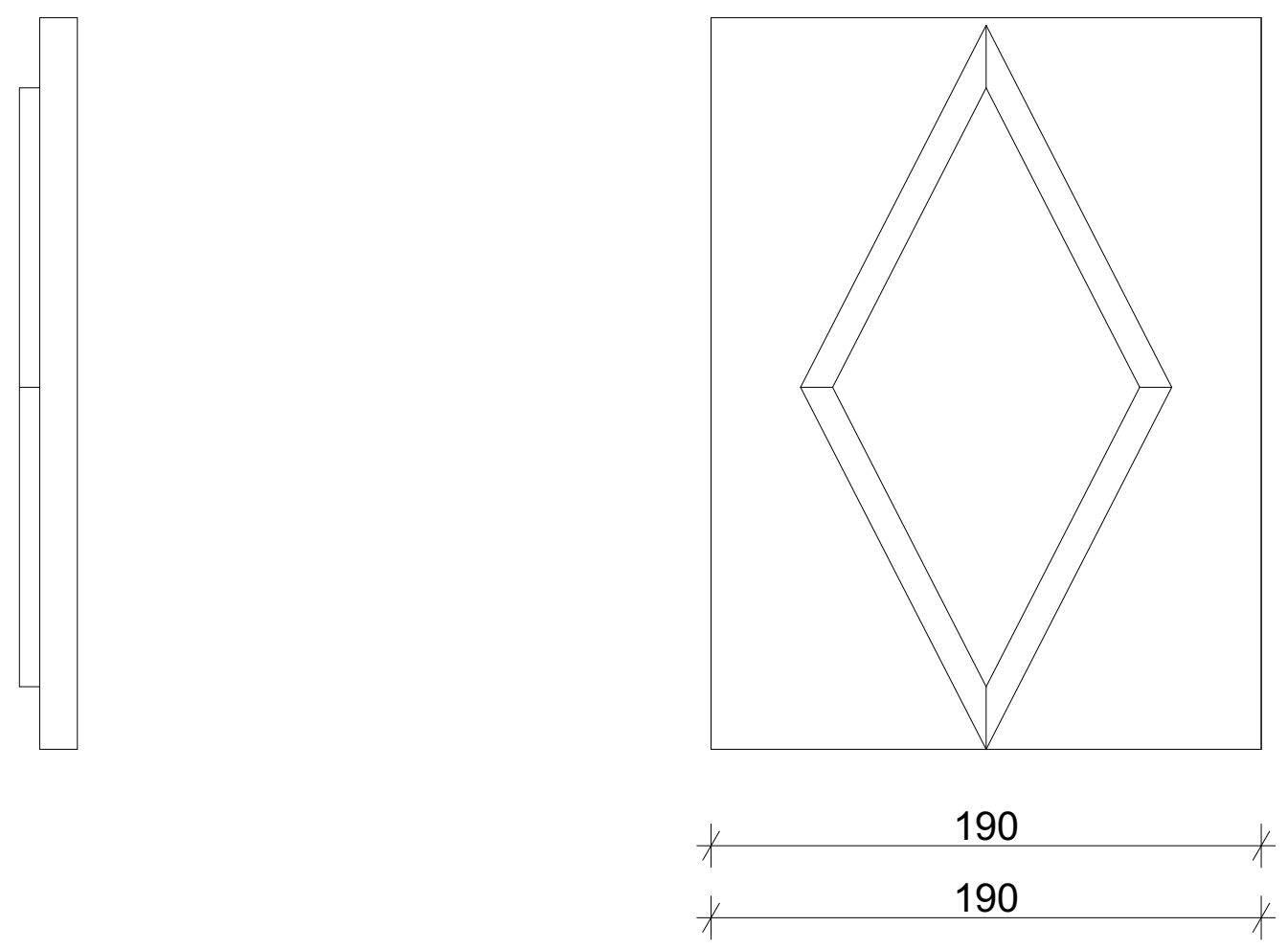

სასტუმრო გუდიაშვილის მოედანზე
ქ.თბილისი . აბო თბილელის ქ.№3/8
შენობის აღდგენის პროექტი

აივნის დეტალები
დეტალი №1; №3; №4..

მასშტაბი 1:5

შენიშვნები:

1. ნახაზზე ზომები მოცემულია მმ.-ში, დონეები მეტრებში.
2. აივანი დამზადდეს ხის მაგარი ჯიშის მასალით
3. რაოდენობები იხილეთ ფურც. ას-21

AA
ATELIER ARCHITECTS

თანამდებობა	სახ.გვარი	ხელმოწერა
პრ.არქ.	რ. ჩომახიძე	
პრ.არქ-რესტავრატორი.	ი. ნაგლაძე	
არქ-რესტავრატორი	ზ. ოზოლაძე	
შეამოწმა	ი. ნაგლაძე	

თარიღი	ფურც. რაოდ.	41
12.09.2016	ფურცელი. ას–33	

შაბლონი №1

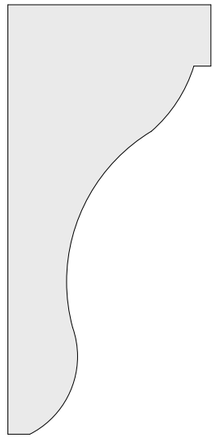

დეტალი №2

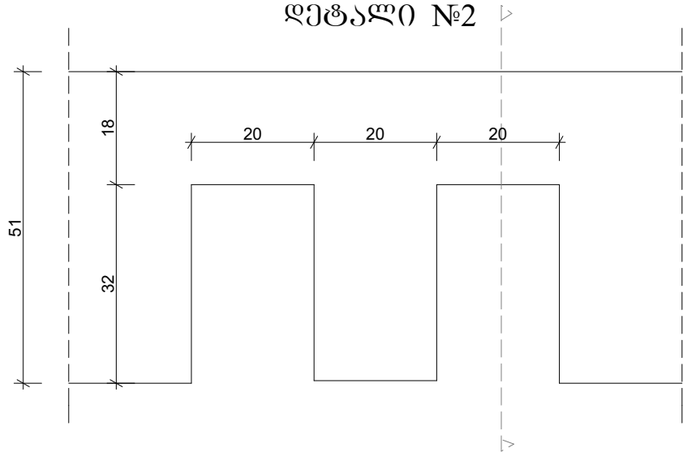

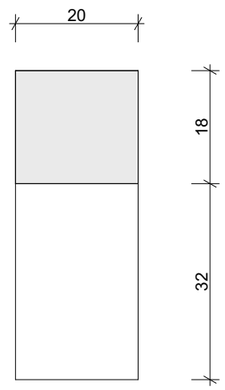

შაბლონი №9

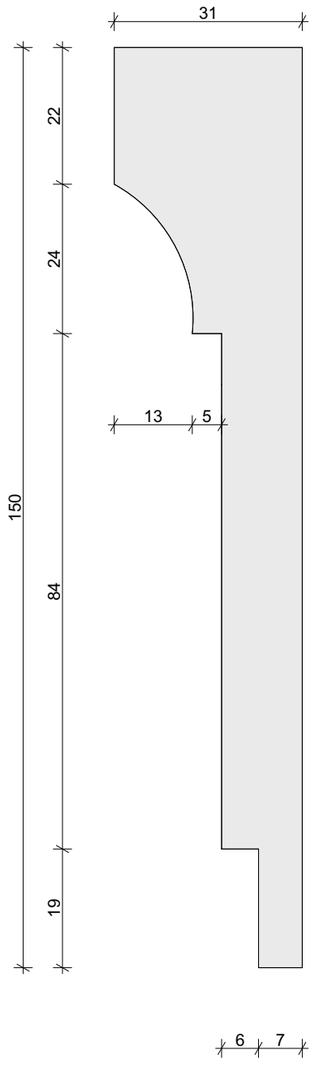

შაბლონი №10

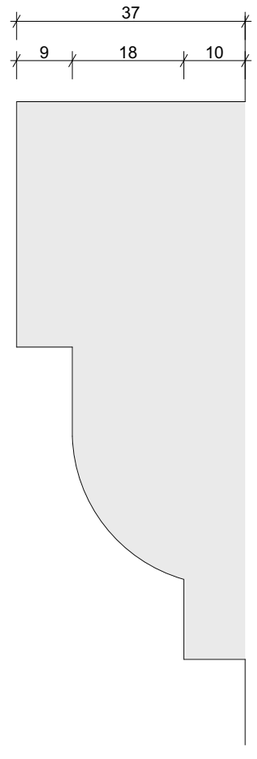

შაბლონი №2

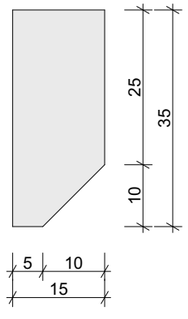

შაბლონი №8

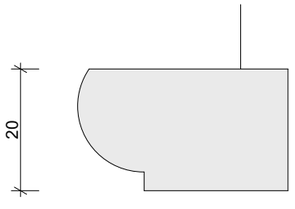

სასტუმრო გულიაშვილის მოედანზე
ქ.თბილისი . აბო თბილელის ქ.№3/8
შენობის აღდგენის პროექტი

შაბლონი №1; №2; №8; №9; №10.
დეტალი №2.

მასშტაბი 1:1

შენიშვნები:

1. ნახაზზე ზომები მოცემულია მმ.-ში,
2. რაოდენობები იხილეთ ფურც. ას-21

AA
ATELIER ARCHITECTS

თანამდებობა	სახ.გვარი	ხელმოწერა
არქიტ.	რ. ჩოგოხიძე	
არქიტექტორი.	ი. ნაბლაძე	
არქიტექტორი	ზ. ოგოლაძე	
შესრულა	ი. ნაბლაძე	

თარიღი	ფურც. რაოდ.	42
12.09.2016	ფურცელი. ას–34	

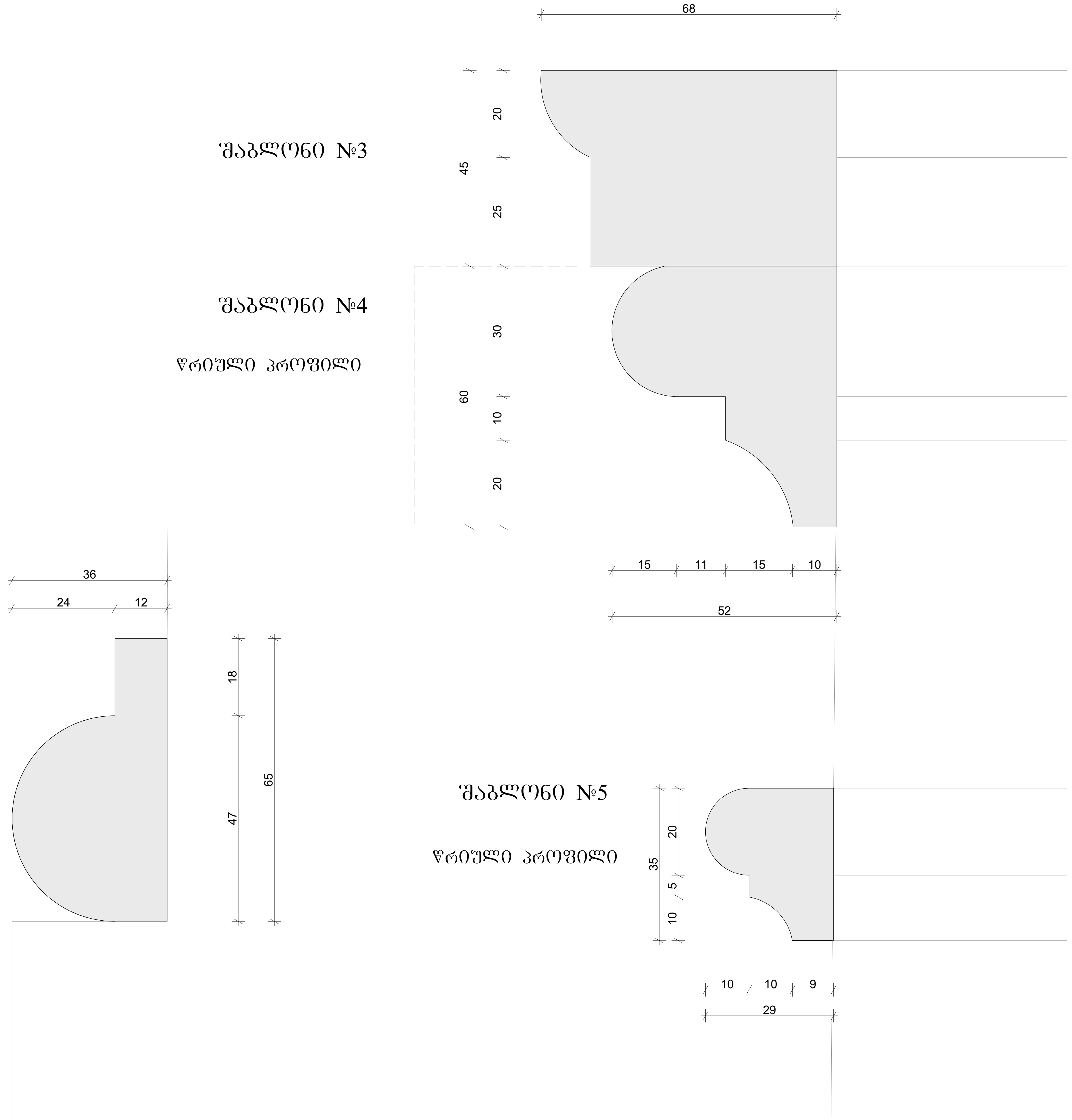

სასტუმრო გუდიაშვილის მოედანზე
ქ.თბილისი . აბო თბილელის ქ.№3/8
შენობის აღდგენის პროექტი

შაბლონი №3; №4; №5; №7.

მასშტაბი 1:1

შენიშვნები:

1. ნახაზზე ზომები მოცემულია მმ.-ში,
2. რაოდენობები იხილეთ ფურც. ას-21

ATELIER ARCHITECTS

თანამდებობა	სახ.გვარი	ხელმოწერა
პრ.არქ.	რ. ჩომახიძე	
პრ.არქ-რესტავრატორი.	ი. ნაგლაძე	
არქ-რესტავრატორი	ზ. ოზოლაძე	
შეამოწმა	ი. ნაგლაძე	

თარიღი	ფურც. რაოდ.	43
12.09.2016	ფურცელი. ას–35	

შაბლონი №6

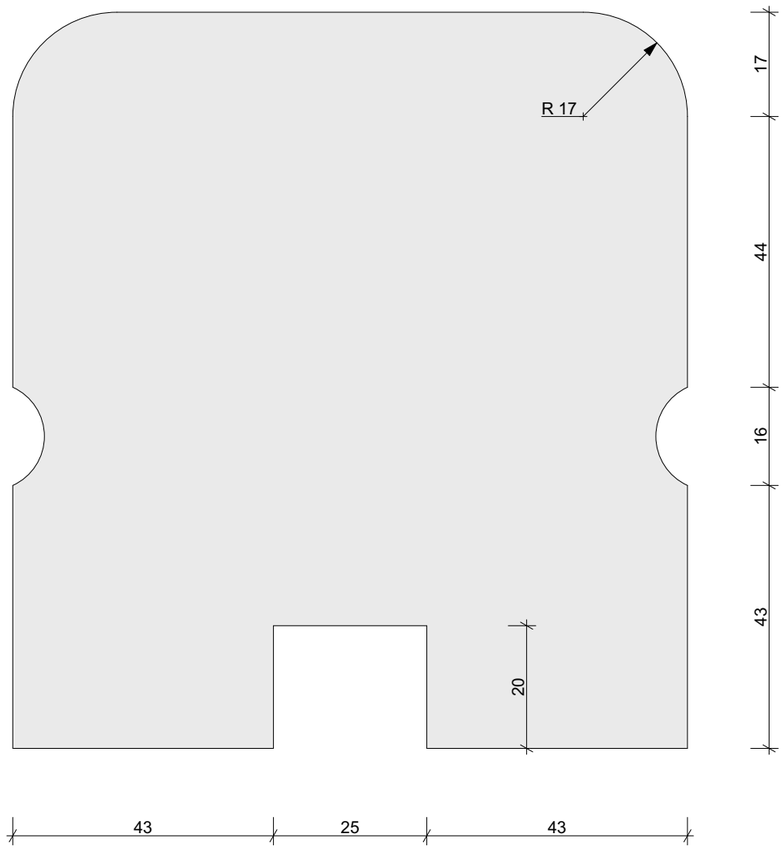

შაბლონი №13

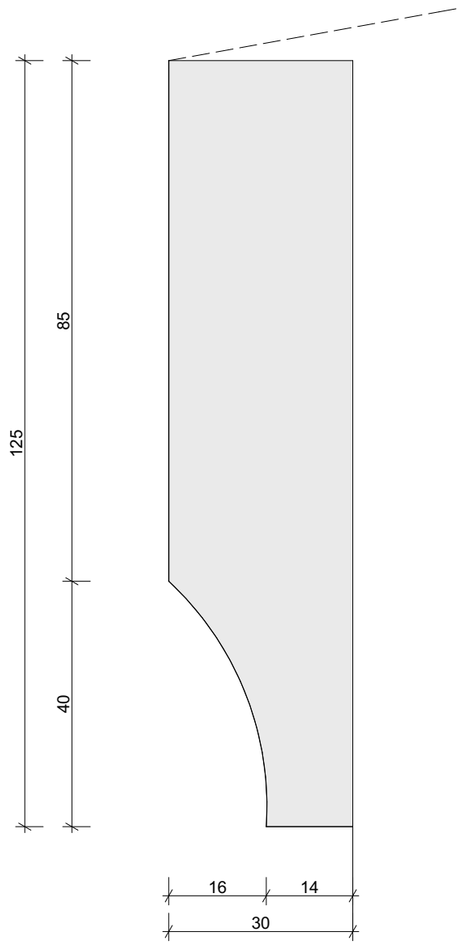

სასტუმრო გულიაშვილის მოედანზე
ქ.თბილისი . აბო თბილელის ქ.№3/8
შენობის აღდგენის პროექტი

შაბლონი №6; №13.

მასშტაბი 1:1

შენიშვნები:

1. ნახაზზე ზომები მოცემულია მმ.-ში,
2. რაოდენობები იხილეთ ფურც. ას-21

AA
ATELIER ARCHITECTS

თანამფლობა	სახ.შვარი	ხელმოწერა
არარქ	რ. ჩოგახიძე	
არარქიტექტორი.	ი. ნაკლაძე	
არქიტექტორი	ზ. ოგოლაძე	
შესწორება	ი. ნაკლაძე	

თარიღი	ფურც. რაოდ.	44
12.09.2016	ფურცელი. ას–36	

შაბლონი №12

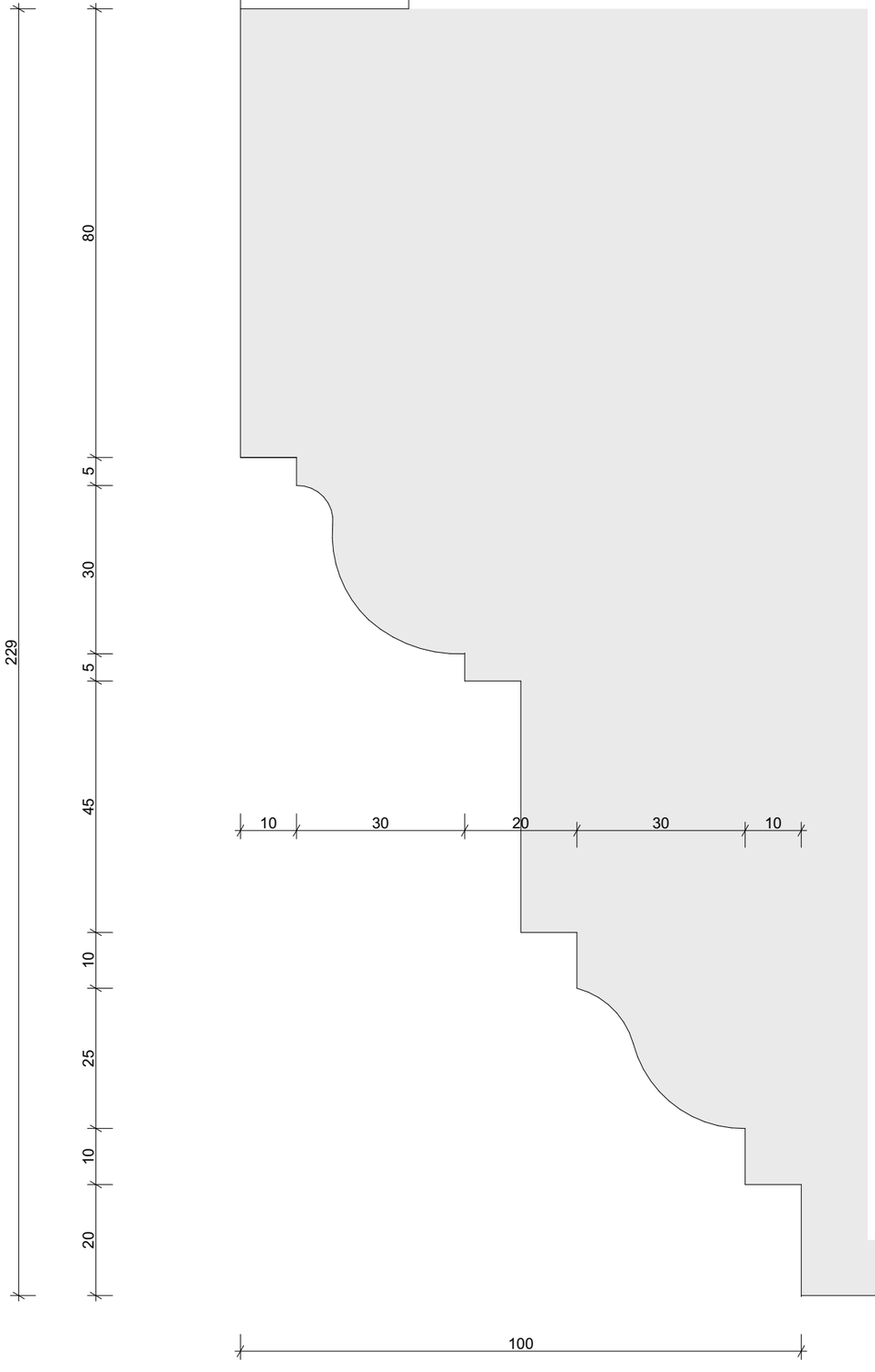

შაბლონი №11



სასტუმრო გულიაშვილის მოედანზე
ქ.თბილისი . აბო თბილელის ქ.№3/8
შენობის აღდგენის პროექტი

შაბლონი №11; №12.

მასშტაბი 1:1

შენიშვნები:

1. ნახაზზე ზომები მოცემულია მმ.-ში,
2. რაოდენობები იხილეთ ფურც. ას-21

AA
ATELIER ARCHITECTS

თანამდებობა	სახ.გვარი	ხელმოწერა
არარქ.	რ. ჩოგახიძე	
არარჩ.ხელმძღვანელი	ი. ნაბლაძე	
არჩ.ხელმძღვანელი	ზ. ოგოლაძე	
შესრულება	ი. ნაბლაძე	

თარიღი	ფურც. რაოდ.	45
12.09.2016	ფურცელი. ას–37	