AA
ATELIER ARCHITECTS

ქ. თბილისი. აბო თბილელის ქუჩა №3/8



სასტუმრო გუდიაშვილის მოედანზე. შენობის აღდგენის პროექტი

თბილისი 2016

დამკვეთი: ძველი ქალაქის რეაბილიტაციისა და განვითარების ფონდი.

შემსრულებელი: AA ATELIER ARCHITECTS

ქ. თბილისი. აბო თბილელის ქუჩა №3/8 სასტუმრო გუდიაშვილის მოედანზე. შენობის აღდგენის პროექტი

პროექტის არქიტექტორი: რ. ჩომახიძე

პროექტის არქიტექტორ-რესტავრატორი: ი. ნაბლაძე

არქიტექტორ-რესტავრატორი: ზ. ობოლაძე

თბილისი 2016

ალბომის შედგენილობა

	თავფურცელი	
1	სატიტულო ფურცელი	
2	ალბომის შედგენილობა; განმარტებითი ბარათი	ას-1
3	საარქივო ფოტოები	ას-2
4	ფოტოები 1	ას-3
5	არსებული სიტუაციის ფოტოები	ას-4
6	სიტუაციური გეგმა, აეროფოტო	ას-5
7	გენგეგმა	ას-6
8	სარდაფის გეგმა. ანაზომი	ან-1
9	1 სართულის გეგმა. ანაზომი	ან-2
10	2 სართულის გეგმა. ანაზომი	ან-3
11	ჭრილი 1-1. ანაზომი	ან-4
12	ჭრილი 2-2. ანაზომი	ან-5
13	ფასადი. ანაზომი	ან-6

პროექტი

14	პერსპექტიული ხედი 1	ას-7
15	პერსპექტიული ხედი 2	ას-8
16	სარდაფის გეგმა	ას-9
17	1 სართულის გეგმა	ას-10
18	2 სართულის გეგმა	ას-11
19	სახურავის გეგმა	ას-12
20	ჭრილი 1-1	ას-13
21	ჭრილი 2-2	ას-14
22	ჭრილი 3-3	ას-15
23	ფასადი 9-15	ას-16
24	ფასადი 15-9	ას-17
25	კიბე №1	ას-18
26	კიბე №1 ჭრილი, ფრაგმენტი №1	ას-19
27	კიბე №2; კიბე №3	ას-20
28	ფასადი 9-15, მონიშვნით	ას-21
29	ფასადის ფერადი გადაწყვეტა	ას-22
30	აივანი. ფრაგმენტი 1	ას-23
31	ფასადის ფრაგმენტი №2; №3	ას-24
32	აივნის დეტალები. №1; №3; №4.	ას-25
33	შაბლონი №1; №2; №8; №9; №10; დეტ. №2	ას-26
34	შაბლონი №3; №4; №5; №7.	ას-27
35	შაბლონი №6; №13	ას-28
36	შაბლონი №11; №12	ას-29
36'	კარი კ-1.	ას-29'
37	კარი კ-1.-ის ფრაგმენტები	ას-30
38	კარი კ-5	ას-31
39	ვიტრაჟი №1	ას-32
40	ვიტრაჟი №1-ის ფრაგმენტები	ას-33
41	კარი კ-2; კარი კ-3.	ას-34
42	კარი კ-4; კ-5; კარი კ-6.	ას-35
	ფანჯარა ფ-1; ფ-2; ფ-3; ფ-3 ; ფ-4.	

განმარტებითი ბარათი

საპროექტო ობიექტი მდებარეობს ქ. თბილისში აბო თბილელის ქუჩა 3/8–ში. შენობა გუდიაშვილის მოედნის ახალი სასტუმროს ნაწილი იქნება. დღეისათვის ისტორიული ძეგლის სტატუსის მქონე შენობა მთლიანად დანგრეულია.

საცხოვრებელი სახლი მე-19 საუკუნის მეორე ნახევარშია აშენებული. შენობა გეგმარებით ე.წ. კოშკის ტიპის ნაგებობას განეკუთვნება, სახლის შიდა კიბე ერთ დროს ბანზე ადიოდა.

ორსართულიანი საცხოვრებელი სახლი, ნახევარ სარდაფით, ქართული აგურით იყო ნაგები. შენობის აივანი ნახევრად ღია და ნახევრად შემინული იყო. ფასადი შელესილი და კარნიზებით დამშვენებული. შენობის სახურავი თუნუქით იყო გადახურული.

პროექტით განსაზღვრულია ისტორიული შენობის აღდგენა პირვანდელი სახით, შენობის არასრული ანაზომის და ფოტომასალის გამოყენებით. შენობის კედლები ქართული აგურით აშენდება, სართულშუა და სახურავის კონსტრუქცია ხის მასალით გაკეთდება, სახურავზე ისევ თუნუქი დაეფარება. ფასადის კედელი შეილესება, გაკეთდება კარნიზები. მოედნის მხარეს მოეწყობა ხის ღია აივანი.

ფუნქციურად შენობა ახალი სასტუმრო შენობის ნაწილი ხდება. ნაგებობა დაგეგმარდება როგორც სასტუმროს განსაკუთრებული ნომერი. პირველი სართული სასტუმროს ბარის ნაწილი გახდება. სარდაფში ღვინის საწყობი მოეწყობა.

სასტუმროს შიდა ეზოს დასაკავშირებლად გუდიაშვილის მოედანთან, შენობის ნაწილში პროექტით განსაზღვრულია გამჭოლი საფეხმავლო გასასვლელის მოწყობა. ტალანი მოპირკეთდება ქართული აგურით. აგურით მორირკეთდება ფასადის გარკვეული ნაწილიც, გარკვეულწილად მინიშნება იმის, რომ ტალანი არაა შენობის თანადროული არქიტექტურული გადაწყვეტა.

აღდგენითი სამუშაოების დროს მაქსიმალურად იქნება გამოყენებული შენობისათვის საჭირო ავთენტური მასალები.

არქიტექტორ-რესტავრატორი იოსებ ნაგლაძე

სასტუმრო გუდიაშვილის მოედანზე
ქ.თბილისი . აბო თბილელის ქ.№3/8
შენობის აღდგენის პროექტი

ალბომის შედგენილობა.
განმარტებითი ბარათი.

AA
ATELIER ARCHITECTS

თანამდებობა	სახ.გვარი	ხელმოწერა
პრ.არქ.	რ. ჩომახიძე	
პრ.არქ-რესტავრატორი.	ი. ნაგლაძე	
არქ-რესტავრატორი	ზ. ოზოლაძე	
შეამოწმა	ი. ნაგლაძე	

თარიღი	ფურც. რაოდ.	03
12.09.2016	ფურცელი. ას–1	









სასტუმრო გულიაშვილის მოედანზე
ქ.თბილისი . აბო თბილელის ქ.№3/8
შენობის აღდგენის პროექტი

საარქივო ფოტოები

საარქივო ფოტოები
გადაღებულია
მე-20 საუკუნის 80-იან წლებში

AA
ATELIER ARCHITECTS

ორგანიზაცია	სახელი	ხელმოწერა
არქიტ.	რ. ჩოჩახიძე	
არქიტექტორი.	ი. ნაბლაძე	
არქიტექტორი	ზ. ოკროპაძე	
შესრულა	ი. ნაბლაძე	

თარიღი	ფურც. რაოდ.	03
12.09.2016	ფურცელი. ას–2	











სასტუმრო გუდიაშვილის მოედანზე
ქ.თბილისი . აბო თბილელის ქ.№3/8
შენობის აღდგენის პროექტი

შენობის მდგომარეობის ამსახველი ფოტოები 2012 წელს

AA
ATELIER ARCHITECTS

ორგანიზაცია	სახელწოდება	ხელმოწერა
არქიტ.	რ. ჩოჩახიძე	
არქიტ-რესტავრატორი.	ი. ნაბლაძე	
არქიტექტორი	ზ. ოკროპირიძე	
შესრულა	ი. ნაბლაძე	

თარიღი	ფურც. რაოდ.	04
12.09.2016	ფურცელი. ას–3	









სასტუმრო გუდიაშვილის მოედანზე
ქ.თბილისი . აბო თბილელის ქ.№3/8
შენობის აღდგენის პროექტი

დღეს არსებული მდგომარეობის ამსახველი ფოტოები

ATELIER ARCHITECTS

თანამდებობა	სახ.გვარი	ხელმოწერა
პრ.არქ.	რ. ჩომახიძე	
პრ.არქ-რესტავრატორი.	ი. ნაგლაძე	
არქ-რესტავრატორი	ზ. ოგოლაძე	
შეამოწმა	ი. ნაგლაძე	

თარიღი	ფურც. რაოდ.	05
12.09.2016	ფურცელი. ას–4	



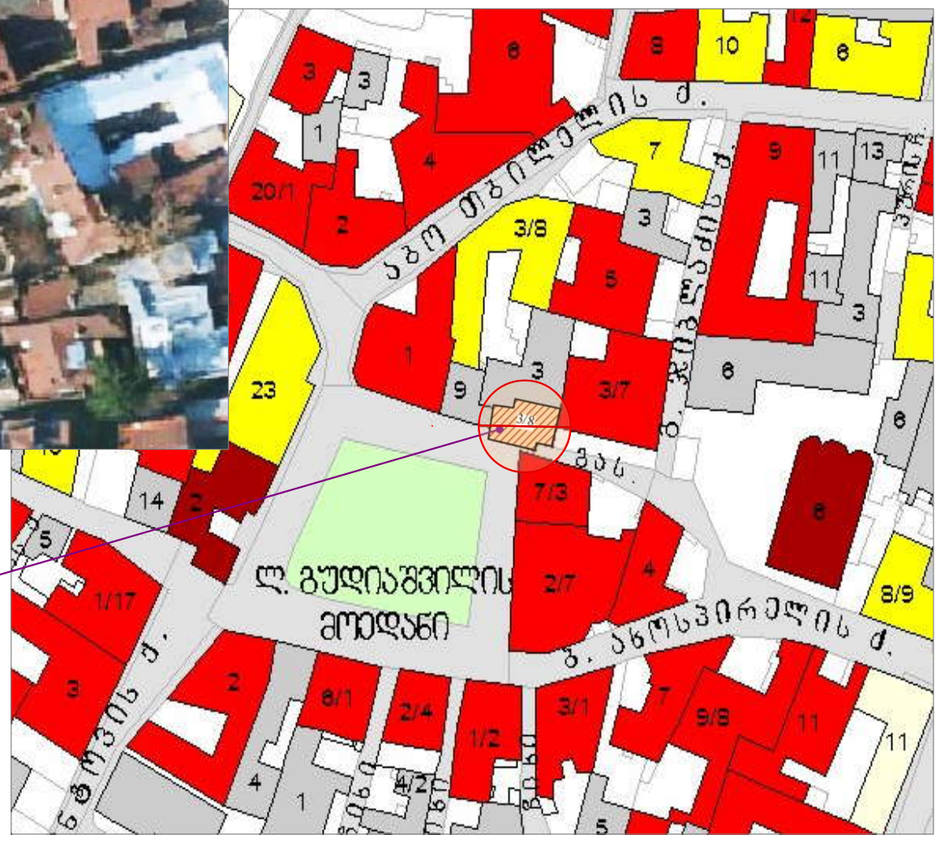

საპროექტო ობიექტი

სასტუმრო გუდიაშვილის მოედანზე
ქ.თბილისი . აბო თბილელის ქ.№3/8
შენობის აღდგენის პროექტი

სიტუაციური გეგმა

AA
ATELIER ARCHITECTS

თანამდებობა	სახელვარი	ხელმოწერა
არარ.	რ. ჩოჩახიძე	
არარქიტექტორი.	ი. ნაბლაძე	
არქიტექტორი	ზ. ოგოლაძე	
შესწორება	ი. ნაბლაძე	

თარიღი	ფურც. რაოდ.	06
12.09.2016	ფურცელი. ას–5	

სასტუმრო გუდიაშვილის მოედანზე
ქ.თბილისი . აბო თბილელის ქ.№3/8
შენობის აღდგენის პროექტი



გენგეგმა

მასშტაბი 1:500

ATELIER ARCHITECTS

თანამდებობა	სახ.გვარი	ხელმოწერა
პრ.არქ.	რ. ჩომახიძე	
პრ.არქ-რესტავრატორი.	ი. ნაგლაძე	
არქ-რესტავრატორი	ზ. ოგოლაძე	
შეამოწმა	ი. ნაგლაძე	

თარიღი	ფურც. რაოდ.	07
12.09.2016	ფურცელი. ას–6	

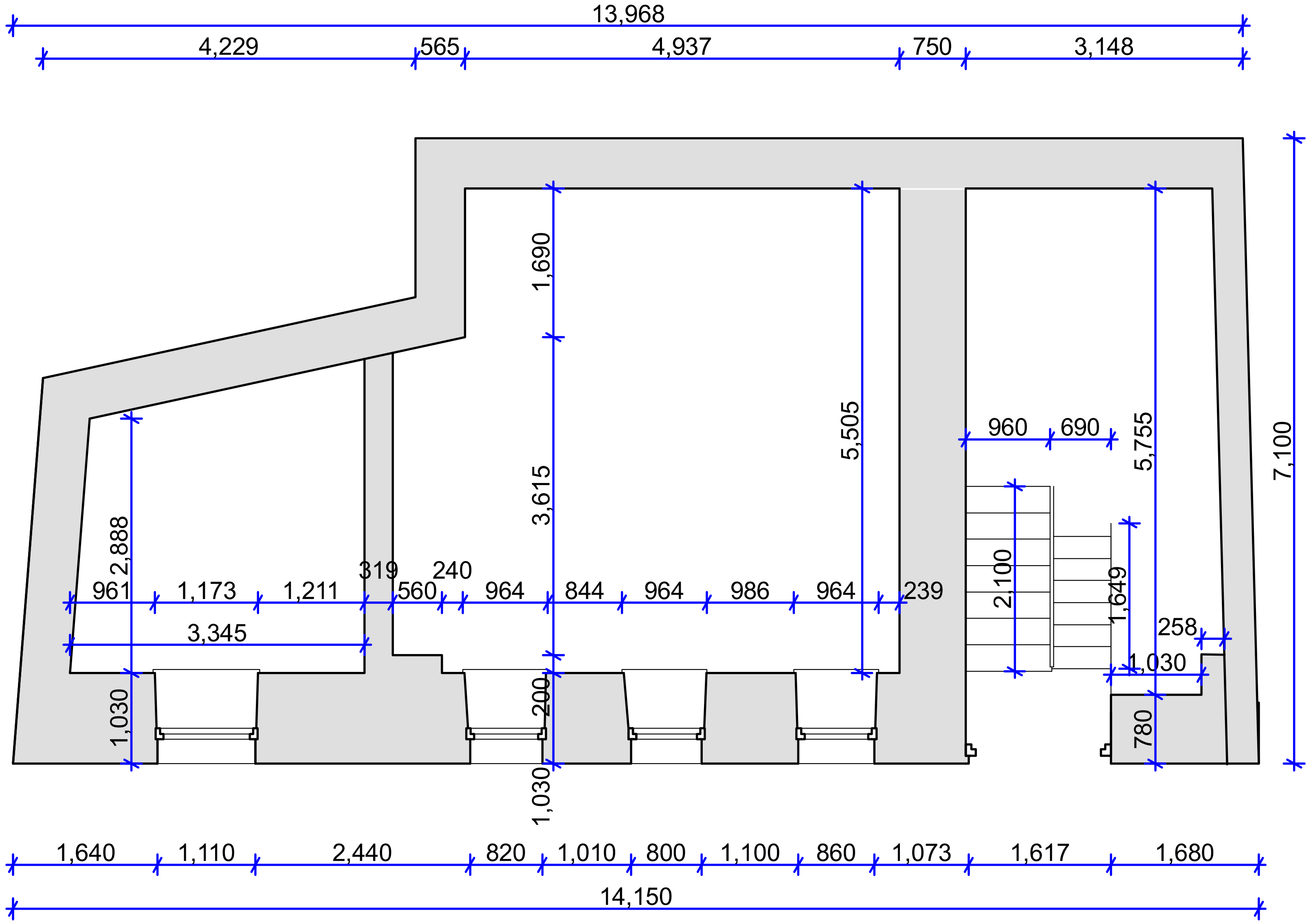

სასტუმრო გუდიაშვილის მოედანზე
ქ.თბილისი . აბო თბილელის ქ.№3/8
შენობის აღდგენის პროექტი

სარდაფის გეგმა. ანაზომი

მასშტაბი 1:70

შენობის აზომვითი ნახაზები შესრულებულია ძველი ქალაქის რეაბილიტაციის და განვითარების ფონდში

AA
ATELIER ARCHITECTS

თანამდებობა	სახ.გვარი	ხელმოწერა
პრ.არქ.	რ. ჩომახიძე	
პრ.არქ-რესტავრატორი.	ი. ნაგლაძე	
არქ-რესტავრატორი	ზ. ოზოლაძე	
შეამოწმა	ი. ნაგლაძე	

თარიღი	ფურც. რაოდ.	08
12.09.2016	ფურცელი. ან–1	

სასტუმრო გუდიაშვილის მოედანზე

ქ.თბილისი . აბო თბილელის ქ.№3/8

შენობის აღდგენის პროექტი

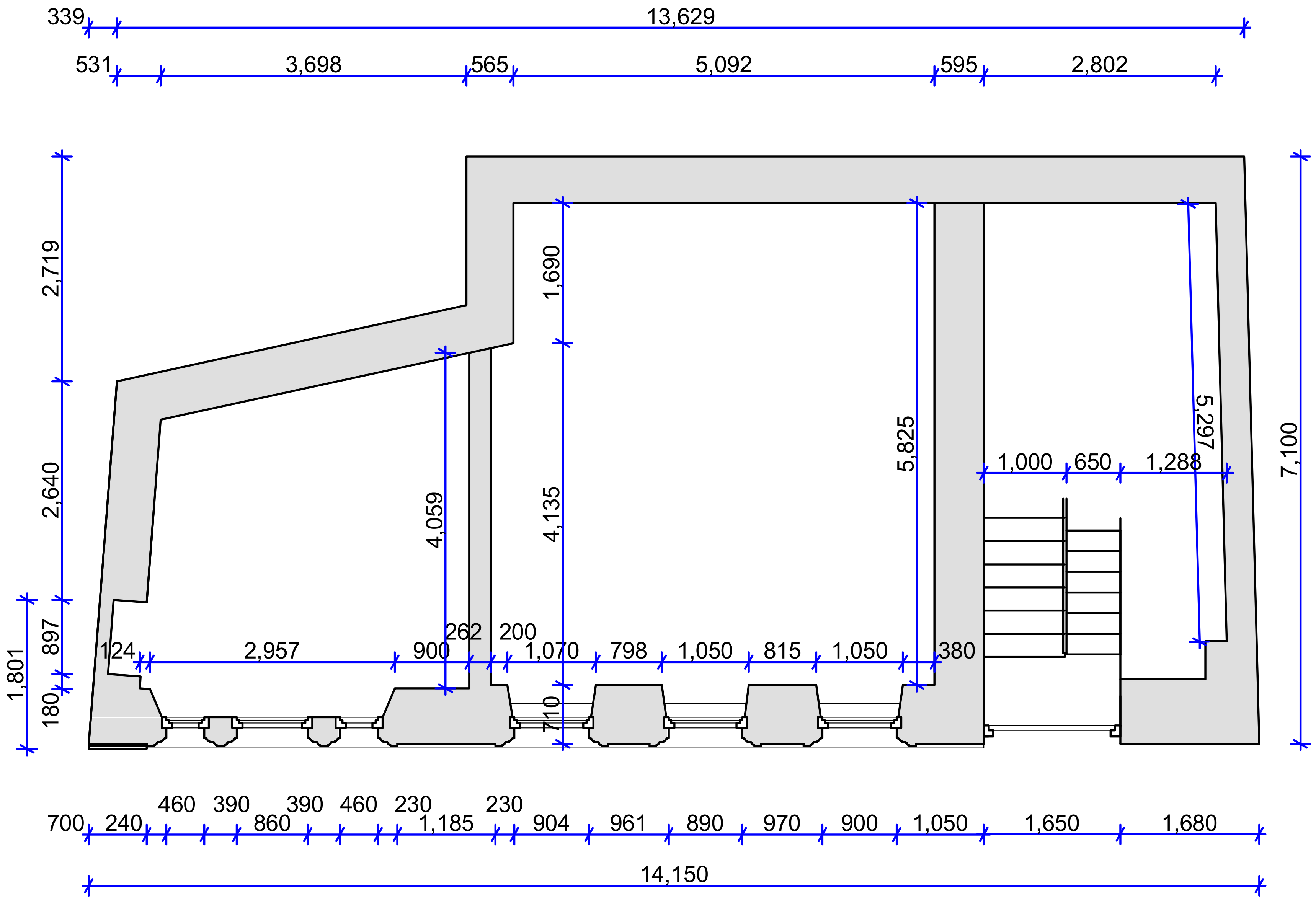

პირველი სართულის გეგმა.
ანაზომი

მასშტაბი 1:70

შენობის აზომვითი ნახაზები შესრულებულია ძველი ქალაქის რეაბილიტაციის და განვითარების ფონდში

ATELIER ARCHITECTS

თანამდებობა	სახ.გვარი	ხელმოწერა
პრ.არქ.	რ. ჩომახიძე	
პრ.არქ-რესტავრატორი.	ი. ნაგლაძე	
არქ-რესტავრატორი	ზ. ოგოლაძე	
შემოწმა	ი. ნაგლაძე	

თარიღი	ფურც. რაოდ.	09
12.09.2016	ფურცელი. ან–2	

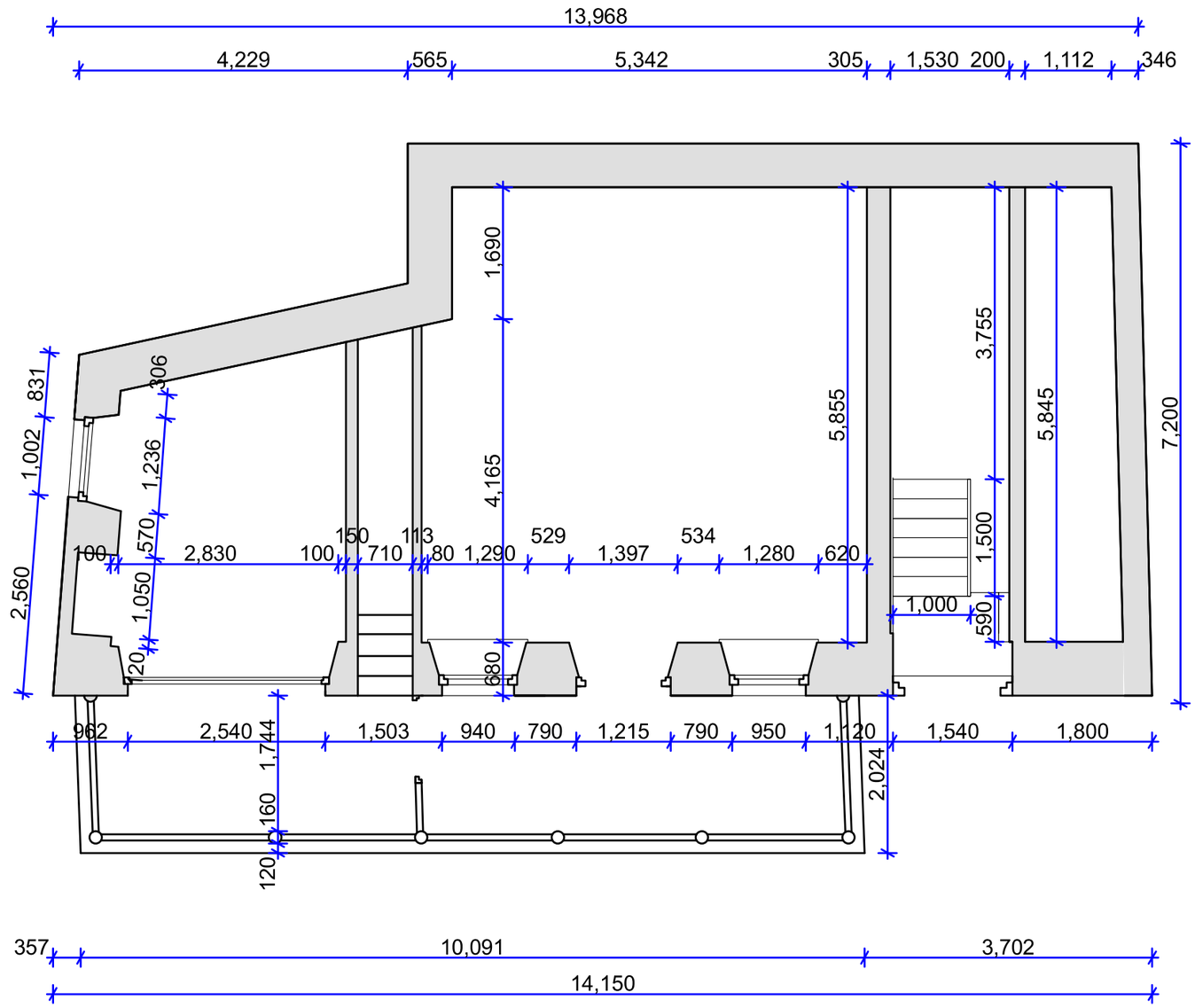

სასტუმრო გულიაშვილის მოედანზე
ქ.თბილისი . აბო თბილელის ქ.№3/8
შენობის აღდგენის პროექტი

მეორე სართულის გეგმა. ანაზომი

მასშტაბი 1:70

შენობის აზომვითი ნახაზები შესრულებულია ძველი ქალაქის რეაბილიტაციის და განვითარების ფონდში

AA
ATELIER ARCHITECTS

თანამდებობა	სახელი	ხელმოწერა
არარ.	რ. ჩოგოვაძე	
არარქიტექტორი.	ი. ნაბლაძე	
არქიტექტორი	ზ. ოსეფაშვილი	
შესრულება	ი. ნაბლაძე	

თარიღი	ფურც. რაოდ.	10
12.09.2016	ფურცელი. ან–3	

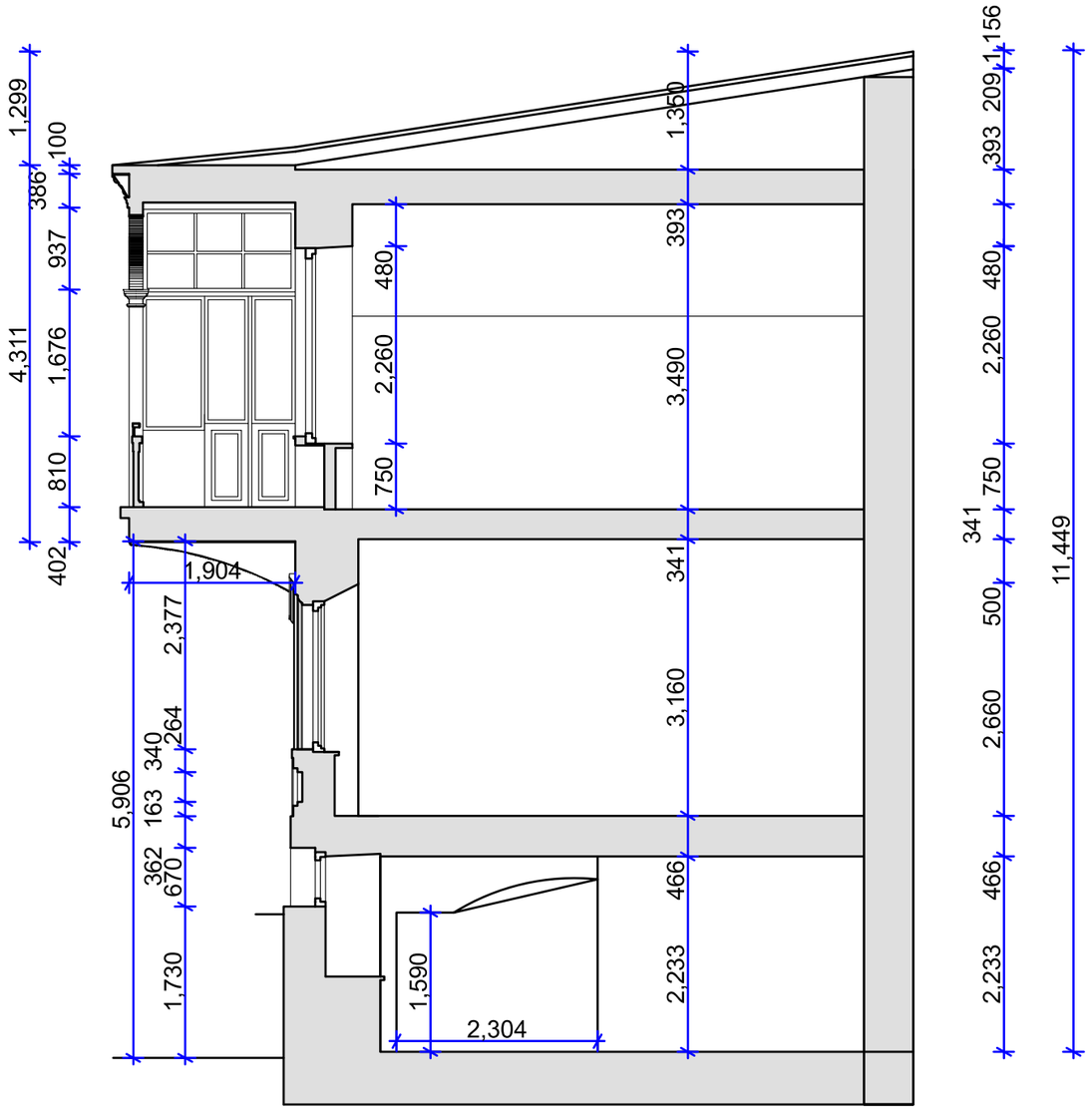

სასტუმრო გუდიაშვილის მოედანზე

ქ.თბილისი . აბო თბილელის ქ.№3/8

შენობის ალდგენის პროექტი

ჭრილი 1–1. ანაზომი

მასშტაბი 1:70

შენობის აზომვითი ნახაზები შესრულებულია ძველი ქალაქის რეაბილიტაციის და განვითარების ფონდში

AA
ATELIER ARCHITECTS

თანამდებობა	სახელი	ხელმოწერა
არქიტ.	რ. ჩოგოვაძე	
არქიტექტორი	ი. ნაბლაძე	
არქიტექტორი	ზ. ოსეფაშვილი	
შესრულა	ი. ნაბლაძე	

თარიღი	ფურც. რაოდ.	11
12.09.2016	ფურცელი. ა6–4	

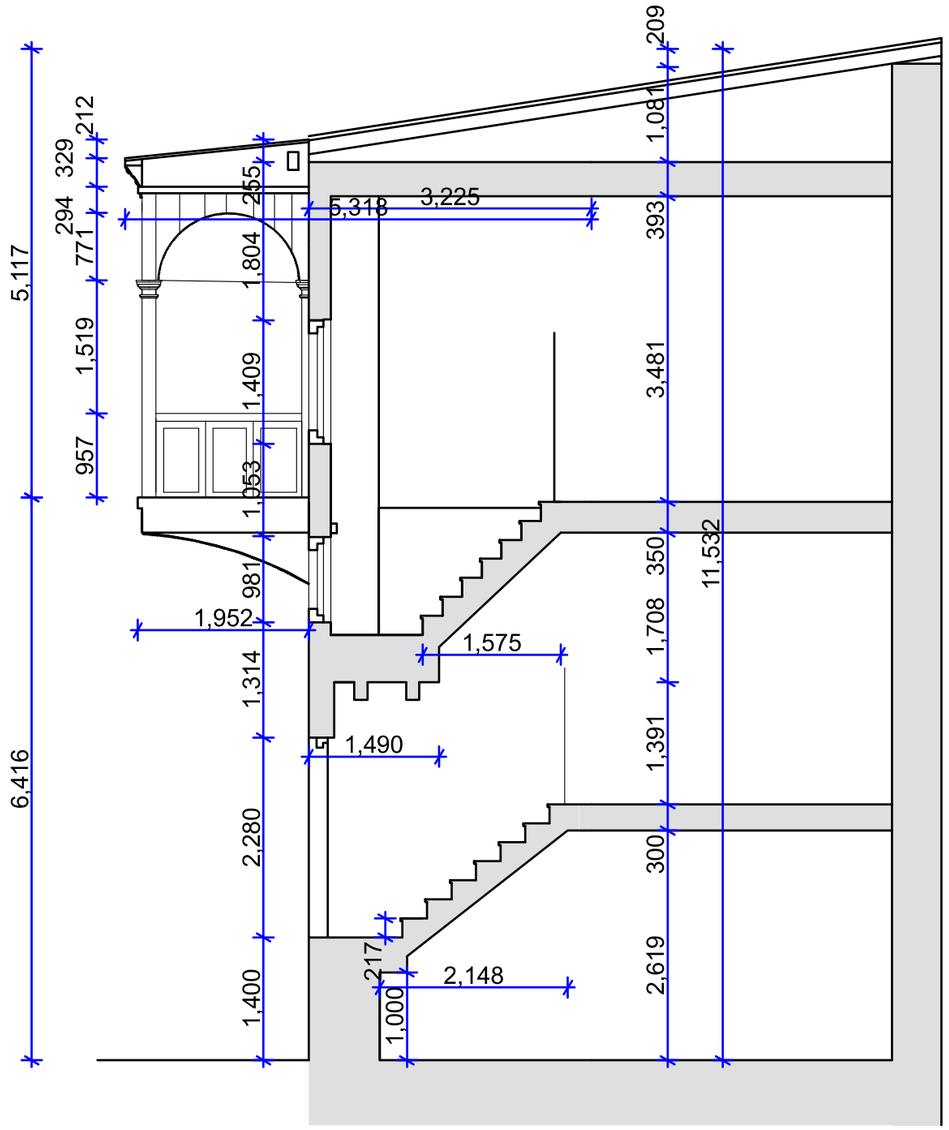



სასტუმრო გუდიაშვილის მოედანზე

ქ.თბილისი . აბო თბილელის ქ.№3/8

შენობის აღდგენის პროექტი

ჭრილი 2–2 ანაზომი

მასშტაბი 1:70

შენობის აზომვითი ნახაზები შესრულებულია ძველი ქალაქის რეაბილიტაციის და განვითარების ფონდში

AA
ATELIER ARCHITECTS

ორგანიზაცია	სახელვარი	ხელმოწერა
არქიტ.	რ. ჩოჩახიძე	
არქიტექტორი.	ი. ნაბლაძე	
არქიტექტორი	ზ. ოგოლაძე	
შესრულა	ი. ნაბლაძე	

თარიღი	ფურც. რაოდ.	12
12.09.2016	ფურცელი. ა6–5	



სასტუმრო გუდიაშვილის მოედანზე

ქ.თბილისი . აბო თბილელის ქ.№3/8

შენობის აღდგენის პროექტი

ფასადი მოედნის მხრიდან. ანაზომი

მასშტაბი 1:70

შენობის აზომვითი ნახაზები შესრულებულია ძველი ქალაქის რეაბილიტაციის და განვითარების ფონდში

AA
ATELIER ARCHITECTS

თანამდებობა	სახელვარი	ხელმოწერა
არარ.	რ. ჩოხახიძე	
არარქიტექტორი.	ი. ნაბლაძე	
არქიტექტორი	ზ. ოგლობლაძე	
შესწორება	ი. ნაბლაძე	

თარიღი	ფურც. რაოდ.	13
12.09.2016	ფურცელი. ა6–6	

სასტუმრო გუდიაშვილის მოედანზე
ქ.თბილისი . აბო თბილელის ქ.№3/8
შენობის აღდგენის პროექტი

პერსპექტიული ხედი.
რენდერი 1



ATELIER ARCHITECTS

თანამდებობა	სახ.გვარი	ხელმოწერა
პრ.არქ.	რ. ჩომახიძე	
პრ.არქ-რესტავრატორი.	ი. ნაგლაძე	
არქ-რესტავრატორი	ზ. ოზოლაძე	
შეამოწმა	ი. ნაგლაძე	

თარიღი	ფურც. რაოდ.	14
12.09.2016	ფურცელი. ას–7	

სასტუმრო გუდიაშვილის მოედანზე
ქ.თბილისი . აბო თბილელის ქ.№3/8
შენობის აღდგენის პროექტი

აქსონომეტრული ხედი.
რენდერი 2



AA
ATELIER ARCHITECTS

თანამდებობა	სახელწოდება	ხელმოწერა
არქიტ.	რ. ნოზაძე	
არქიტექტორი.	ი. ნაბლაძე	
არქიტექტორი	ზ. ოგლობლაძე	
შესრულება	ი. ნაბლაძე	

თარიღი	ფურც. რაოდ.	15
12.09.2016	ფურცელი. ას-8	

სასტუმრო ბუდიაშვილის მოედანზე
ქ.თბილისი . აბო თბილელის ქ.№3/8
შენობის აღდგენის პროექტი

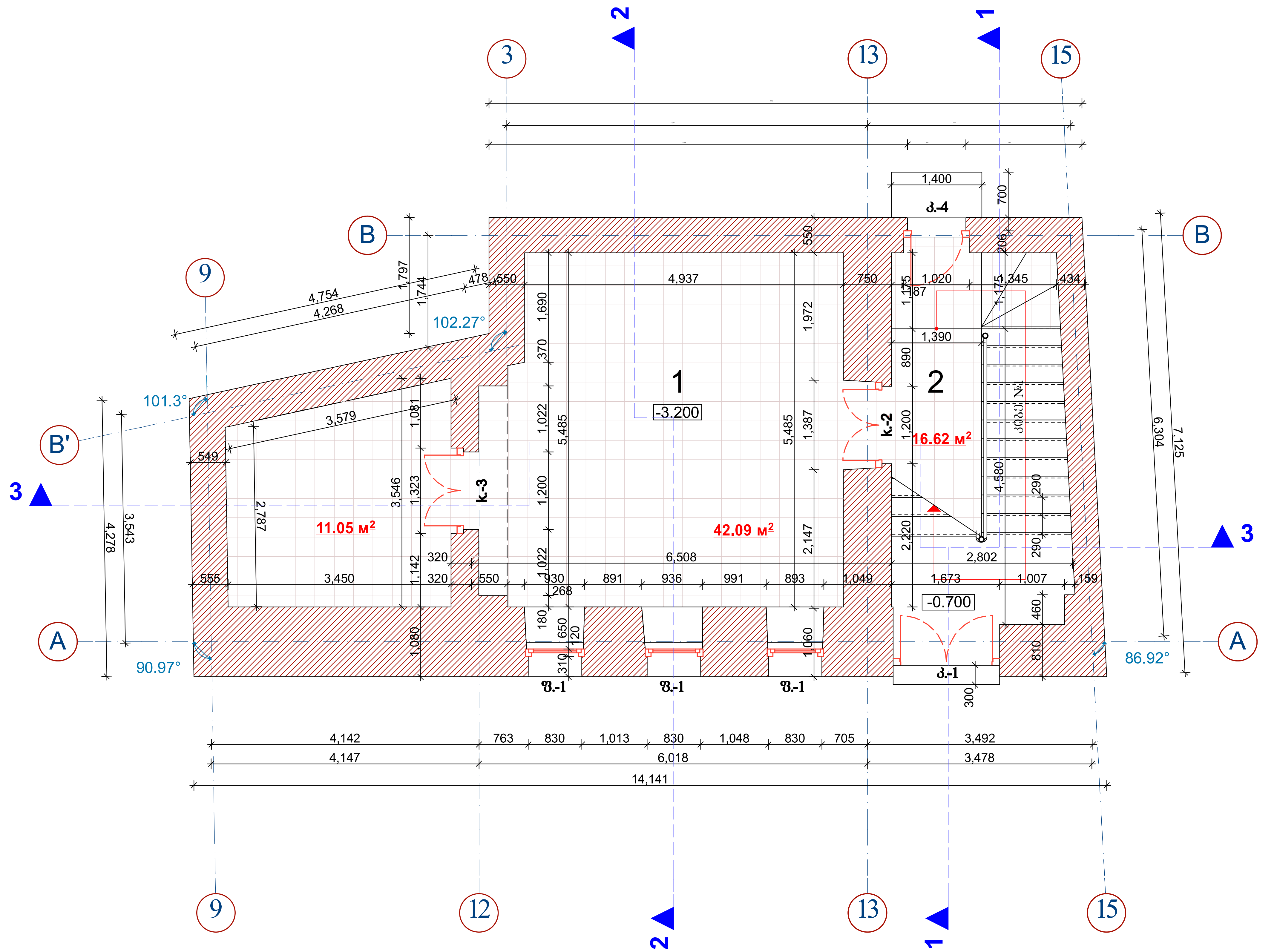

სარდაფის სართულის გეგმა

მასშტაბი 1:70

ექსპლიკაცია:

1. ღვინის სარდაფი 53.1 მ²
2. კიბის უჯრედი 16.4 მ²

შენიშვნები:

1. ნახაზზე ზომები მოცემულია მმ.-ში, დონეები მეტრებში.
2. შენობის კედლები აშენდეს ქართული აგურით.
3. სარდაფის კედლები აგურის წყობაში დარჩება
4. იატაკი მოკირკეთდეს ქართული აგურით.

AA
ATELIER ARCHITECTS

თანამდებობა	სახ.გვარი	ხელმოწერა
პრ.არქ.	რ. ჩომახიძე	
პრ.არქ-რესტავრატორი.	ი. ნაგლაძე	
არქ-რესტავრატორი	ზ. ობოლაძე	
შეამოწმა	ი. ნაგლაძე	

თარიღი	ფურც. რაოდ.	16
12.09.2016	ფურცელი. ას–9	

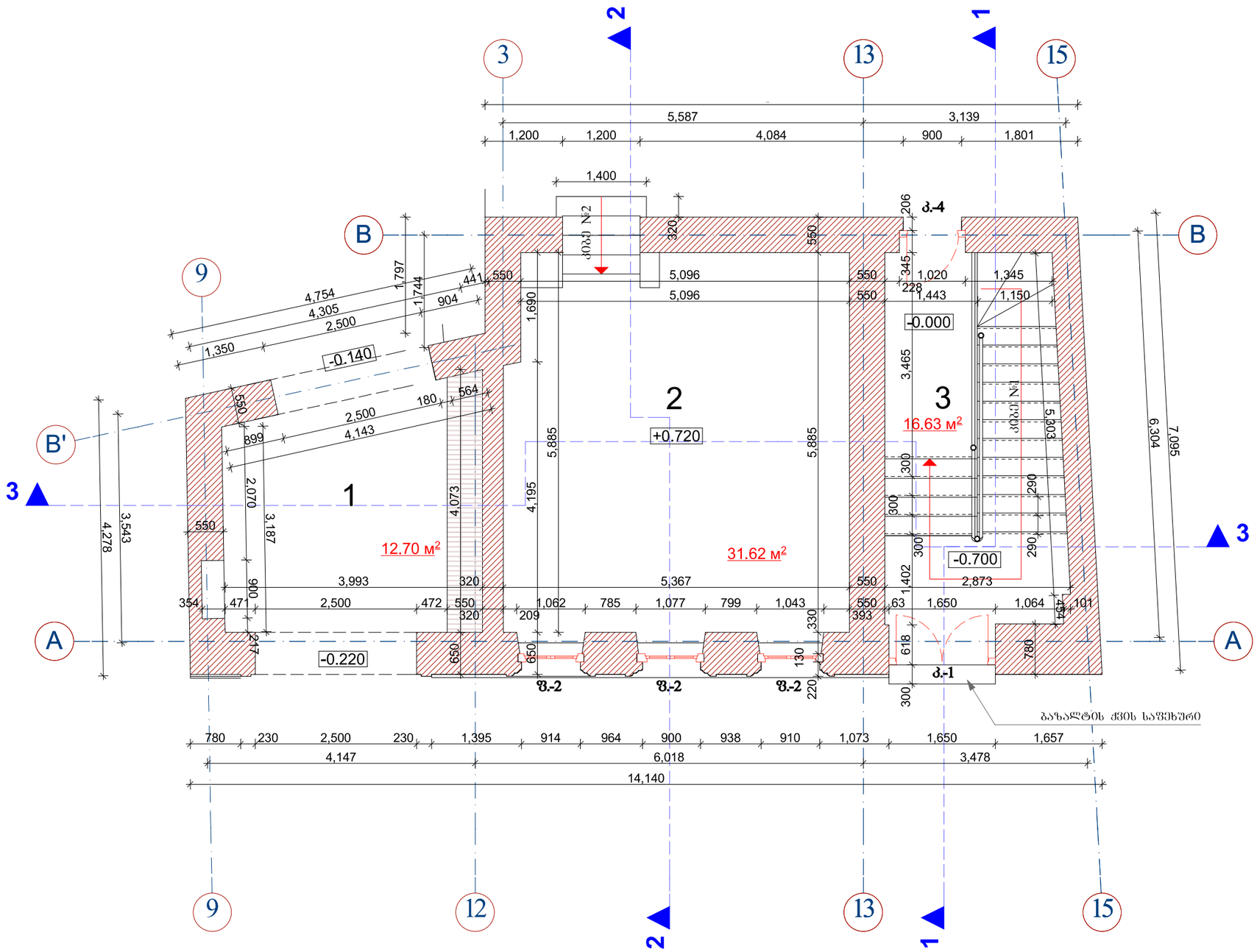

სასტუმრო გუდიაშვილის მოედანზე

ქ.თბილისი . აბო თბილელის ქ.№3/8

შენობის აღდგენის პროექტი

პირველი სართულის გეგმა

მასშტაბი 1:70

ექსპლიკაცია:

1.	ტალანი	12.7 მ²
2.	ბარი	31.6 მ²
3.	კიბის უჯრედი	16.6 მ²

შენიშვნები:

1. ნახაზზე ზომები მოცემულია მმ.-ში, დონეები მეტრებში.
2. შენობის კედლები აშენდეს ძართული აბურით.
3. ტალანი მოპირკეთდეს ძართული აბურით.
4. ბარში და კიბის უჯრედში გაკეთდეს ხის იატაკი

AA
ATELIER ARCHITECTS

თანამდებობა	სახელი	ხელმოწერა
არქ.	რ. ჩოჩახიძე	
არქიტექტორი	ი. ნაბლაძე	
არქიტექტორი	ზ. ოგოლაძე	
შესრულა	ი. ნაბლაძე	

თარიღი	ფურც. რაოდ.	17
12.09.2016	ფურცელი. ას–10	

სასტუმრო გუდიაშვილის მოედანზე

ქ.თბილისი . აბო თბილელის ქ.№3/8

შენობის აღდგენის პროექტი

მეორე სართულის გეგმა

მასშტაბი 1:70

ექსპლიკაცია:

ექსპლუატაციური ნომერი		
1.	სასტუმრო ოთახი	12.9 მ²
2.	საძინებელი	34.4 მ²
3.	სანკვანძი	7.4 მ²
4.	კორიდორი	4.5 მ²
5.	ბარდერობი	5.0 მ²

შენიშვნები:

1. ნახაზზე ზომები მოცემულია მმ.-ში, დონეები მეტრებში.
2. შენობის კედლები აშენდეს ძართული აბურით.
3. 13-15 ღერძებს შორის მოეწყოს რკინა-ბეტონის იატაკი
4. 100 მმ.-იანი ტიხრები გაკეთდეს თაბაშირმუყაოს ფილებით.

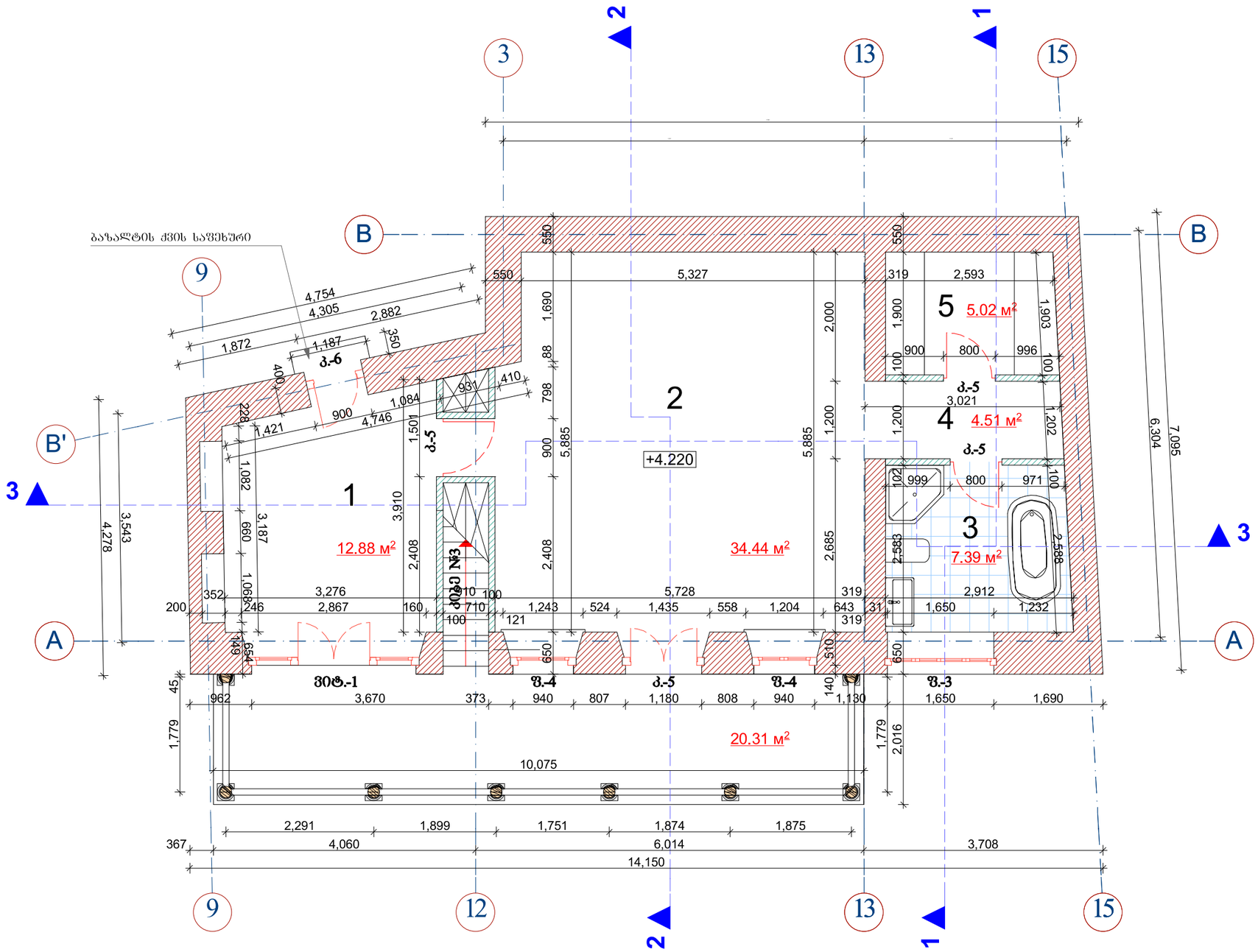

ATELIER ARCHITECTS

თანამდებობა	სახელი	ხელმოწერა
არარძ.	რ. ჩოგოვაძე	
არარძ-ის მოადგილე	ი. ნაბლაძე	
არქიტექტორი	ზ. ოქროპირიძე	
შესრულა	ი. ნაბლაძე	

თარიღი	ფურც. რაოდ.	18
12.09.2016	ფურცელი. ას–11	

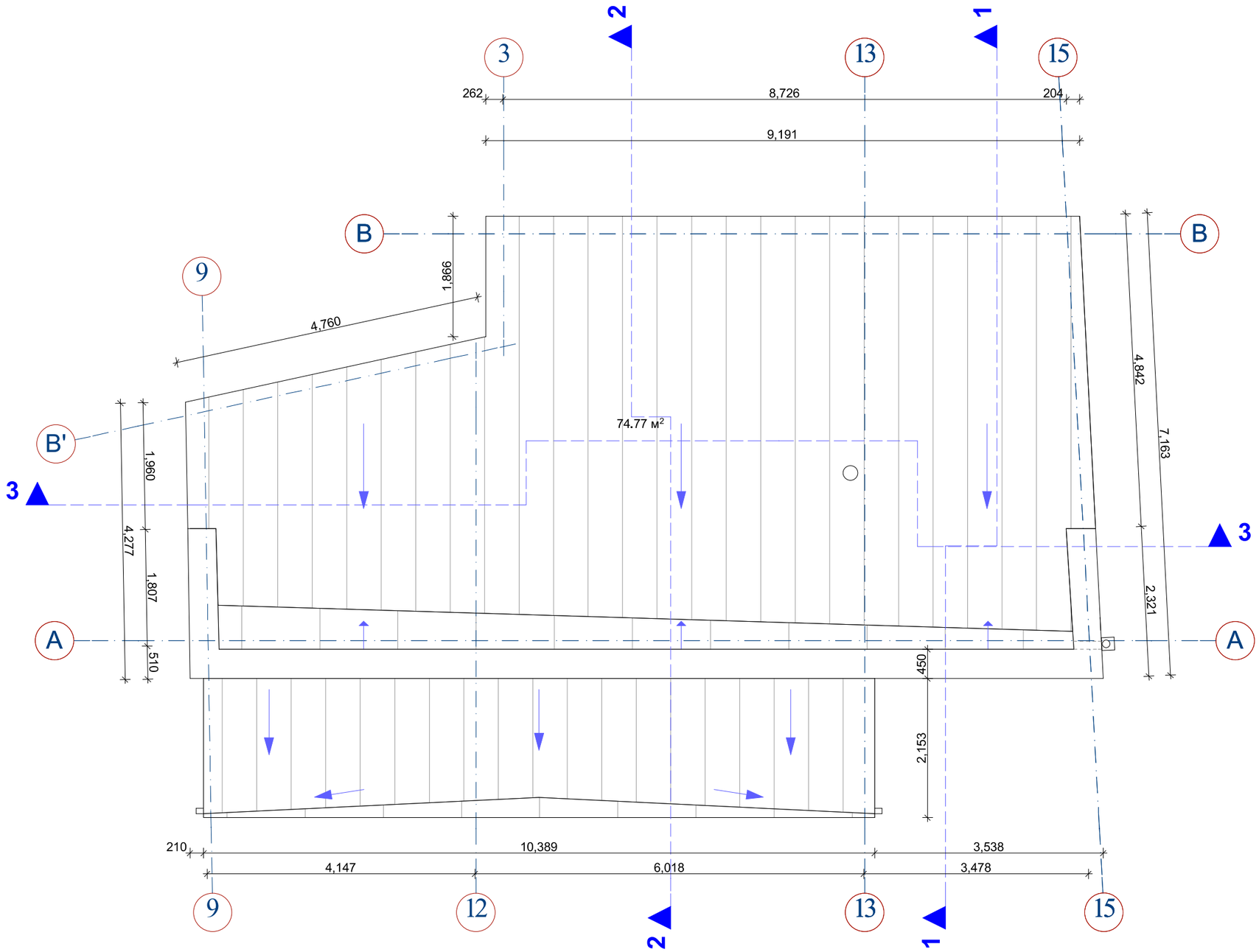

სასტუმრო გუდიაშვილის მოედანზე

ქ.თბილისი . აბო თბილელის ქ.№3/8

შენობის აღდგენის პროექტი

სახურავის გეგმა

მასშტაბი 1:70

შენიშვნები:

1. ნახაზზე ზომები მოცემულია მმ.-ში, დონეები მეტრებში.
2. შენობის კედლები აშენდეს ძართული აბურით.
3. შენობას გაუკეთდეს პარაპეტი
4. სახურავს დაეფაროს შურცლოვანი ლითონის საფარი, მუქი ყითელი ფერის.

AA
ATELIER ARCHITECTS

თანამდებობა	სახელი	ხელმოწერა
არარ.	რ. ჩოგახიძე	
არარქიტექტორი.	ე. ნაბლაძე	
არქიტექტორი	ზ. ოკროპაძე	
შესრულა	ე. ნაბლაძე	

თარიღი	შურც. რაოდ.	19
12.09.2016	შურცელი. ას–12	

სასტუმრო ბუდიაშვილის მოედანზე
ქ.თბილისი . აბო თბილელის ქ.№3/8
შენობის აღდგენის პროექტი

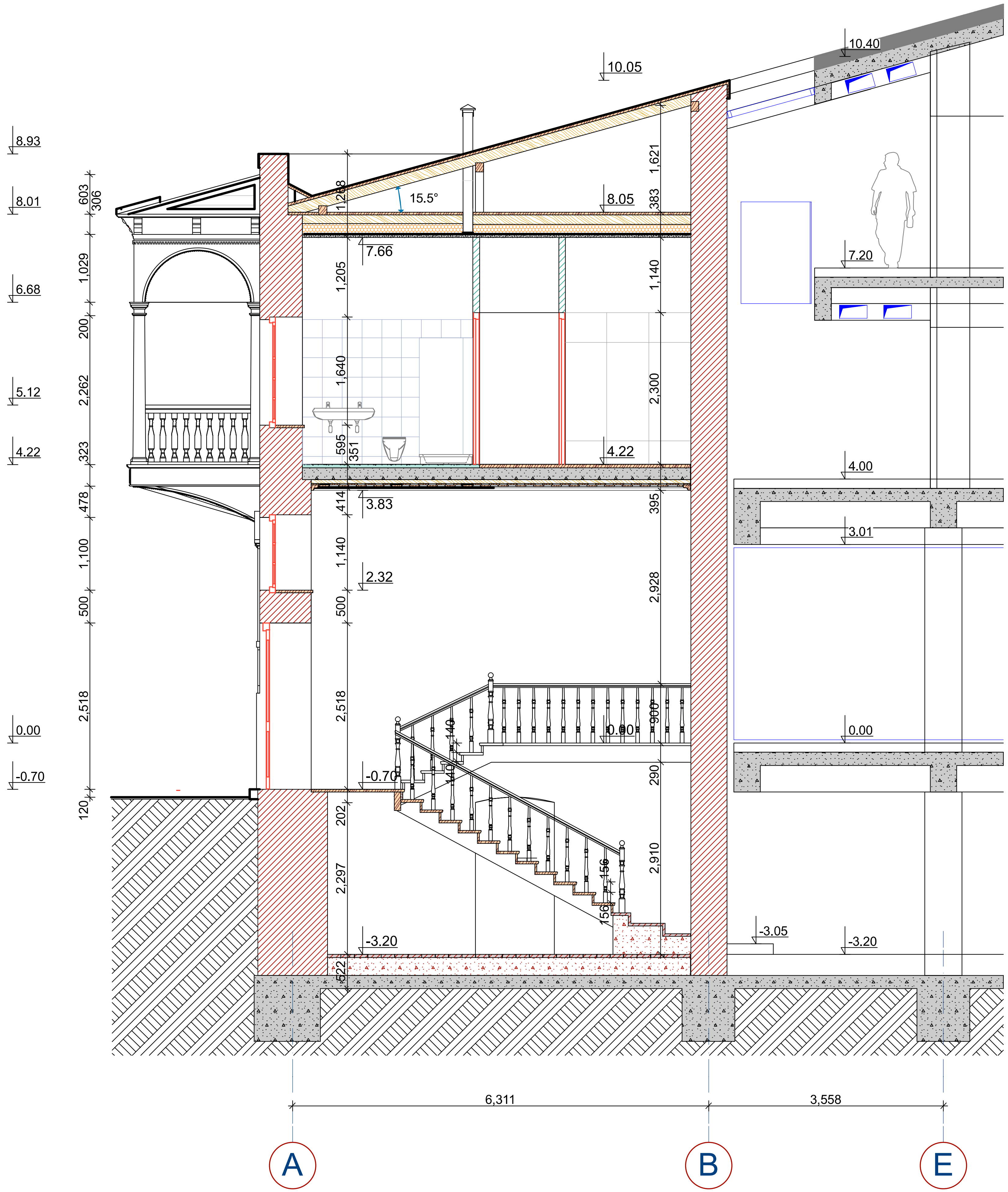

ჭრილი 1–1

მასშტაბი 1:70

შენიშვნები:

1. ნახაზზე ზომები მოცემულია მმ.-ში, დონეები მეტრებში.
2. ±0.000 დონე შეესაბამება 414.40 აბსოლიტურ ნიშნულს
3. შენობის კედლები აშენდეს ქართული აგურით, სართულშუა გადახურვები ხის კოჭებით.

AA
ATELIER ARCHITECTS

თანამდებობა	სახ.გვარი	ხელმოწერა
პრ.არქ.	რ. ჩომახიძე	
პრ.არქ-რესტავრატორი.	ი. ნაგლაძე	
არქ-რესტავრატორი	ზ. ობოლაძე	
შეამოწმა	ი. ნაგლაძე	

თარიღი	ფურც. რაოდ.	20
12.09.2016	ფურცელი. ას–13	

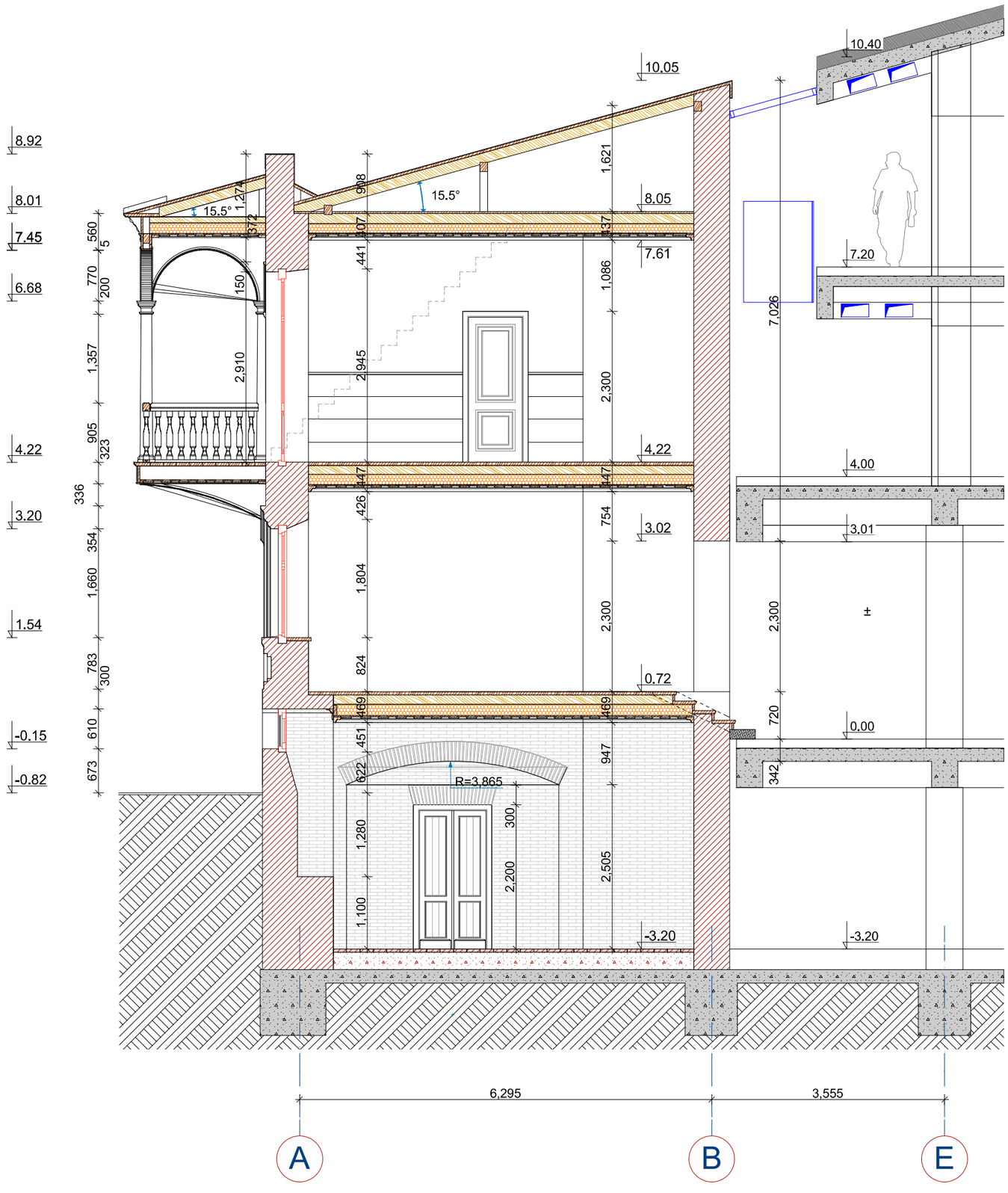

სასტუმრო გუდიაშვილის მოედანზე

ქ.თბილისი . აბო თბილელის ქ.№3/8

შენობის ადღგენის პროექტი

ჭრილი 2–2

მასშტაბი 1:70

შენიშვნები:

1. ნახაზზე ზომები მოცემულია მმ.-ში, დონეები მეტრებში.
2. ±0.000 დონე შეესაბამება 414.40 აბსოლიტურ ნიშნულს
3. შენობის კედლები აშენდეს ძართული აბურით, სართულშუა გადახურვები ხის კოჭებით.

ATELIER ARCHITECTS

თანამდებობა	სახელი	ხელმოწერა
არქიტ.	რ. ჩოჩახიძე	
არქიტექტორი.	ე. ნაბლაძე	
არქიტექტორი	ზ. ოგოლაძე	
შესრულა	ე. ნაბლაძე	

თარიღი	ფურც. რაოდ.	21
12.09.2016	ფურცელი. ას–14	

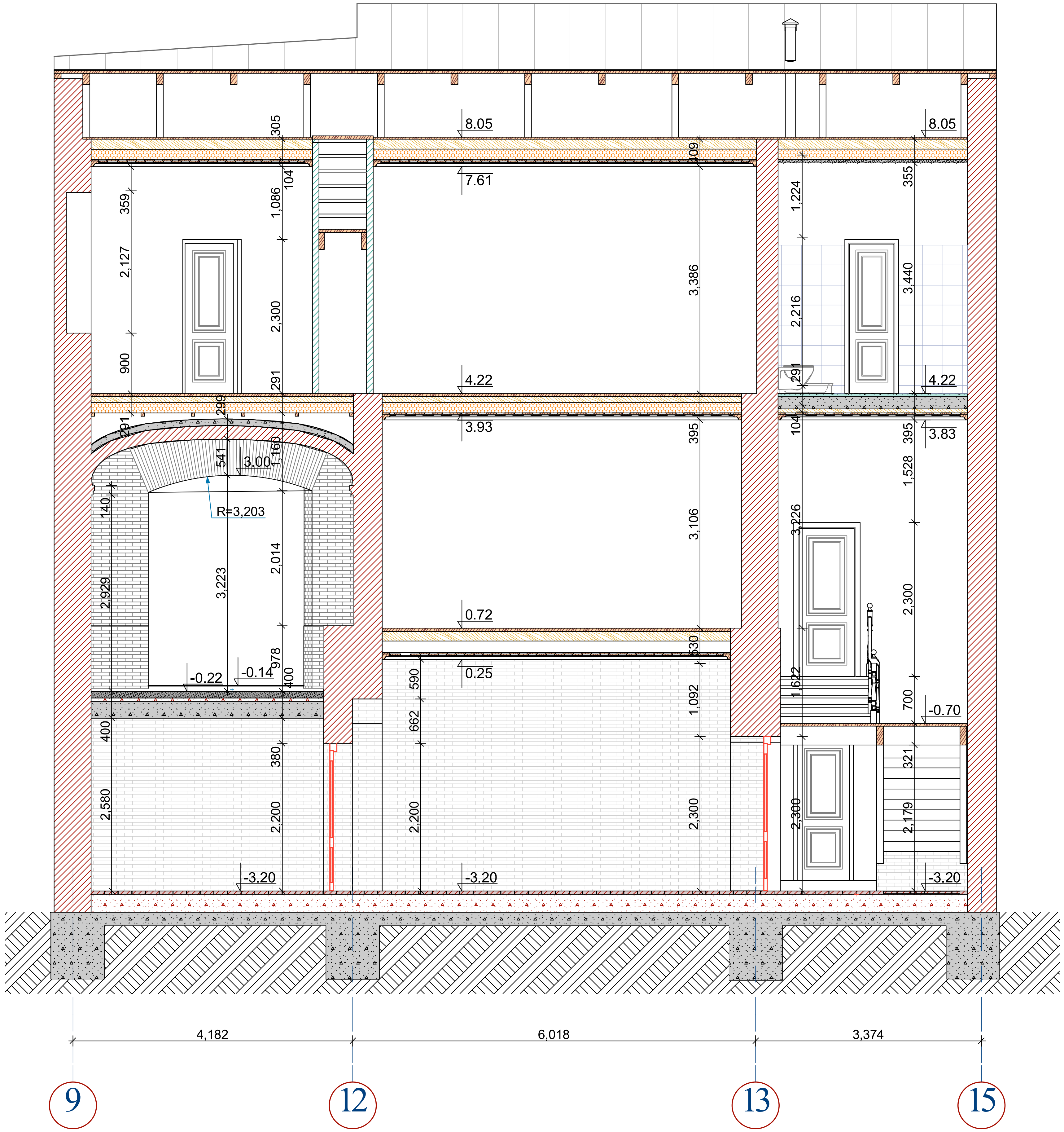

სასტუმრო გუდიაშვილის მოედანზე
ქ.თბილისი . აბო თბილელის ქ.№3/8
შენობის აღდგენის პროექტი

ჭრილი 3–3

მასშტაბი 1:70

შენიშვნები:

1. ნახაზზე ზომები მოცემულია მმ.-ში, დონეები მეტრებში.
2. ±0.000 დონე შეესაბამება 414.40 აბსოლიტურ ნიშნულს
3. შენობის კედლები აშენდეს ქართული აგურით, სართულშუა გადახურვები ხის კოჭებით.

AA
ATELIER ARCHITECTS

თანამდებობა	სახ.გვარი	ხელმოწერა
პრ.არქ.	რ. ჩომახიძე	
პრ.არქ-რესტავრატორი.	ი. ნაგლაძე	
არქ-რესტავრატორი	ზ. ობოლაძე	
შეამოწმა	ი. ნაგლაძე	

თარიღი	ფურც. რაოდ.	22
12.09.2016	ფურცელი. ას–15	

სასტუმრო გუდიაშვილის მოედანზე
ქ.თბილისი . აბო თბილელის ქ.№3/8
შენობის აღდგენის პროექტი

ფასადი ღერძებში 9–15

მასშტაბი 1:70



შენიშვნები:

1. ნახაზზე ზომები მოცემულია მმ.-ში, დონეები მეტრებში.
2. ±0.000 დონე შეესაბამება 414.40 აბსოლიტურ ნიშნულს
3. აივანი დამზადდეს მაგარი ხის ჯიშის მასალით

AA
ATELIER ARCHITECTS

თანამდებობა	სახ.გვარი	ხელმოწერა
პრ.არქ.	რ. ჩომახიძე	
პრ.არქ-რესტავრატორი.	ი. ნაგლაძე	
არქ-რესტავრატორი	ზ. ოზოლაძე	
შეამოწმა	ი. ნაგლაძე	

თარიღი	ფურც. რაოდ.	23
12.09.2016	ფურცელი. ას–16	



სასტუმრო გუდიაშვილის მოედანზე
ქ.თბილისი . აბო თბილელის ქ.№3/8
შენობის აღდგენის პროექტი

ფასადი ღერძებში 15–9

მასშტაბი 1:70

შენიშვნები:

1. ნახაზზე ზომები მოცემულია მმ.-ში, დონეები მეტრებში.
2. ±0.000 დონე შეესაბამება 414.40 აბსოლიტურ ნიშნულს
3. შენობის ეზოს ფასადი გაკეთდეს ქართული აგურით

AA
ATELIER ARCHITECTS

თანამდებობა	სახ.გვარი	ხელმოწერა
არარძ.	რ. ჩოგოხიძე	
არარძ-ის მოადგილე	ი. ნაბლაძე	
არძ-ის მოადგილე	ზ. ოგოლაძე	
შემმოწმ.	ი. ნაბლაძე	

თარიღი	ფურც. რაოდ.	24
12.09.2016	ფურცელი. ას–17	

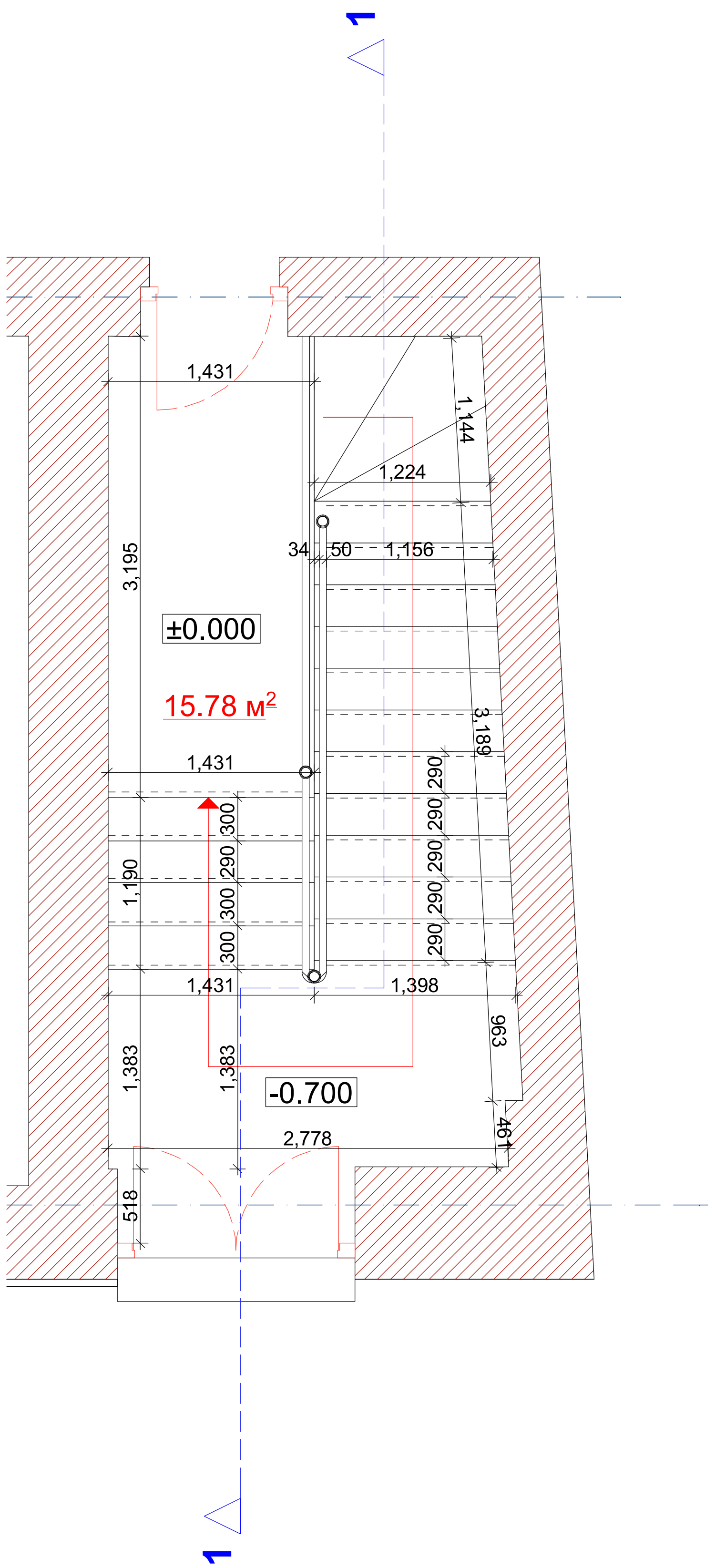

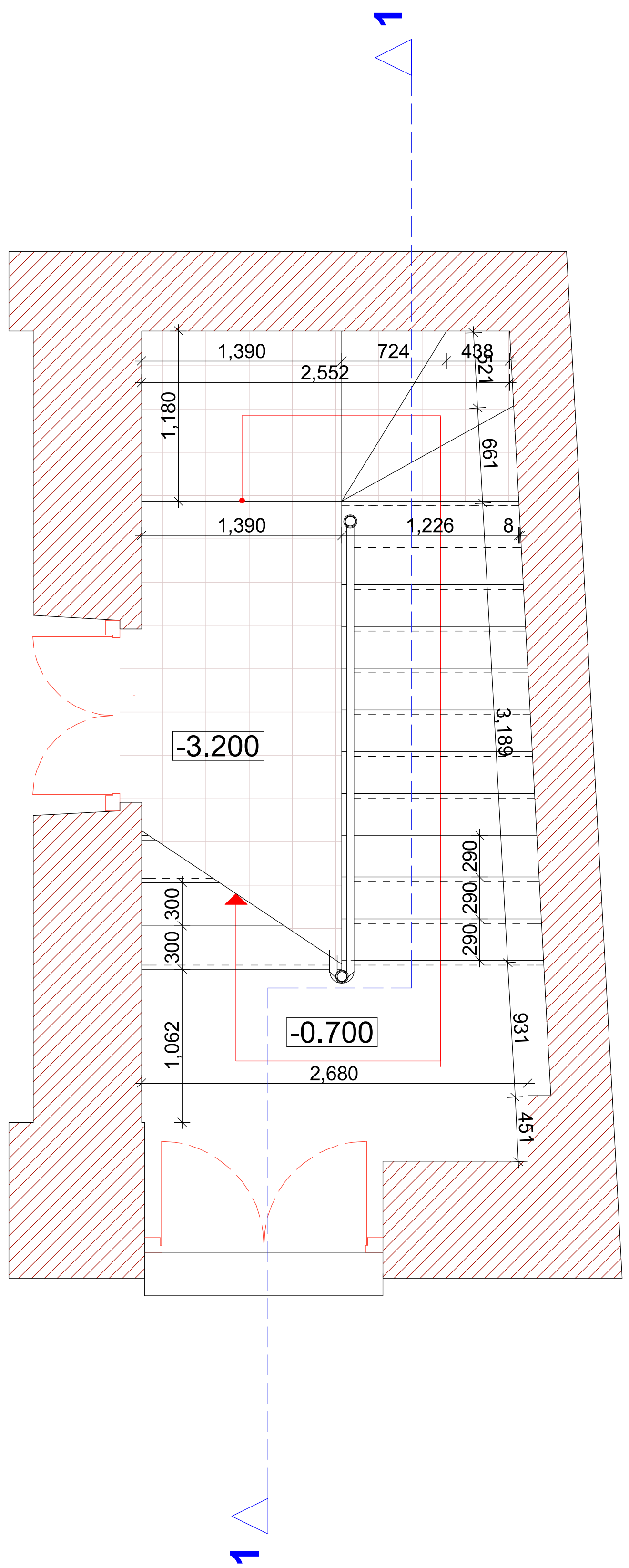

სასტუმრო გუდიაშვილის მოედანზე
ქ.თბილისი . აბო თბილელის ქ.№3/8
შენობის აღდგენის პროექტი

კიბე №1.
გეგმა I სართულის და სარდაფის დონეზე

მასშტაბი 1:50

შენიშვნები:

1. ნახაზზე ზომები მოცემულია მმ.-ში დონეები მ.-ში
2. კიბე დამზადდეს ხის მაგარი ჯიშის მასალით
3. კიბის საერთო ფართი 15,8 $მ^2$
4. კიბის ქვედა ოთხი საფეხური გაკეთდეს ქართული აგურით.

ATELIER ARCHITECTS

თანამდებობა	სახ.გვარი	ხელმოწერა
პრ.არქ.	რ. ჩომახიძე	
პრ.არქ-რესტავრატორი.	ი. ნაგლაძე	
არქ-რესტავრატორი	ზ. ოგოლაძე	
შეამოწმა	ი. ნაგლაძე	

თარიღი	ფურც. რაოდ.	25
12.09.2016	ფურცელი. ას–18	

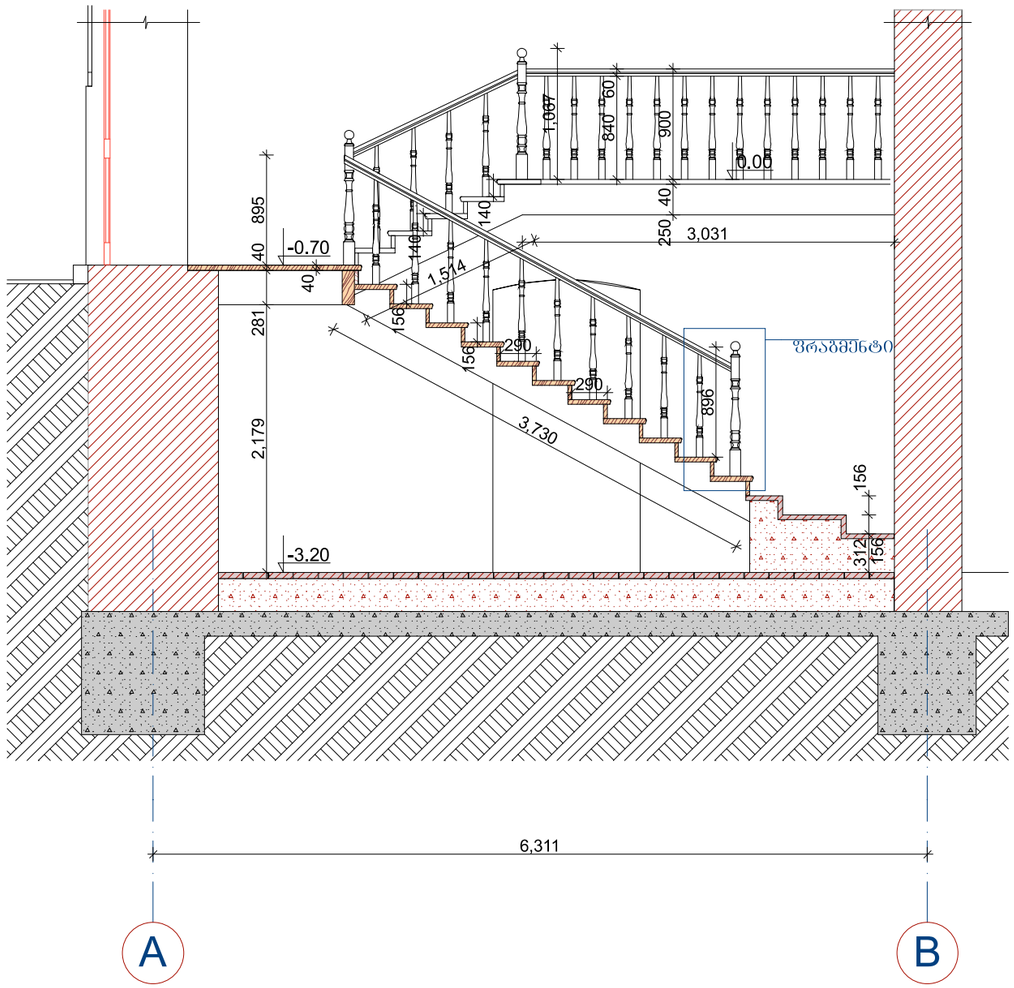

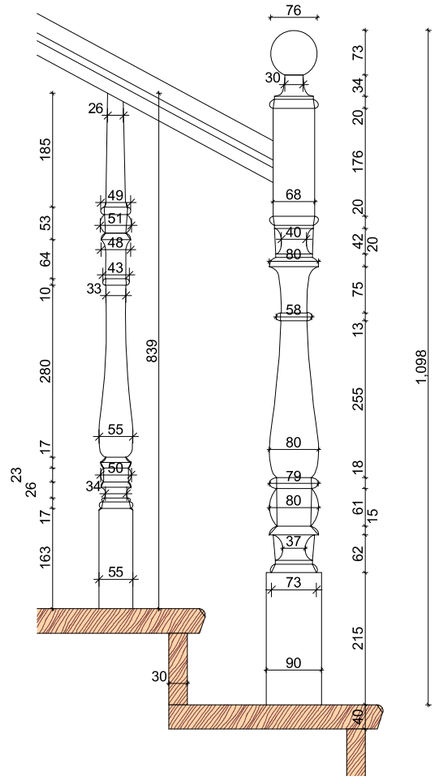

სასტუმრო გუდიაშვილის მოედანზე

ქ.თბილისი . აბო თბილელის ქ.№3/8

შენობის აღდგენის პროექტი

კიბე №1. ჭრილი.
ფრაგმენტი-1

მასშტაბი
1:50; 1:10

შენიშვნები:

1. ნახაზზე ზომები მოცემულია მმ.-ში დონეები მ.-ში
2. კიბე დამზადდეს ხის მაბარი ჯიშის მასალით
3. კიბის საერთო ფართი 15,8 მ²
4. მოაჯირის დგარი–3 ცალი რიკული – 27 ცალი მოაჯირი 60X50მმ –8.50 ბრძ.მ.
5. კიბის ხის დეტალები დაიწარეს ფერადი ლაქით

AA
ATELIER ARCHITECTS

თანამდებობა	სახელი	ხელმოწერა
არქიტ.	რ. ჩოგოვაძე	
არქიტექტორი.	ი. ნაბლაძე	
არქიტექტორი	ზ. ოსეფაშვილი	
შესრულა	ი. ნაბლაძე	

თარიღი	ფურც. რაოდ.	26
12.09.2016	ფურცელი. ას–19	

სასტუმრო გუდიაშვილის მოედანზე

ქ.თბილისი . აბო თბილელის ქ.№3/8

შენობის აღდგენის პროექტი

კიბე №2, კიბე №3
გეგმა, ჭრილი.

მასშტაბი
1:50

კიბე №3
გეგმა, ჭრილი.
მასშტაბი 1:50

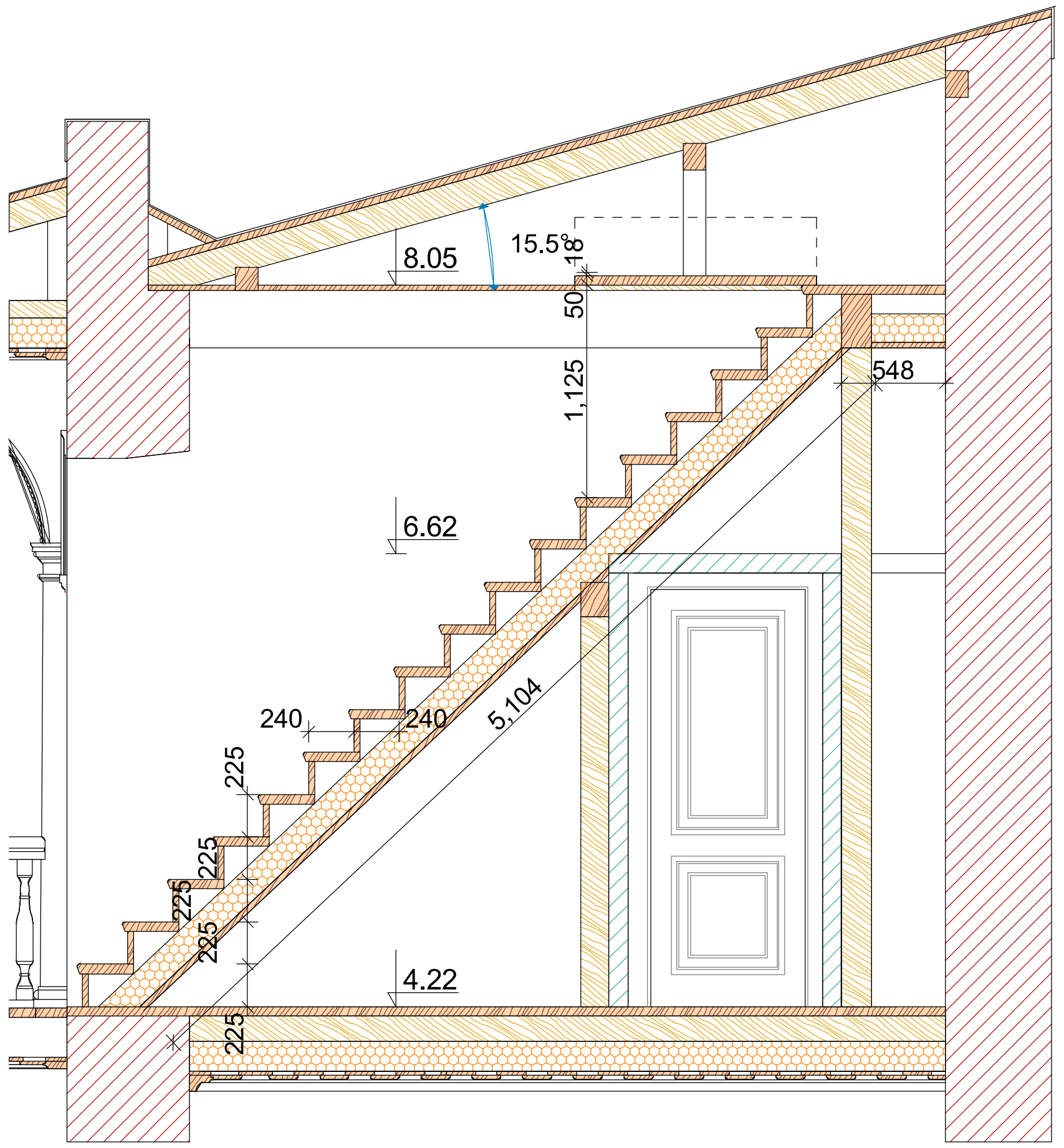

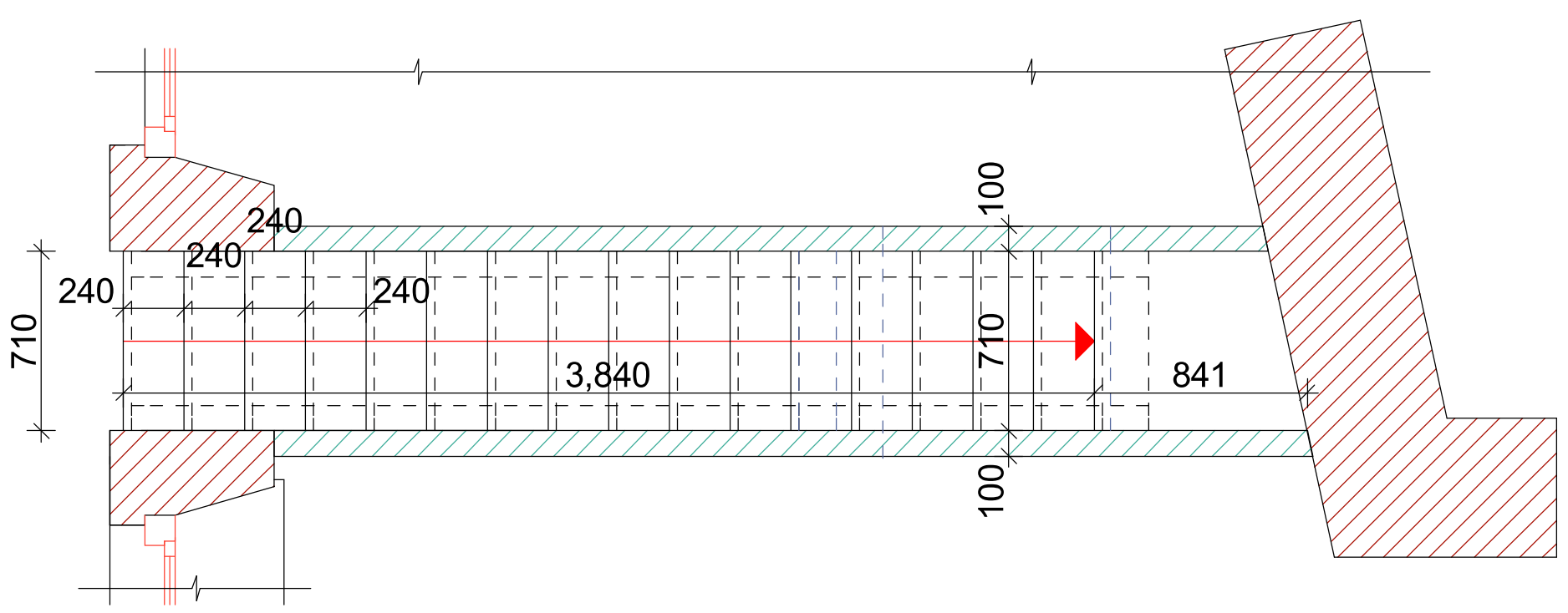

კიბე №2
ფასადი,გეგმა, ჭრილი.
მასშტაბი 1:50

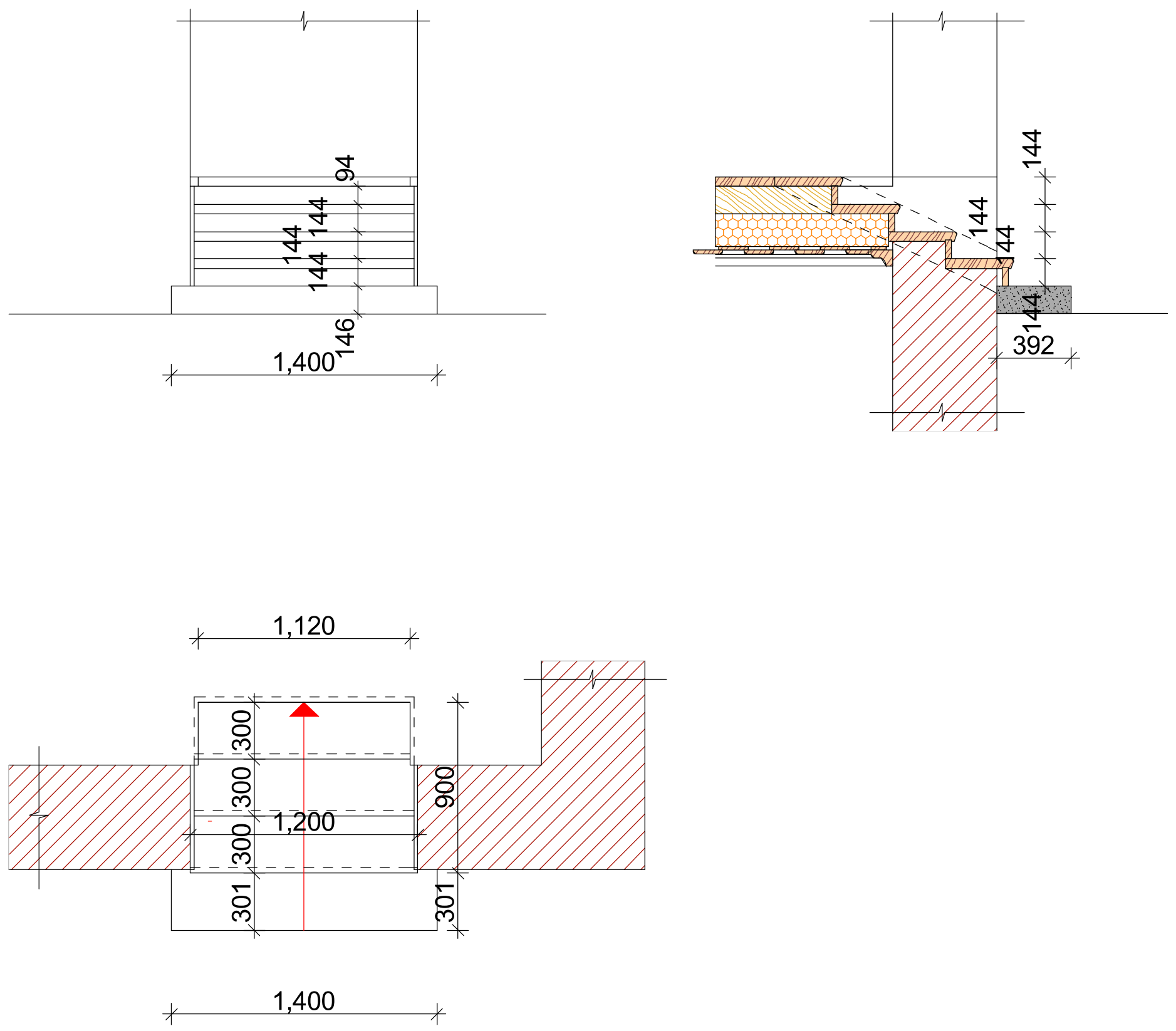

შენიშვნები:

1. ნახაზზე ზომები მოცემულია მმ.-ში დონეები მ.-ში
2. კიბე დამზადდეს ხის მაგარი ჯიშის მასალით
3. კიბის №2-ის საერთო ფართი 1,1 მ² კიბის №3-ის საერთო ფართი 3,3 მ²
4. კიბის ხის დეტალები დაიფაროს ფერადი ლაქით
5. ბაზალტის ქვის მოცულობა 0,08 მ³

AA
ATELIER ARCHITECTS

თანამდებობა	სახ.გვარი	ხელმოწერა
პრ.არქ.	რ. ჩომახიძე	
პრ.არქ-რესტავრატორი.	ი. ნაგლაძე	
არქ-რესტავრატორი	ზ. ოზოლაძე	
შემოწმა	ი. ნაგლაძე	

თარიღი	ფურც. რაოდ.	27
12.09.2016	ფურცელი. ას–20	

სასტუმრო გუდიაშვილის მოედანზე

ქ.თბილისი . აბო თბილელის ქ.№3/8

შენობის აღდგენის პროექტი

ფასადი დერეფნში 9–15 მონიშვნით

მასშტაბი 1:70

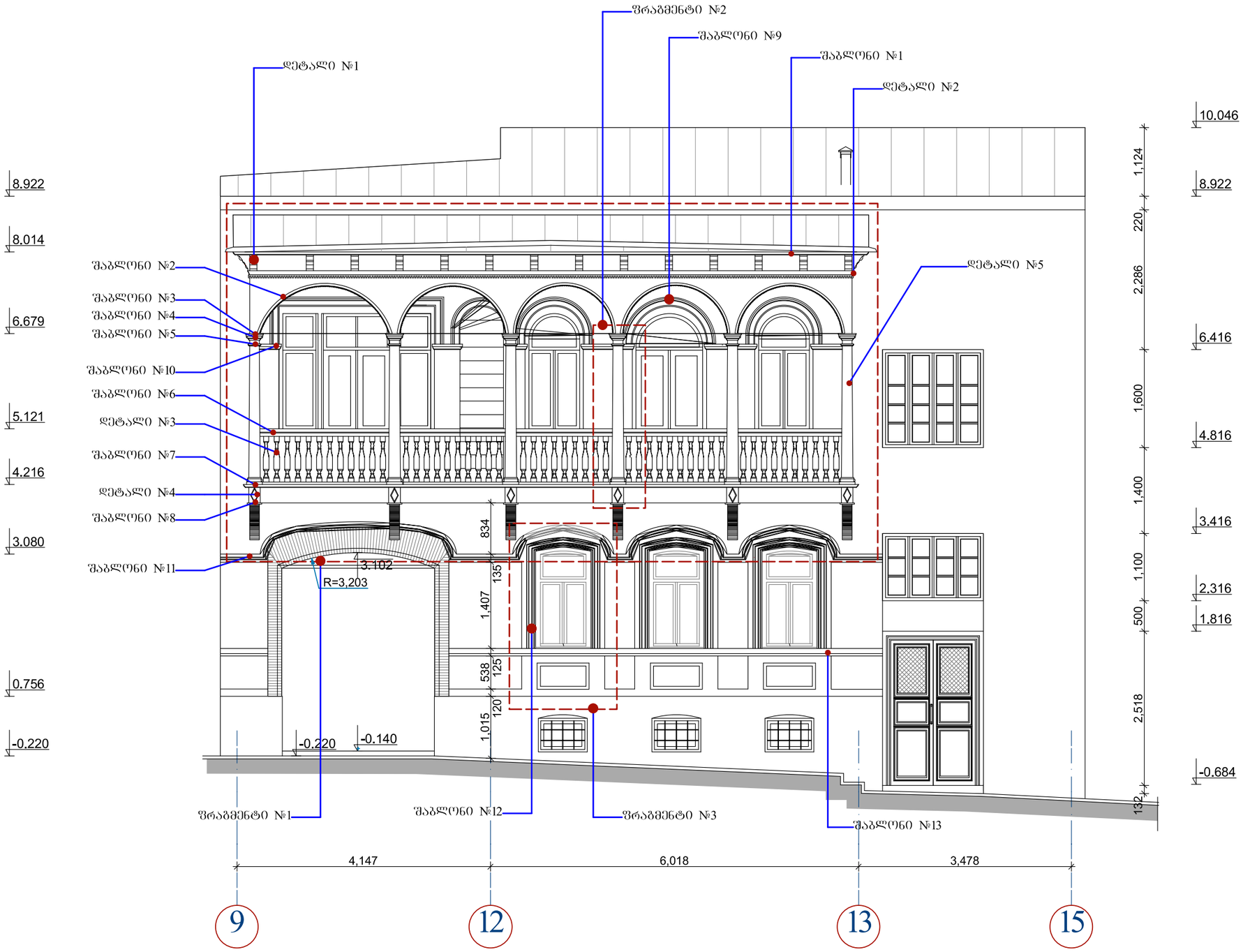

ფასადის გასალესი ფართი 90 მ².
აბურთ მოპირკეთება 2.31 მ².

დეტალი №1 20 ც.
დეტალი №2 14 ბრძ.მ.
დეტალი №3 69 ც.
დეტალი №4 6 ც.
დეტალი №5 8 ც.
შაბლონი №1 12 ბრძ.მ.
შაბლონი №2 40 ბრძ.მ.
შაბლონი №3 9.6 ბრძ.მ.
შაბლონი №4 8 ც.
შაბლონი №5 8 ც.
შაბლონი №6 12.70 ბრძ.მ.
შაბლონი №7 8 ც.
შაბლონი №8 40.55 ბრძ.მ.
შაბლონი №9 13.32 ბრძ.მ.
შაბლონი №10 5.90 ბრძ.მ.
შაბლონი №11 13.81 ბრძ.მ.
შაბლონი №12 14.22 ბრძ.მ.
შაბლონი №13 7.5 ბრძ.მ.

AA
ATELIER ARCHITECTS

თანამდებობა	სახელწოდება	ხელმოწერა
არქიტ.	რ. ჩოჩახიძე	
არქიტექტორი.	ი. ნაბლაძე	
არქიტექტორი	ზ. ოგოლაძე	
შესრულება	ი. ნაბლაძე	

თარიღი	ფურც. რაოდ.	
12.09.2016	ფურცელი. ას–21	28

სასტუმრო გულიაშვილის მოედანზე
ქ.თბილისი . აბო თბილელის ქ.№3/8
შენობის აღდგენის პროექტი

ფასადის ფერადი გადაწყვეტა

მასშტაბი 1:70



აივანი გაკეთდეს ხის მაგარი ჯიშის მასალით დაიშაროს მუქი ფერადი ლაქით

ქავის ფერი მონტერეის თუნუქის ფურცელი.

ხის კარ-ფანჯარა დაიფეროს მუქი ფერადი ლაქით

მოპირკეთება ძველი ქართული აგურით

კედლები გაილესოს შეიღებოს ფასადის საღებავით

ბაზალტის ქვის საფეხური

ფასადის კედელი
caparol. apriko-75. ფართი -110 მ²

კარნიზები:
caparol. siena-120. ფართი -15 მ²

აივანი დაიშაროს მუქი ქავისფერი ლაქით ფართი -95 მ²

კარ-ფანჯრის ღია ფერი
caparol. ginster-30. ფართი -21 მ²

სახურავი: მონტერეის თუნუქის ფურცელი, მუქი ქავის ფერი.
ფართი 135 მ².

AA
ATELIER ARCHITECTS

თანამდებობა	სახელი	ხელმოწერა
არქიტ.	რ. ჩოჩახიძე	
არქიტექტორი.	ი. ნაბლაძე	
არქიტექტორი	ზ. ოგოლაძე	
შემოწმა	ი. ნაბლაძე	

თარიღი	ფურც. რაოდ.	29
12.09.2016	ფურცელი. ას–22	

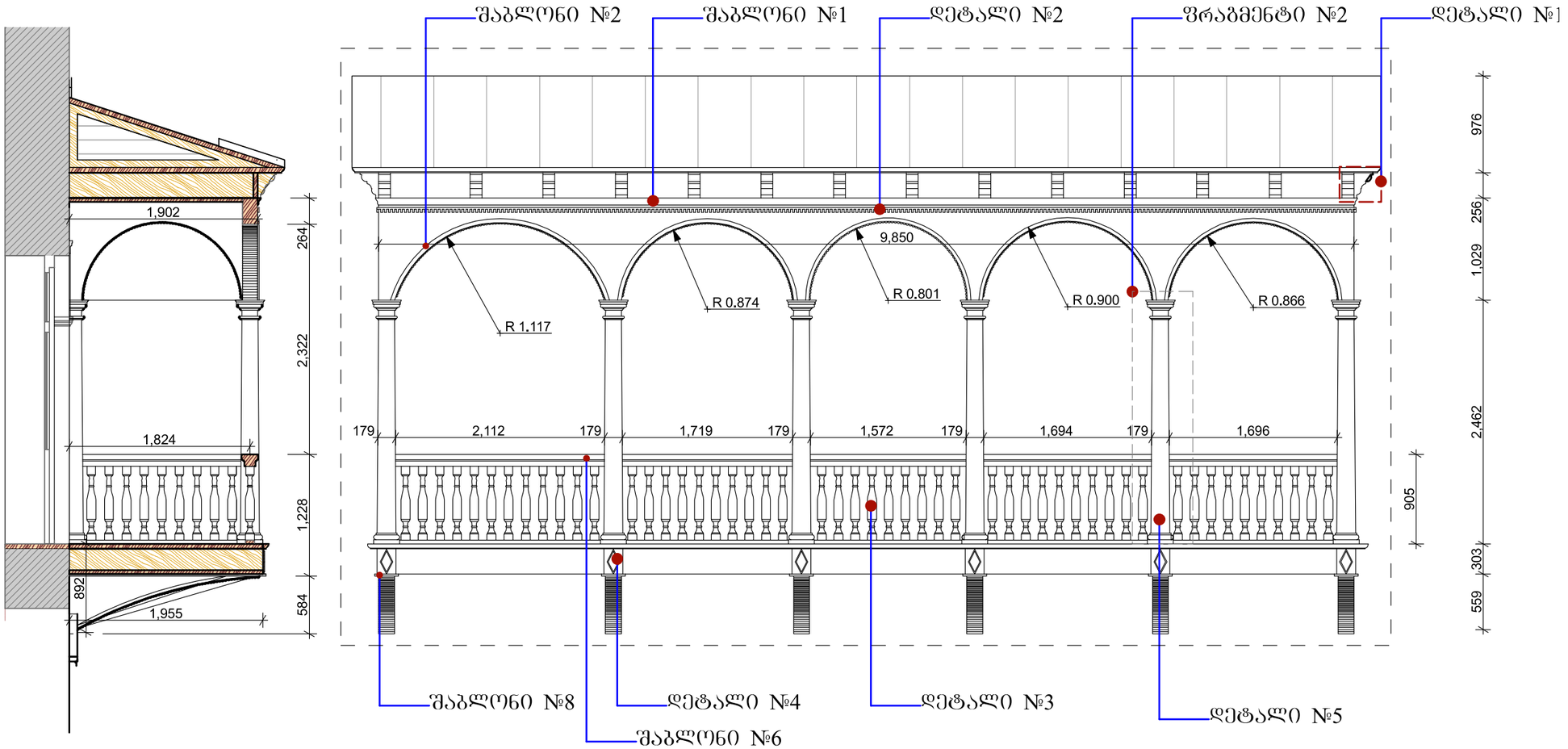

სასტუმრო გუდიაშვილის მოედანზე

ქ.თბილისი . აბო თბილელის ქ.№3/8

შენობის აღდგენის პროექტი

აივანი. ფრაგმენტი №1

მასშტაბი 1:50

შენიშვნები:

1. ნახაზზე ზომები მოცემულია მმ.-ში, დონეები მეტრებში.
2. აივანი დამზადდეს ხის მაბარი ჯიშის მასალით
3. რაოდენობები იხილეთ შრც. ას-21

AA
ATELIER ARCHITECTS

ორგანიზაცია	სახელი	ხელმოწერა
არქიტ.	რ. ჩოჩახიძე	
არქიტექტორი.	ე. ნაბლაძე	
არქიტექტორი	ზ. ოგოლაძე	
შესრულა	ე. ნაბლაძე	

თარიღი	შრც. რაოდ.	30
12.09.2016	შრცელი. ას–23	

ფრაგმენტი №2

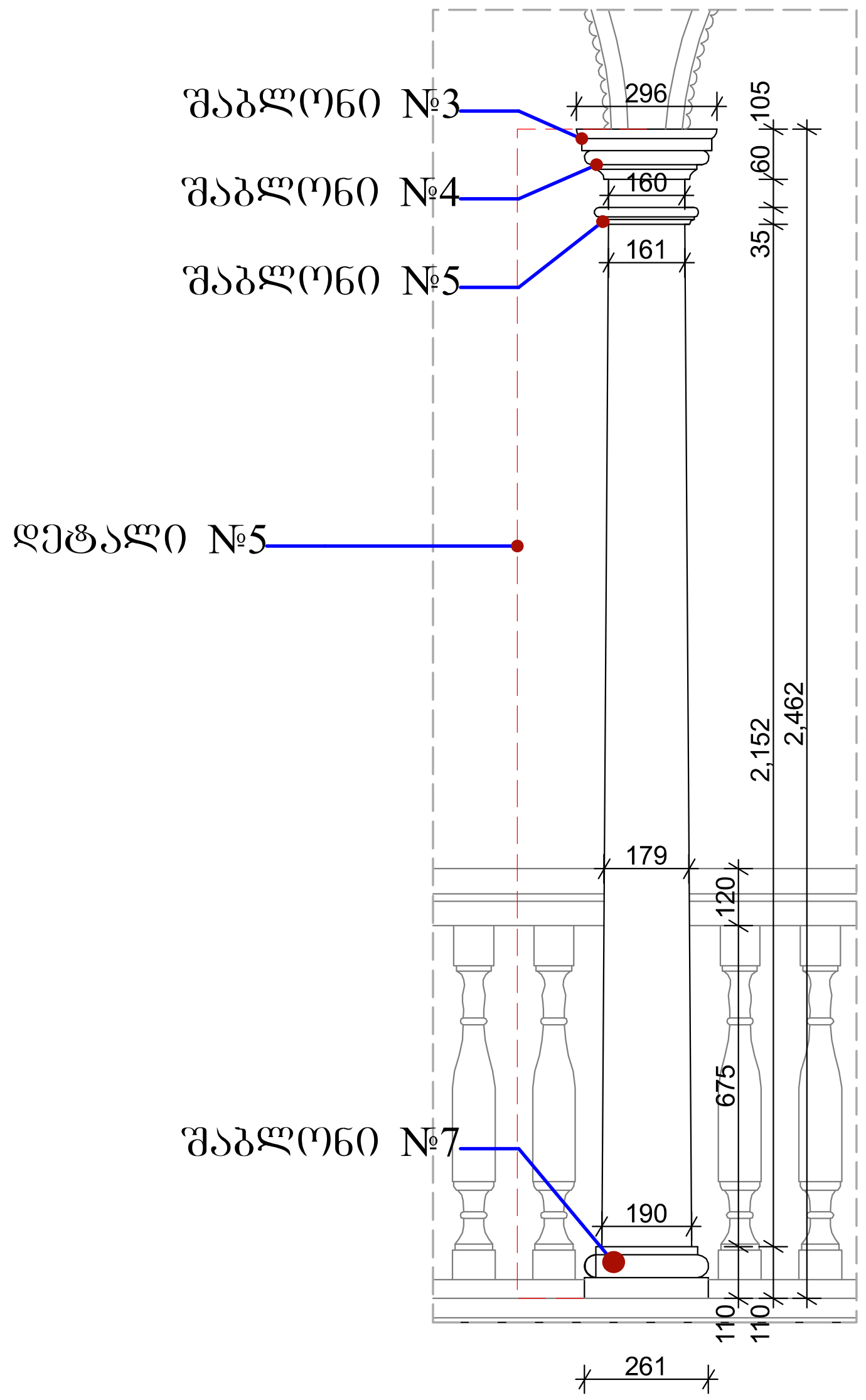

ფრაგმენტი №3

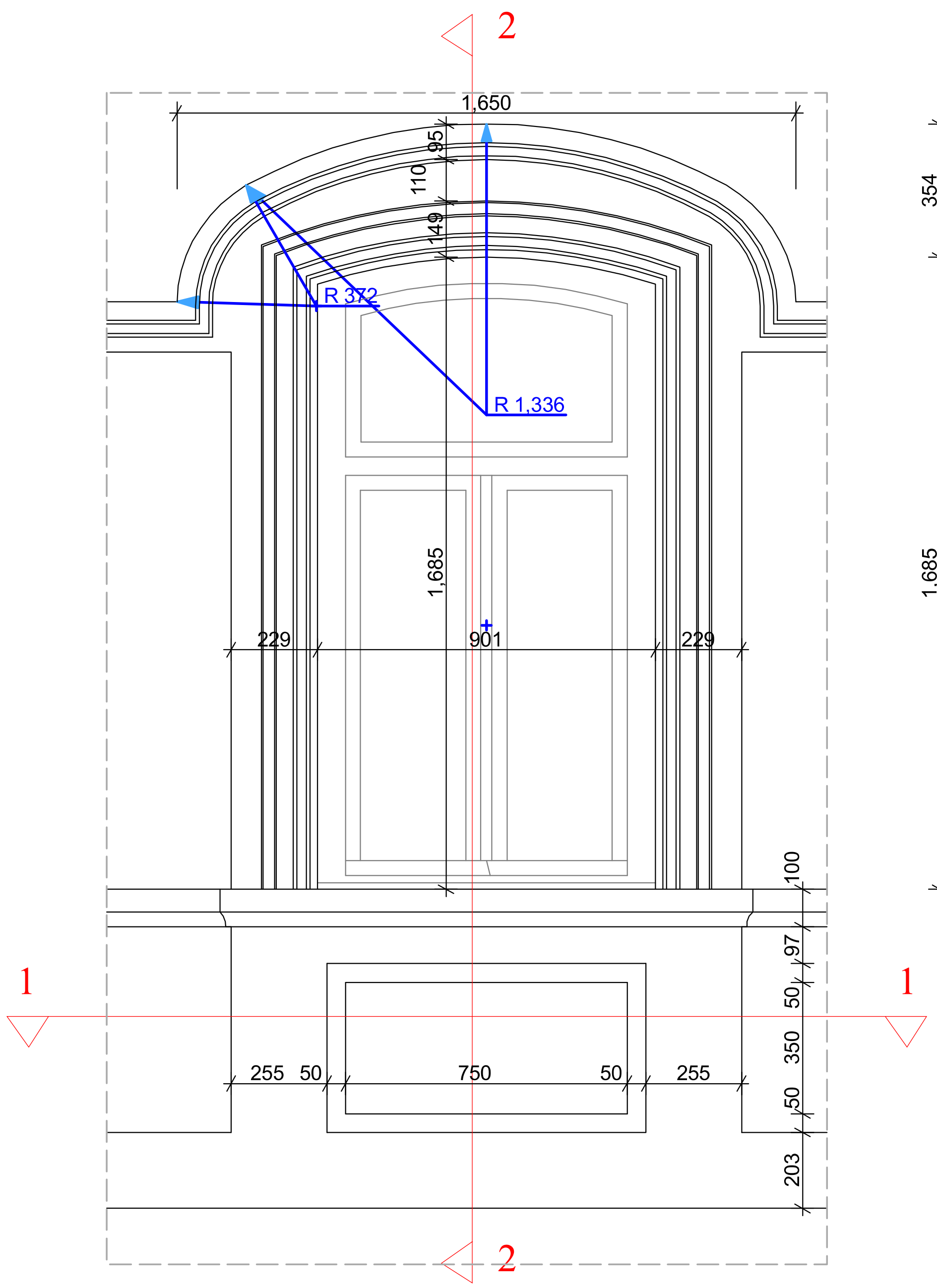

კვეთი 2-2

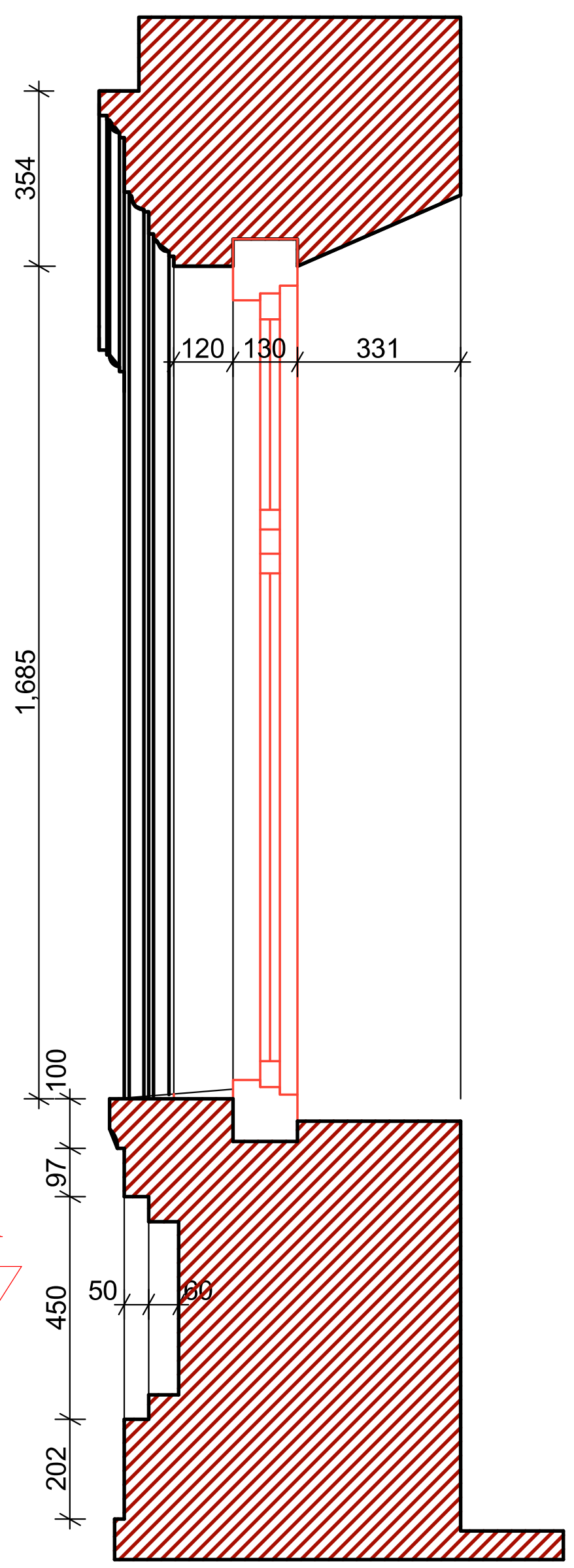

კვეთი 1-1

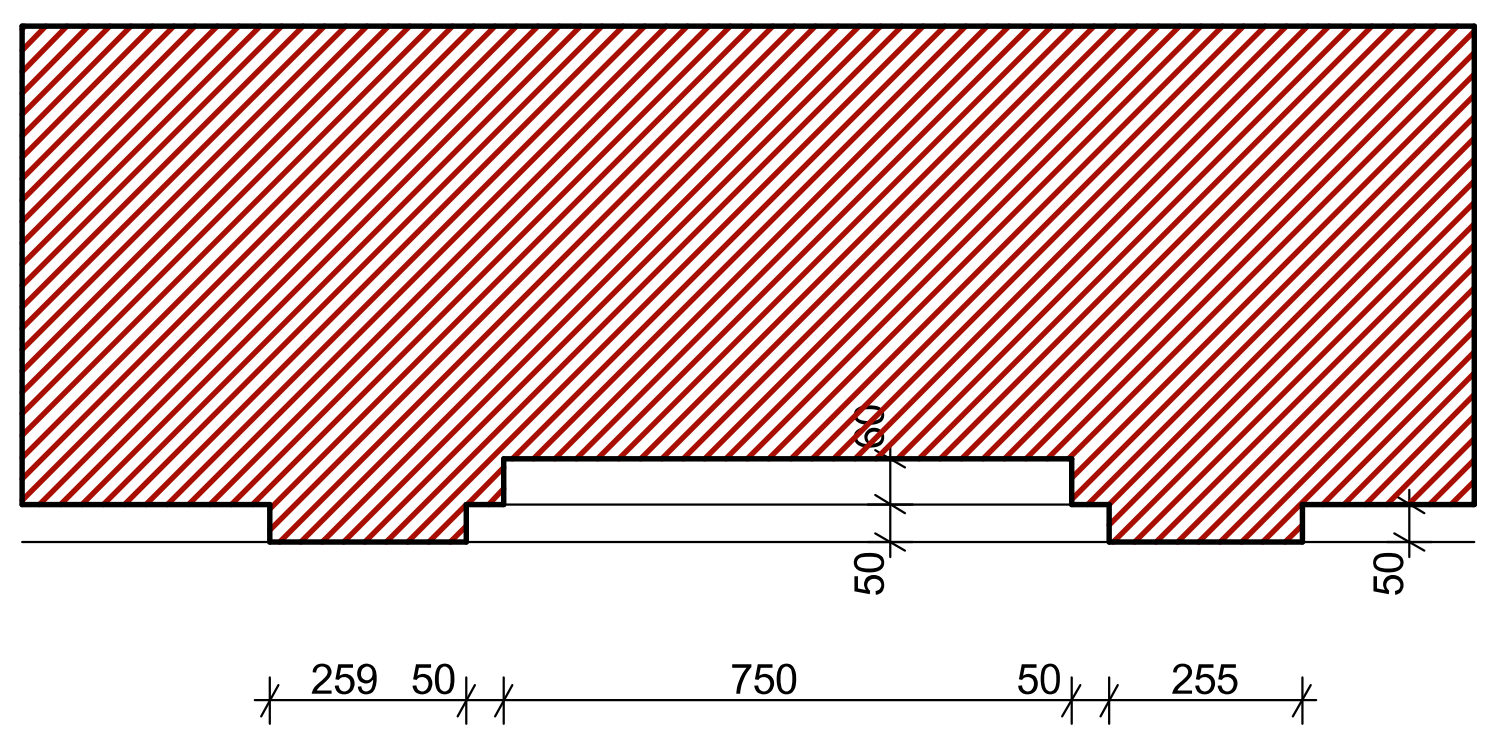

სასტუმრო გუდიაშვილის მოედანზე
ქ.თბილისი . აბო თბილელის ქ.№3/8
შენობის აღდგენის პროექტი

ფრაგმენტი №2; №3. კვეთი 2–2.

მასშტაბი 1:20

შენიშვნები:

1. ნახაზზე ზომები მოცემულია მმ.-ში, დონეები მეტრებში.
2. აივანი დამზადდეს ხის მაგარი ჯიშის მასალით
3. რაოდენობები იხილეთ ფურც. ას-21

ATELIER ARCHITECTS

თანამდებობა	სახ.გვარი	ხელმოწერა
პრ.არქ.	რ. ჩომახიძე	
პრ.არქ-რესტავრატორი.	ი. ნაგლაძე	
არქ-რესტავრატორი	ზ. ოგოლაძე	
შემოწმა	ი. ნაგლაძე	

თარიღი	ფურც. რაოდ.	31
12.09.2016	ფურცელი. ას–24	

დეტალი №3

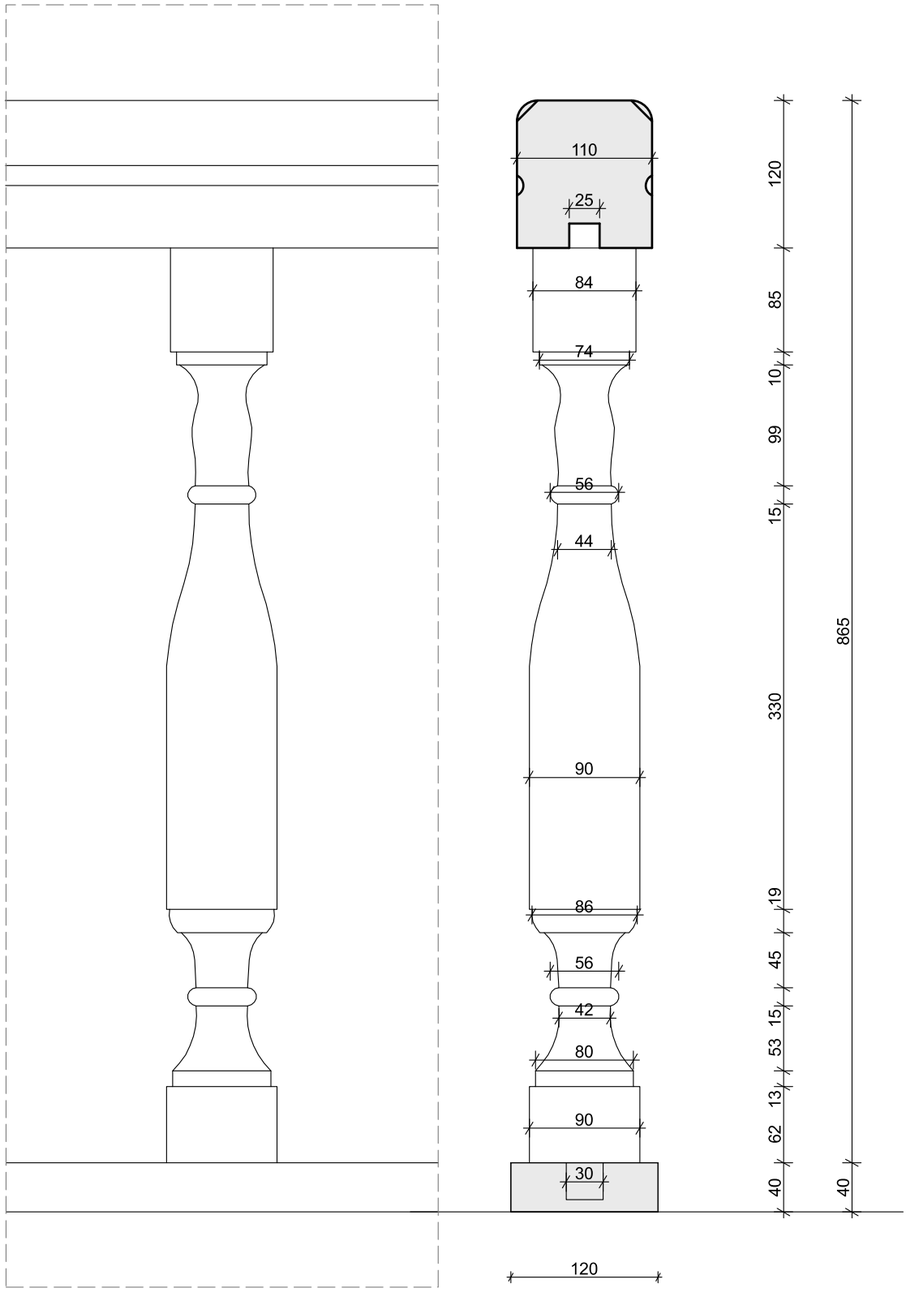

დეტალი №1

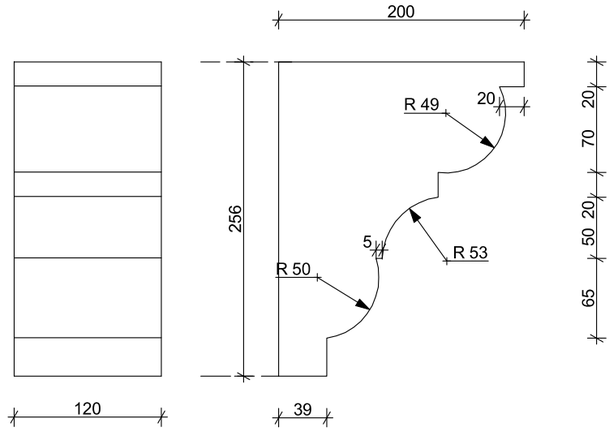

დეტალი №4

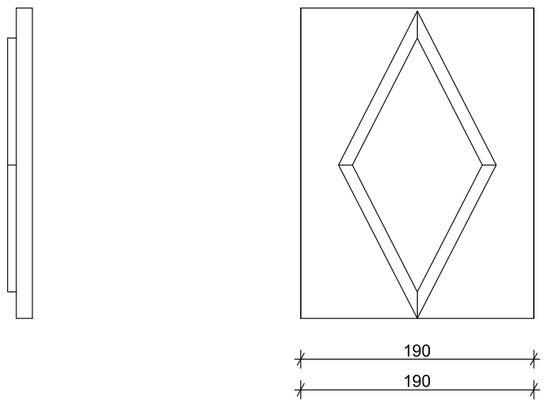

სასტუმრო გუდიაშვილის მოედანზე
ქ.თბილისი . აბო თბილელის ქ.№3/8
შენობის აღდგენის პროექტი

აივნის დეტალები
დეტალი №1; №3; №4..

მასშტაბი 1:5

შენიშვნები:

1. ნახაზზე ზომები მოცემულია მმ.-ში, დონეები მეტრებში.
2. აივანი დამზადდეს ხის მაბარი ჯიშის მასალით
3. რაოდენობები იხილეთ ფურც. ას-21

AA
ATELIER ARCHITECTS

თანამღებობა	სახელვარი	ხელმოწერა
არარ.	რ. ჩოჩახიძე	
არარ-რისტავარატორი.	ი. ნაბლაძე	
არქიტექტორი	ზ. ოგოლაძე	
შესრულა	ი. ნაბლაძე	

თარიღი	ფურც. რაოდ.	32
12.09.2016	ფურცელი. ას–25	

შაბლონი №1

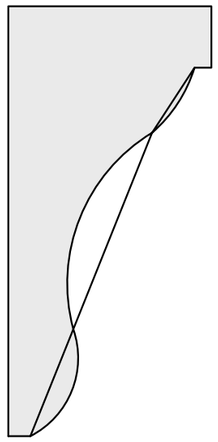

დეტალი №2

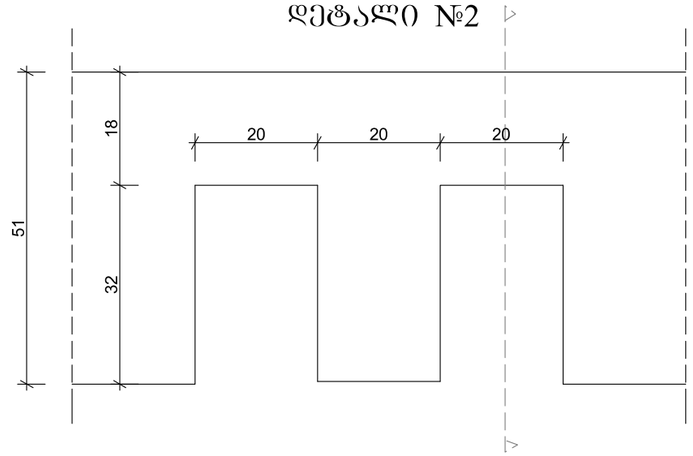

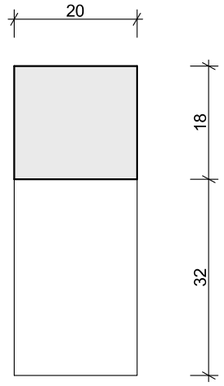

შაბლონი №9

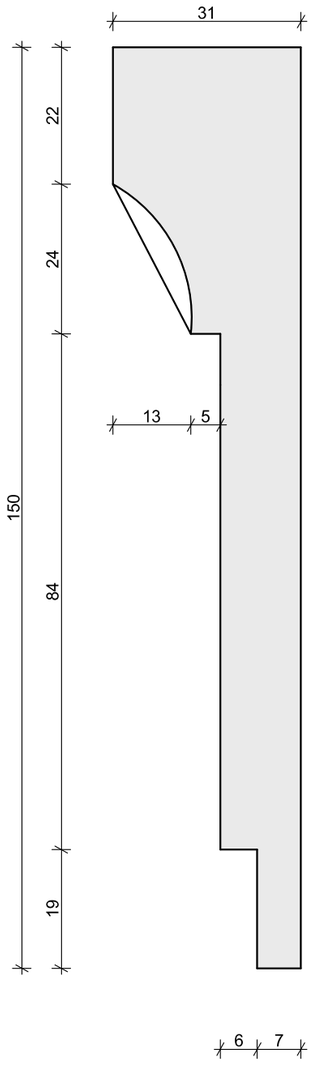

შაბლონი №10

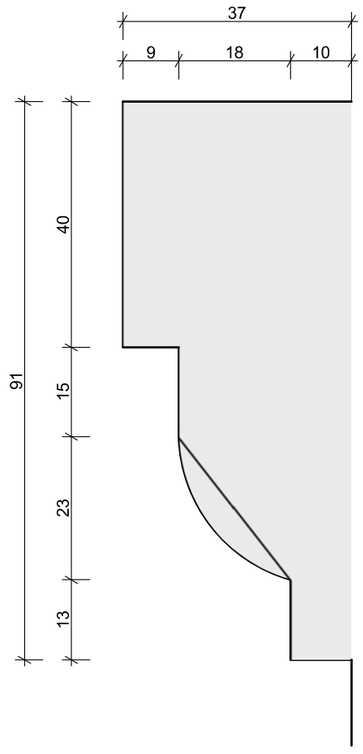

შაბლონი №2

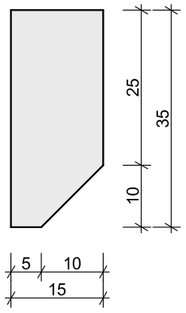

შაბლონი №8

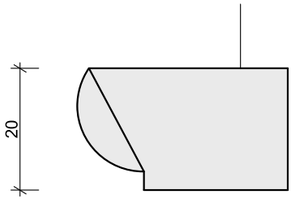

სასტუმრო გულიაშვილის მოედანზე
ქ.თბილისი . აბო თბილელის ქ.№3/8
შენობის აღდგენის პროექტი

შაბლონი №1; №2; №8; №9; №10.
დეტალი №2.

მასშტაბი 1:1

შენიშვნები:

1. ნახაზზე ზომები მოცემულია მმ.-ში,
2. რაოდენობები იხილეთ ფურც. ას-21

AA
ATELIER ARCHITECTS

თანამდებობა	სახელი	ხელმოწერა
არქიტ.	რ. ჩოჩახიძე	
არქიტ-რესტავრატორი.	ი. ნაბლაძე	
არქიტექტორი	ზ. ოკროპაძე	
შესრულა	ი. ნაბლაძე	

თარიღი	ფურც. რაოდ.	33
12.09.2016	ფურცელი. ას–26	

სასტუმრო გუდიაშვილის მოედანზე
ქ.თბილისი . აბო თბილელის ქ.№3/8
შენობის აღდგენის პროექტი

შაბლონი №3; №4; №5; №7.

მასშტაბი 1:1

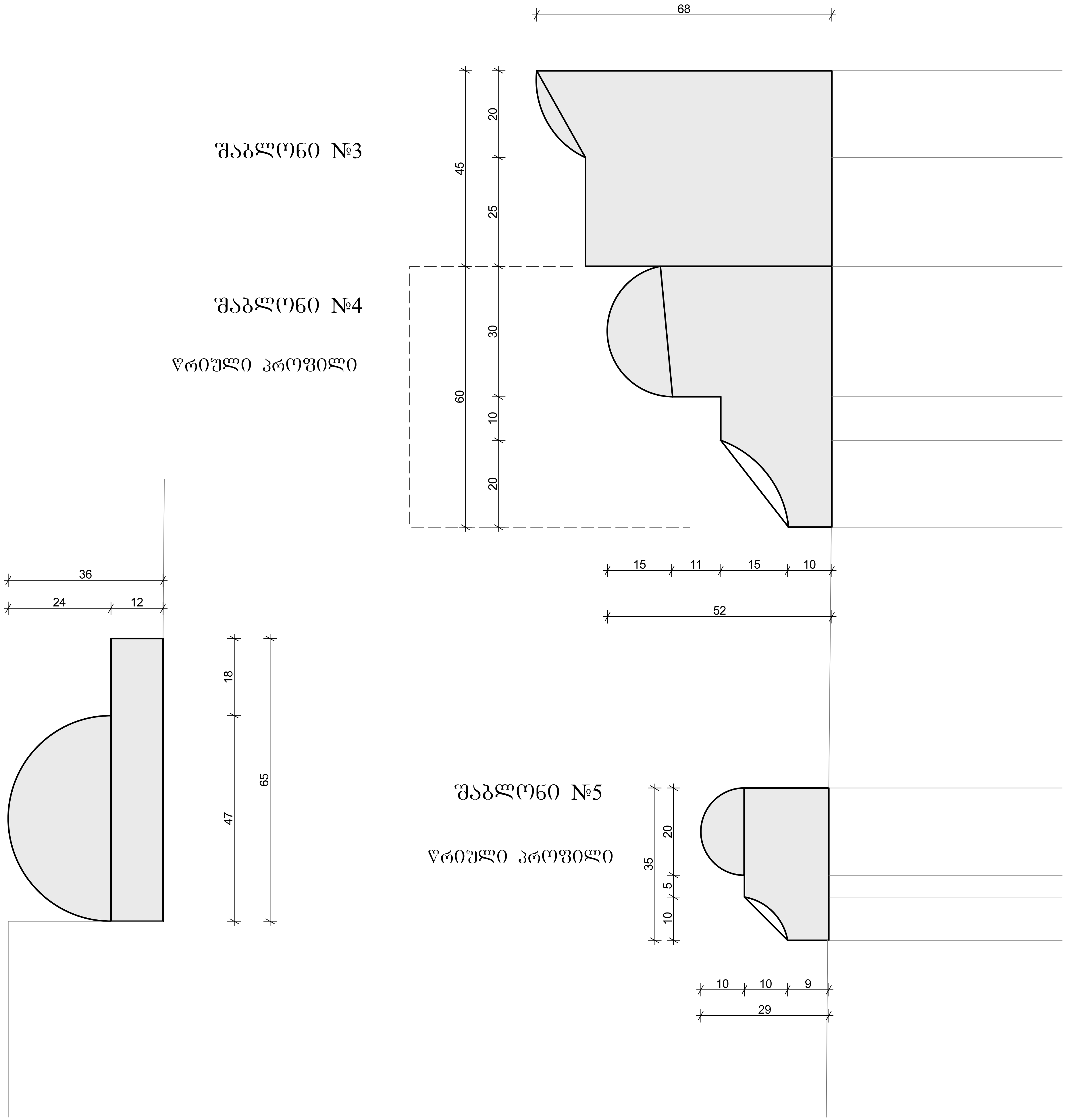

შენიშვნები:

1. ნახაზზე ზომები მოცემულია მმ-ში,
2. რაოდენობები იხილეთ ფურც. ას-21

ATELIER ARCHITECTS

თანამდებობა	სახ.გვარი	ხელმოწერა
პრ.არქ.	რ. ჩომახიძე	
პრ.არქ-რესტავრატორი.	ი. ნაგლაძე	
არქ-რესტავრატორი	ზ. ოგოლაძე	
შეამოწმა	ი. ნაგლაძე	

თარიღი	ფურც. რაოდ.	34
12.09.2016	ფურცელი. ას–27	

შაბლონი №6

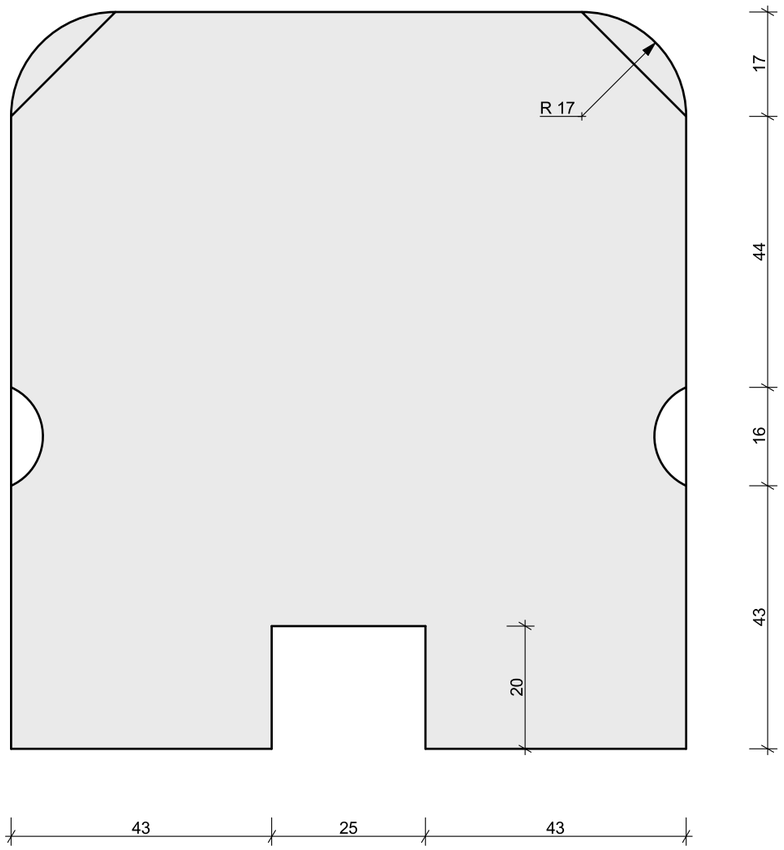

შაბლონი №13

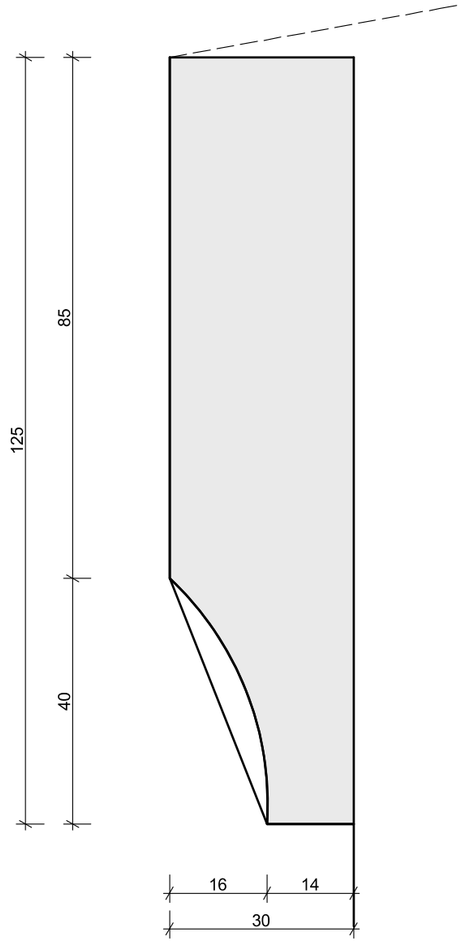

სასტუმრო გულიაშვილის მოედანზე
ქ.თბილისი . აბო თბილელის ქ.№3/8
შენობის აღდგენის პროექტი

შაბლონი №6; №13.

მასშტაბი 1:1

შენიშვნები:

1. ნახაზზე ზომები მოცემულია მმ.-ში,
2. რაოდენობები იხილეთ ფურც. ას-21

AA
ATELIER ARCHITECTS

ორგანიზაცია	სახელი	ხელმოწერა
არქიტ.	რ. ჩოჩახიძე	
არქიტექტორი.	ი. ნაბლაძე	
არქიტექტორი	ზ. ოგლობლიშვილი	
შესრულა	ი. ნაბლაძე	

თარიღი	ფურც. რაოდ.	35
12.09.2016	ფურცელი. ას–28	

სასტუმრო გუდიაშვილის მოედანზე
ქ.თბილისი . აბო თბილელის ქ.№3/8
შენობის აღდგენის პროექტი

შაბლონი №12

შაბლონი №11

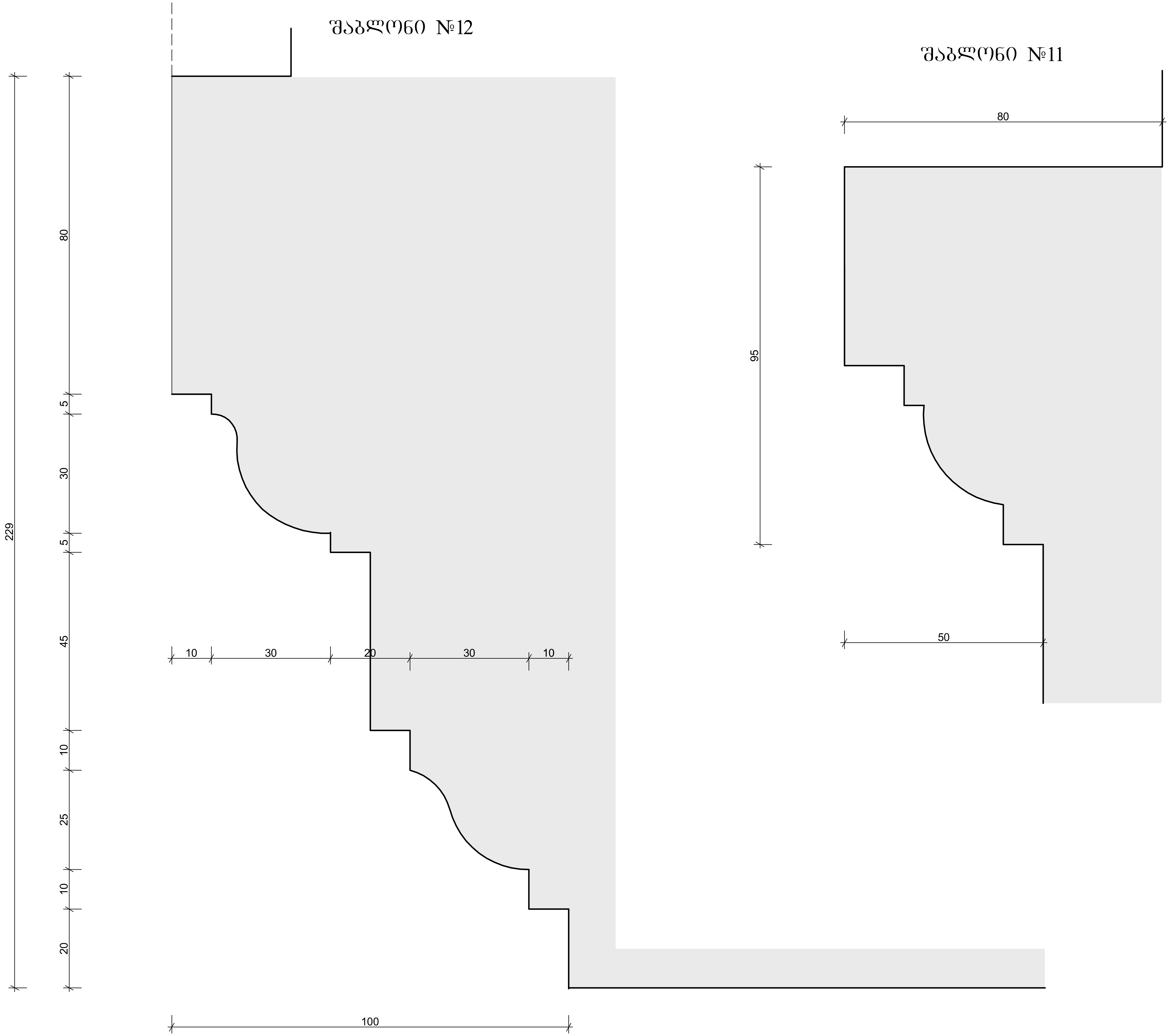

შაბლონი №11; №12.

მასშტაბი 1:1

შენიშვნები:

1. ნახაზზე ზომები მოცემულია მმ-ში,
2. რაოდენობები იხილეთ ფურც. ას-21

AA
ATELIER ARCHITECTS

თანამდებობა	სახ.გვარი	ხელმოწერა
პრ.არქ.	რ. ჩომახიძე	
პრ.არქ-რესტავრატორი.	ი. ნაგლაძე	
არქ-რესტავრატორი	ზ. ოგოლაძე	
შეამოწმა	ი. ნაგლაძე	

თარიღი	ფურც. რაოდ.	36
12.09.2016	ფურცელი. ას–29	

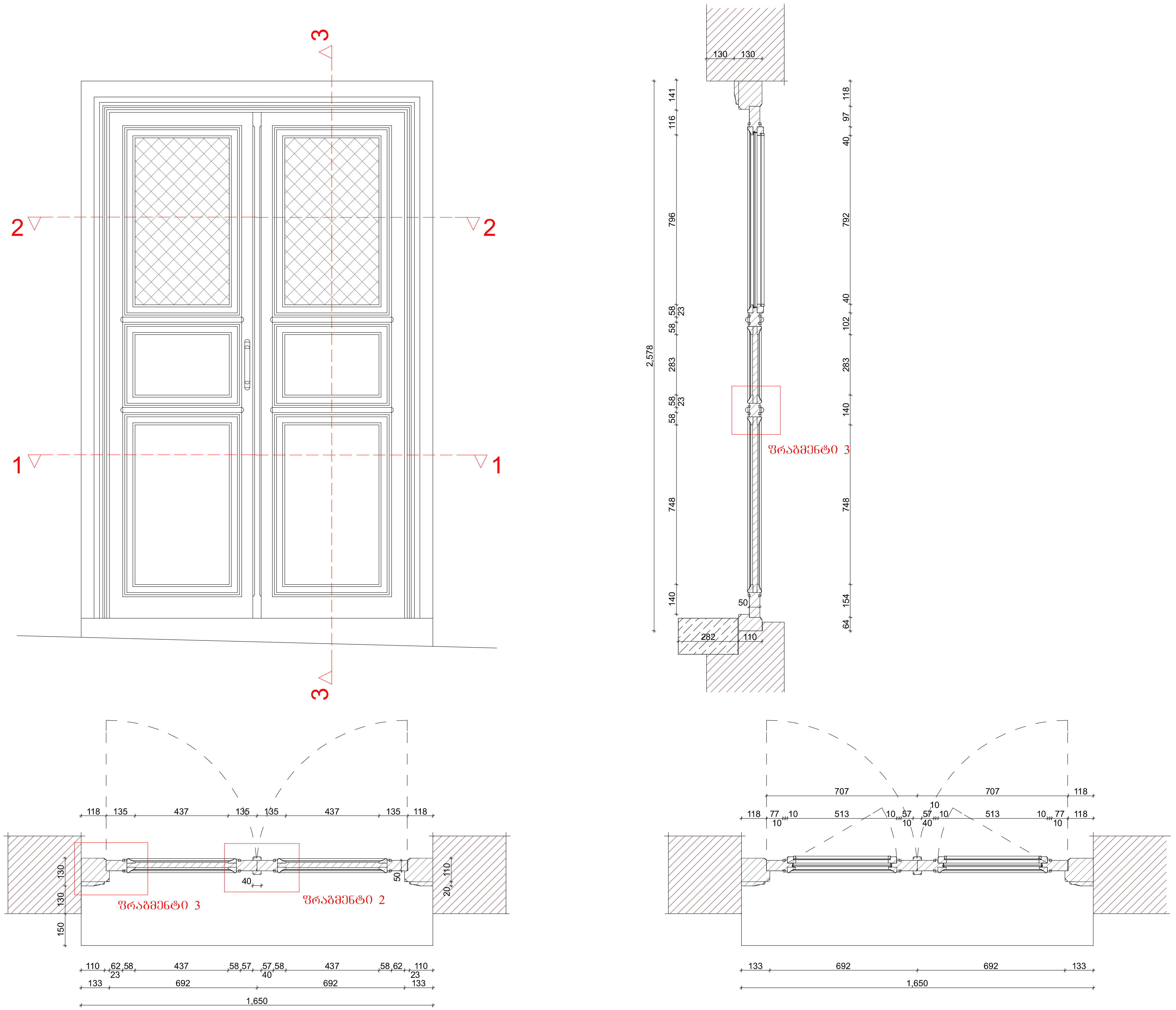

სასტუმრო გუდიაშვილის მოედანზე
ქ.თბილისი . აბო თბილელის ქ.№3/8
შენობის აღდგენის პროექტი

კარი №1.
ფასადი, ჭრილი, გეგმა.

მასშტაბი 1:20

შენიშვნები:

1. ნახაზზე ზომები მოცემულია მმ.-ში დონეები მ.-ში
2. კარი №1 დამზადდეს ხის მაგარი ჯიშის მასალით
3. კარის ფართი 4,2 $м^2$.
4. კარი დიფაროს მუქი ყავისფერი ლაქით
5. კარის ცხაურის ფართი–0.7 $м^2$.

ATELIER ARCHITECTS

თანამდებობა	სახ.გვარი	ხელმოწერა
პრ.არქ.	რ. ჩომახიძე	
პრ.არქ-რესტავრატორი.	ი. ნაგლაძე	
არქ-რესტავრატორი	ზ. ოზოლაძე	
შეამოწმა	ი. ნაგლაძე	

თარიღი	ფურც. რაოდ.	36
12.09.2016	ფურცელი. ას–29	

ფრაგმენტი – 2

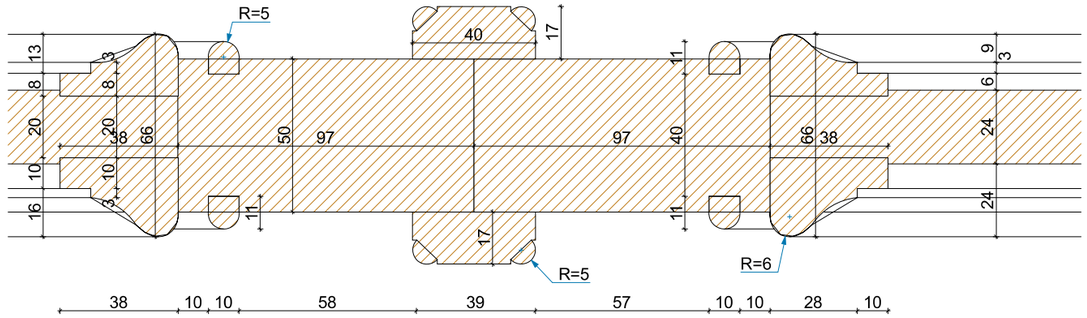

ფრაგმენტი – 3

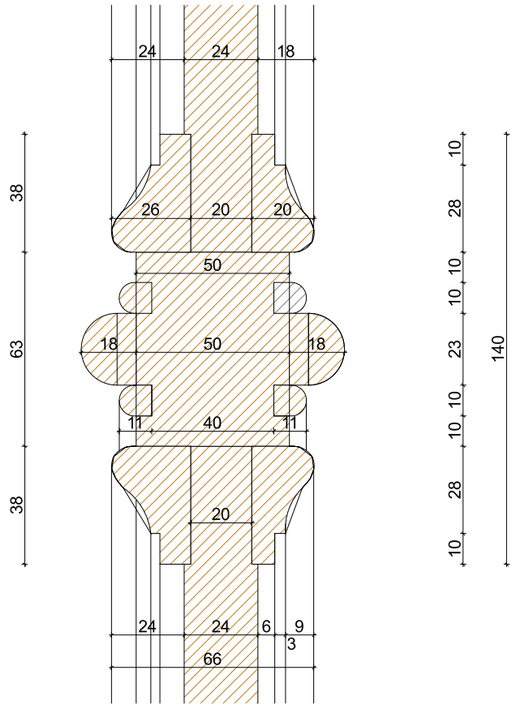

ფრაგმენტი – 1.

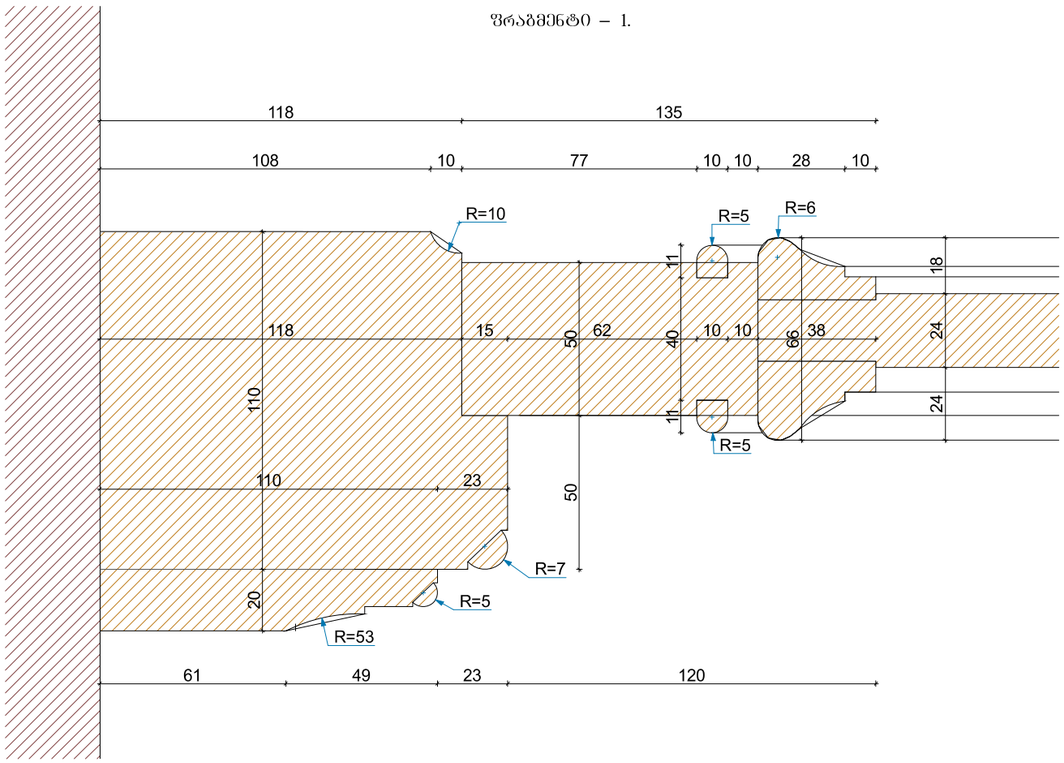

სასტუმრო გუდიაშვილის მოედანზე

ქ.თბილისი . აბო თბილელის ქ.№3/8

შენობის აღდგენის პროექტი

კარი №1.
ფრაგმენტი 1; 2; 3.

მასშტაბი 1:50

შენიშვნები:

1. ნახაზზე ზომები მოცემულია მმ.-ში დონეები მ.-ში
2. კარი №1 დამზადდეს ხის მაგარი ჯიშის მასალით

AA
ATELIER ARCHITECTS

თანამდებობა	სახელწოდება	ხელმოწერა
არარ.	რ. ჩოგახიძე	
არარქიტექტორი.	ი. ნაგლაძე	
არქიტექტორი	ზ. ოსელაძე	
შესრულა	ი. ნაგლაძე	

თარიღი	ფურც. რაოდ.	37
12.09.2016	ფურცელი. ას–30	

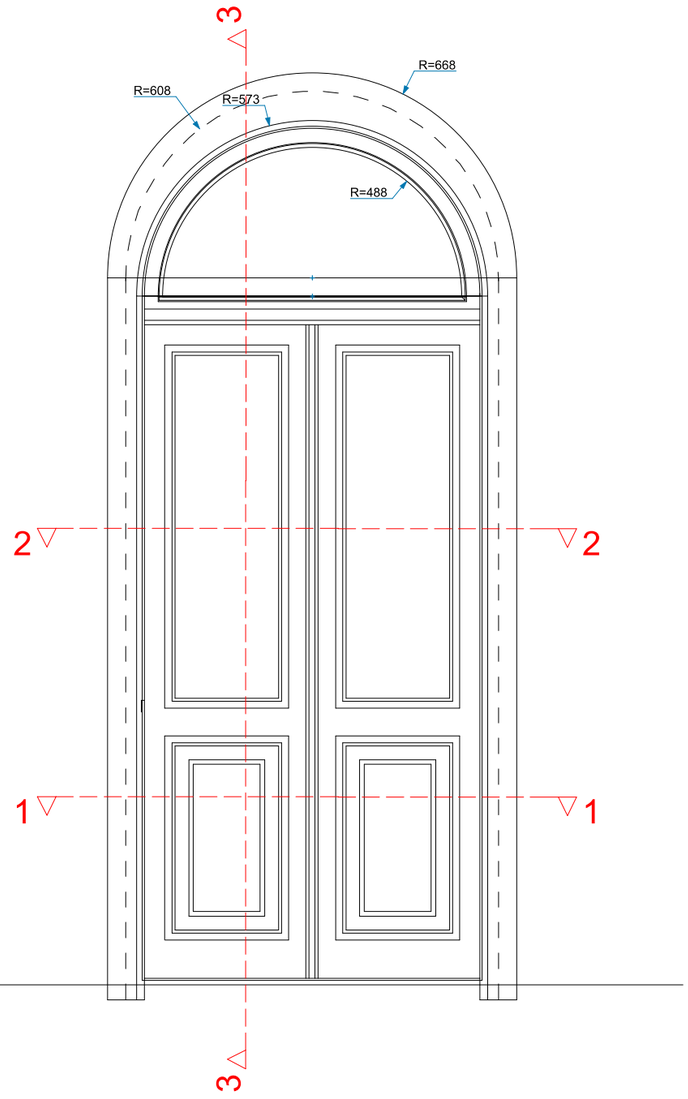

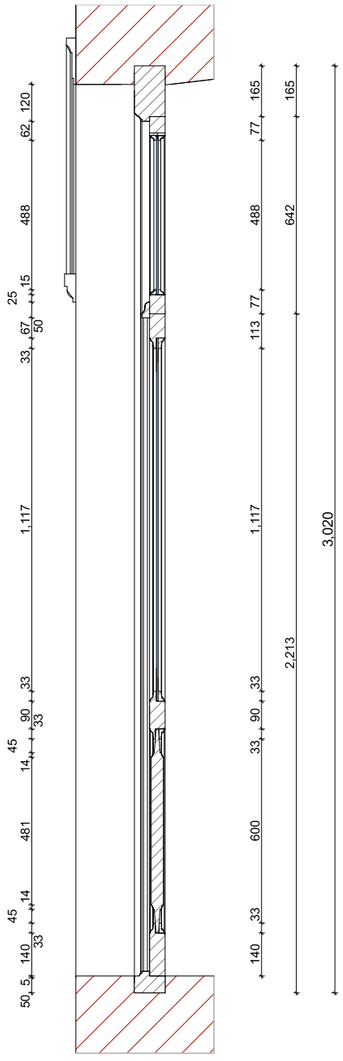

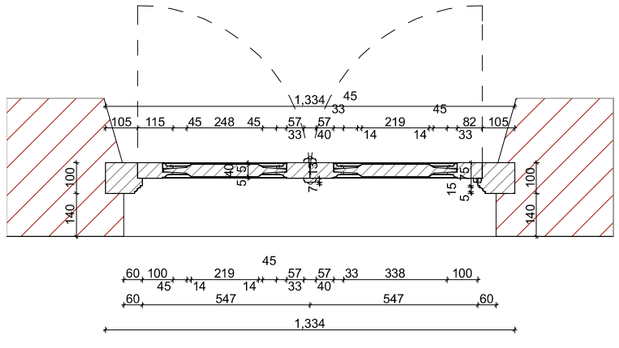

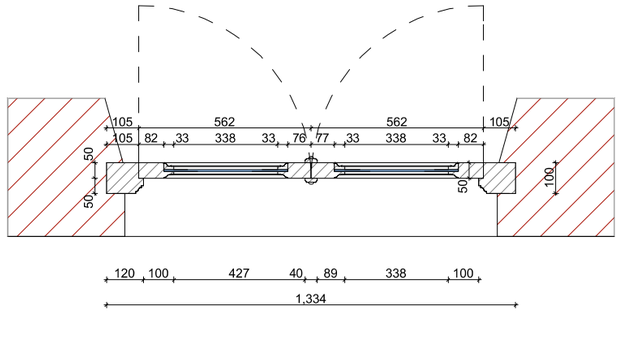

სასტუმრო გუდიაშვილის მოედანზე

ქ.თბილისი . აბო თბილელის ქ.№3/8

შენობის აღდგენის პროექტი

კარი №5.
ფასადი, გეგმა, ჭრილი.

მასშტაბი 1:20

შენიშვნები:

1. ნახაზზე ზომები მოცემულია მმ.-ში დონეები მ.-ში
2. კარი №5 დამზადდეს ხის მაბარი ჯიშის მასალით, ერთიი ცალი.
3. კარის ფართი 3,8 მ².

ATELIER ARCHITECTS

ორგანიზაცია	სახელოსნო	ხელმოწერა
პრორ.	რ. ჩოგოვაძე	
არქიტექტორი.	ი. ნაგლაძე	
არქიტექტორი	ზ. ოკროპაძე	
შესრულა	ი. ნაგლაძე	

თარიღი	ფურც. რაოდ.	38
12.09.2016	ფურცელი. ას–31	

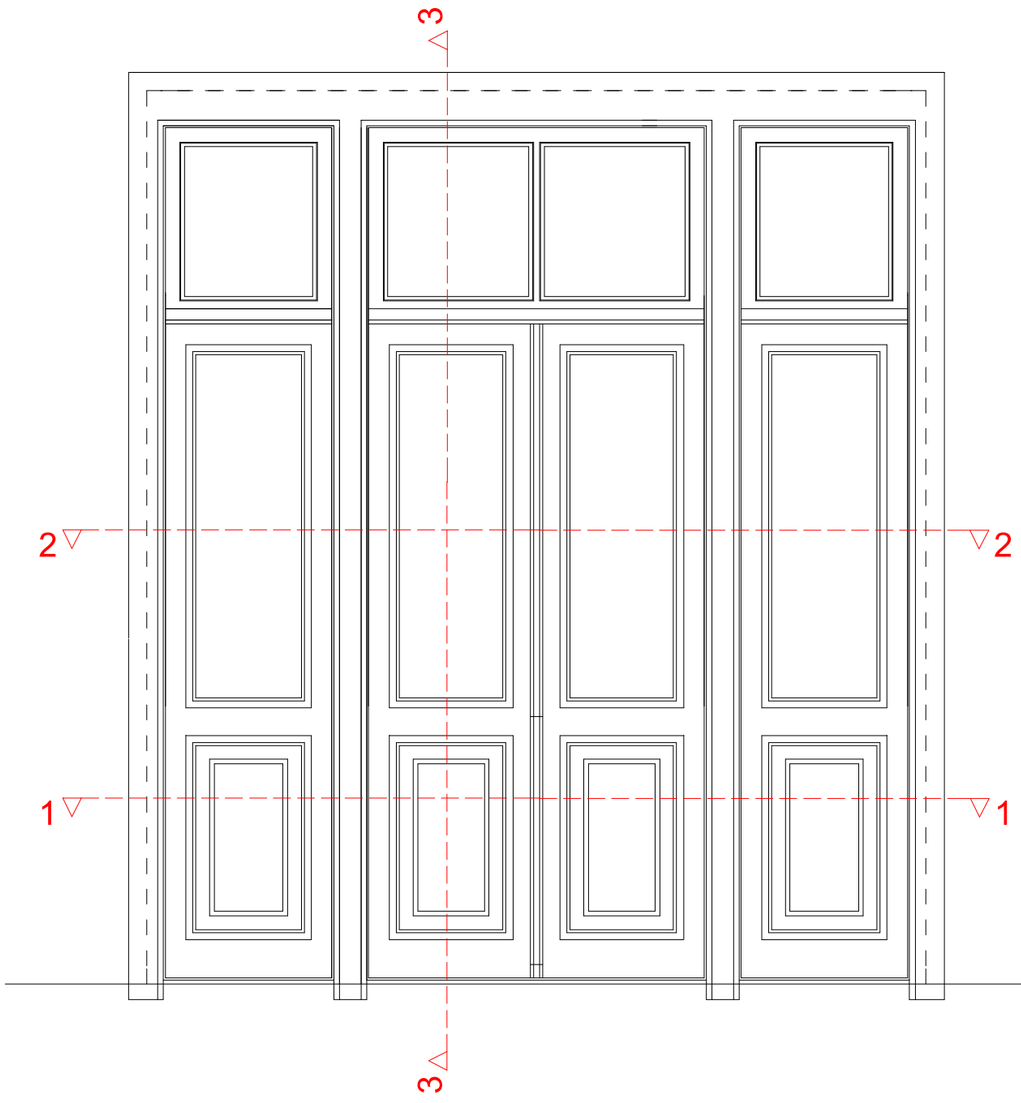

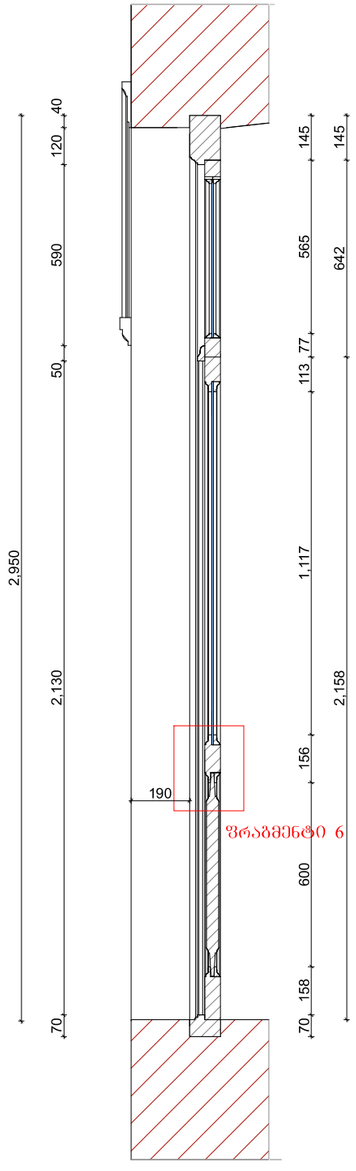

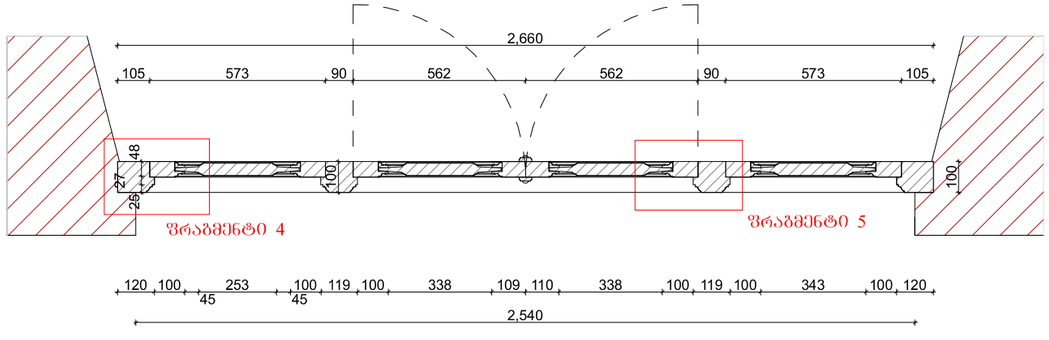

სასტუმრო გუდიაშვილის მოედანზე

ქ.თბილისი . აბო თბილელის ქ.№3/8

შენობის აღდგენის პროექტი

ვიტრაჟი №1.
ფასადი, გეგმა, ჭრილი.

მასშტაბი 1:20

შენიშვნები:

1. ნახაზზე ზომები მოცემულია მმ.-ში დონეები მ.-ში
2. ვიტრაჟი №1 დამზადდეს ხის მაგარი ჯიშის მასალით, ერთიი ცალი.
3. კარის ფართი 8.00 მ².

AA
ATELIER ARCHITECTS

თანამდებობა	სახელი	ხელმოწერა
არქიტ.	რ. ჩოგოვაძე	
არქიტექტორი.	ი. ნაგლაძე	
არქიტექტორი	ზ. ოკროპაძე	
შესრულა	ი. ნაგლაძე	

თარიღი	ფურც. რაოდ.	39
12.09.2016	ფურცელი. ას–32	

სასტუმრო გუდიაშვილის მოედანზე
ქ.თბილისი . აბო თბილელის ქ.№3/8
შენობის აღდგენის პროექტი

ვიტრაჟი №1.
ფრაგმენტი 4; 5; 6.

მასშტაბი 1:20

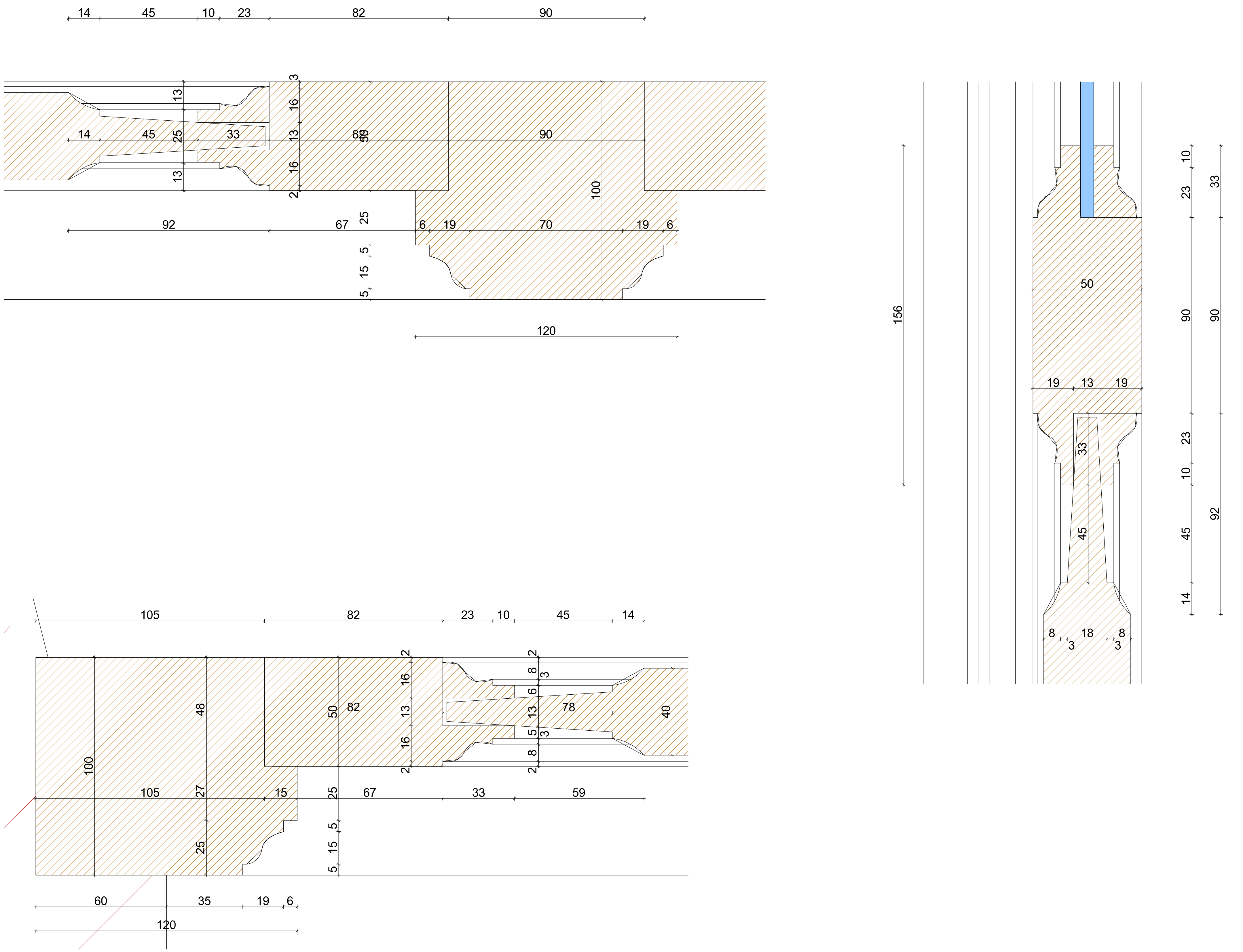

შენიშვნები:

1. ნახაზზე ზომები მოცემულია მმ.-ში დონეები მ.-ში
2. ვიტრაჟი №1 დამზადდეს ხის მაგარი ჯიშის მასალით, ერთი ცალი.
3. კარის ფართი 8.00 $მ^2$.

AA
ATELIER ARCHITECTS

თანამდებობა	სახ.გვარი	ხელმოწერა
პრ.არქ.	რ. ჩომახიძე	
პრ.არქ-რესტავრატორი.	ი. ნაგლაძე	
არქ-რესტავრატორი	ზ. ობოლაძე	
შეამოწმა	ი. ნაგლაძე	

თარიღი	ფურც. რაოდ.	
12.09.2016	ფურცელი. ას–33	40

კარი №2.
ფასადი, გეგმა, ჭრილი.

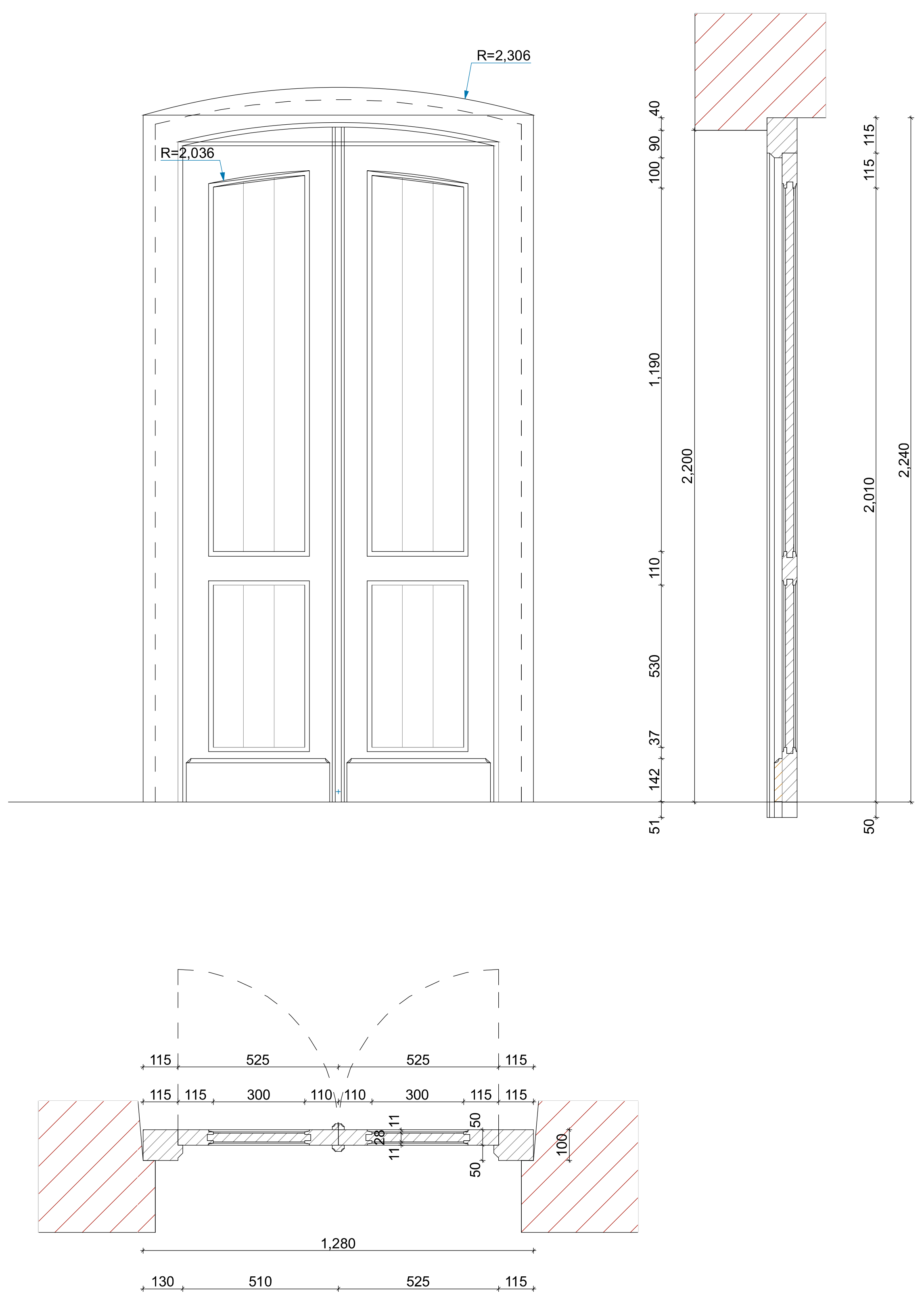

კარი №3.
ფასადი, გეგმა, ჭრილი.

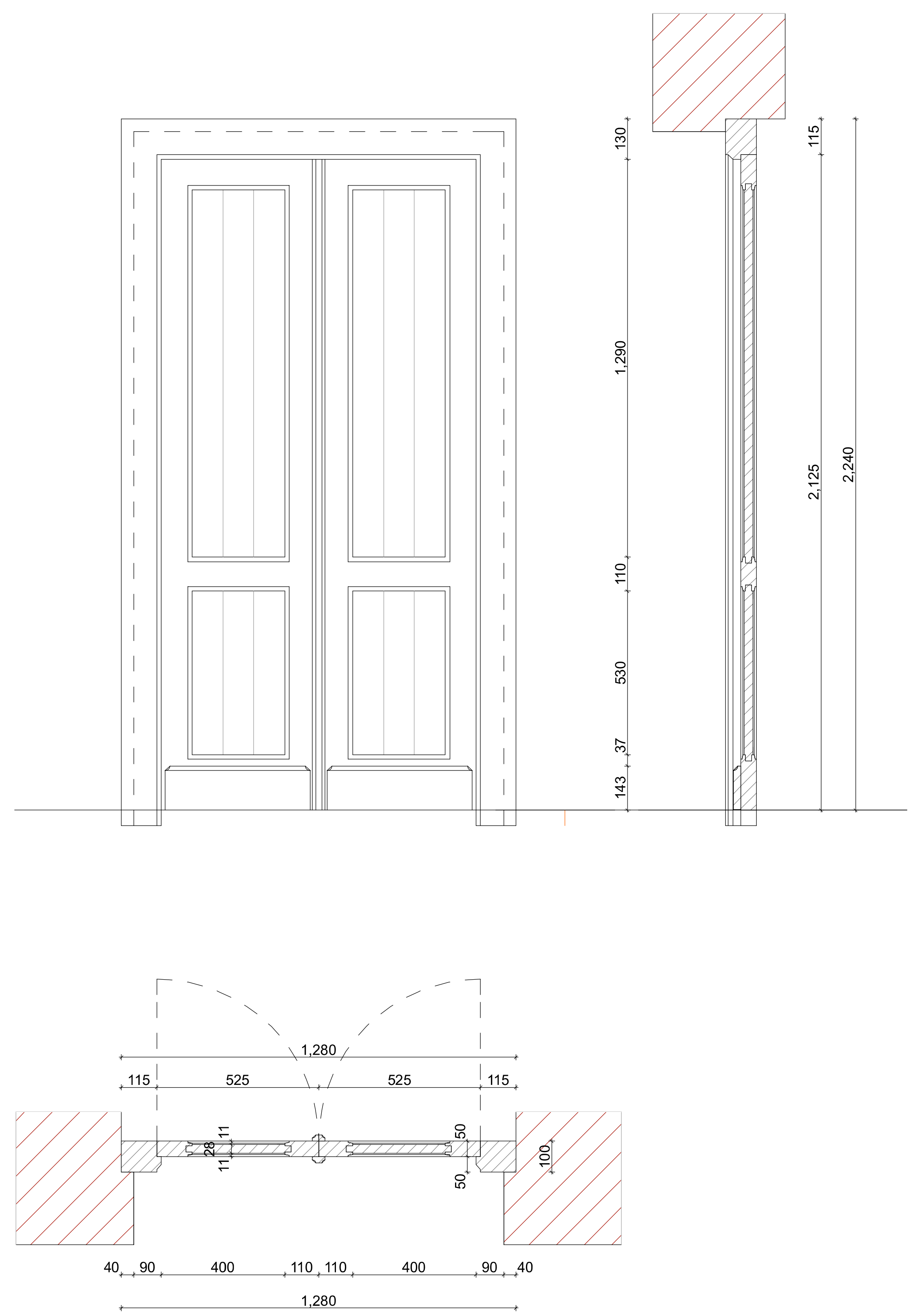

სასტუმრო გუდიაშვილის მოედანზე
ქ.თბილისი . აბო თბილელის ქ.№3/8
შენობის აღდგენის პროექტი

კარი №2. №3.
ფასადი, გეგმა, ჭრილი.

მასშტაბი 1:50

შენიშვნები:

1. ნახაზზე ზომები მოცემულია მმ.-ში
   დონეები მ.-ში
2. კარი №2; №3 დამზადდეს ხის მაგარი ჯიშის მასალით. საერთო ფართი -6 $მ^2$

ATELIER ARCHITECTS

თანამდებობა	სახ.გვარი	ხელმოწერა
პრ.არქ.	რ. ჩომახიძე	
პრ.არქ-რესტავრატორი.	ი. ნაგლაძე	
არქ-რესტავრატორი	ზ. ოზოლაძე	
შეამოწმა	ი. ნაგლაძე	

თარიღი	ფურც. რაოდ.	41
12.09.2016	ფურცელი. ას–34	

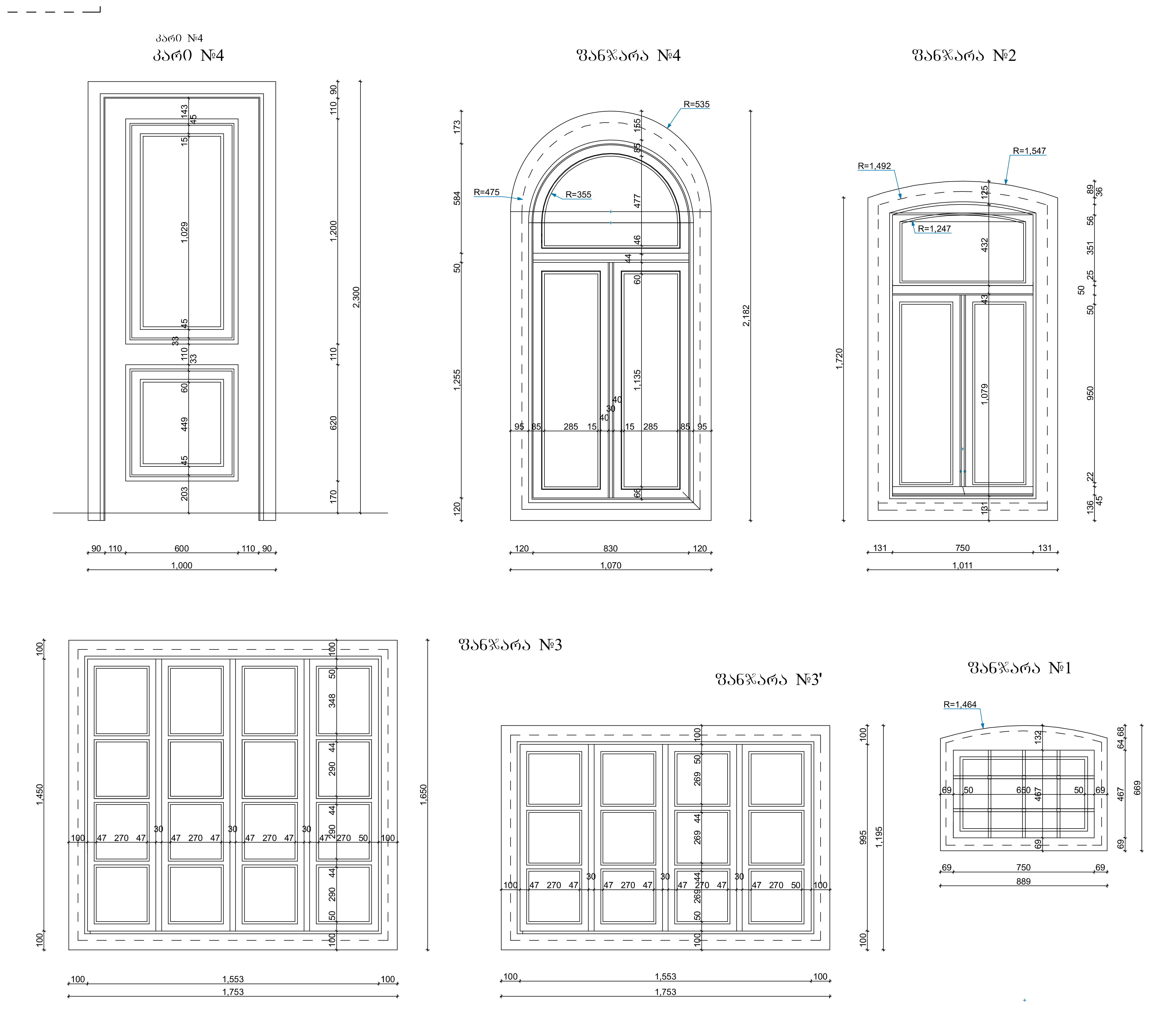

სასტუმრო გუდიაშვილის მოედანზე

ქ.თბილისი . აბო თბილელის ქ.№3/8

შენობის აღდგენის პროექტი

კარი №4; №5; №6.
ფანჯარა №1; №2; №3; №3'; №4

მასშტაბი 1:20

შენიშვნები:

1. ნახაზზე ზომები მოცემულია მმ.-ში დონეები მ.-ში
2. კარი №4 – ორი ცალი; №5-სამი ცალი; №6 ერთი ცალი–ერთნაირი კარებია, ერთნაირი კვანძებით საერთო ფართი 12,5 $მ^2$. კარები დამზადდეს ხის მაგარი ჯიშის მასალით.

3. ფანჯარა №1; №2; №3; №3'; №4-დამზადდეს თითო ცალი საერთო ფართი–17.0 $მ^2$.

ATELIER ARCHITECTS

თანამდებობა	სახ.გვარი	ხელმოწერა
პრ.არქ.	რ. ჩომახიძე	
პრ.არქ-რესტავრატორი.	ი. ნაგლაძე	
არქ-რესტავრატორი	ზ. ობოლაძე	
შეამოწმა	ი. ნაგლაძე	

თარიღი	ფურც. რაოდ.	42
12.09.2016	ფურცელი. ას–35	