შპს "სკაილაინი" "SKYLINE", Ltd

სასტუმრო გუდიაშვილის მოედანზე

თბილისი, აბო თბილელის ქ. №3/8

შენობის აღდგენის პროექტი

ალბომი 2-1

კონსტრუქციული ნაწილი

2016

მუშა დოკუმენტების უწყისი

ფურც.	დასახელება	შენიშვნა
რპ 1	მუშა დოკუმენტების უწყისი	
რპ 2	მონოლითური ხიმინჯების და საძირკვლის კოჭების განლაგების სქემის ფრაგმენტი	
რპ 3	მონოლითური ჩანართების და ზღუდარების განლაგების სქემა A ღერძზე	
რპ 4	მონოლითური ჩანართების და ზღუდარების განლაგების სქემა B და B' ღერძებზე	
რპ 5	მონოლითური ჩანართების და ზღუდარების განლაგების სქემა 13, 12 და 3 ღერძებზე	
რპ 6	აგურის კედლების ჰორიზონტალური არმირების კვანძები	
რპ 7	მონოლითური სარტყელის განლაგების სქემა -0.95 ნიშნულზე	
რპ 8	გაღახურვის მონოლითური კონსტრუქციის განლაგების სქემა -0.32 ნიშნულზე	
რპ 9	მონოლითური სარტყელის განლაგების სქემა 0.00, +0.47 და +0.67 ნიშნულებზე	
რპ 10	ანკერების და ჩასატანებელი ნაკეთობების განლაგების სქემა +0.47 ნიშნულზე	
რპ 11	ლითონის და ხის კოჭების განლაგების სქემა +0.47 ნიშნულზე	
რპ 12	თაღოვანი გაღახურვის მონოლითური კონსტრუქციის განლაგების სქემა +3.123 ნიშნულზე	
რპ 13	მონოლითური სარტყელის განლაგების სქემა +3.97 ნიშნულზე	
რპ 14	ანკერების და ჩასატანებელი ნაკეთობების განლაგების სქემა +3.97 ნიშნულზე	
რპ 15	ლითონისა და ხის კოჭების და აივნის ხის სვეტების განლაგების სქემა +3.97 ნიშნულზე	
რპ 16	გაღახურვის მონოლითური კონსტრუქციის განლაგების სქემა +4.17 ნიშნულზე	
რპ 17	მონოლითური სარტყელის განლაგების სქემა +7.80 ნიშნულზე	
რპ 18	ანკერების და ჩასატანებელი ნაკეთობების განლაგების სქემა +7.80 ნიშნულზე	
რპ 19	ლითონისა და ხის კოჭების და ხის დგარების განლაგების სქემა +7.80 ნიშნულზე	
რპ 20	მონოლითური სარტყელის განლაგების სქემა +8.92 – +9.63 ნიშნულებს შორის	
რპ 21	ანკერების განლაგების სქემა +8.92 – +9.63 ნიშნულებს შორის	
რპ 22	სახურავის ხის ნივნივების განლაგების სქემა +8.00 – +9.63 ნიშნულებს შორის	
რპ 23	შენობის ჭრილები A - A და B -B	
რპ 24	შენობის ჭრილი C - C	
რპ 25	კვანძები A, ..., J	
რპ 26	ჩასატანებელი ნაკეთობები ჩნ - 1, ჩნ - 2, ჩნ - 3	

ᲙᲝᲜᲡᲢᲠᲣᲥᲪᲘᲣᲚᲘ ᲜᲐᲬᲘᲚᲘᲡ ᲒᲐᲜᲛᲐᲠᲢᲔᲑᲘᲗᲘ ᲑᲐᲠᲐᲗᲘ

წინამდებარე, აღსადგენი შენობის კონსტრუქციული ნაწილის მუშა პროექტი მარკით "**რპ**", დამუშავებულია ტექნიკური დოკუმენტაციის საფუძველზე, არქიტექტურული ნახაზების მიხედვით მარკით "**ა**".

პირობით ნიშნულად ±0.00, მიღებულია მიმდებარე საპროექტო სასტუმროს შენობის მეორე საზოგადოებრივი სართულის სუფთა იატაკის დონე, რომელიც შეესაბამება აბსოლუტურ ნიშნულს – 414.40.

სამშენებლო უბანზე, ფუძეში რბილპლასტიკური კონსისტენციის (სეისმური თვისებების მიხედვით III კატეგორიის გრუნტი) თიხოვანი გრუნტის გავრცელების გამო, რომლის სისქე დაგეგმარების ნიშნულიდან მეტია 5 მ-ზე, ᲡᲜ 01.01-09-ის (სეისმომედეგი მშენებლობა) ცხრილი 1-ის მე-2 შენიშვნის გათვალისწინებით, სამშენებლო ტერიტორია იმყოფება 9 ბალიან ზონაში.

ნორმატიული დატვირთვები: თოვლის – 50 კგ/მ^2, ქარის – 48 კგძ/მ^2.

აღსადგენი შენობა და მიმდებარე საპროექტო სასტუმროს შენობა წარმოადგენენ ერთიან არქიტექტურულ კომპლექსს, აქვთ საერთო ხიმინჯოვანი საძირკველი, რომელიც დამუშავებულია სასტუმროს შენობის კონსტრუქციულ ნაწილში (იხ. ალბომი 2) და ერთმანეთისაგან გამოყოფილი არიან სეისმური ნაკერით.

აღსადგენ შენობას აქვს ერთი სარდაფის სართული, სადაც განთავსებულია მარანი, ერთი საზოგადოებრივი და ერთი საცხოვრებელი სართული, (სართულების სიმაღლე შესაბამისად - 3.92, 3.50 და 3.83 მ)

შენობის მზიდი აგურის კედლებისათვის გამოყენებული უნდა იქნეს გამომწვარი თიხის სრულტანიანი ქართული აგური მარკით 75 და მეტი.

აგურის წყობის სეისმურ ზემოქმედებაზე წინაღობის გაწევის ძირითად მახასიათებელს წარმოადგენს გადაუბმელი ნაკერის მიმართ წყობის ღერძულ გაჭიმვაზე დროებითი წინაღობის (ნორმალური შეჭიდულობის) ძალა R_{nt}=120 კპა (1.2 კგ/სმ^2), რომლის მისაღწევად მშენებლობის პროცესში, საჭიროების შემთხვევაში, ხსნარი უნდა მომზადდეს სპეციალური დანამატების გამოყენებით.

მშენებლობის დროს ყოველი სართულის სამ ადგილას უნდა შემოწმდეს ნორმალური შეჭიდულობის ძალის ფაქტიური სიდიდე. იმ შემთხვევაში, თუ ობიექტზე არ ხერხდება შეჭიდულობის ძალის აღნიშნული სიდიდის (R_{nt}=1.2 კგ/სმ^2) უზრუნველყოფა, იკრძალება აგურის წყობის გამოყენება.

შენობის სეისმურ ზემოქმედებაზე წინაღობის გაზრდის მიზნით და იმის გათვალისწინებით, რომ აღსადგენი შენობის ელემენტები (შუაკედლისები, ღიობები და ა. შ.) ვერ აკმაყოფილებენ ᲡᲜ 01.01-09-ის (სეისმომედეგი მშენებლობა) ცხრილი 10-ის მოთხოვნებს, მზიდ კედლებში გამოყენებულია აგურის წყობა გაძლიერებული კომპლექსური კონსტრუქციებით (III ტიპი), რომელიც უნდა განხორციელდეს ერთრიგიანი ჯაჭვური გადაბმით, ცემენტის შერეული ხსნარით, რომლის სიმტკიცე არ უნდა იყოს 50-ზე ნაკლები.

რადგან სამშენებლო ტერიტორია განთავსებულია 9 ბალიანი სეისმურ ზონაში, აკრძალულია წყობის განხორციელება უარყოფით გარემო ტემპერატურაზე.

პროექტით გათვალისწინებულ აუცილებელ ანტისეისმურ ღონისძიებას წარმოადგენს გაღახურვების და სახურავის დონეზე გრძივი და განივი კედლების პერიმეტრზე ანტისეისმური სარტყელის მოწყობა.

კედლების გადაკვეთის კვანძებში და მცირე ზომის შუაკედლისებში მოწყობილია წყობასთან ერთობლივად მომუშავე რკინაბეტონის ჩანართები (დგარები) რომლებიც ბეტონდებიან კედლებთან ერთდროულად და მათი გადაბმა წყობასთან ხდება არმატურის ნაშვერებით (მავთულბადეები) რომელთა შორის მანძილი სიმაღლეში არ უნდა აღემატებოდეს 50 სმ-ს.

შენობის ზღუდარები, კიბის უჯრედის კედლების კარებისა და ფანჯრის ღიობები შესრულებულია ᲡᲜ 01.01-09-ის (სეისმომედეგი მშენებლობა) მუხლი 15-ის პუნქტი 15 და 16-ის მოთხოვნების გათვალისწინებით.

ᲖᲝᲒᲐᲓᲘ ᲛᲘᲗᲘᲗᲔᲑᲔᲑᲘ

1. რკინაბეტონის ელემენტების დაბეტონებისას კონტროლი უნდა გაეწიოს მარკას, ვიბრირებას, დაბეტონების ხარისხს და შრომის პროცესებს, თანახმად ГОСТ 10180-78, ГОСТ 18105.0-80, ГОСТ 18105.1-80, ГОСТ 18105.2-80;
2. რკინაბეტონის კონსტრუქციებში გამოყენებულია A240c და A500c კლასის არმატურა СТО АСЧМ7-93 -ის მიხედვით; (უკრაინაში ДСТУ 3760-98);
3. ჩასატანებელი დეტალებისათვის გამოყენებულია ლითონის ფურცლები ГОСТ 103-86-ის მიხედვით;
4. მონოლითურ ჩანართებში, ზღუდარებში და სარტყელებში განივი არმირება შესრულდეს A240c კლასის არმატურის შეკრული საკიდების მეშვეობით, რომელთა ბოლოები გადაიღუნოს გრძივი არმატურის ღეროს ირგვლივ და შეყვანილ იქნეს ბეტონის ბირთვის (გულის) შიგნით არანაკლებ საკიდის 6d-სა;
5. რკინაბეტონის მონოლითურ კონსტრუქციებში გამოყენებულ იქნას B 20 და B 25 კლასის ბეტონი, რომლის ჩაწყობა კონსტრუქციებში განხორციელდეს ვიბრატორის საშუალებით;
   ბეტონის დამგალებისას, განსაკუთრებული ყურადღება მიექცეს ცემენტის ხარისხს!
6. კონსტრუქციულ ნახაზებზე მოცემულია მუშა არმატურების დამცველი შრეები ჰორიზონტალური და ვერტიკალური მიმართულებით, ზომები მმ-შია;
7. მიწისქვეშა სარდაფის სართულის კედლების შედაპირები, რომლებსაც შეხება აქვთ მიწასთან, დამუშავდეს და გაუკეთდეს ვერტიკალური ჰიდროიზოლაცია.

პროექტი	სასტუმრო გუდიაშვილის მოედანზე - შენობის აღდგენა	skyline	დირექტორი	ბ. ჯუგაშვილი	ᲙᲝᲜᲡᲢᲠᲣᲥᲪᲘᲣᲚᲘ ᲜᲐᲬᲘᲚᲘ		მუშა დოკუმენტების უწყისი	გვერ
მდებარეობა	თბილისი, აბო თბილელის ქ. №3/8		არქიტექტორი	რ. ჩომახიძე	ფორმატი	A-3		
დამკვეთი	შპს "ატელიე არქიტექტს"		კონსტრუქტორი	ბ. ჯუგაშვილი	მასშტაბი	1:100		1
შემსრულებელი	შპს "სკაილაინი"		შესრულა	ნ. თევდორაშვილი	თარიღი	02.09.2016		

მონოლითური ხიმინჯების და საძირკვლის კოჭების განლაგების სქემის ფრაგმენტი

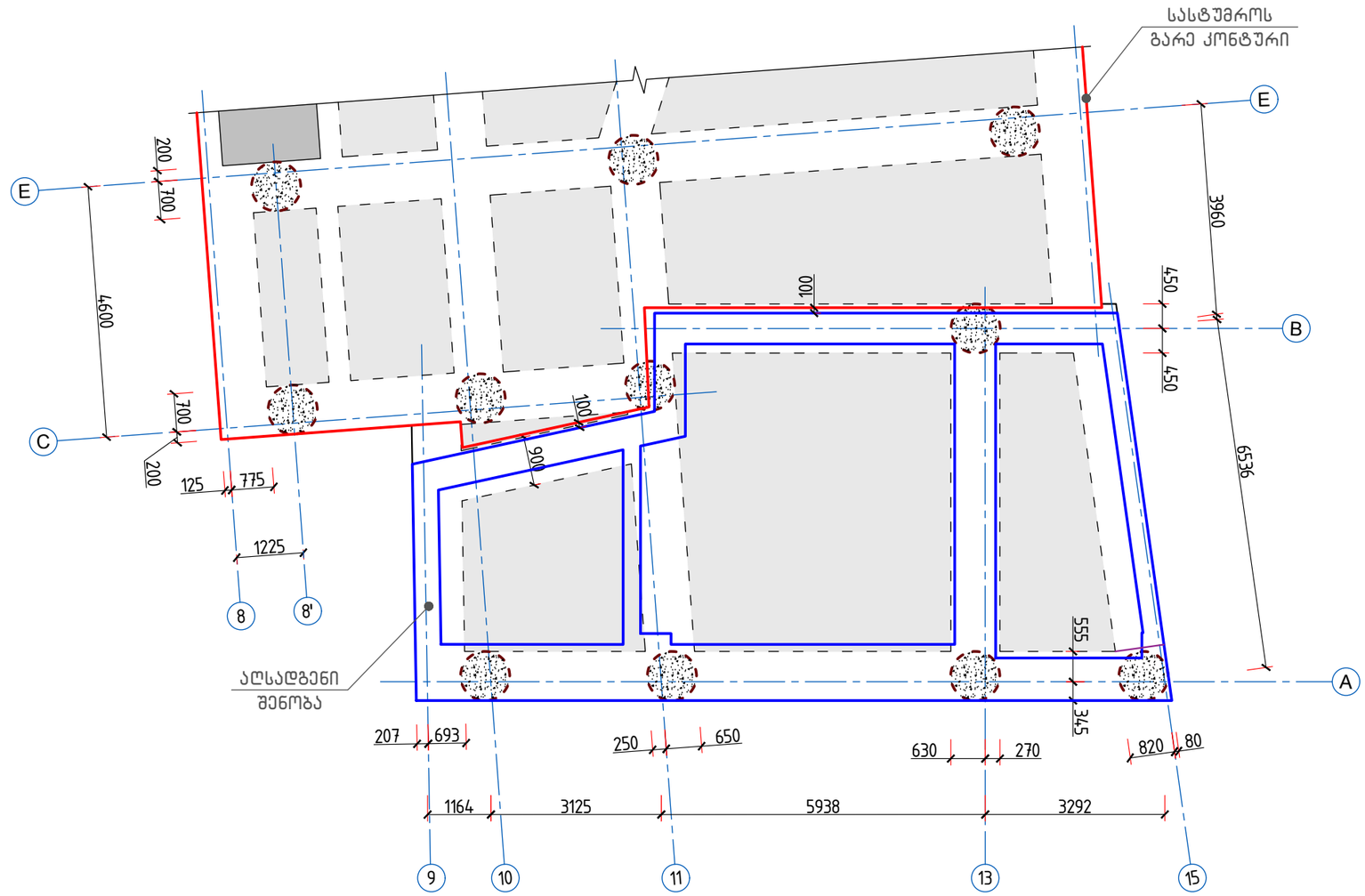

შენიშვნები:

1. აღსადგენი შენობა და მიმდებარე სასტუმროს შენობა წარმოადგენენ ერთიან არქიტექტურულ კომპლექსს, აქვთ საერთო ხიმინჯოვანი საძირკველი, რომელიც დამუშავებულია სასტუმროს შენობის კონსტრუქციულ ნაწილში (იხ. ალბომი 2) და ერთმანეთისაგან გამოყოფილი არიან სეისმური ნაკერით;
2. აღსადგენი შენობის მშენებლობის დაწყებამდე, უნდა მოხდეს საპროექტო გენგეგმის შედარება არსებულ რეალობასთან, შენობის საპროექტო გაბარიტული ზომების, დანგრეული შენობის ავთენტურ ზომებთან შესაბამისობაში მოყვანის მიზნით, პროექტის ავტორების მონაწილეობით.

პროექტი	სასტუმრო გუდიაშვილის მოედანზე - შენობის აღდგენა	skyline	დირექტორი	ბ. ჯუგაშვილი	კონსტრუქციული ნაწილი		მონოლითური ხიმინჯების და საძირკვლის კოჭების განლაგების სქემის ფრაგმენტი	გვერ
მდებარეობა	თბილისი, აბო თბილელის ქ. №3/8		პრ. მთ. არქიტექტორი	რ. ჩომახიძე	ფორმატი	A-3		
დამკვეთი	შპს "პტელიე არქიტექტს"		პრ. მთ. კონსტრუქტორი	ბ. ჯუგაშვილი	მასშტაბი	1:100		2
შემსრულებელი	შპს "სკაილაინი"		შეასრულა	ნ. თევდორაშვილი	თარიღი	02.09.2016		

განშლა A ღერძზე

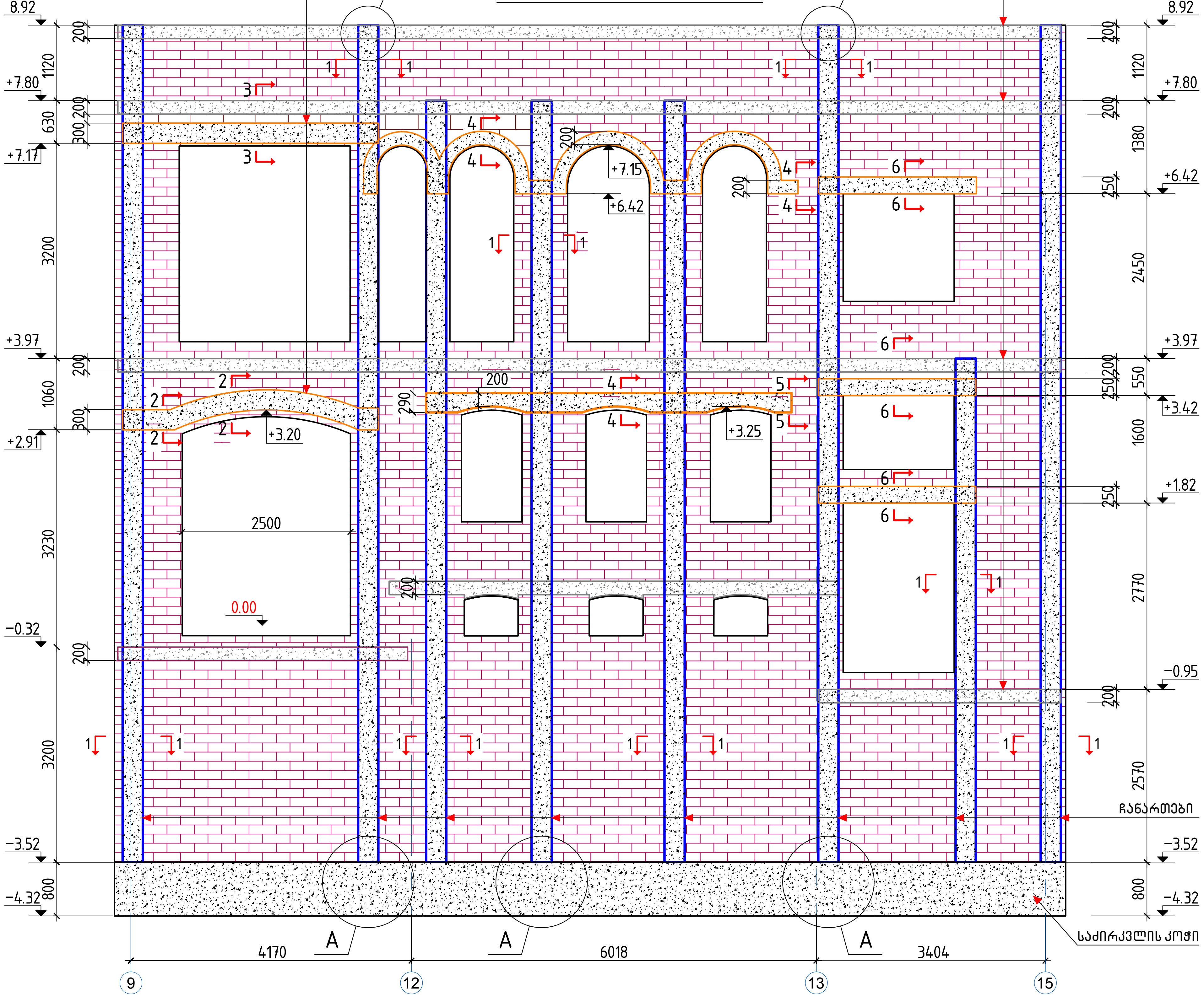

დეტალების უწყისი

პოზ.	ესკიზი	პოზ.	ესკიზი
a	330; 250; 250; 330; 580	c	600; 270; 520; 350; 870
b	500; 270; 420; 350; 770	d	600; 170; 520; 250; 770
		e	600; 220; 520; 300; 820

სპეციფიკაცია ჩანართების და ზღუდარებ
“A“ ღერძის კედლებისათვის

პოზ.	დასახელება	რაოდ.	მასა ერთ. კგ	ჯ
	დეტალები			
1	ϕ 12 A500c ℓ = 381.6 გ.მ.	–	338.83	338.8
2	ϕ 12 A500c ℓ = 169.6 გ.მ.	–	150.59	150.5
a*	ϕ 8 A240c ℓ = 1160	480	0.46	316.9
b*	ϕ 8 A240c ℓ = 1540	21	0.61	
c*	ϕ 8 A240c ℓ = 1740	20	0.69	
d*	ϕ 8 A240c ℓ = 1540	78	0.61	
e*	ϕ 8 A240c ℓ = 1640	36	0.65	
	მასალები ბეტონი კლასით B20			12.7

კვანძი A

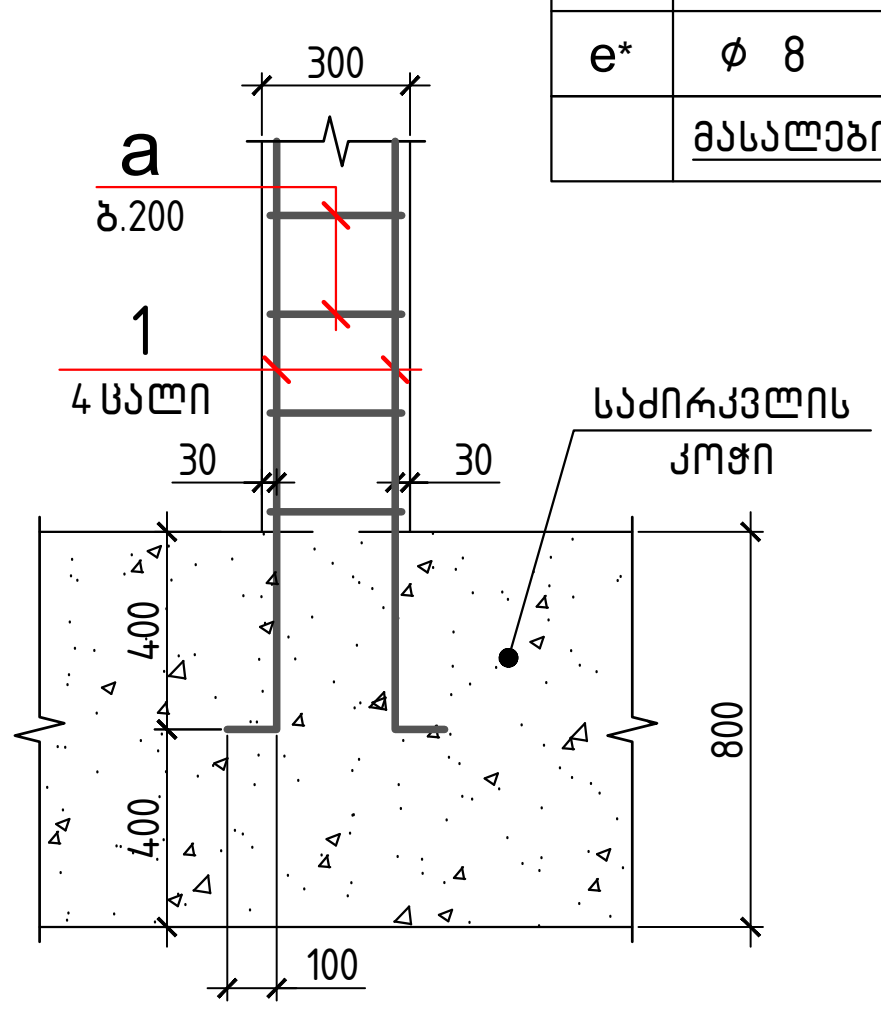

კვანძი B

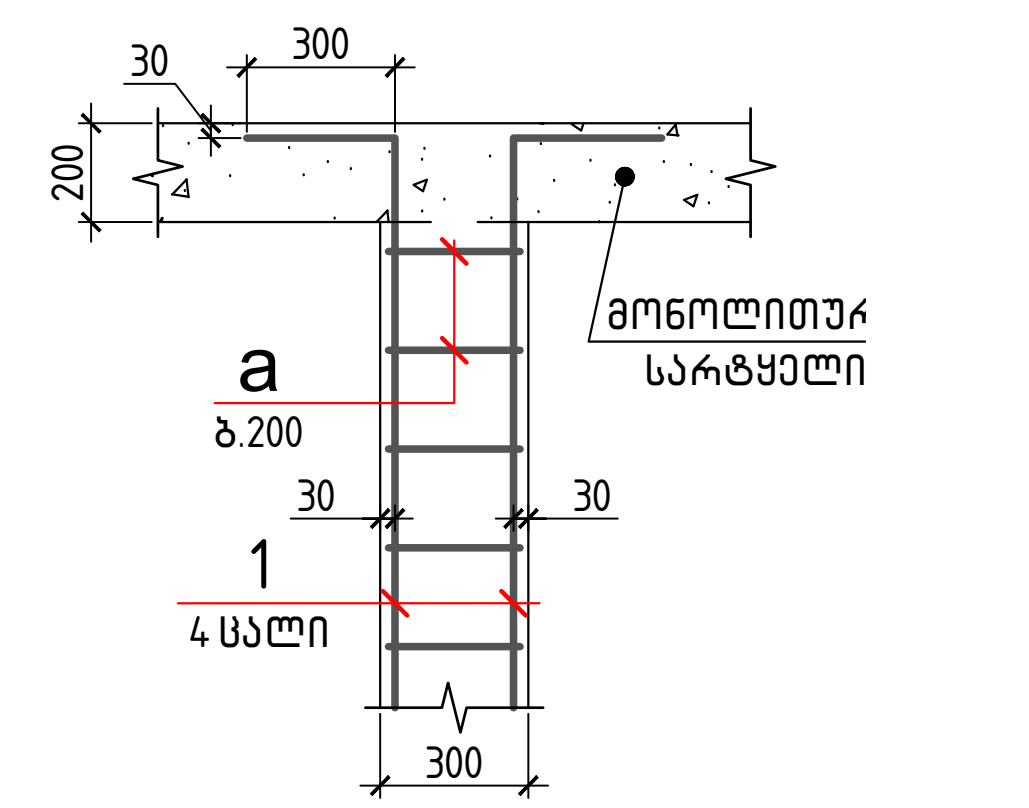

კვეთი 1-1

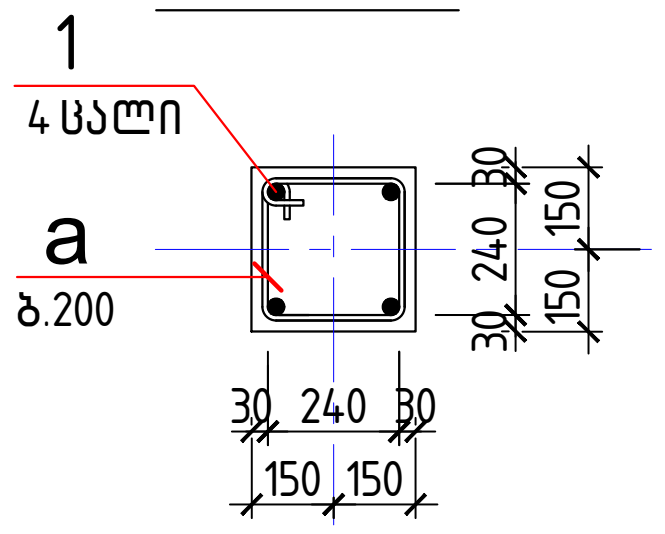

კვეთი 2-2

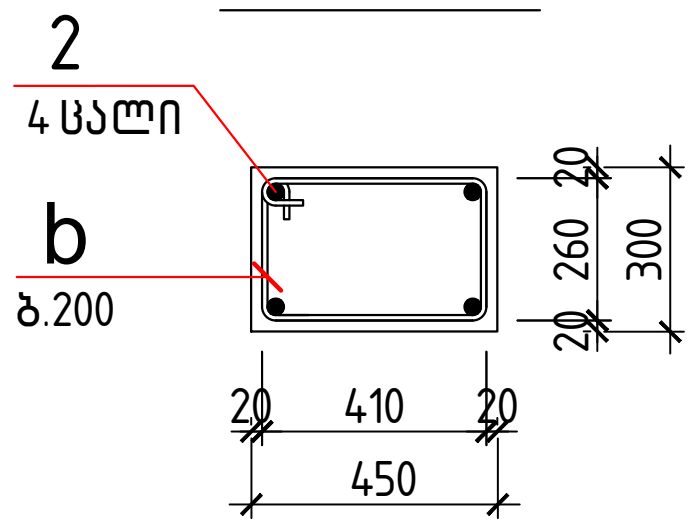

კვეთი 3-3

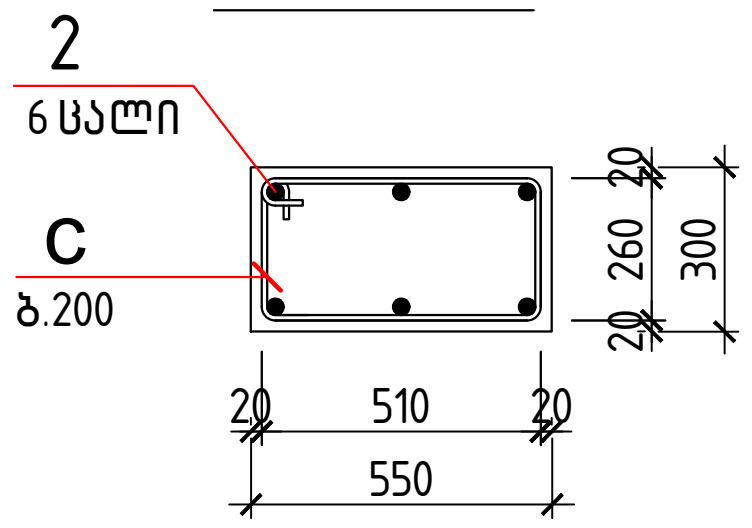

კვეთი 4-4

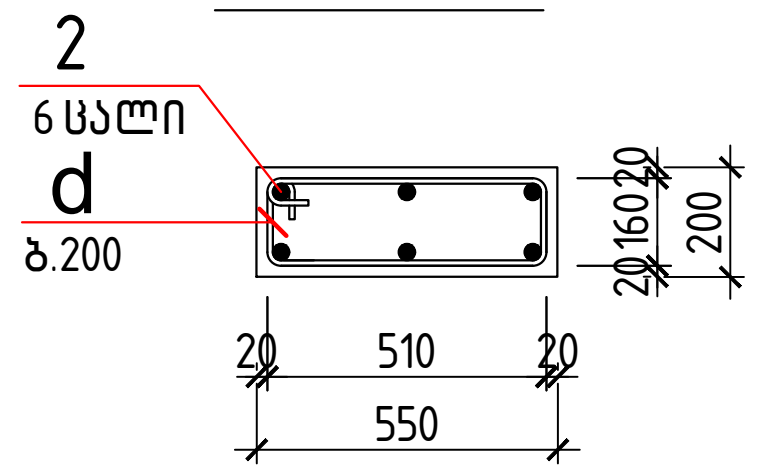

კვეთი 5-5

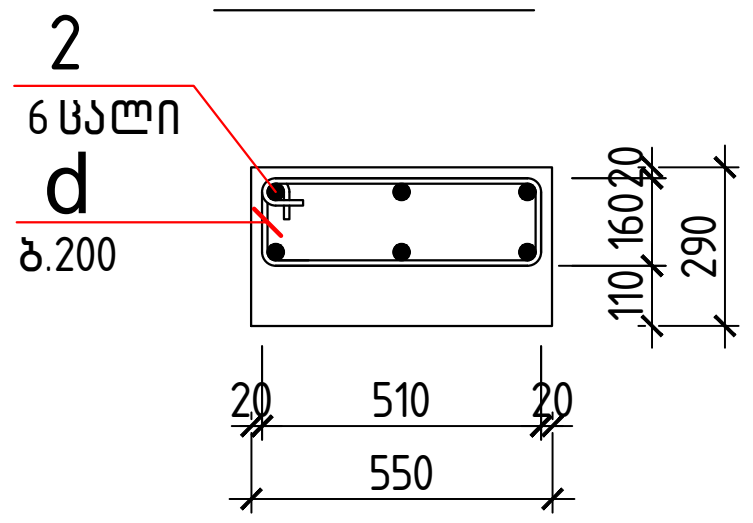

კვეთი 6-6

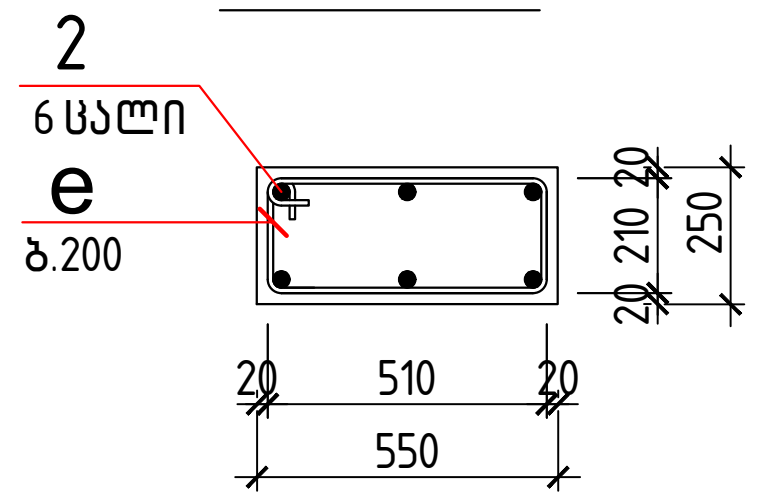

პროექტი	სასტუმრო გუდიაშვილის მოედანზე - შენობის აღდგენა	skyline	დირექტორი	ბ. ჯუგაშვილი	კონსტრუქციული ნაწილი	
მდებარეობა	თბილისი, აბო თბილელის ქ. №3/8		პრ. მთ. არქიტექტორი	რ. ჩომახიძე	ფორმატი	A-3
დამკვეთი	შპს "ატელიე არქიტექტს"		პრ. მთ. კონსტრუქტორი	ბ. ჯუგაშვილი	მასშტაბი	1:100
შემსრულებელი	შპს "სკაილაინი"		შეასრულა	ნ. თევდორაშვილი	თარიღი	02.09.2016

მონოლითური ჩანართების და ზღუდარების განლაგების სქემა "A" ღერძზე

განშლა B და B' ღერძებზე

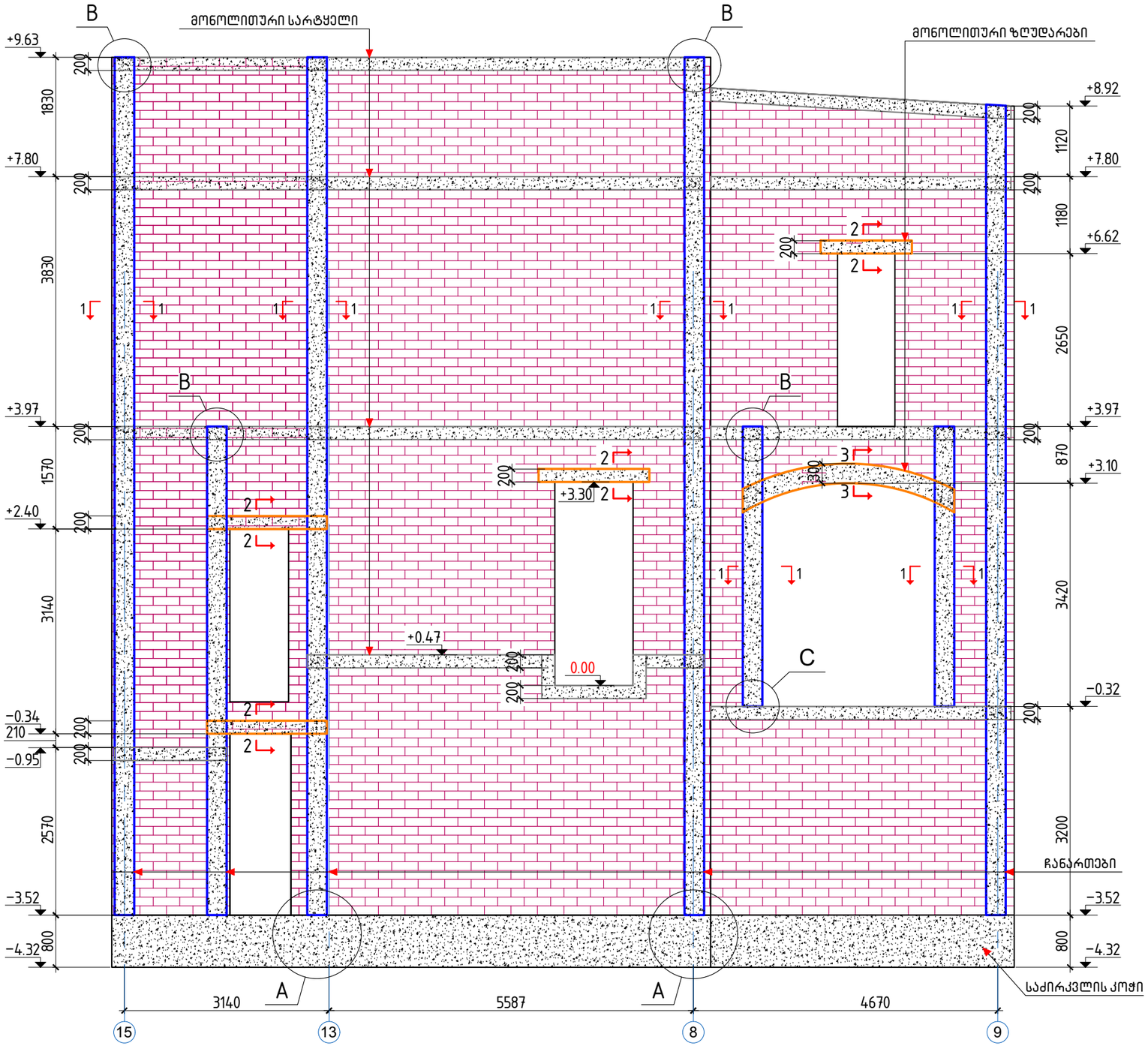

კვანძი A

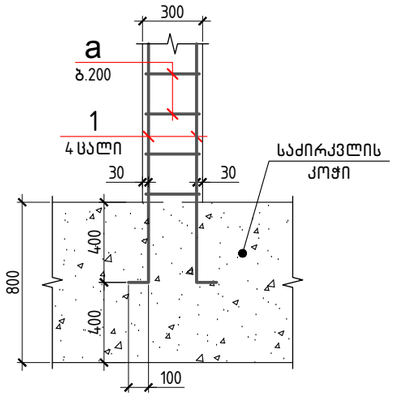

კვანძი B

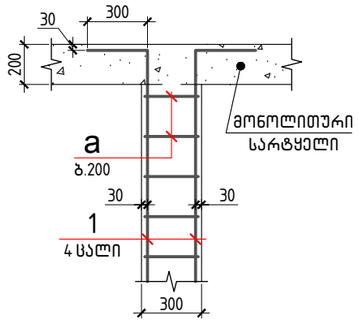

კვანძი C

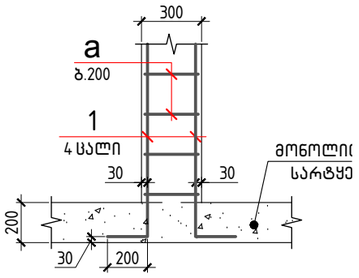

კვეთი 1-1

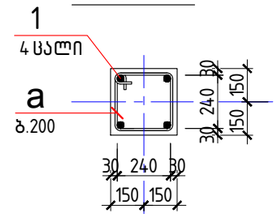

კვეთი 2-2

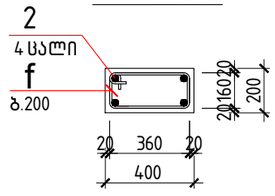

კვეთი 3-3

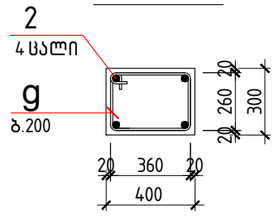

დეტალების უწყი

პოზ.	ესკიზი
a	330, 250, 250, 330, 580
g	450, 270, 370, 350, 720
f	450, 210, 370, 290, 660

სპეციფიკაცია ჩანართების და ზღუდარებ
"B" და "B' " ღერძების კედლებისათვის

პოზ.	დასახელება					რაოდ.	მასა ერთ. კგ	ჯა
	დეტალები							
1	⌀ 12	A500c	ℓ = 288.0	ბ.მ.		–	255.72	255.7
2	⌀ 12	A500c	ℓ = 40.0	ბ.მ.		–	35.52	35.52
a*	⌀ 8	A240c	ℓ = 1160			360	0.46	
f*	⌀ 8	A240c	ℓ = 1320			35	0.52	
g*	⌀ 8	A240c	ℓ = 1440			17	0.57	192.6
	მასალები ბეტონი კლასით B20							7.5

პროექტი	სასტუმრო გუდიაშვილის მოედანზე - შენობის აღდგენა	დირექტორი	ბ. ჯუგაშვილი	კონსტრუქციული ნაწილი	
მდებარეობა	თბილისი, აბო თბილელის ქ. №3/8	ჯრ. მთ. არქიტექტორი	რ. ჩოგოვაძე	ფორმატი	A-3
დამკვეთი	შპს "ახელიე არქიტექტს"	ჯრ. მთ. კონსტრუქტორი	ბ. ჯუგაშვილი	მასშტაბი	1:100
შემსრულებელი	შპს "სკაილაინი"	შეასრულა	ნ. თევდორაშვილი	თარიღი	02.09.2016

skyline

მონოლითური ჩანართების და ზღუდარების განლაგების სქემა "B" და "B' " ღერძებზე

გვერ

4

განშლა 13 ღერძზე

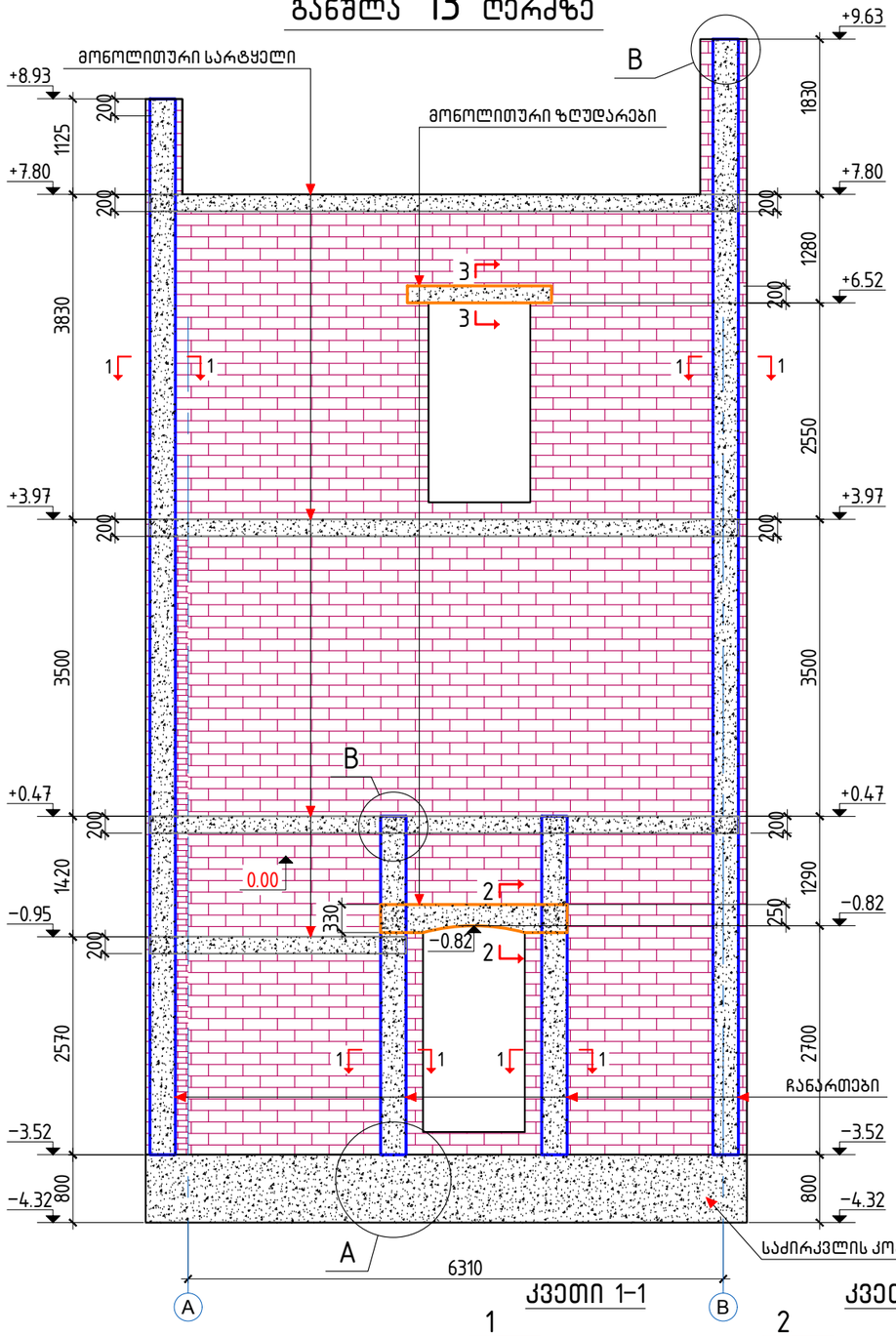

განშლა 12 და 3 ღერძებზე

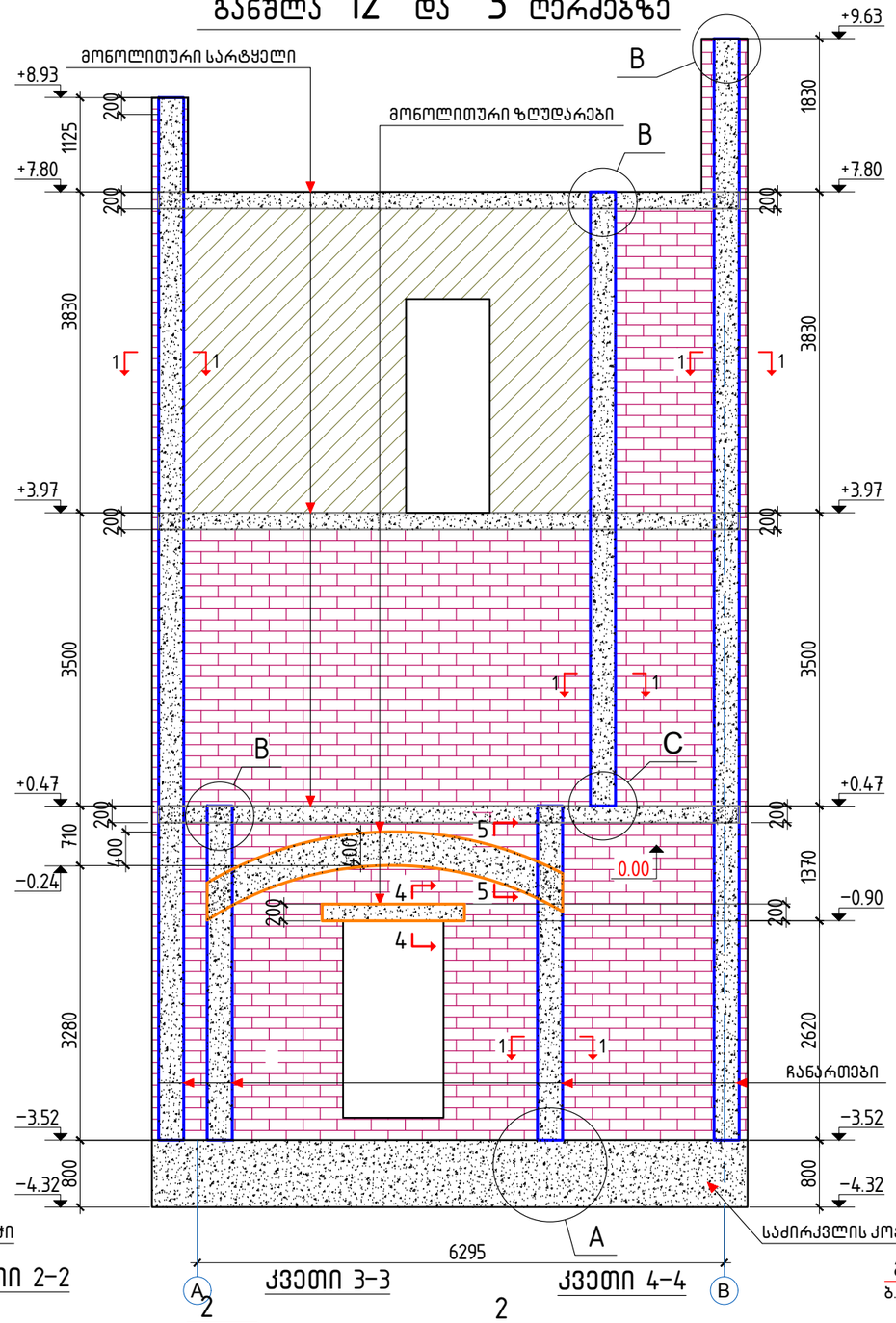

დეტალების უწყისი

პოზ.	ესკიზი	პოზ.	ესკიზი
a	330 / 250 / 250 330 / 580	m	370 / 170 / 290 250 / 540
h	650 / 220 / 570 300 / 870	n	280 / 170 / 200 250 / 450
		k	390 / 370 / 310 450 / 760

სპეციფიკაცია ჩანართების და ზღუდარებ "13", "12" და "3" ღერძების კედლებისათვი

პოზ.	დასახელება				ჩაყოლ.	მასა ერთ. კგ	ჯ.
	დეტალები						
1	⌀ 12	A500c	ℓ = 322.4 მ.ა.		–	286.27	286.2
2	⌀ 12	A500c	ℓ = 44.4 მ.ა.		–	39.42	39.4
a*	⌀ 8	A240c	ℓ = 1160		405	0.46	
h*	⌀ 8	A240c	ℓ = 1740		12	0.69	
m*	⌀ 8	A240c	ℓ = 1080		9	0.43	214.4
n*	⌀ 8	A240c	ℓ = 900		9	0.36	
k*	⌀ 8	A240c	ℓ = 1520		23	0.60	
	მასალები ბეტონი კლასით B20						8.3

კვეთი 1–1

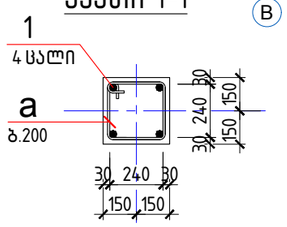

კვეთი 2–2

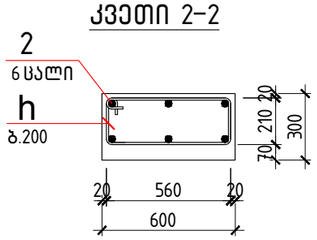

კვეთი 3–3

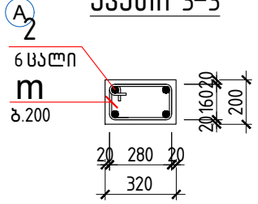

კვეთი 4–4

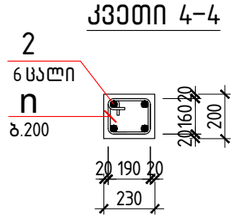

კვეთი 5–5

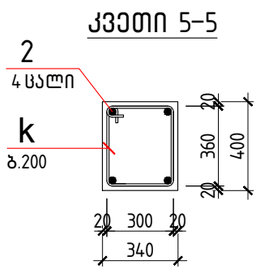

კვანძი B

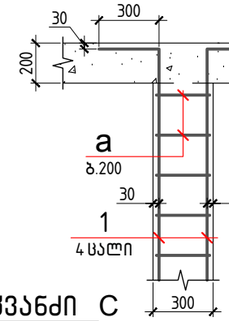

კვანძი A

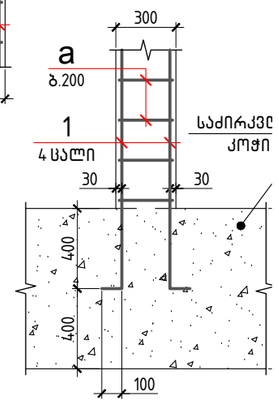

კვანძი C

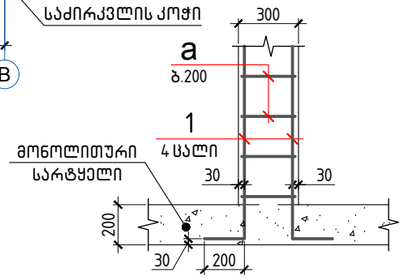

პროექტი	სასტუმრო გუდიაშვილის მოედანზე - შენობის აღდგენა	დირექტორი	ბ. ჯუგაშვილი	კონსტრუქციული ნაწილი	
მდებარეობა	თბილისი, აბო თბილელის ქ. №3/8	პრ. მთ. არქიტექტორი	რ. ჩომახიძე	ფორმატი	A-3
დამკვეთი	შპს "ატელიე არქიტექტს"	პრ. მთ. კონსტრუქტორი	ბ. ჯუგაშვილი	მასშტაბი	1:100
შემსრულებელი	შპს "სკაილაინი"	შეასრულა	ნ. თევდორაშვილი	თარიღი	02.09.2016

მონოლითური ჩანართების და ზღუდარების განლაგება "13", "12" და "3" ღერძებზე

გვერ

5

კვანძი A

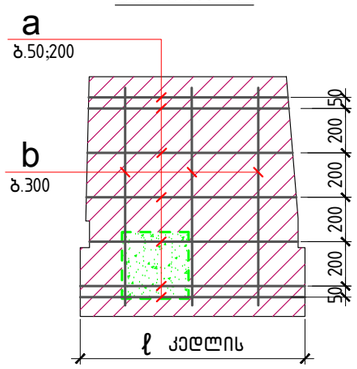

კვანძი B

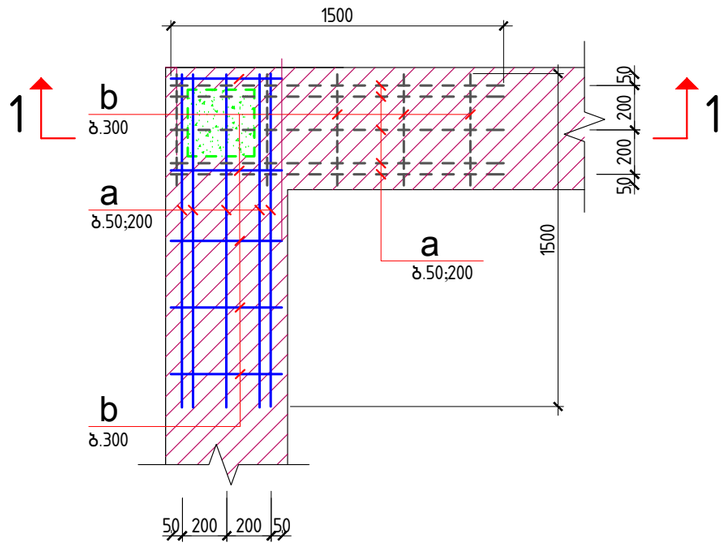

კვანძი C

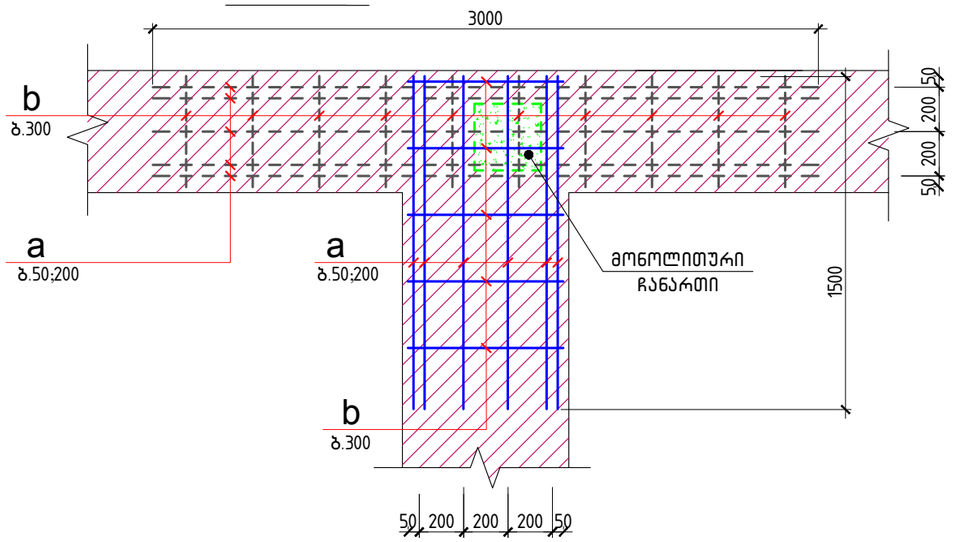

კვანძი D

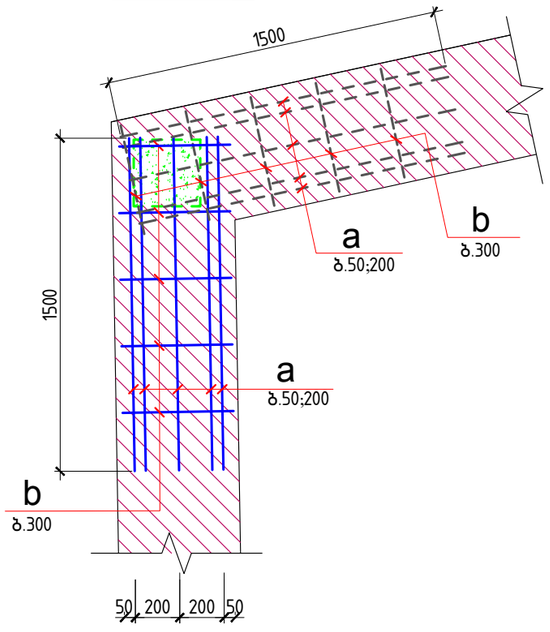

ბადეების ვერტიკალური განლაგება კვეთი 1–1

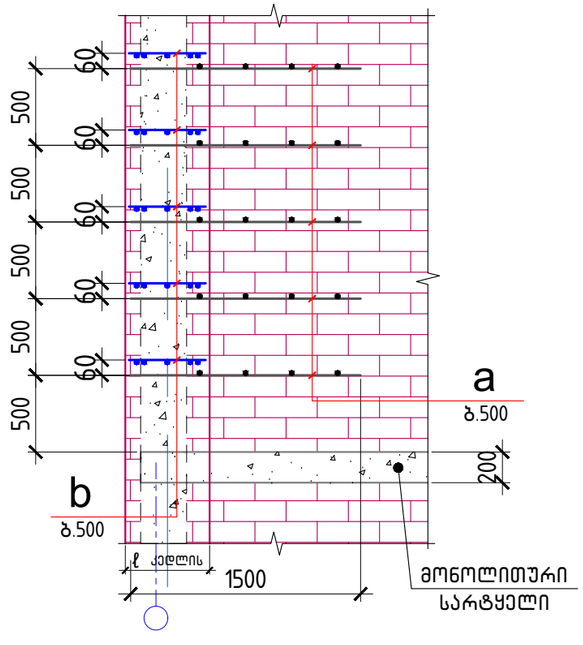

კვანძი E

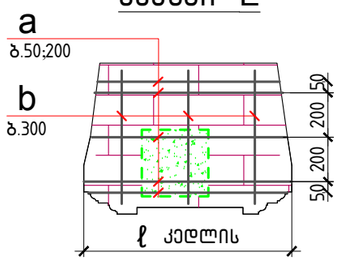

შენიშვნა:

კვანძებში ნაჩვენებია არმატურის ბადეების სიგრძეები ყრუ კედლებისა და შუაკედლისებისათვის რომელთა სიგრძე მეტია 1.5 მეტრზე; ნაკლები ზომის შუაკედლისებში (კვანძები A, E) ბადის სიგრ მიიღება შუაკედლისის სიგანის ტოლი.

სპეციფიკაცია აგურის კედლების ჰორიზონტალურ არმირების

პოზ.	დ ა ს ა ხ ე ლ ე ბ ა				რაოდ.	მასა ერთ. კგ	ჯა
	დეტალები						
a	ფ 6	A240c	ℓ = 3622.5ბ.ა		–	804.13	804.1
b	ფ 6	A240c	ℓ = 1062.6ბ.ა		–	235.88	235.8

პროექტი	სასტუმრო გუდიაშვილის მოედანზე - შენობის აღდგენა	skyline	დირექტორი	ბ. ჯუგაშვილი	კონსტრუქციული ნაწილი		აგურის კედლების ჰორიზონტალური არმირების კვანძები
მდებარეობა	თბილისი, აბო თბილელის ქ. №3/8		პრ. მთ. არქიტექტორი	რ. ჩოგოხიძე	ფორმატი	A-3	
დამკვეთი	შპს "ახალიე არქიტექტს"		პრ. მთ. კონსტრუქტორი	ბ. ჯუგაშვილი	მასშტაბი	1:100	
შემსრულებელი	შპს "სკაილაინი"		შეასრულა	ნ. თევდორაშვილი	თარიღი	02.09.2016	გვერ 6

სარტყელი -0.95 ნიშნულზე

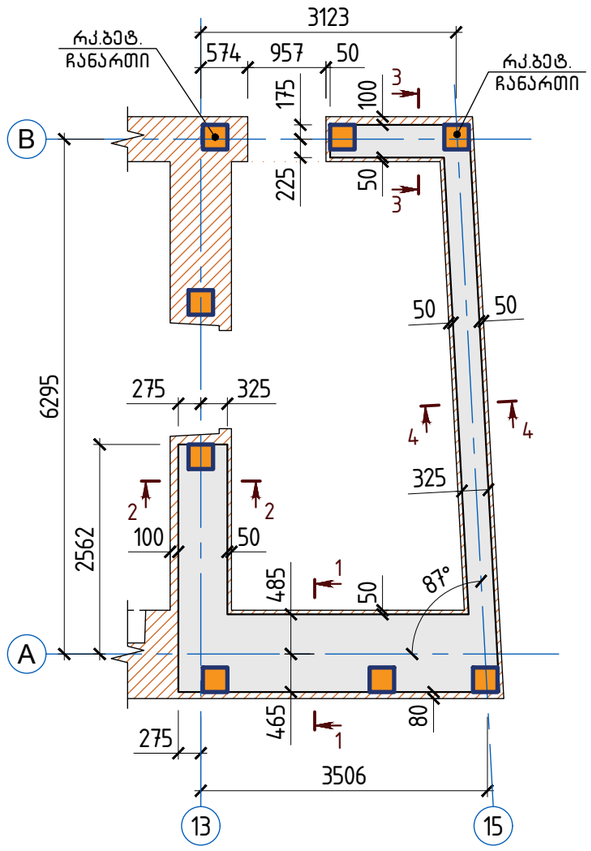

დეტალების უწყისი

პოზ.	ე ს კ ი ზ ი
a	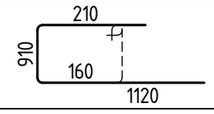
b	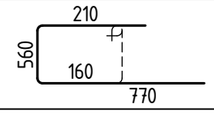
c	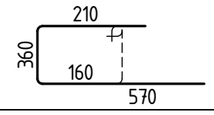
d	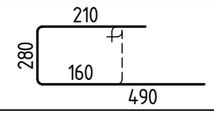

სპეციფიკაცია მონოლითური სარტყელის -0.95 ნიშნულ

პოზ.	დ ა ს ა ხ ე ლ ე ბ ა	რაოდ.	მასა ერთ. კგ	შენიშ
	დეტალები			
1	ф 12 A500c ℓ = 100.0 გ.მ.	–	–	88.79
a*	ф 6 A240c ℓ = 2240	14	0.50	
b*	ф 6 A240c ℓ = 1540	8	0.34	
c*	ф 6 A240c ℓ = 1140	6	0.25	15.57
d*	ф 6 A240c ℓ = 980	20	0.22	
	მასალები			
	ბეტონი კლასით B 20			1.50

შენიშვნა:

წინამდებარე ფურცელი განიხილოს მონოლითური ჩანართების და ზღუდარების განლაგების სქემებთან ერთად, – იხ. ნახ. 3, 4, 5.

1-1

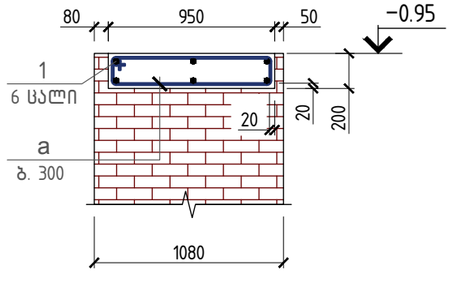

2-2

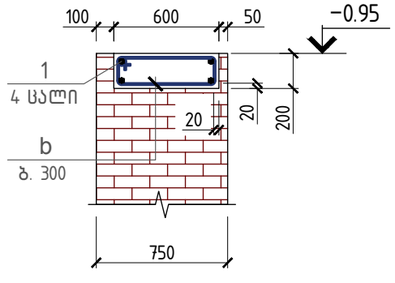

3-3

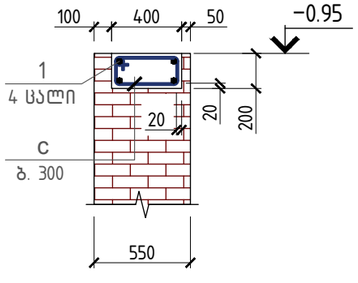

4-4

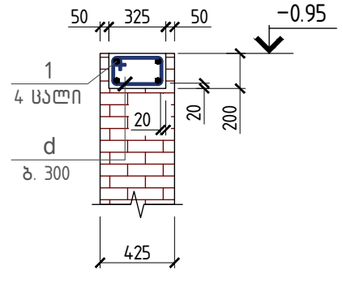

პროექტი	სასტუმრო გუდიაშვილის მოედანზე - შენობის აღდგენა	skyline	დირექტორი	ბ. ჯუგაშვილი	კონსტრუქციული ნაწილი		მონოლითური სარტყელის განლაგების სქემა -0.95 ნიშნულზე	გვერ
მდებარეობა	თბილისი, აბო თბილელის ქ. №3/8		პრ. მთ. არქიტექტორი	რ. ჩოგოხიძე	ფორმატი	A-3		
დამკვეთი	შპს "ახელიე არქიტექტს"		პრ. მთ. კონსტრუქტორი	ბ. ჯუგაშვილი	მასშტაბი	1:35 ;1:75		7
შემსრულებელი	შპს "სკაილაინი"		შეასრულა	ნ. თევდორაშვილი	თარიღი	02.09.2016		

გადახურვის მონოლითური კონსტრუქციის განლაგების სქემა -0.32 ნიშნულზე

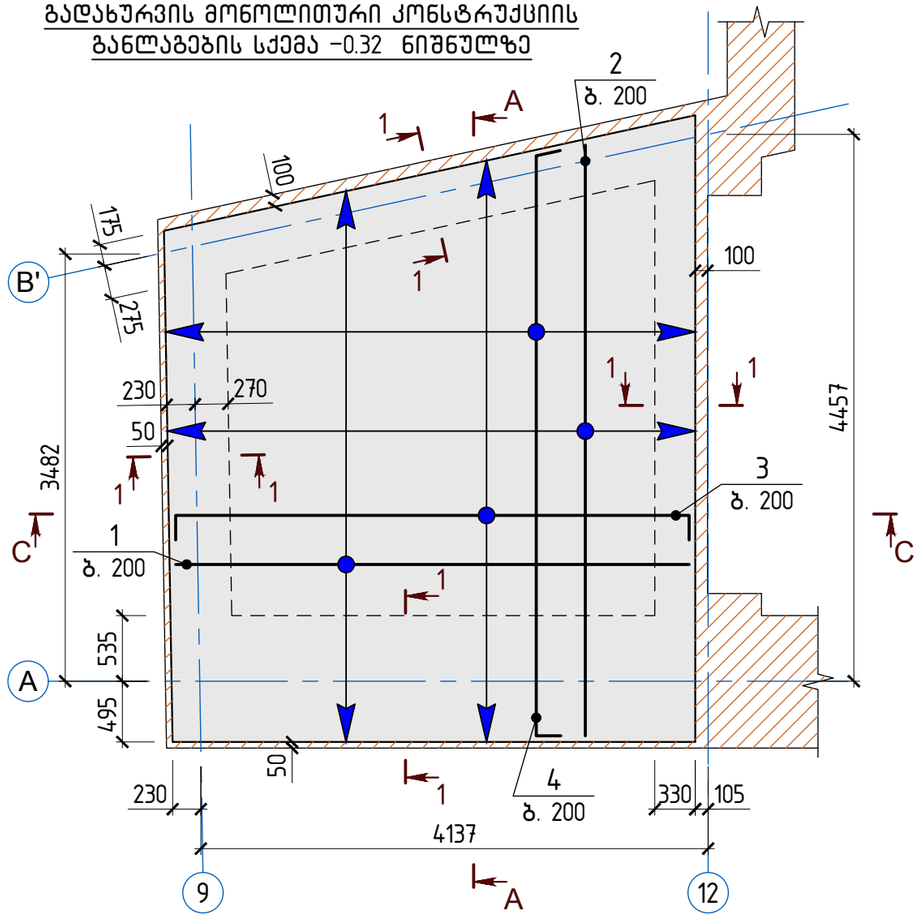

1-1

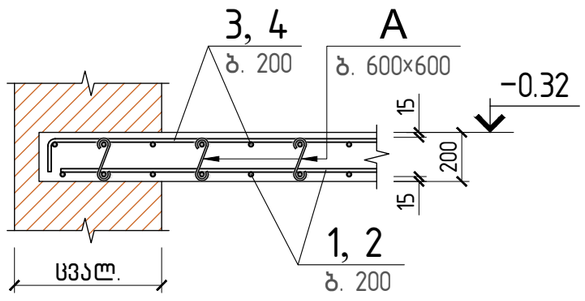

სპეციფიკაცია გადახურვის მონოლითური კონსტრუქციის განლაგების სქემისათვის -0.32 ნიშნულზე

პოზ.	დ ა ს ა ხ ე ლ ე ბ ა	რაოდ.	მასა ერთ. კგ	მეტი
	დეტალები			
1	ф 12 A500c ℓ = 100.0 მ.ა.	—	88.79	
2	ф 12 A500c ℓ = 105.0 მ.ა.	—	93.23	182.03
3*	ф 12 A500c ℓ = 110.0 მ.ა.	—	97.67	
4*	ф 12 A500c ℓ = 115.0 მ.ა.	—	102.11	199.78
A*	ф 8 A240c ℓ = 280	60	0.11	6.63
B*	ф 12 A500c ℓ = 890	20	0.79	15.81
	მასალები			
	ბეტონი კლასით B25			4.00

დეტალების უწყისი

პოზ.	ესკიზი
3, 4	ცვალებადი 150 150
A	120
B	170 250 170 150 150

შენიშვნები:

1. ჭრილი A-A იხ. ფურც. №23;
2. ჭრილი C-C იხ. ფურც. №24.

პროექტი	სასტუმრო გუდიაშვილის მოედანზე - შენობის აღდგენა	skyline	დირექტორი	ბ. ჯუგაშვილი	კონსტრუქციული ნაწილი		გადახურვის მონოლითური კონსტრუქციის განლაგების სქემა -0.32 ნიშნულზე
მდებარეობა	თბილისი, აბო თბილელის ქ. №3/8		პრ. მთ. არქიტექტორი	რ. ჩოგოხიძე	ფორმატი	A-3	
დამკვეთი	შპს "ატელიე არქიტექტს"		პრ. მთ. კონსტრუქტორი	ბ. ჯუგაშვილი	მასშტაბი	1:25; 1:50	
შემსრულებელი	შპს "სპაილაინი"		შეასრულა	დ. ჯუგაშვილი	თარიღი	02.09.2016	

სარტყელი ±0.00 – +0.67 ნიშნულებს შორის

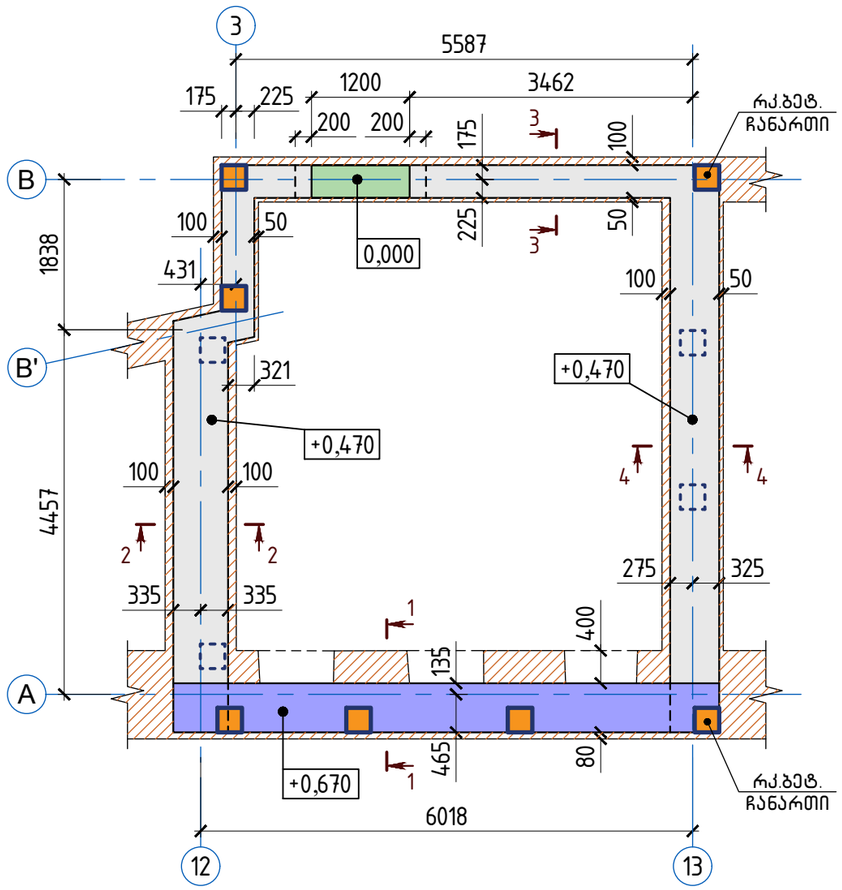

დეტალების უწყისი

პოზ.	ესკიზი
b	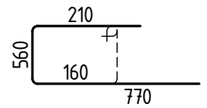
c	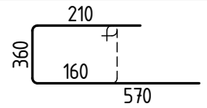
e	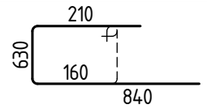

სპეციფიკაცია მონოლითური სარტყელის 0.00, +0.47 და +0.67 ნიშნულებზე

პოზ.	დასახელება			რაოდ.	მასა ერთ. კგ	შენიშ
	დეტალები					
1	ф 12	A500c	ℓ = 130.0 გ.მ.	–	–	115.43
b*	ф 6	A240c	ℓ = 1540	48	0.34	29.70
c*	ф 6	A240c	ℓ = 1140	26	0.25	
e*	ф 6	A240c	ℓ = 1680	18	0.37	
	მასალები					
	ბეტონი კლასით B 20					3.00

შენიშვნები:

1. წინამდებარე ფურცელი განიხილოს მონოლითური ჩანართების და ზღუდარების განლაგების სქემებთან ერთად, – იხ. ნახ. 3, 4, 5;
2. წინამდებარე ფურცელი განიხილოს ანკერებისა და ჩასატანებელი ნაკეთობების და ლითონის და ხის კოჭების განლაგების სქემებთან ერთად +0.47 ნიშ.-ზე, – იხ. ნახ. 10, 11.

1–1

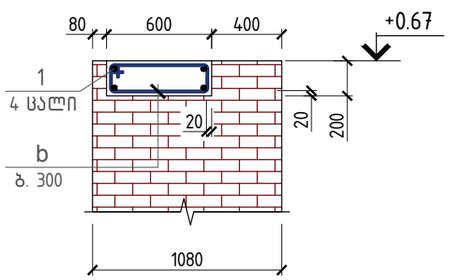

2–2

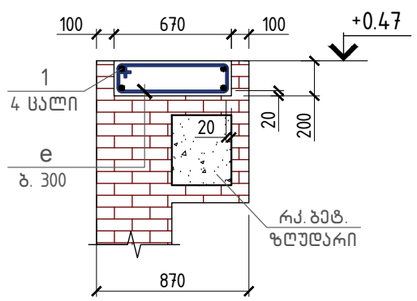

3–3

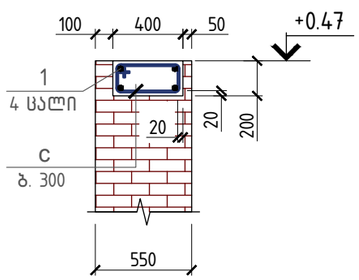

4–4

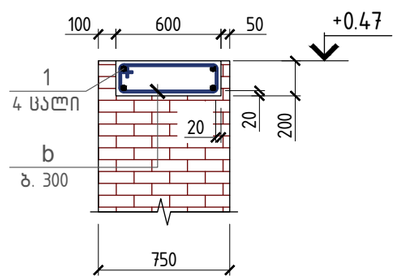

პროექტი	სასტუმრო გუდიაშვილის მოედანზე - შენობის აღდგენა	skyline	დირექტორი	ბ. ჯუგაშვილი	პროექტის ნაწილი		მონოლითური სარტყელის განლაგების სქემა 0.00, +0.47 და +0.67 ნიშნულებზე	გვერ
მდებარეობა	თბილისი, აბო თბილელის ქ. №3/8		ხელმძღვ. არქიტექტორი	რ. ჩომახიძე	ფორმატი	A-3		9
დამკვეთი	შპს "ატელიე არქიტექტს"		ხელმძღვ. კონსტრუქტორი	ბ. ჯუგაშვილი	მასშტაბი	1:35 ;1:75		
შემსრულებელი	შპს "სპილანი"		შესრულა	ნ. თევდორაშვილი	თარიღი	02.09.2016		

სპეციფიკაცია ანკერებისა და ჩასატანებელი ნაკეთობების განლაგების სქემისათვის +0.47 ნიშნულ

პოზ.	ა ღ ნ ი შ ვ ნ ა	რაოდ.	მასა ერთ. კგ	შენიშ
ჩნ-1	რკ. ფურც. №26	4		
ჩნ-2	რკ. ფურც. №26	2		
ანკერი	⌀12 ℓ=400 მმ	7		

ანკერების და ჩასატანებელი ნაკეთობების განლაგების სქემა +0.47 ნიშნულზე

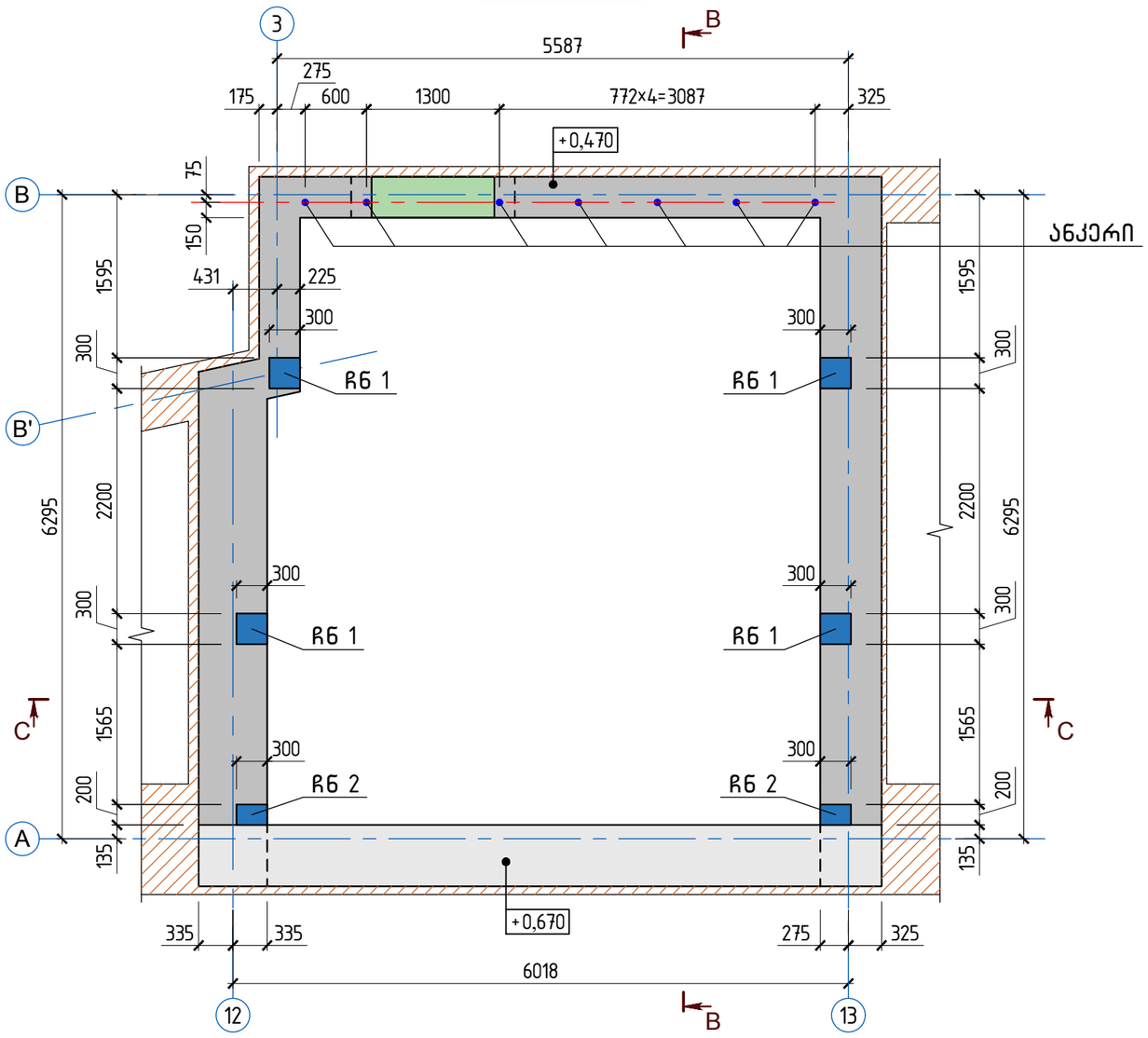

შენიშვნები:

1. ჭრილი B-B იხ. ფურც. №23;
2. ჭრილი C-C იხ. ფურც. №24.

პროექტი	სასტუმრო გუდიაშვილის მოედანზე - შენობის აღდგენა	skyline	დირექტორი	ბ. ჯუგაშვილი	კონსტრუქციული ნაწილი		ანკერების და ჩასატანებელი ნაკეთობების განლაგების სქემა +0.47 ნიშნულზე	გვერ
მდებარეობა	თბილისი, აბო თბილელის ქ. №3/8		პრ. მთ. არქიტექტორი	რ. ჩოგოხიძე	ფორმატი	A-3		
დამკვეთი	შპს "ახელიე არქიტექტს"		პრ. მთ. კონსტრუქტორი	ბ. ჯუგაშვილი	მასშტაბი	1:55		1(
შემსრულებელი	შპს "სკაილაინი"		შეასრულა	დ. ჯუგაშვილი	თარიღი	02.09.2016		

ლითონის და ხის კოჭების განლაგების სქემა +0.47 ნიშნულზე

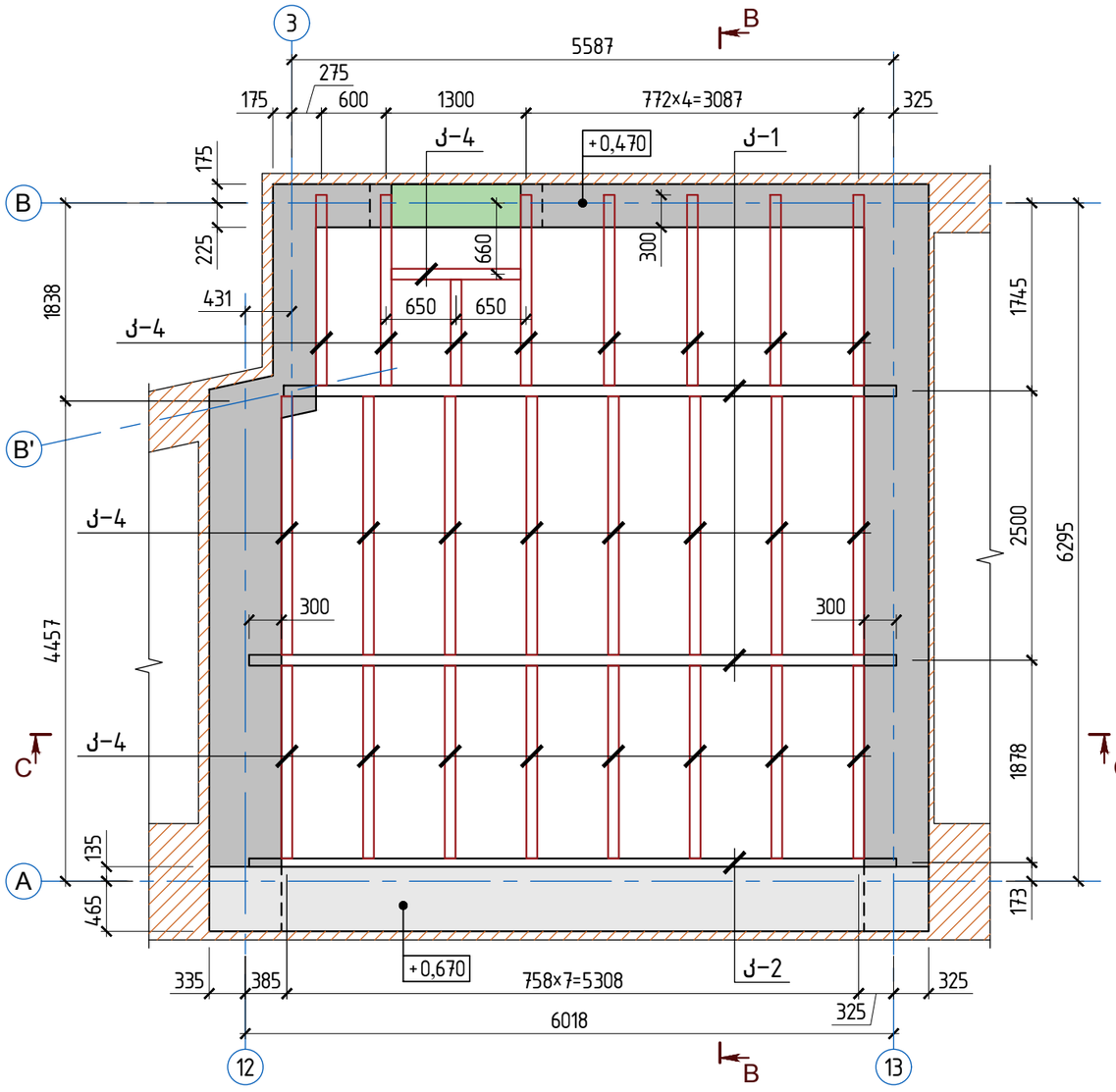

სპეციფიკაცია გადახურვისათვის +0.47 ნიშნულზე

პოზ.	დ ა ს ა ხ ე ლ ე ბ ა	რაოდ.	მასა ერთ. კგ	ჯამი
	დეტალები			
	ლითონის ელემენტები			
К-1	][№20 ℓ = 23.40 გ.მ.	–	–	430.56
К-2	[№20 ℓ = 6.00 გ.მ.	–	–	110.40
	ხის ელემენტები			
К-4	ხის ძელი 200×100 მმ, ℓ=50.40 გ.მ.	–	–	1.01
	ფიცარი δ=50 მმ	–	–	1.58

შენიშვნები:

1. ჭრილი B-B იხ. ფურც. №23;
2. ჭრილი C-C იხ. ფურც. №24.

პროექტი	სასტუმრო გუდიაშვილის მოედანზე - შენობის აღდგენა	skyline	დირექტორი	ბ. ჯუგაშვილი	პონსტრუქციული ნაწილი		ლითონისა და ხის კოჭების განლაგების სქემა +0.47 ნიშნულზე	ფურცელი
მდებარეობა	თბილისი, აბო თბილელის ქ. №3/8		ჰრ. მთ. არქიტექტორი	რ. ჩომახიძე	ფორმატი	A-3		
დამკვეთი	შპს "ატელიე არქიტექტს"		ჰრ. მთ. პონსტრუქტორი	ბ. ჯუგაშვილი	მასშტაბი	1:55		1
შემსრულებელი	შპს "სკაილაინი"		შეასრულა	დ. ჯუგაშვილი	თარიღი	02.09.2016		

თაღოვანი გადახურვის მონოლითური კონსტრუქციის განლაგებების სქემა +3.123 ნიშნულზე

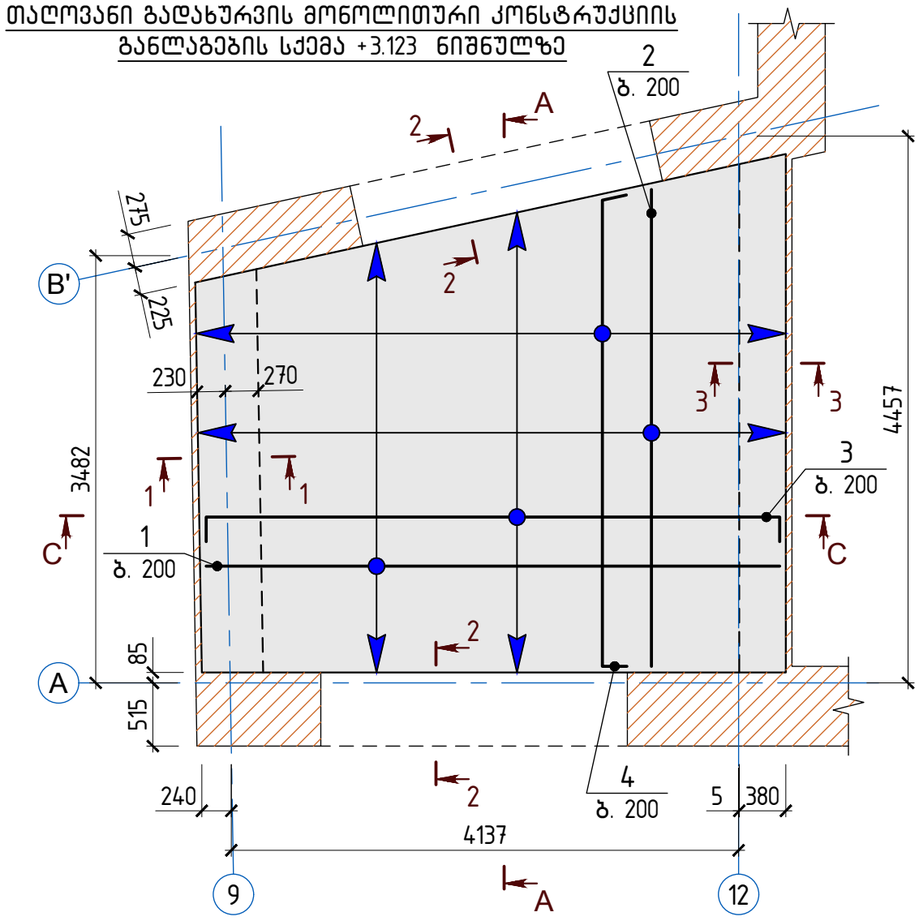

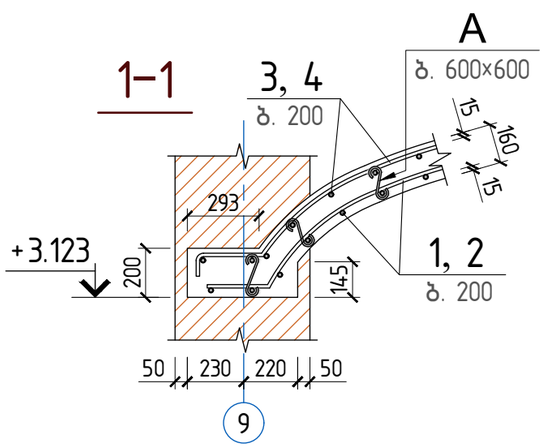

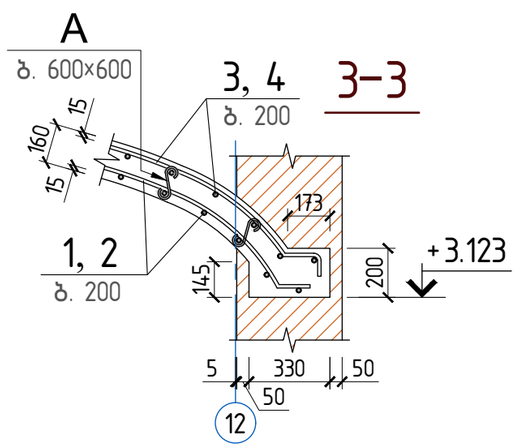

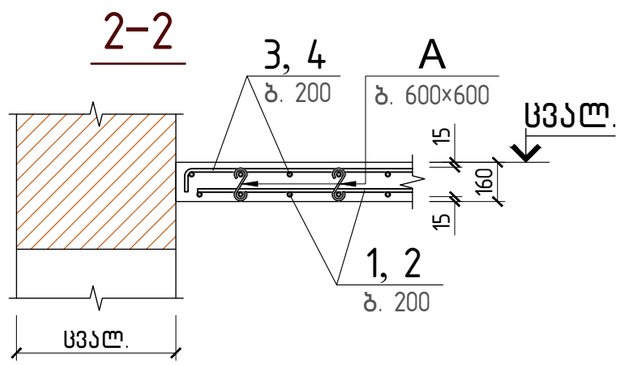

სპეციფიკაცია თაღოვანი გადახურვის მონოლითური კონსტრუქციის განლაგებების სქემისათვის +3.123 ნიშნუ

პოზ.	დ ა ს ა ხ ე ლ ე ბ ა	რაოდ.	მასა ერთ. კგ	ზეინ
	დეტალები			
1	ф 12 A500c ℓ = 100.0 ბ.ა.	—	88.79	
2	ф 12 A500c ℓ = 100.0 ბ.ა.	—	88.79	177.59
3*	ф 12 A500c ℓ = 105.0 ბ.ა.	—	93.23	
4*	ф 12 A500c ℓ = 110.0 ბ.ა.	—	97.67	190.90
A*	ф 8 A240c ℓ = 240	60	0.09	5.68
B*	ф 12 A500c ℓ = 810	20	0.72	14.38
	მასალები			
	ბეტონი კლასით B25			3.20

შენიშვნები:

1. ჭრილი A-A იხ. ფურც. №23;
2. ჭრილი C-C იხ. ფურც. №24;
3. მონოლითური გადახურვის მოწყობამდე უნდა მოეწყოს თაღოვანი ქარგილ რომელზეც უნდა დალაგდეს მოსაპირკეთებელი აგური არქიტექტურული ნახაზების მიხედვით, ბეტონთან დამაკავშირებელი არმატურის ვერტიკალური ნაშვერების გათვალისწინებით, შემდეგ მოხდეს თაღოვანი გადახურვის არმირება და დაბეტონება.

დეტალების უწყისი

პოზ.	ესკიზი
3, 4	ცვალებადი 150 150
A	80
B	250 130 150 130 150

პროექტი	სასტუმრო გუდიაშვილის მოედანზე - შენობის აღდგენა	skyline	დირექტორი	ბ. ჯუგაშვილი	კონსტრუქციული ნაწილი		თაღოვანი გადახურვის მონოლითური კონსტრუქციის განლაგების სქემა +3.123 ნიშნულზე	გვერ
მდებარეობა	თბილისი, აბო თბილელის ქ. №3/8		ჯრ. მთ. არქიტექტორი	რ. ჩომახიძე	ფორმატი	A-3		
დამკვეთი	შპს "ატელიე არქიტექტს"		ჯრ. მთ. კონსტრუქტორი	ბ. ჯუგაშვილი	მასშტაბი	1:25; 1:50		12
შემსრულებელი	შპს "სკაილაინი"		შეასრულა	დ. ჯუგაშვილი	თარიღი	02.09.2016		

სარტყელი +3.97 ნიშნულზე

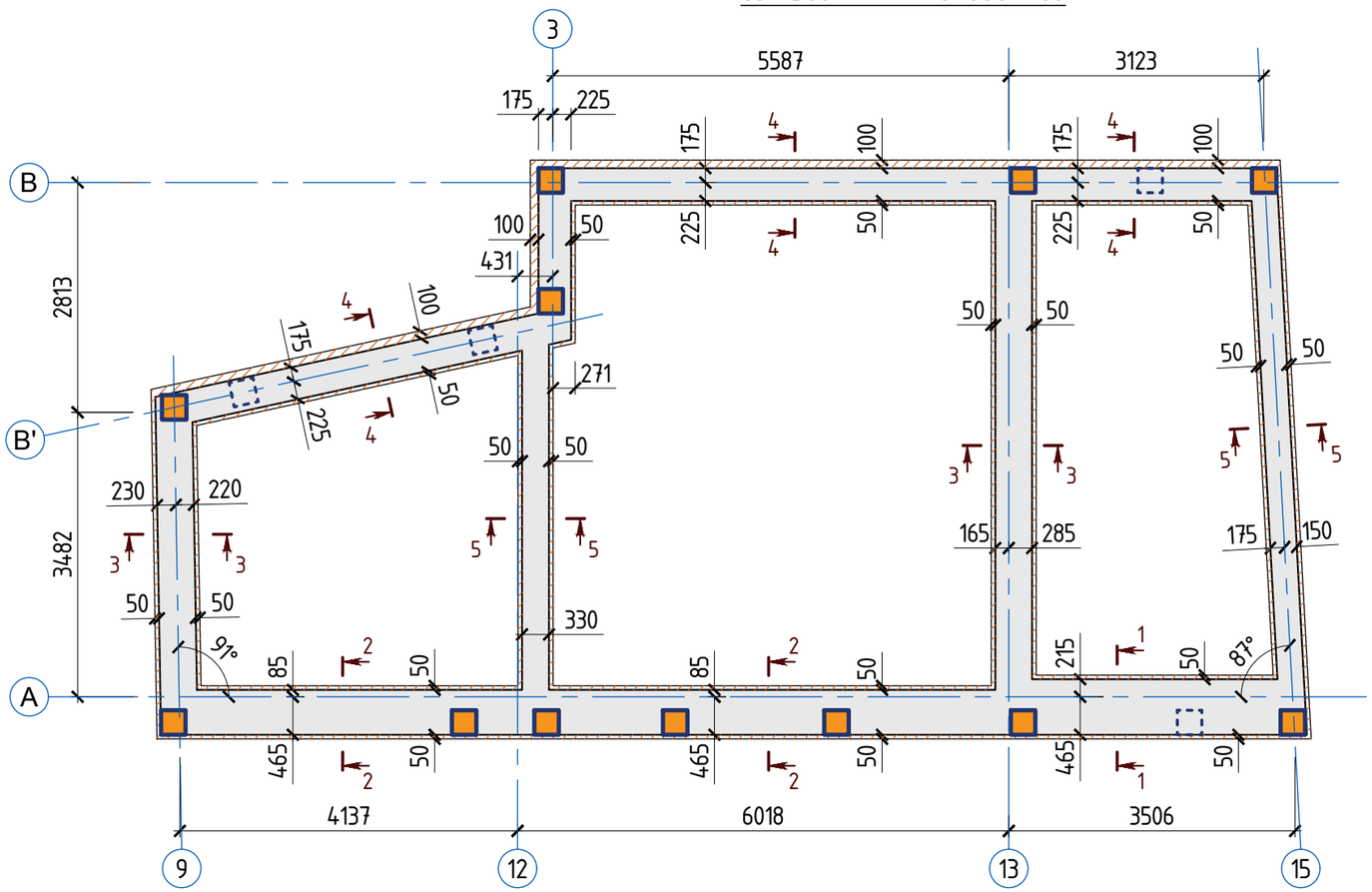

სპეციფიკაცია მონოლითური სარტყელის +3.97 ნიშნულ

პოზ.	დ ა ს ა ხ ე ლ ე ბ ა			რაოდ.	მასა ერთ. კგ	შენიშ
	დეტალები					
1	⌀ 12	A500c	ℓ = 260.0 მ.	—	—	230.86
c*	⌀ 6	A240c	ℓ = 1140	52	0.25	
d*	⌀ 6	A240c	ℓ = 980	34	0.22	
e*	⌀ 6	A240c	ℓ = 1700	14	0.38	44.96
f*	⌀ 6	A240c	ℓ = 1440	34	0.32	
g*	⌀ 6	A240c	ℓ = 1240	30	0.28	
	მასალები					
	ბეტონი კლასით B 20					4.40

შენიშვნები:

1. წინამდებარე ფურცელი განიხილოს მონოლითური ჩანართების და ზღუდარების განლაგების სქემებთან ერთად, — იხ. ნახ. 3, 4, 5;
2. წინამდებარე ფურცელი განიხილოს ანკერებისა და ჩასატანებელი ნაკეთობების, ლითონის და ხის კოჭების და ხის სვეტების განლაგების სქემებთან ერთად +3.97 ნიშ.-ზე, — იხ. ნახ. 14, 15.

დეტალების უწყისი

პოზ.	ესკიზი
c	210, 360, 160, 570
d	210, 280, 160, 490
e	210, 640, 160, 850
f	210, 510, 160, 720
g	210, 410, 160, 620

1–1

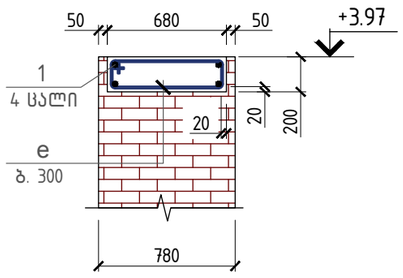

2–2

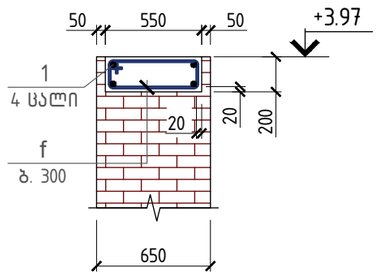

3–3

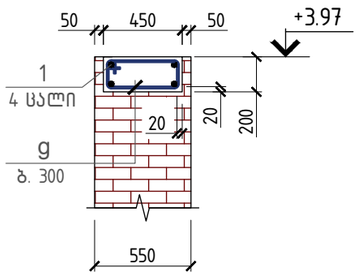

4–4

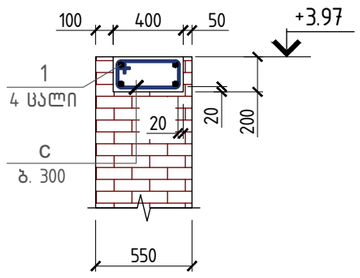

5–5

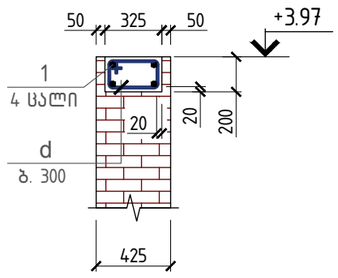

პროექტი	სასტუმრო გუდიაშვილის მოედანზე - შენობის აღდგენა	skyline	დირექტორი	ბ. ჯუგაშვილი	კონსტრუქციული ნაწილი		მონოლითური სარტყელის განლაგების სქემა +3.97 ნიშნულზე
მდებარეობა	თბილისი, აბო თბილელის ქ. №3/8		ხელმძღვ. არქიტექტორი	რ. ჩომახიძე	ფორმატი	A-3	
დამკვეთი	შპს "ატელიე არქიტექტს"		ხელმძღვ. კონსტრუქტორი	ბ. ჯუგაშვილი	მასშტაბი	1:35 ;1:75	
შემსრულებელი	შპს "სკაილაინი"		შემსრულა	ნ. თევდორაშვილი	თარიღი	02.09.2016	

გვერ
13

სპეციფიკაცია ანკერებისა და ჩასატანებელი ნაკეთობების განლაგების სქემისათვის +3.97 ნიშნულზე

პოზ.	ა ღ წ ი შ ვ ნ ა	რაოდ.	მასა ერთ. კგ	შენიშ
ჩნ-1	რკ. ფურც. №26	17		
ანკერი	⌀12 ℓ=400 მმ	27		

ანკერების და ჩასატანებელი ნაკეთობების განლაგების სქემა +3.97 ნიშნულზე

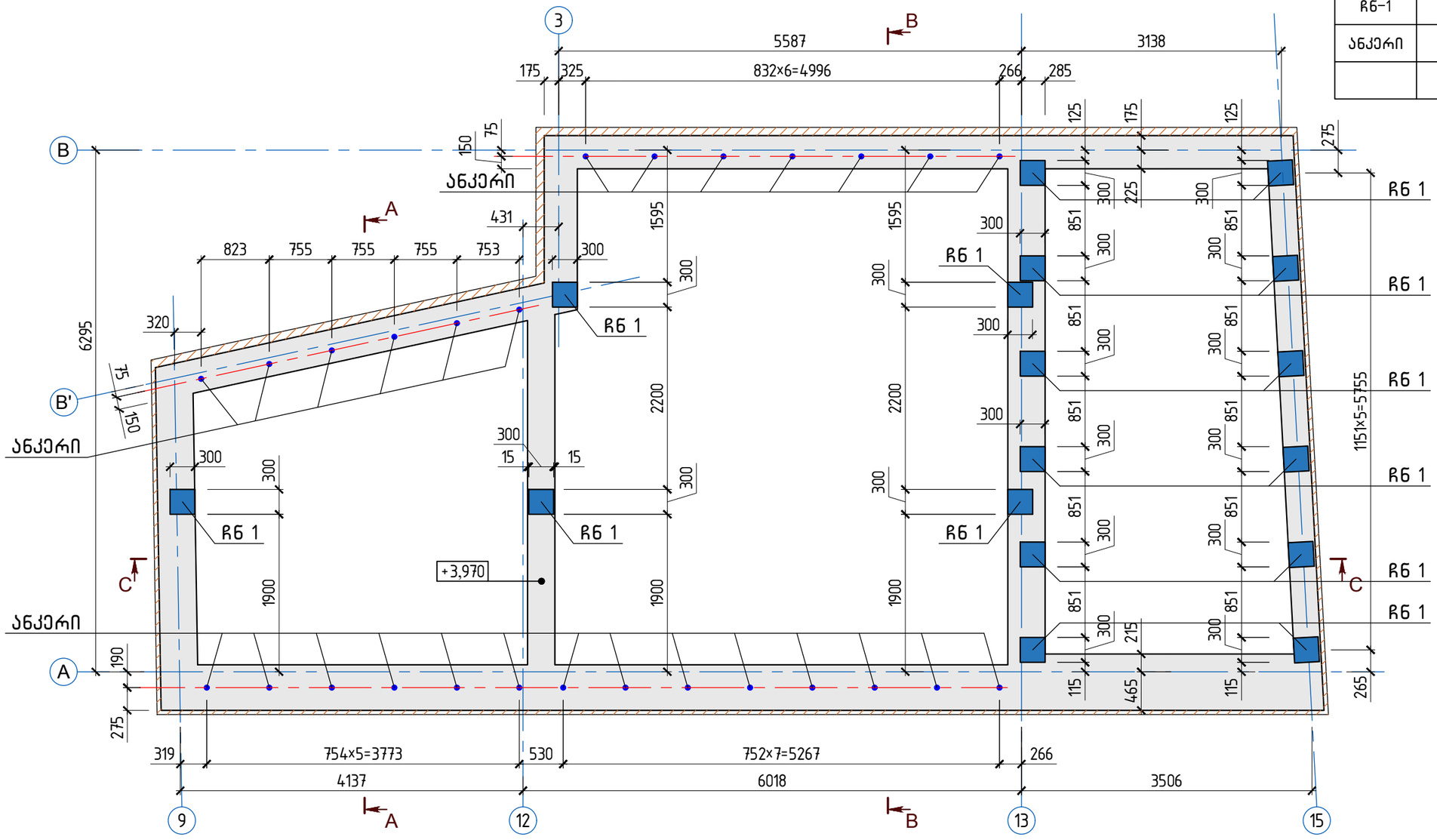

შენიშვნები:

1. ჭრილები: A-A და B-B იხ. ფურც. №23;
2. ჭრილი C-C იხ. ფურც. №24.

პროექტი	სასტუმრო გუდიაშვილის მოედანზე - შენობის აღდგენა	skyline	დირექტორი	ბ. ჯუგაშვილი	კონსტრუქციული ნაწილი		ანკერების და ჩასატანებელი ნაკეთობების განლაგების სქემა +3.97 ნიშნულზე	გვერ
მდებარეობა	თბილისი, აბო თბილელის ქ. №3/8		პრ. მთ. არქიტექტორი	რ. ჩომახიძე	ფორმატი	A-3		
დამკვეთი	შპს "ატელიე არქიტექტს"		პრ. მთ. კონსტრუქტორი	ბ. ჯუგაშვილი	მასშტაბი	1:55		14
შემსრულებელი	შპს "სკაილაინი"		შეასრულა	დ. ჯუგაშვილი	თარიღი	02.09.2016		

ლითონის და ხის კოჭების, ხის სვეტების განლაგების სქემა +3.97 ნიშნულზე

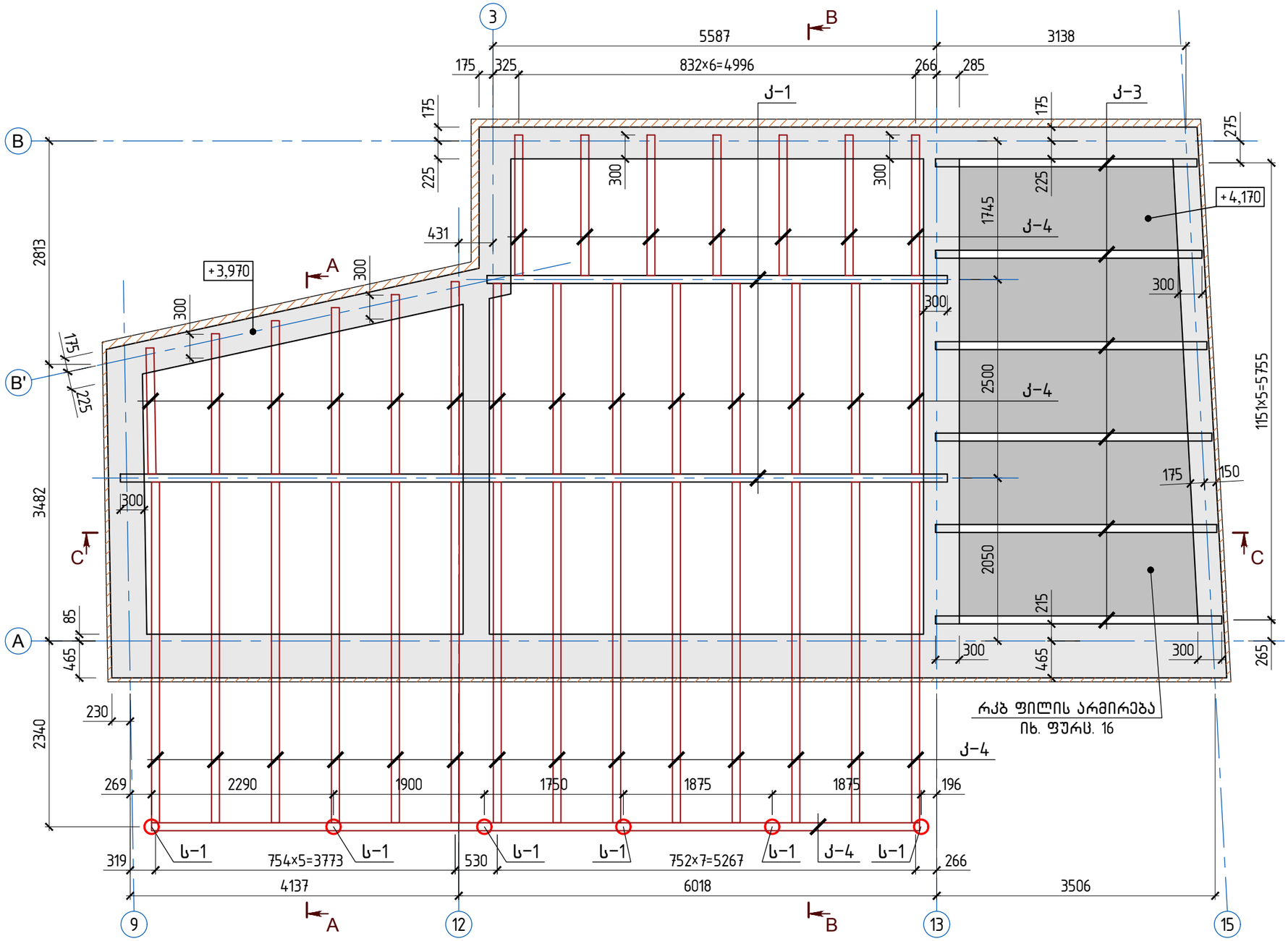

რკბ ფილის არმირება
იხ. ფურც. 16

სპეციფიკაცია გადახურვისათვის +3.97 ნიშნულზე

პოზ.	დ ა ს ა ხ ე ლ ე ბ ა	რაოდ.	მასა ერთ. კგ	მთლი
	დეტალები			
	ლითონის ელემენტები			
К-1	][№20 ℓ = 32.42 მ.მ.	–	–	596.53
К-3	I №20 ℓ = 20.70 მ.მ.	–	–	434.70
	ხის ელემენტები			
К-4	ხის ძელი 200×100 მმ, ℓ=115.60 მ.მ.	–	–	2.31
С-1	ხის სვეტი Ø 200 მმ, ℓ=3630 მმ	6	–	0.70
	ფიცარი δ=50 მმ	–	–	3.63

შენიშვნები:

1. ჭრილები: A-A და B-B იხ. ფურც. №23;
2. ჭრილი C-C იხ. ფურც. №24.

პროექტი	სასტუმრო გუდიაშვილის მოედანზე - შენობის აღდგენა	skyline	დირექტორი	ბ. ჯუგაშვილი	კონსტრუქციული ნაწილი		ლითონისა და ხის კოჭების, ხის სვეტების განლაგების სქემა +3.97 ნიშნულზე
მდებარეობა	თბილისი, აბო თბილელის ქ. №3/8		ჰრ. მთ. არქიტექტორი	რ. ჩომახიძე	ფორმატი	A-3	
დამკვეთი	შპს "ახელიე არქიტექტს"		ჰრ. მთ. კონსტრუქტორი	ბ. ჯუგაშვილი	მასშტაბი	1:55	
შემსრულებელი	შპს "სკაილაინი"		შეასრულა	დ. ჯუგაშვილი	თარიღი	02.09.2016	

გადახურვის მონოლითური კონსტრუქციის განლაგების სქემა +4.17 ნიშნულზე

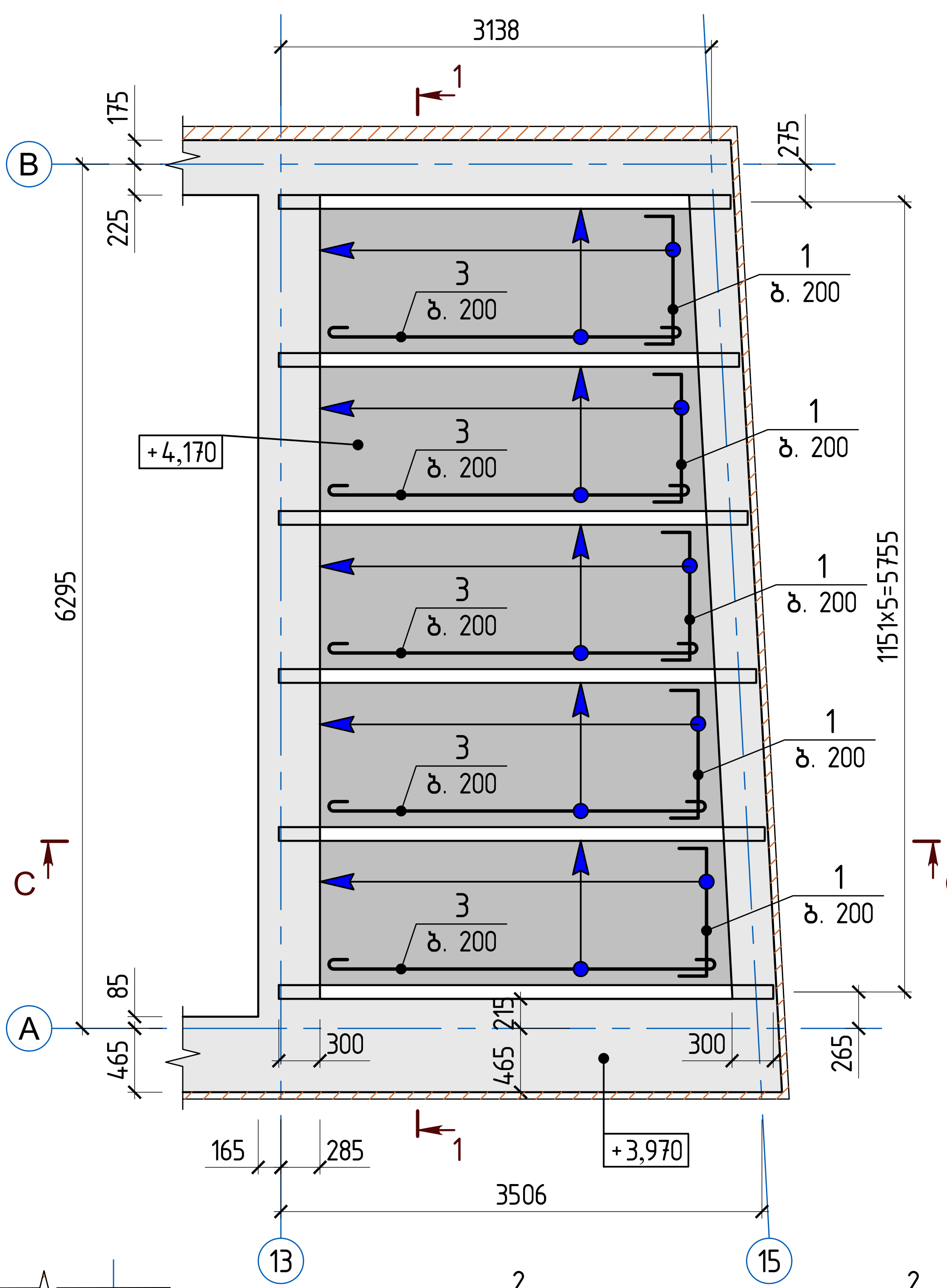

სპეციფიკაცია გადახურვის მონოლითური კონსტრუქციის განლაგების სქემისათვის +4.17 ნიშნუ

პოზ.	დასახელება	რაოდ.	მასა ერთ. კგ	შენი
	დეტალები			
1*	Φ 12 A500c ℓ = 1310	75	1.16	
2*	Φ 12 A500c ℓ = 550	150	0.49	160.49
3*	Φ 6 A240c ℓ = 145.0 გ.მ.	—	32.19	32.19
	მასალები			
	ბეტონი კლასით B 25			1.95

შენიშვნა:

ჭრილი C-C იხ. ფურც. №24.

დეტალების უწყისი

პოზ.	ესკიზი
1	80 1150 80
2	220 80 100 30 30
3	ცვალებადი

1–1

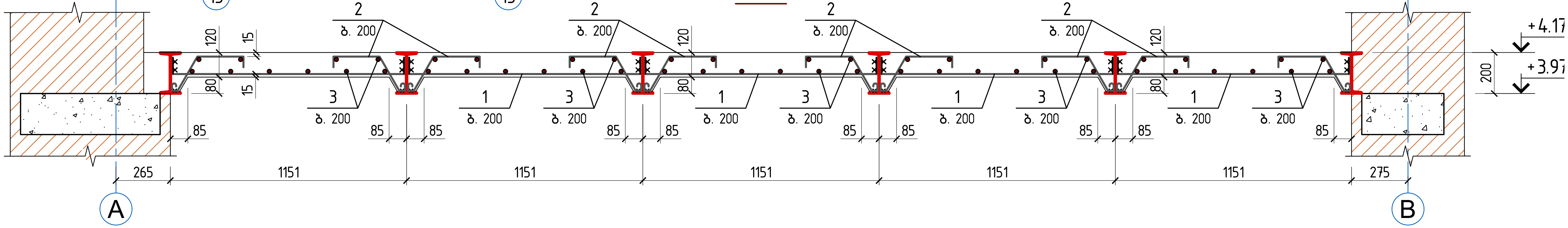

პროექტი	სასტუმრო გუდიაშვილის მოედანზე - შენობის აღდგენა	skyline	დირექტორი	ბ. ჯუგაშვილი	კონსტრუქციული ნაწილი		გადახურვის მონოლითური კონსტრუქციის განლაგების სქემა +4.17 ნიშნულზე
მდებარეობა	თბილისი, აბო თბილელის ქ. №3/8		პრ. მთ. არქიტექტორი	რ. ჩომახიძე	ფორმატი	A-3	
დამკვეთი	შპს "ატელიე არქიტექტს"		პრ. მთ. კონსტრუქტორი	ბ. ჯუგაშვილი	მასშტაბი	1:20; 1:50	გვერ
შემსრულებელი	შპს "სკაილაინი"		შეასრულა	დ. ჯუგაშვილი	თარიღი	02.09.2016	1

სარტყელი +7.80 ნიშნულზე

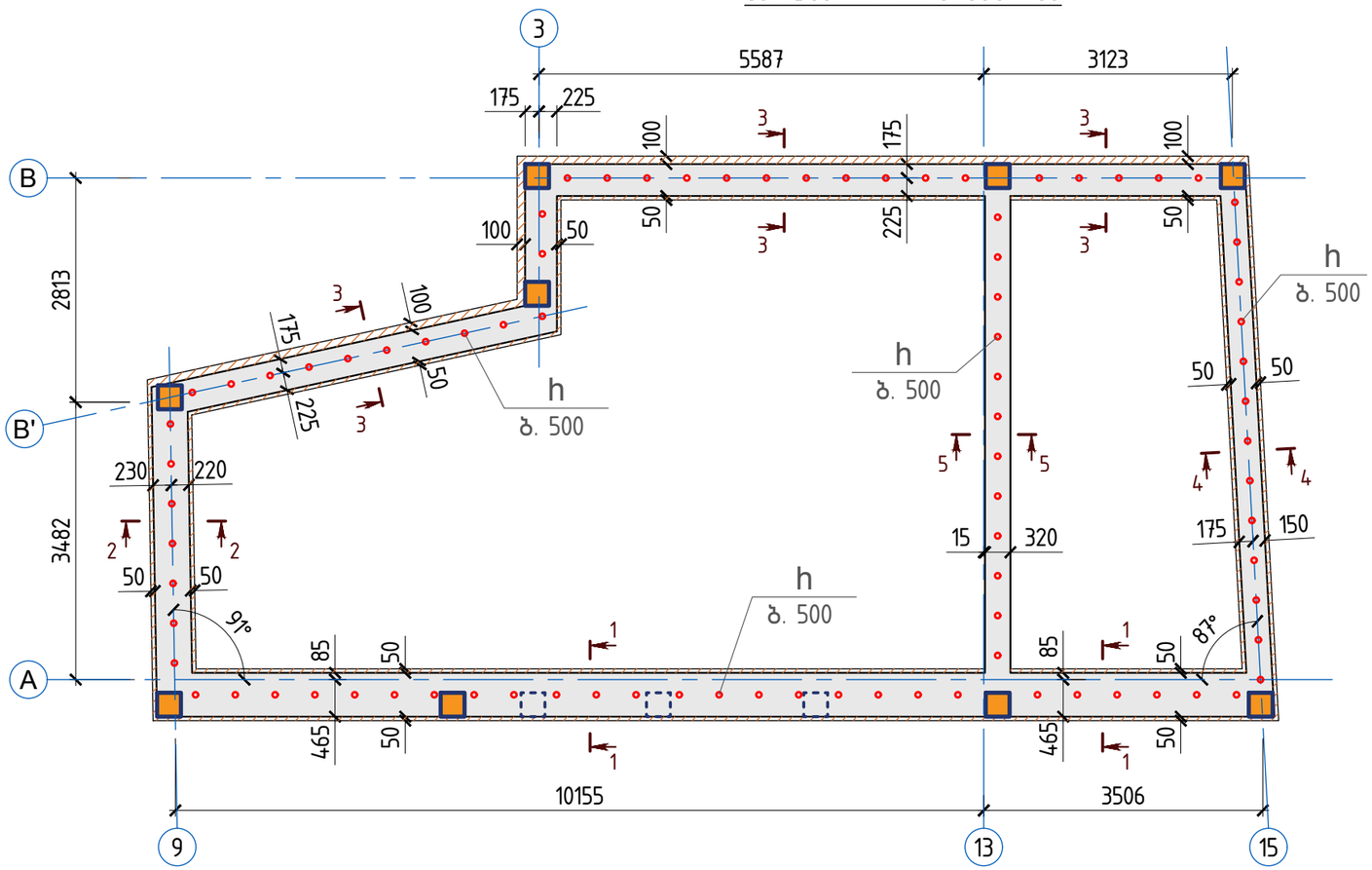

სპეციფიკაცია მონოლითური სარტყელის +7.80 ნიშნულ

პოზ.	დ ა ს ა ხ ე ლ ე ბ ა			რაოდ.	მასა ერთ. კგ	შენიშ
	დეტალები					
1	ф 12	A500c	ℓ = 240.0 მ.	—	—	213.10
c*	ф 6	A240c	ℓ = 1140	52	0.25	
d*	ф 6	A240c	ℓ = 980	40	0.22	
f*	ф 6	A240c	ℓ = 1440	46	0.32	52.68
g*	ф 6	A240c	ℓ = 1240	10	0.28	
h*	ф 6	A240c	ℓ = 700	86	0.16	
	მასალები					
	ბეტონი კლასით B 20					3.90

შენიშვნები:

1. წინამდებარე ფურცელი განიხილოს მონოლითური ჩანართების და ზღუდარების განლაგების სქემებთან ერთად, — იხ. ნახ. 3, 4, 5;
2. წინამდებარე ფურცელი განიხილოს ანკერებისა და ჩასატანებელი ნაკეთობების, ლითონის და ხის კოჭების და ხის დგარების განლაგების სქემებთან ერთად +7.80 ნიშ.-ზე, — იხ. ნახ. 18, 19.

დეტალების უწყისი

პოზ.	ესკიზი
c	210, 360, 160, 570
d	210, 280, 160, 490
f	210, 510, 160, 720
g	210, 410, 160, 620
h	100, 550

1–1

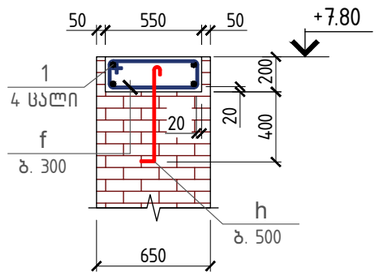

2–2

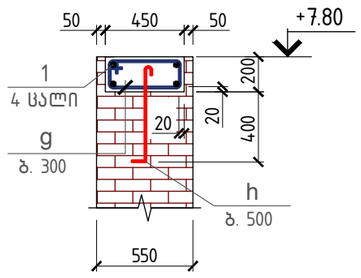

3–3

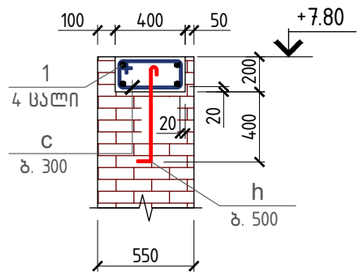

4–4

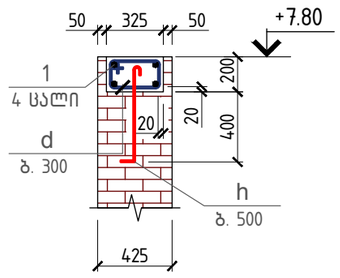

5–5

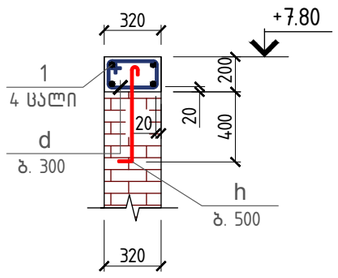

პროექტი	სასტუმრო გუდიაშვილის მოედანზე - შენობის აღდგენა	skyline	დირექტორი	ბ. ჯუგაშვილი	კონსტრუქციული ნაწილი	
მდებარეობა	თბილისი, აბო თბილელის ქ. №3/8		ხელ. მთ. არქიტექტორი	რ. ჩომახიძე	ფორმატი	A-3
დამკვეთი	შპს "ატელიე არქიტექტს"		ხელ. მთ. კონსტრუქტორი	ბ. ჯუგაშვილი	მასშტაბი	1:40 ;1:75
შემსრულებელი	შპს "სკაილაინი"		შემსრულა	ნ. თევდორაშვილი	თარიღი	02.09.2016

მონოლითური სარტყელის განლაგების სქემა +7.80 ნიშნულზე

გვერ

სპეციფიკაცია ანკერებისა და ჩასატანებელი ნაკეთობების განლაგების სქემისათვის +7.80 ნიშნულ

პოზ.	ა ღ ნ ი შ ვ ნ ა	რაოდ.	მასა ერთ. კგ	შენიშ
ჩნ-1	რკ. ფურც. №26	8		
ჩნ-3	რკ. ფურც. №26	1		
ანკერი	⌀12 ℓ=400 მმ	32		

ანკერების და ჩასატანებელი ნაკეთობების განლაგების სქემა +7.80 ნიშნულზე

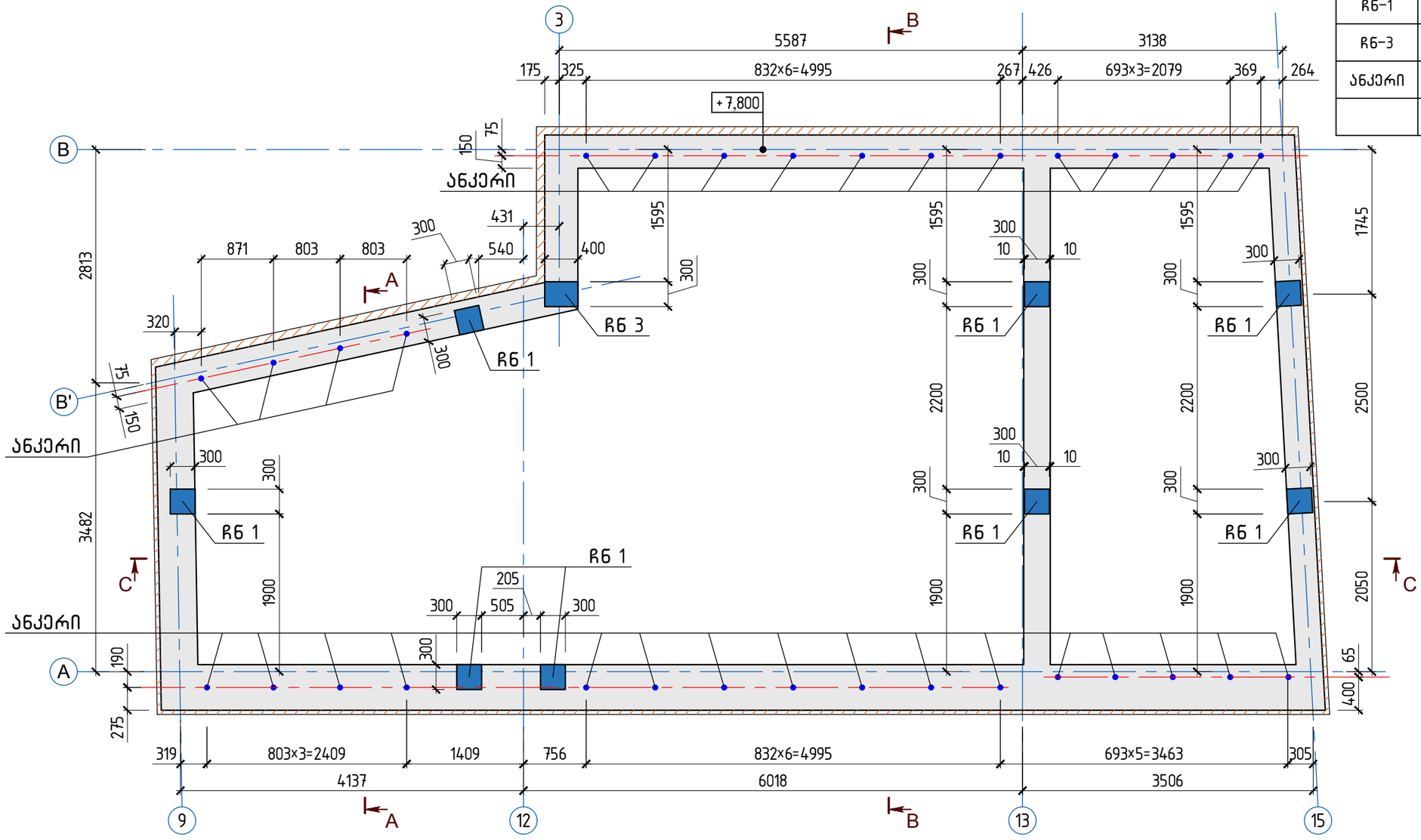

შენიშვნები:

1. ჭრილები: A-A და B-B იხ. ფურც. №23;
2. ჭრილი C-C იხ. ფურც. №24.

პროექტი	სასტუმრო გუდიაშვილის მოედანზე - შენობის აღდგენა	skyline	დირექტორი	ბ. ჯუგაშვილი	კონსტრუქციული ნაწილი		ანკერების და ჩასატანებელი ნაკეთობების განლაგების სქემა +7.80 ნიშნულზე	გვერ
მდებარეობა	თბილისი, აბო თბილელის ქ. №3/8		ხელმძღ. არქიტექტორი	რ. ჩომახიძე	ფორმატი	A-3		
დამკვეთი	შპს "ატელიე არქიტექტს"		ხელმძღ. კონსტრუქტორი	ბ. ჯუგაშვილი	მასშტაბი	1:55		18
შემსრულებელი	შპს "სკაილაინი"		შეასრულა	დ. ჯუგაშვილი	თარიღი	02.09.2016		

ლითონის და ხის კოჭების, ხის დგარების განლაგების სქემა +7.80 ნიშნულზე

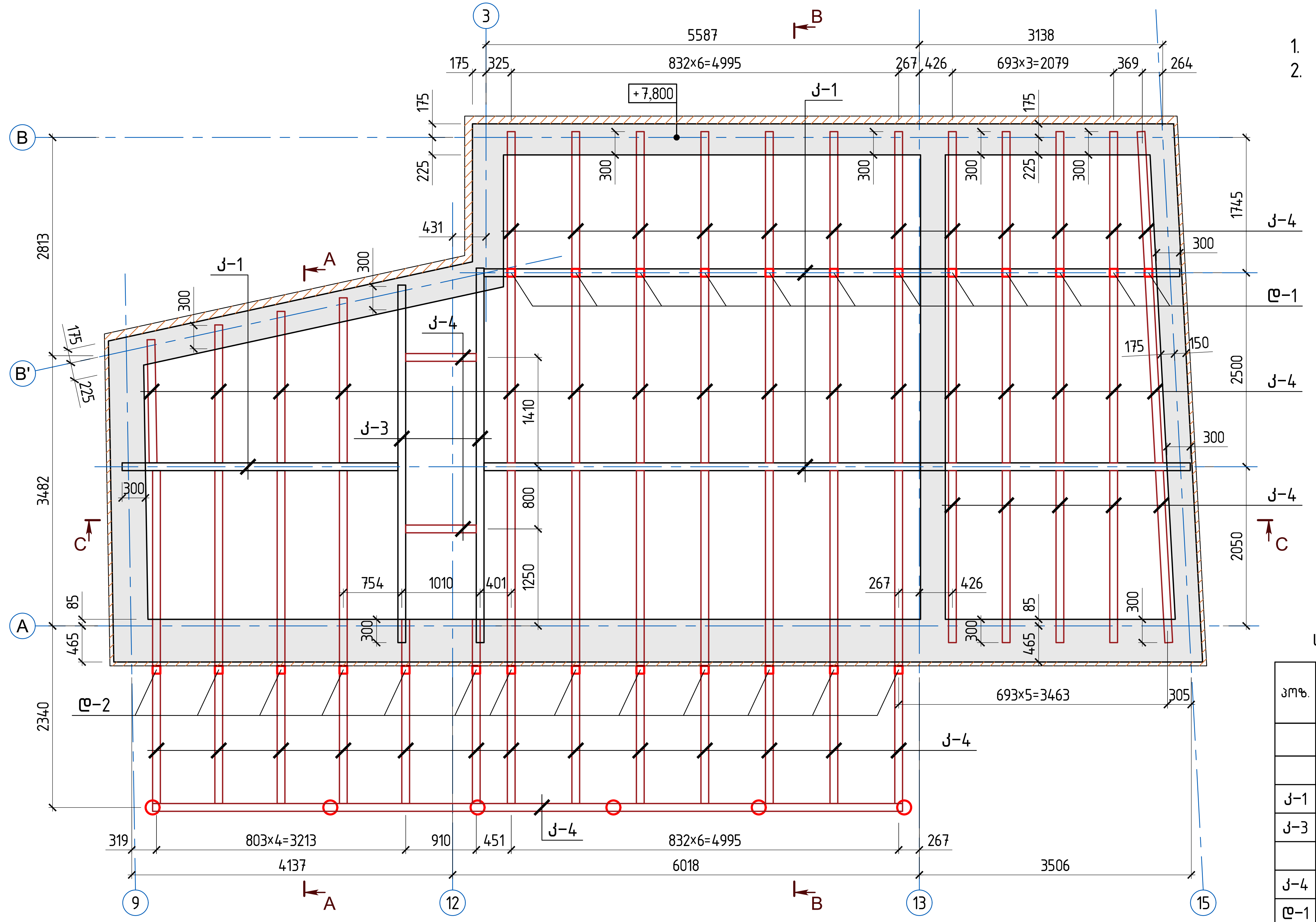

შენიშვნები:

1. ჭრილები: A-A და B-B იხ. ფურც. №23;
2. ჭრილი C-C იხ. ფურც. №24.

სპეციფიკაცია გადახურვისათვის +7.80 ნიშნულზე

პოზ.	დ ა ს ა ხ ე ლ ე ბ ა	რაოდ.	მასა ერთ. კგ	შენი
	დეტალები			
	ლითონის ელემენტები			
კ-1	][№20 ℓ = 43.40 გ.მ.	–	–	798.56
კ-3	I №20 ℓ = 9.45 გ.მ.	–	–	198.45
	ხის ელემენტები			
კ-4	ხის ძელი 200×100 მმ, ℓ=125.20 გ.მ.	–	–	2.50
დ-1	ხის დგარი 100×100 მმ, ℓ=1250 მმ	12	–	0.15
დ-2	ხის დგარი 100×100 მმ, ℓ=440 მმ	13	–	0.06
	ფიცარი δ=50 მმ	–	–	4.63

პროექტი	სასტუმრო გუდიაშვილის მოედანზე - შენობის აღდგენა	დირექტორი	ბ. ჯუგაშვილი	კონსტრუქციული ნაწილი	
მდებარეობა	თბილისი, აბო თბილელის ქ. №3/8	პრ. მთ. არქიტექტორი	რ. ჩომახიძე	ფორმატი	A-3
დამკვეთი	შპს "ატელიე არქიტექტს"	პრ. მთ. კონსტრუქტორი	ბ. ჯუგაშვილი	მასშტაბი	1:55
შემსრულებელი	შპს "სკაილაინი"	შეასრულა	დ. ჯუგაშვილი	თარიღი	02.09.2016

skyline

ლითონისა და ხის კოჭების, ხის დგარების განლაგების სქემა +7.80 ნიშნულზე

გვერ 19

პარაპეტის სარტყელი +8.92 – +9.63 ნიშნულებს შორის

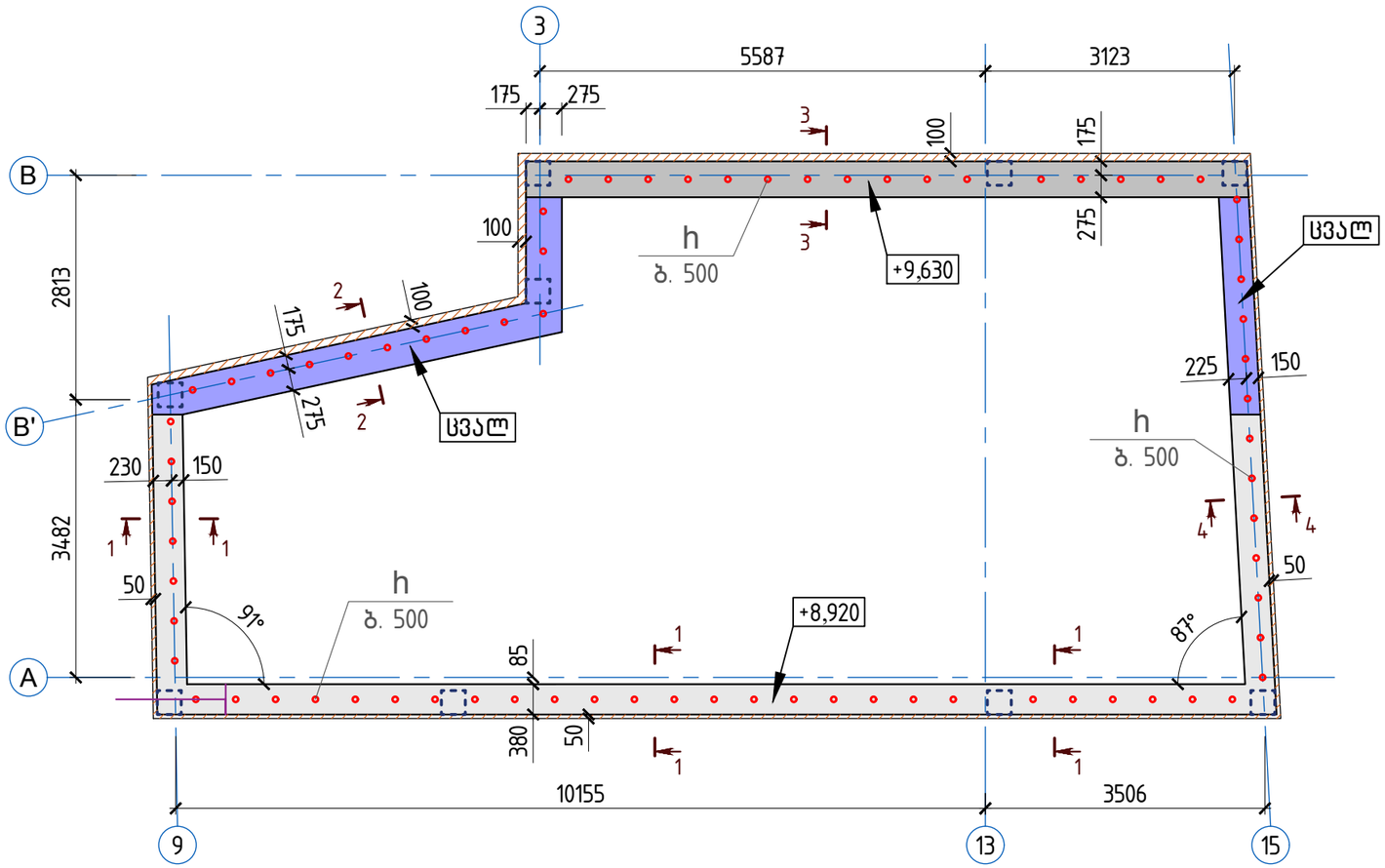

სპეციფიკაცია მონოლითური სარტყელის +8.92 – +9.63 ნიშნულებს შორის

პოზ.	დასახელება			რაოდ.	მასა ერთ. კგ	შენიშ
	დეტალები					
1	ф 12	A500c	ℓ = 210.0 ს.მ.	–	–	186.47
g*	ф 6	A240c	ℓ = 1240	50	0.28	44.31
h*	ф 6	A240c	ℓ = 700	74	0.16	
k*	ф 6	A240c	ℓ = 1100	78	0.24	
	მასალები					
	ბეტონი კლასით B 20					3.20

შენიშვნები:

1. წინამდებარე ფურცელი განიხილოს მონოლითური ჩანართების და ზღუდარებ განლაგების სქემებთან ერთად, – იხ. ნახ. 3, 4, 5;
2. წინამდებარე ფურცელი განიხილოს ანკერების და სახურავის ხის ნივნივების განლაგების სქემებთან ერთად +8.00 – +9.63 ნიშნულებს შორის, – იხ. ნახ. 21, 22.

1-1

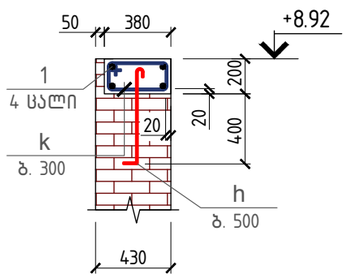

2-2

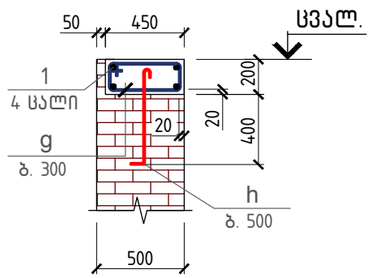

3-3

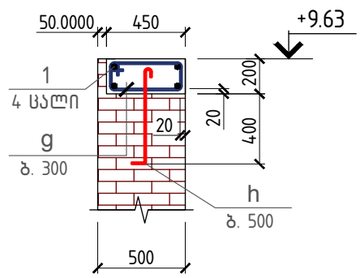

4-4

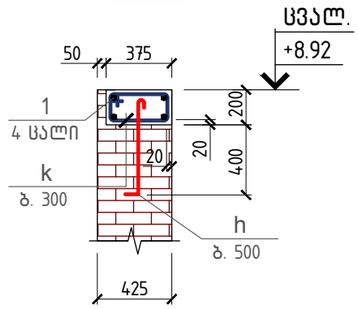

დეტალების უწყისი

პოზ.	ესკიზი
g	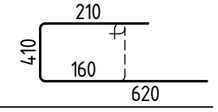
h	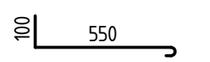
k	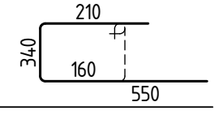

პროექტი	სასტუმრო გუდიაშვილის მოედანზე - შენობის აღდგენა	დირექტორი	ბ. ჯუგაშვილი	პროექტის ნაწილი	
მდებარეობა	თბილისი, აბო თბილელის ქ. №3/8	პრ. მთ. არქიტექტორი	რ. ჩომახიძე	ფორმატი	A-3
დამკვეთი	შპს "ატელიე არქიტექტს"	პრ. მთ. კონსტრუქტორი	ბ. ჯუგაშვილი	მასშტაბი	1:40 ;1:75
შემსრულებელი	შპს "სკაილაინი"	შეასრულა	ნ. თევდორაშვილი	თარიღი	02.09.2016

მონოლითური სარტყელის განლაგების სქემა +8.92 _ +9.63 ნიშნულებს შორის

გვერ

2(

სპეციფიკაცია ანკერების განლაგების სქემისათვის
+8.92 – +9.63 ნიშნულებს შორის

პოზ.	ა ღ წ ი შ ვ ნ ა	რაოდ.	მასა ერთ. კგ	შენიშ
ანკერი	⌀12 ℓ=300 მმ	17		

ანკერების განლაგების სქემა +8.92 – +9.63 ნიშნულებს შორის

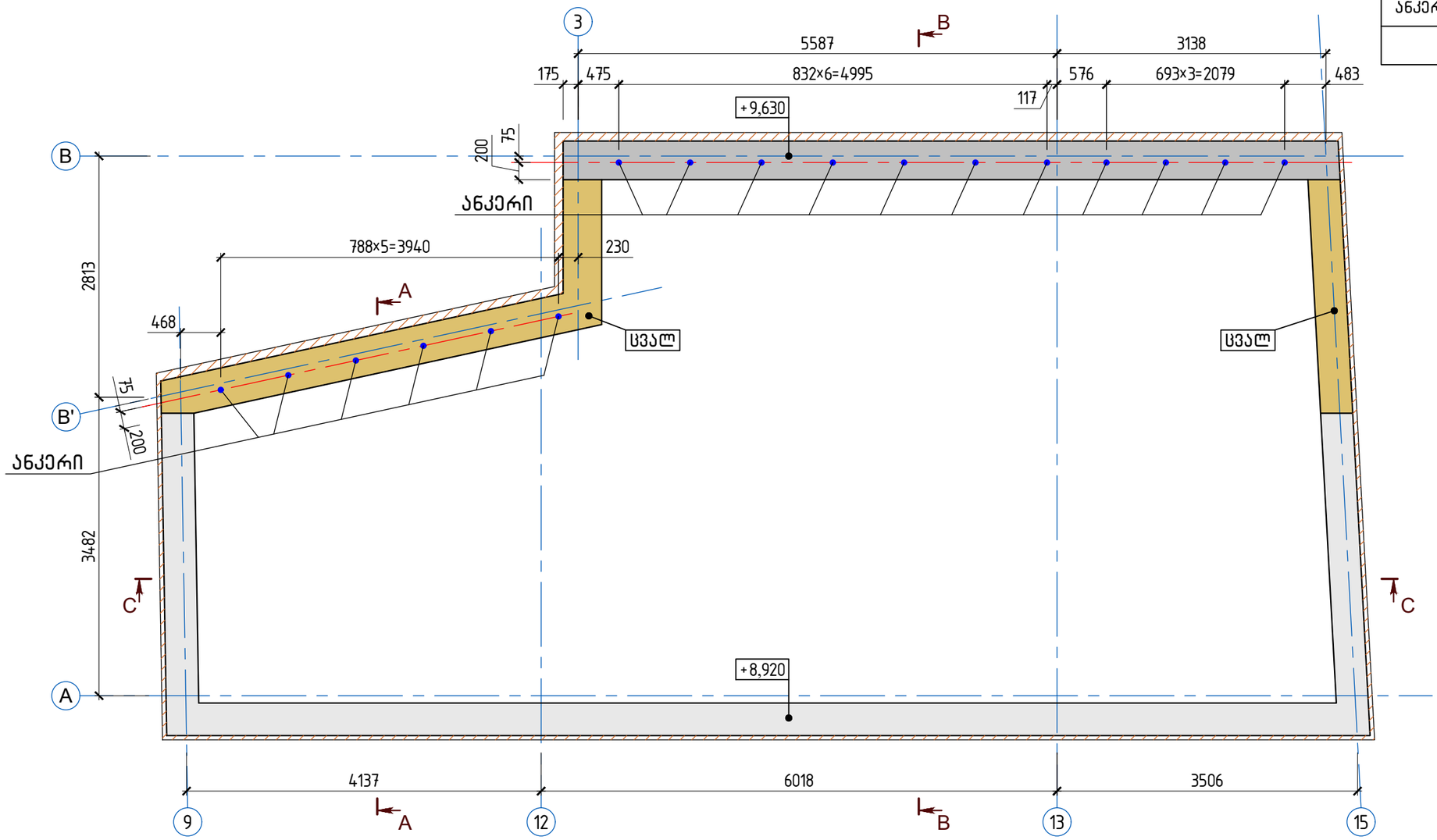

შენიშვნები:

1. ჭრილები: A-A და B-B იხ. ფურც. №23;
2. ჭრილი C-C იხ. ფურც. №24.

პროექტი	სასტუმრო გუდიაშვილის მოედანზე - შენობის აღდგენა	skyline	დირექტორი	ბ. ჯუგაშვილი	კონსტრუქციული ნაწილი		ანკერების განლაგების სქემა +8.92 - +9.63 ნიშნულებს შორის	გვერ
მდებარეობა	თბილისი, აბო თბილელის ქ. №3/8		ჯრ. მთ. არქიტექტორი	რ. ჩომახიძე	ფორმატი	A-3		
დამკვეთი	შპს "ატელიე არქიტექტს"		ჯრ. მთ. კონსტრუქტორი	ბ. ჯუგაშვილი	მასშტაბი	1:55		2
შემსრულებელი	შპს "სკაილაინი"		შეასრულა	დ. ჯუგაშვილი	თარიღი	02.09.2016		

სახურავის ხის ნივნივების განლაგების სქემა +8.00 – +9.63 ნიშნულებს შორის

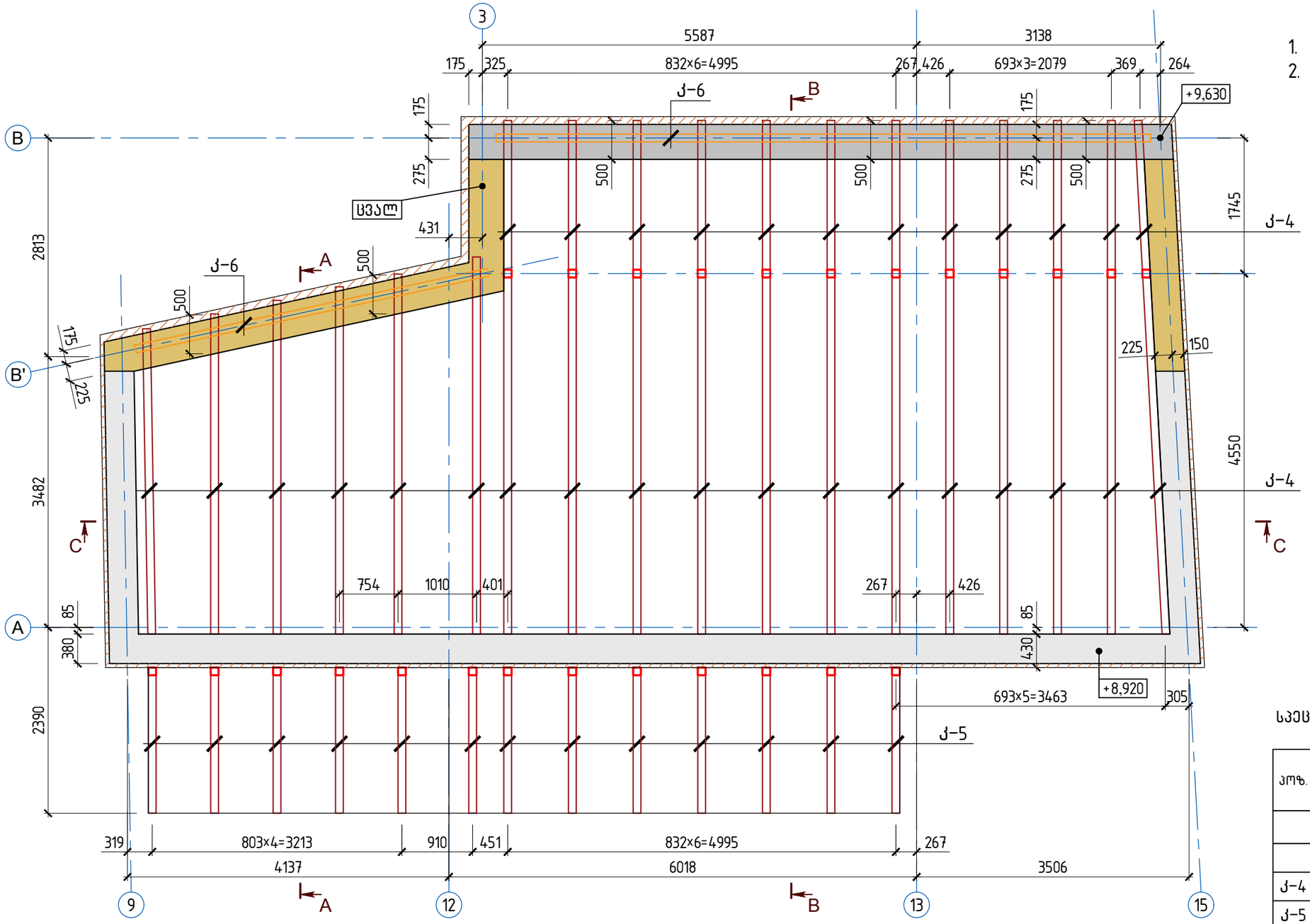

შენიშვნები:

1. ჭრილები: A-A და B-B იხ. ფურც. №23;
2. ჭრილი C-C იხ. ფურც. №24.

სპეციფიკაცია სახურავის ხის ნივნივებისათვის +8.00 – ნიშნულებს შორის

პოზ.	დ ა ს ა ხ ე ლ ე ბ ა	რაოდ.	მასა ერთ. კგ	შენი
	დეტალები			
	ხის ელემენტები			
ქ–4	ხის ძელი 200×100 მმ, ℓ=115.20 გ.მ.	–	–	2.30
ქ–5	ხის ძელი 120×80 მმ, ℓ=25.40 გ.მ.	–	–	0.25
ქ–6	ხის ძელი 100×100 მმ, ℓ=13.10 გ.მ.	–	–	0.13
	ფიცარი ბ=50 მმ	–	–	5.00

პროექტი	სასტუმრო გუდიაშვილის მოედანზე - შენობის აღდგენა	დირექტორი	ბ. ჯუგაშვილი	კონსტრუქციული ნაწილი	
მდებარეობა	თბილისი, აბო თბილელის ქ. №3/8	ხელმძღვანელი არქიტექტორი	რ. ჩომახიძე	ფორმატი	A-3
დამკვეთი	შპს "ატელიე არქიტექტს"	ხელმძღვანელი კონსტრუქტორი	ბ. ჯუგაშვილი	მასშტაბი	1:55
შემსრულებელი	შპს "სკაილაინი"	შემსრულებელი	დ. ჯუგაშვილი	თარიღი	02.09.2016

skyline

სახურავის ხის ნივნივების განლაგების სქემა +8.00 - +9.63 ნიშნულებს შორის

გვერ

2

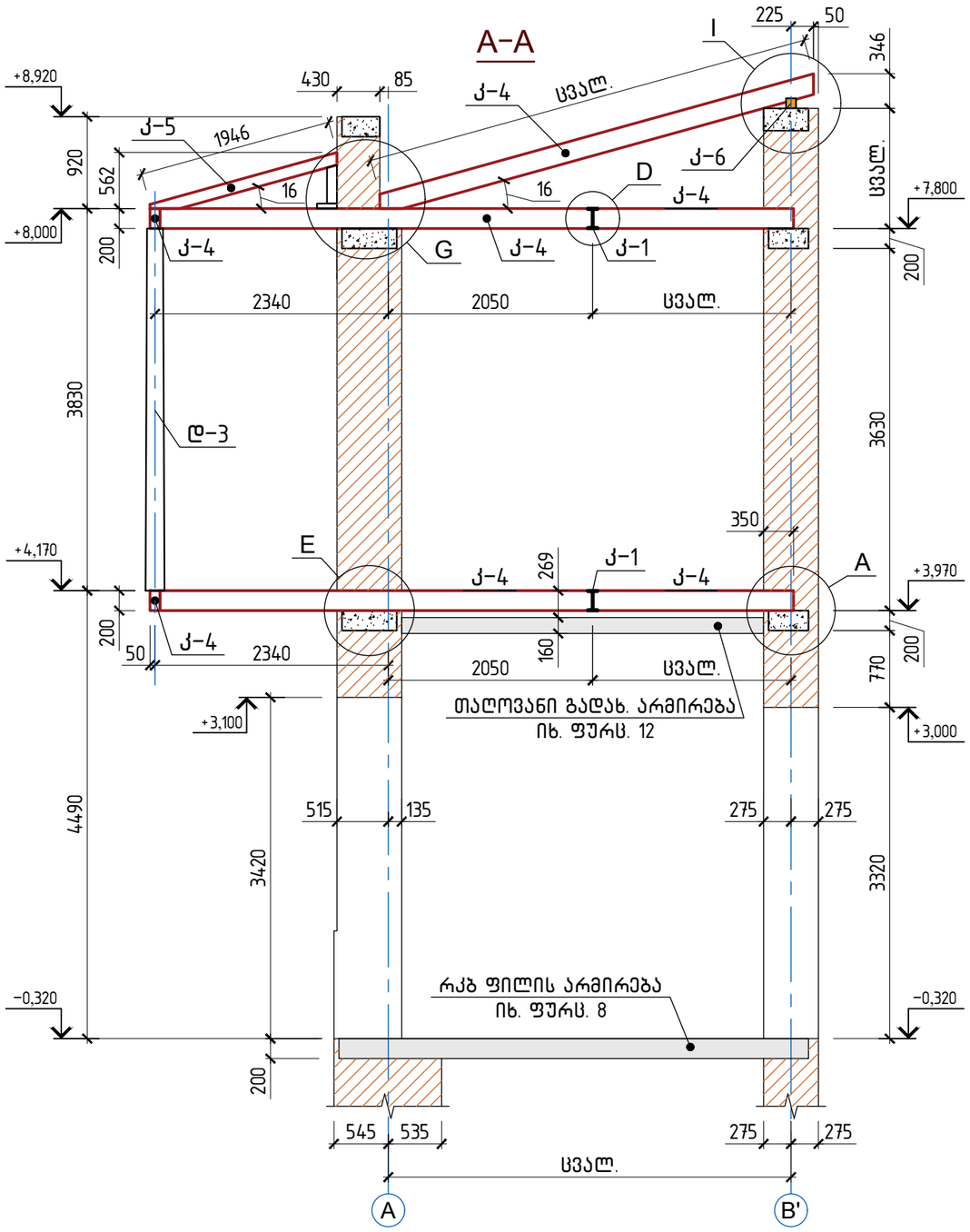

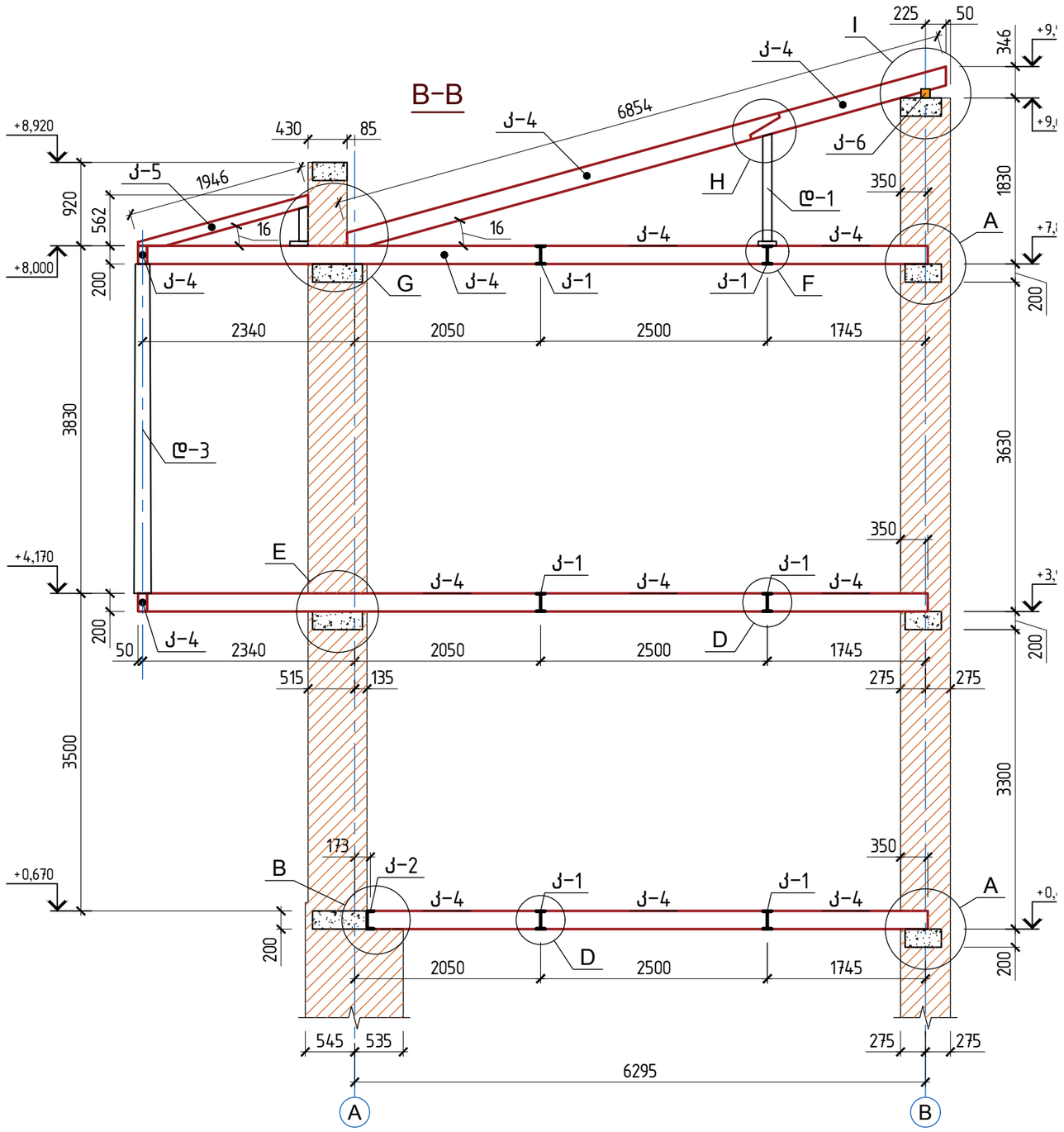

შენიშვნა:

კვაძები იხ. ფურც. №25.

პროექტი	სასტუმრო გუდიაშვილის მოედანზე - შენობის აღდგენა	skyline	დირექტორი	ბ. ჯუგაშვილი	კონსტრუქციული ნაწილი		შენობის ჭრილები: A-A და B-B
მდებარეობა	თბილისი, აბო თბილელის ქ. №3/8		პრ. მთ. არქიტექტორი	რ. ჩოგოხიძე	ფორმატი	A-3	
დამკვეთი	შპს "ატელიე არქიტექტს"		პრ. მთ. კონსტრუქტორი	ბ. ჯუგაშვილი	მასშტაბი	1:55	
შემსრულებელი	შპს "სკაილაინი"		შეასრულა	დ. ჯუგაშვილი	თარიღი	02.09.2016	

C-C

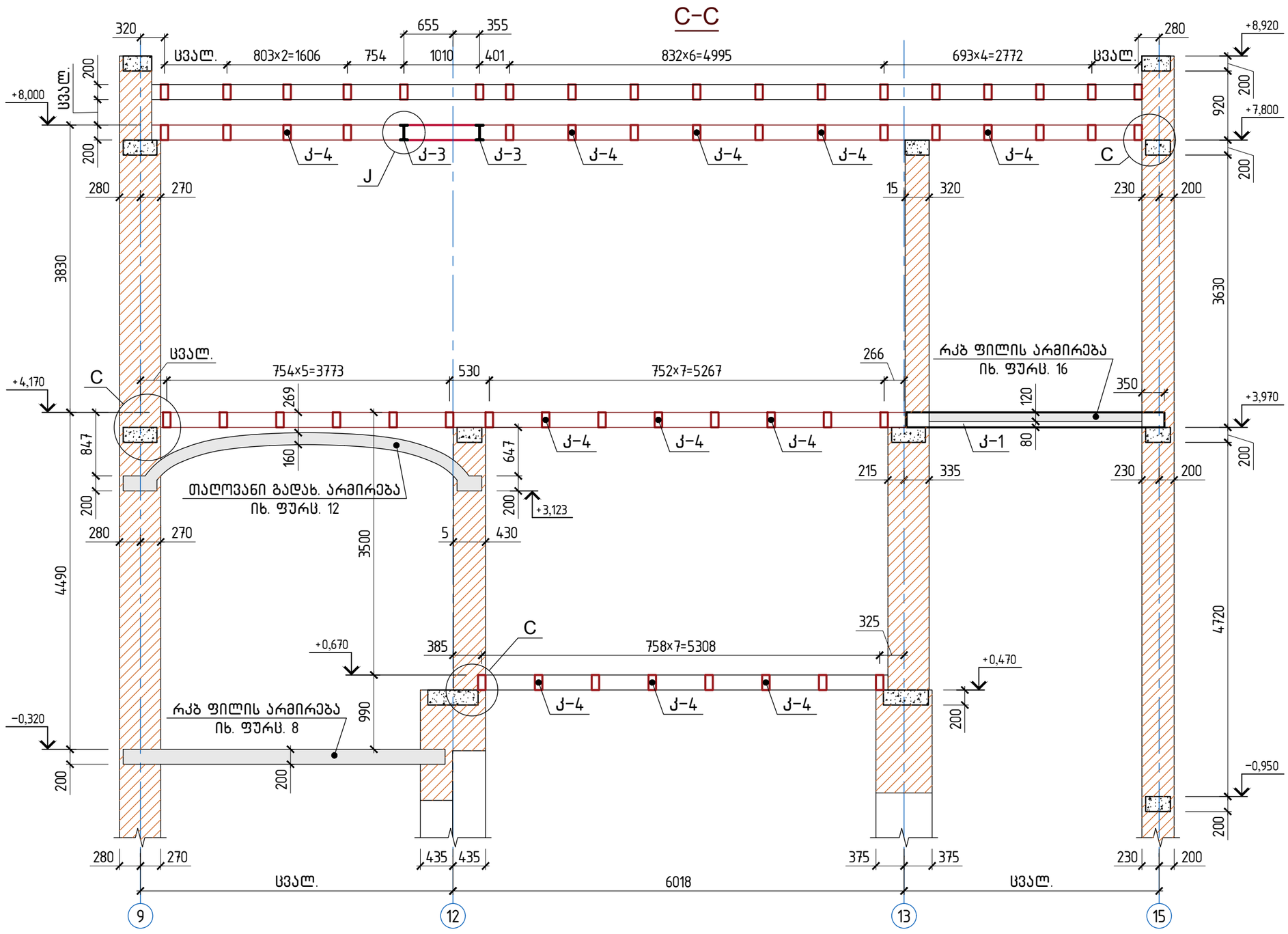

შენიშვნა:

კვაძები იხ. ფურც. №25.

პროექტი	სასტუმრო გუდიაშვილის მოედანზე - შენობის აღდგენა	skyline	დირექტორი	ბ. ჯუგაშვილი	ჯონსტრუქციული ნაწილი		შენობის ჭრილი: C-C
მდებარეობა	თბილისი, აბო თბილელის ქ. №3/8		ხელ. მთ. არქიტექტორი	რ. ჩომახიძე	ფორმატი	A-3	
დამკვეთი	შპს "ატელიე არქიტექტს"		ხელ. მთ. კონსტრუქტორი	ბ. ჯუგაშვილი	მასშტაბი	1:55	
შემსრულებელი	შპს "სკაილაინი"		შეასრულა	დ. ჯუგაშვილი	თარიღი	02.09.2016	

გვერ

2

კვანძი A

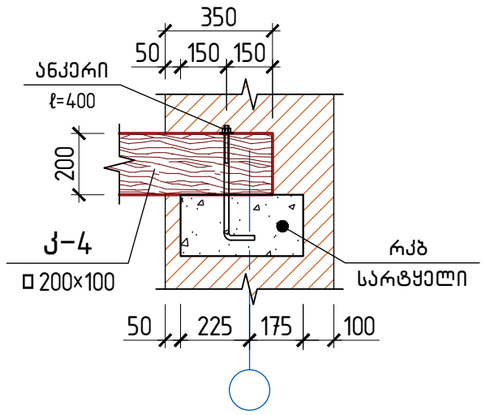

კვანძი B

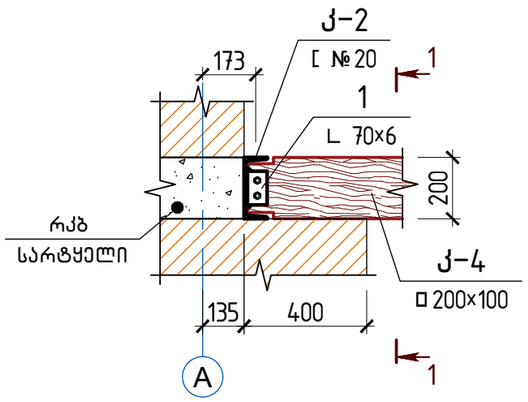

კვანძი C

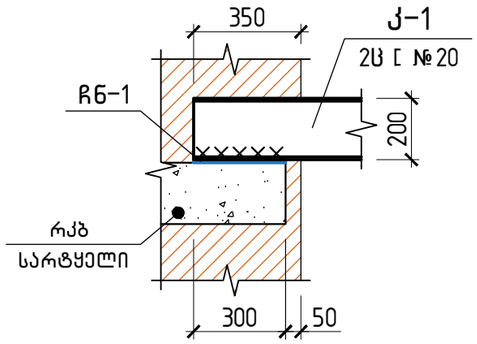

კვანძი D

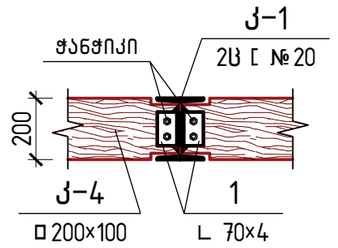

კვანძი E

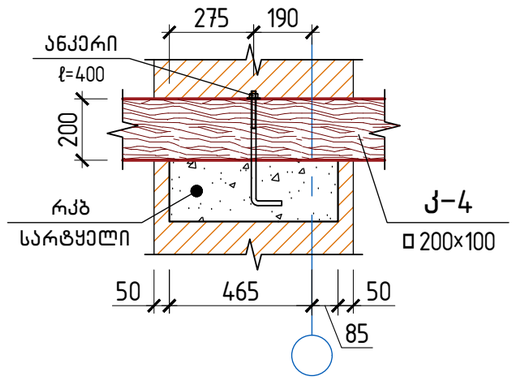

კვანძი F

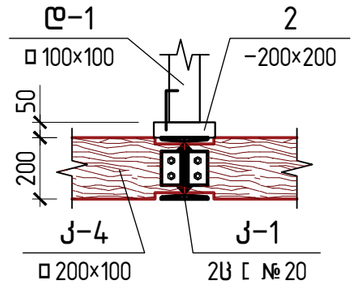

კვანძი H

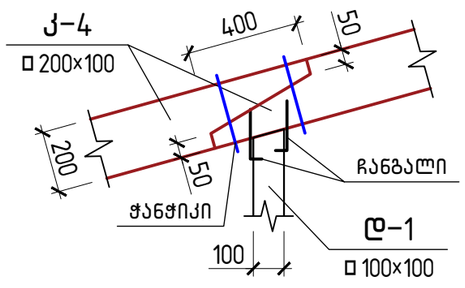

კვანძი G

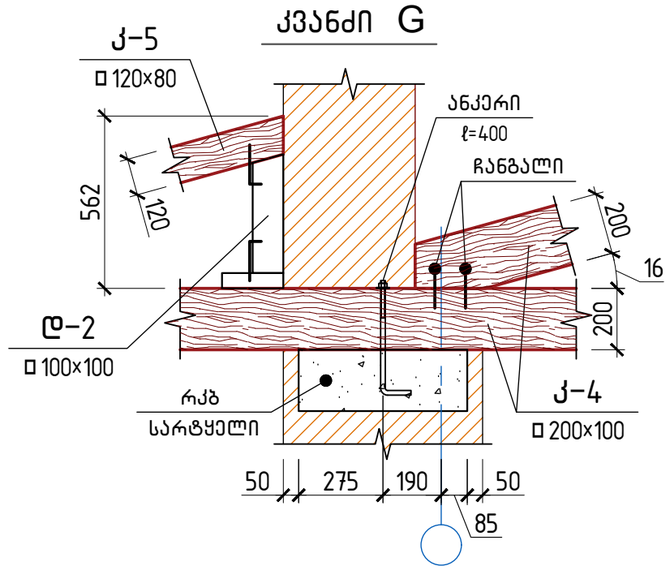

კვანძი I

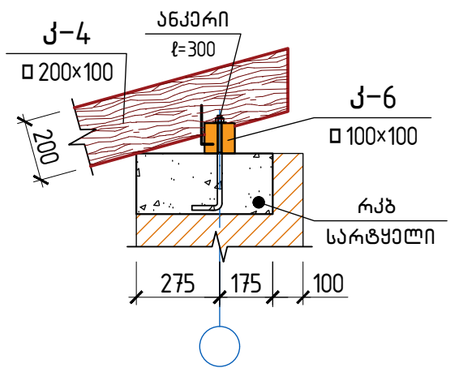

კვანძი J

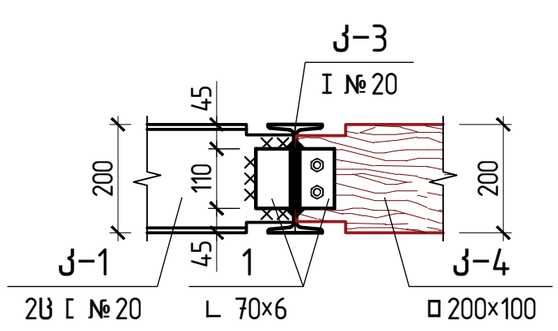

1–1

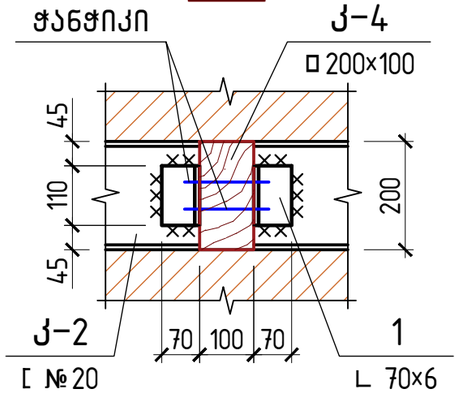

შენიშვნები:

1. შედგენილ კოჭში (კ-1) შემავალი შველერები შედუღდეს ერთმანეთთან ხელის რკალური ელ. შედუღებით 20 სმ-იანი სეგმენტებით, ბიჯით 40 სმ;
2. ჩასატანებელი ნაკეთობები და სპეციფიკაცია იხ. ფურც. №26.

პროექტი	სასტუმრო გუდიაშვილის მოედანზე - შენობის აღდგენა	skyline	დირექტორი	ბ. ჯუგაშვილი	კონსტრუქციული ნაწილი		კვანძები: A - J	გვერ
მდებარეობა	თბილისი, აბო თბილელის ქ. №3/8		პრ. მთ. არქიტექტორი	რ. ჩოგოხიძე	ფორმატი	A-3		
დამკვეთი	შპს "ატლიე არქიტექტს"		კონსტრუქტორი	ბ. ჯუგაშვილი	მასშტაბი	1:12; 1:20		2
შემსრულებელი	შპს "სკაილაინი"		შეასრულა	დ. ჯუგაშვილი	თარიღი	02.09.2016		

ჩნ 1

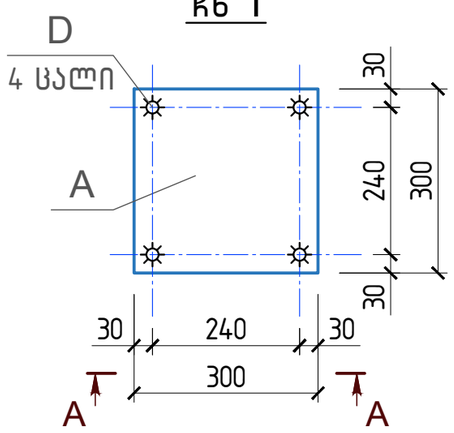

ჩნ 2

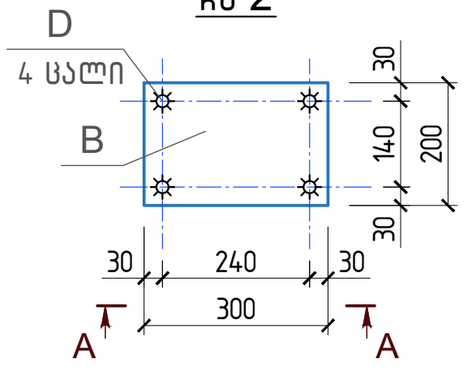

ჩნ 3

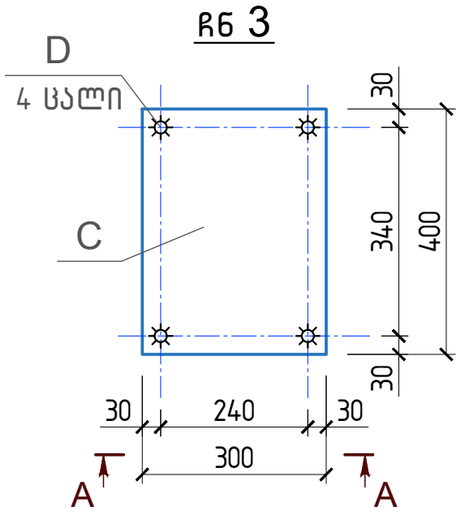

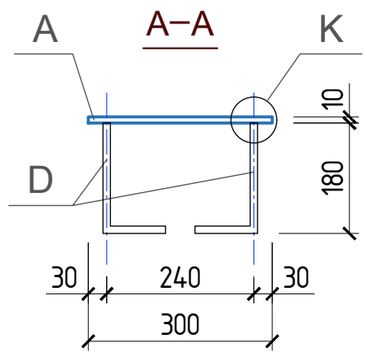

კვანძი K

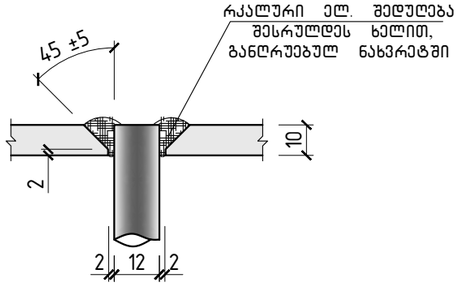

სპეციფიკაცია კვანძებისათვის

პოზ.	დ ა ს ა ხ ე ლ ე ბ ა	რაოდ.	მასა ერთ. კგ	შენი
	დეტალები			
	ლითონის ელემენტები			
1	L 70×70×6 ℓ = 110	346	0.70	243.20
	ხის ელემენტები			
2	ფიცარი 200×200×50 მმ	25	–	0.05

სპეციფიკაცია ჩასატანებელი ნაკეთობების: ჩნ1, ჩნ2 და

პოზ.	დ ა ს ა ხ ე ლ ე ბ ა	რაოდ.	მასა ერთ. კგ	შენი
	ჩნ-1			
	დეტალები			
A	– 300×10 ℓ = 300	1	7.07	7.07
D	ϕ 12 A500c ℓ = 300	4	0.27	1.07
	ჩნ-2			
	დეტალები			
B	– 300×10 ℓ = 200	1	4.71	4.71
D	ϕ 12 A500c ℓ = 300	4	0.27	1.07
	ჩნ-3			
	დეტალები			
C	– 300×10 ℓ = 400	1	9.42	9.42
D	ϕ 12 A500c ℓ = 300	4	0.27	1.07

პროექტი	სასტუმრო გუდიაშვილის მოედანზე - შენობის აღდგენა	skyline	დირექტორი	ბ. ჯუგაშვილი	კონსტრუქციული ნაწილი		ჩასატანებელი ნაკეთობები: ჩნ1, ჩნ2 და ჩნ3	გვერ
მდებარეობა	თბილისი, აბო თბილელის ქ. №3/8		პრ. მთ. არქიტექტორი	რ. ჩოგოვაძე	ფორმატი	A-3		
დამკვეთი	შპს "ატელიე არქიტექტს"		პრ. მთ. კონსტრუქტორი	ბ. ჯუგაშვილი	მასშტაბი	1:10; 1:20		2
შემსრულებელი	შპს "სკაილაინი"		შეასრულა	დ. ჯუგაშვილი	თარიღი	02.09.2016		