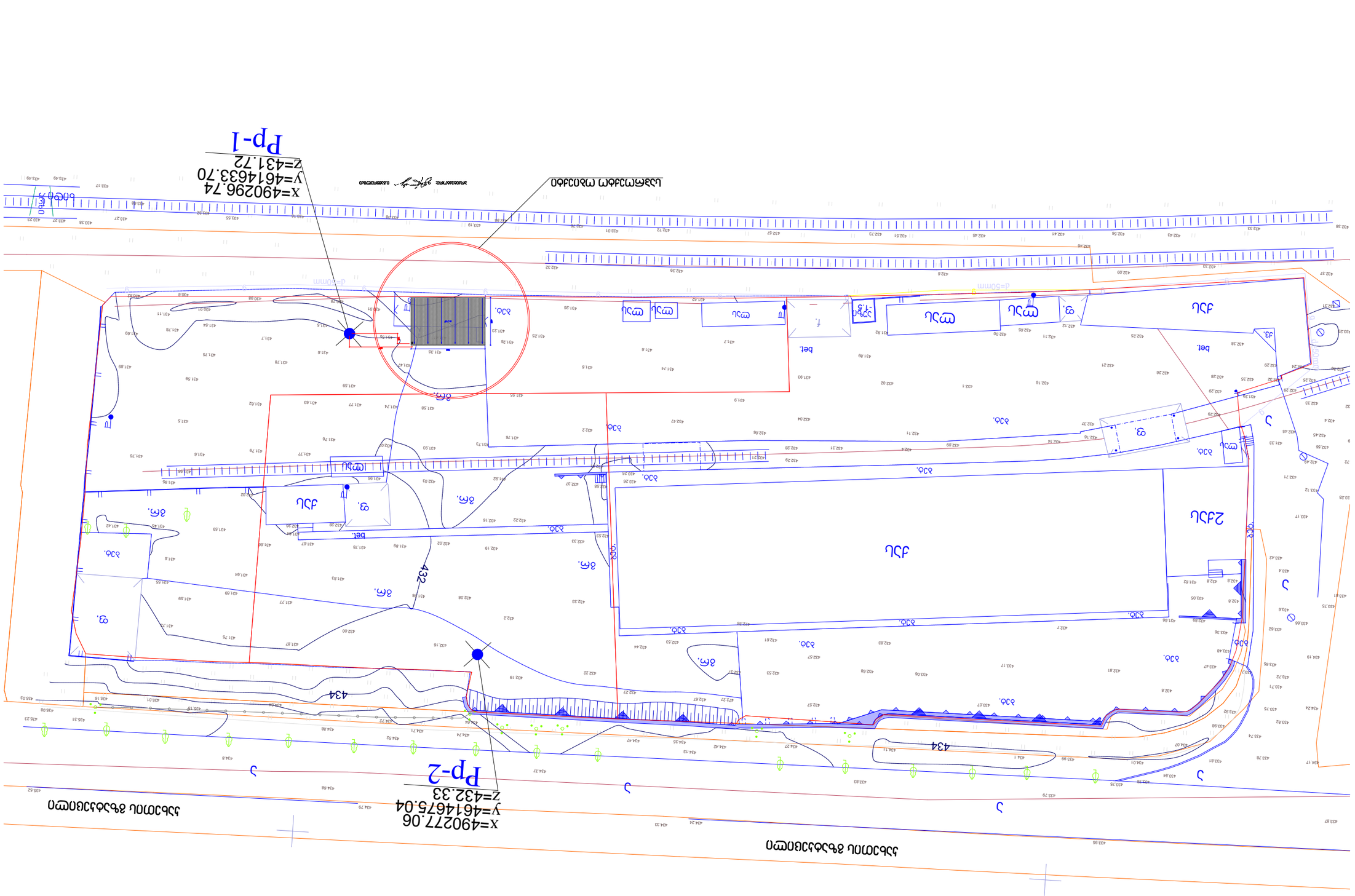
Pp-1
X=490296.74
Y=4614633.70
Z=431.72
Pp-2
X=490277.06
Y=4614675.04
Z=432.33
d=50mm
d=50mm
d=50mm

ჭრილი 1-1
მ1:100

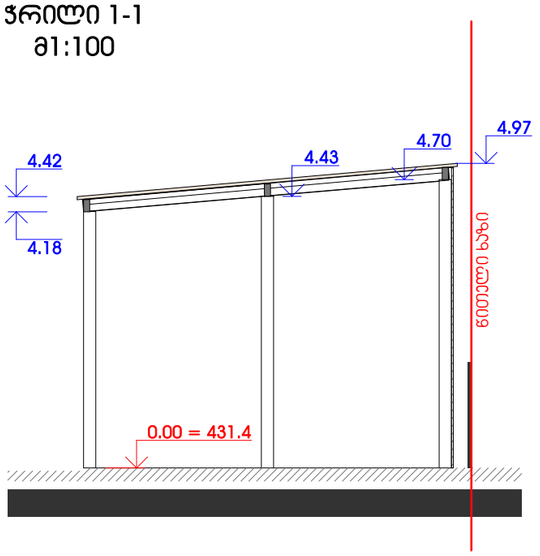

გეგმა
მ1:100

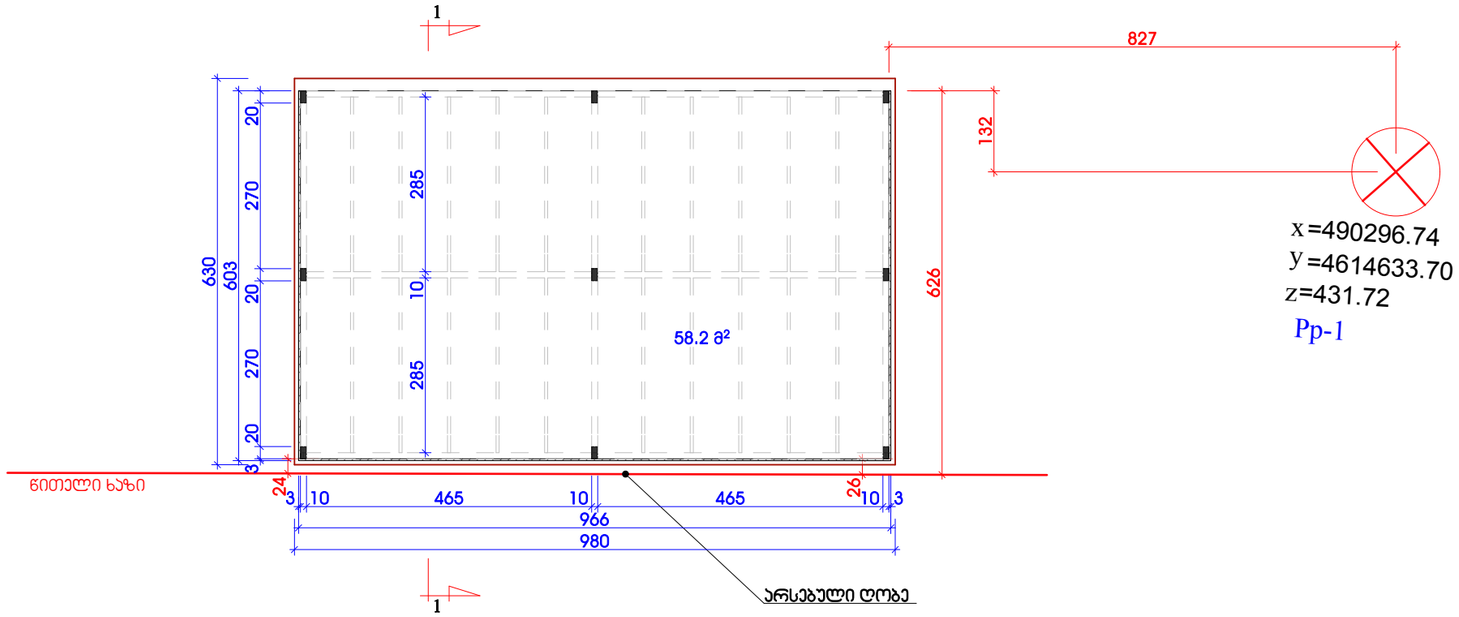

სახურავის გეგმა
მ1:100

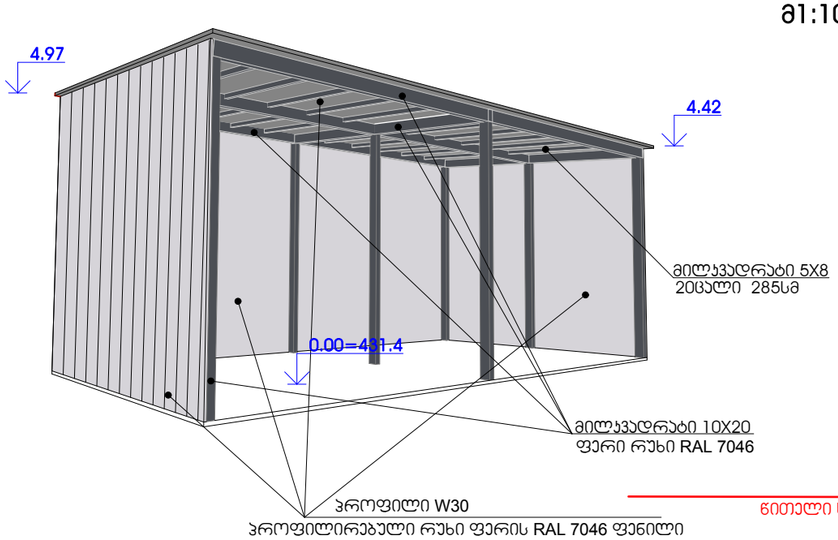

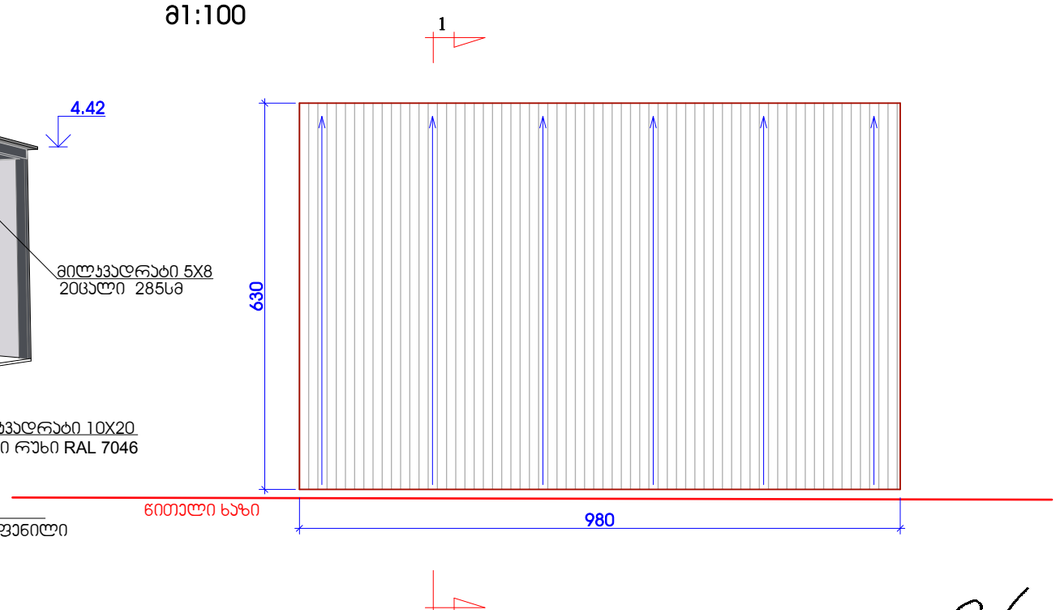

არქიტექტორი: ი.გამყრელიძე