I სართულის გეგმა
0.00 ნიშნულზე მ. 1:100

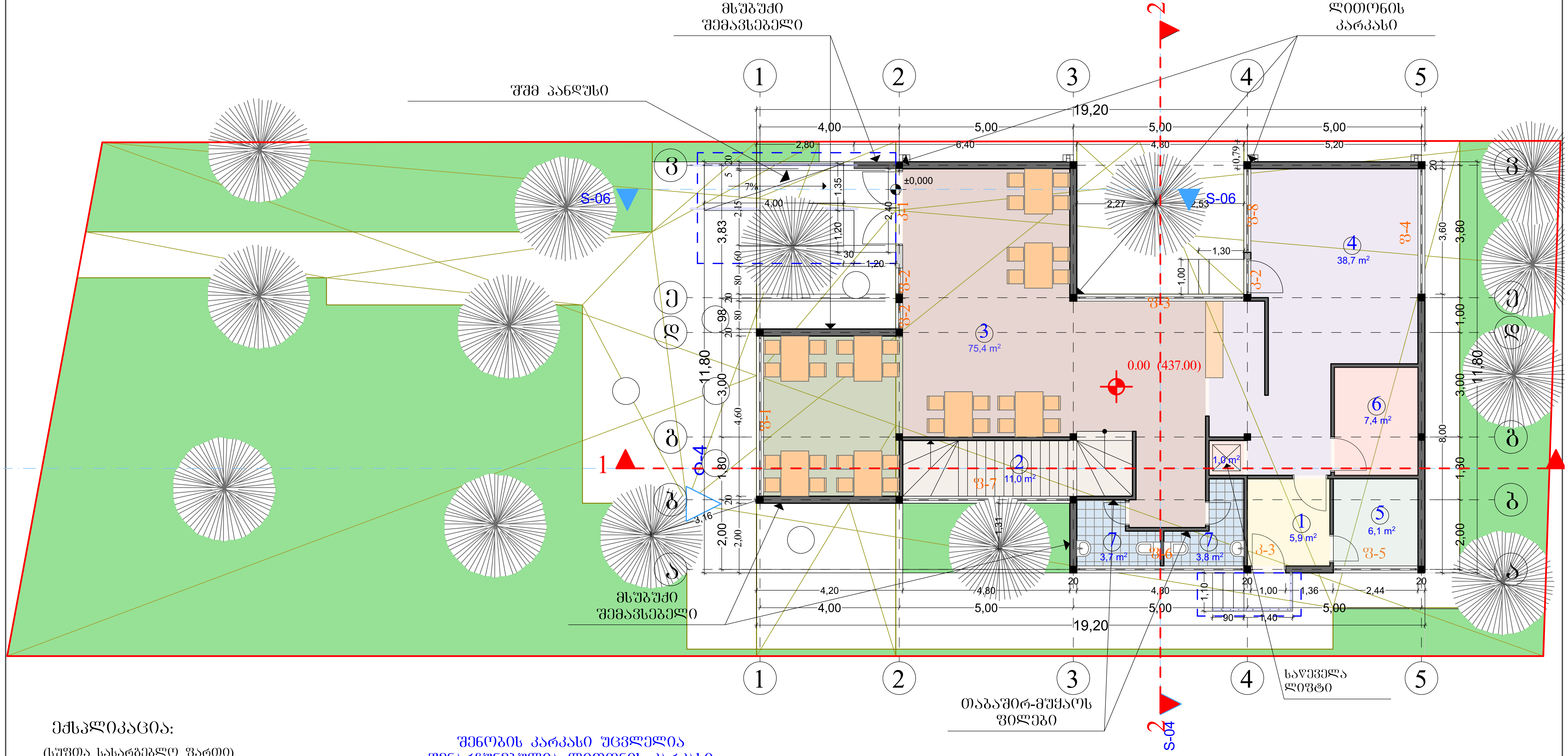

ექსპლიკაცია:

(სუფთა სასარგებლო ფართი)

1. ჰოლი - 5.90 მ²
2. კიბის უჯრედი - 11.00 მ²
3. დარბაზი - 75.40 მ²
4. სამზარეულო - 38.70 მ²
5. დირექცია - 6.10 მ²
6. დამხმარე ფართი - 8.40 მ²
7. სველი წერტილი - 7.50 მ²

სულ - 153.00 მ²

შენობის კარკასი უცვლელია
შენარჩუნებულია ლითონის კარკასი
სართულშუა ფილებში დამატებით მოწყობილია
რკინა ბეტონის უჯრედები რომელიც არ უარყოფს
შენობის კონსტრუქციულ ტიპს რაც წარმოადგენს
მსუბუქი ქონსტრუქციის შენობას
აღნიშნულთან დაკავშირებით დამატებით წარმოგიდგენთ
შენობის კონსტრუქციულ ნახაზებს

დირექტ.	გ. მენაბდე		ბავშვთა გასართობი ცენტრის კორექტირებული პროექტი	
მთ.არქიტ.	დ. ნაკაშიძე			
			I სართულის გეგმა 0.00 ნიშნულზე მ. 1:100	
			სტადია / ნახაზი / ნახ. რაოდ.	
			არქ. ნაწ.	დაკვ. 2018

II სართულის გეგმა

+3.80 ნიშნულზე მ. 1:100

კორექტირებით ცვლილებები არ არის

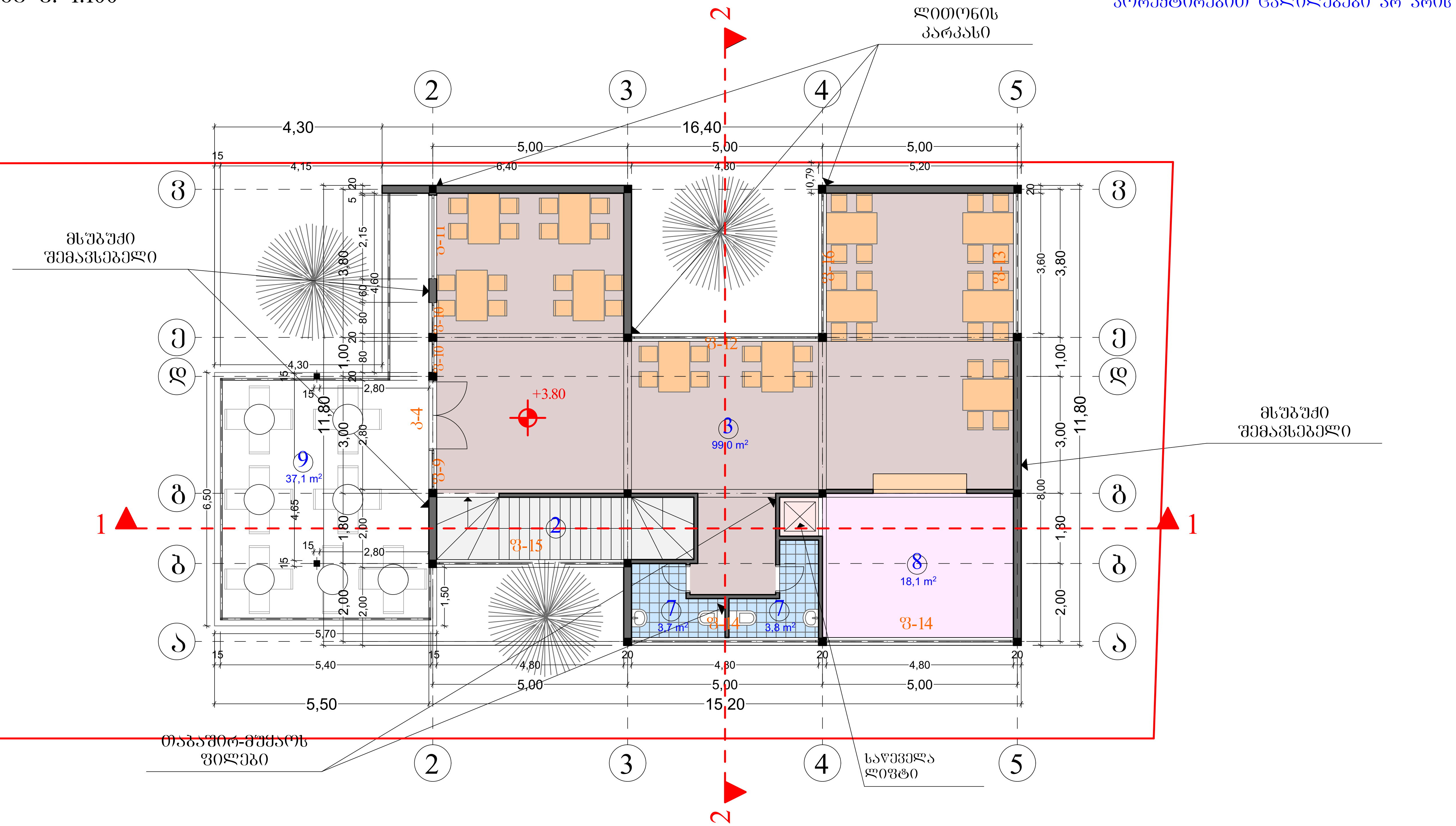

ექსპლიკაცია:

(სუფთა სასარგებლო ფართი)

2. კიბის უჯრედი
3. დარბაზი - 99.00 მ²
7. სველი წერტილი - 7.50 მ²
8. ბუფეტი - 18.10 მ²
9. ტერასა - 37.10 მ²

სულ - 161.70 მ²

შენობის კარკასი უცვლელია
შენარჩუნებულია ლითონის კარკასი
სართულშუა ფილებში დამატებით მოწყობილია
რკინა ბეტონის უჯრედები რომელიც არ უარყოფს
შენობის კონსტრუქციულ ტიპს რაც წარმოადგენს
მსუბუქ კონსტრუქციის შენობას
<u>აღნიშნულთან დაკავშირებით დამატებით წარმოგიდგენთ</u>
<u>შენობის კონსტრუქციულ ნახაზებს</u>

დირექტ.	ვ. მენაბდე		ბავშვთა გასართობი ცენტრის კორექტირებული პროექტი			
მთ.არქიტ.	დ. ნაკაშიძე					
			II სართულის გეგმა +3.80 ნიშნულზე მ. 1:100			
			სტადია	ნახაზი	ნახ. რაოდ.	
			არქ. ნაწ.			დაკვ. 2018

სახურავის გეგმა

მ. 1:100

კორექტირებით ცვლილებები არ არის

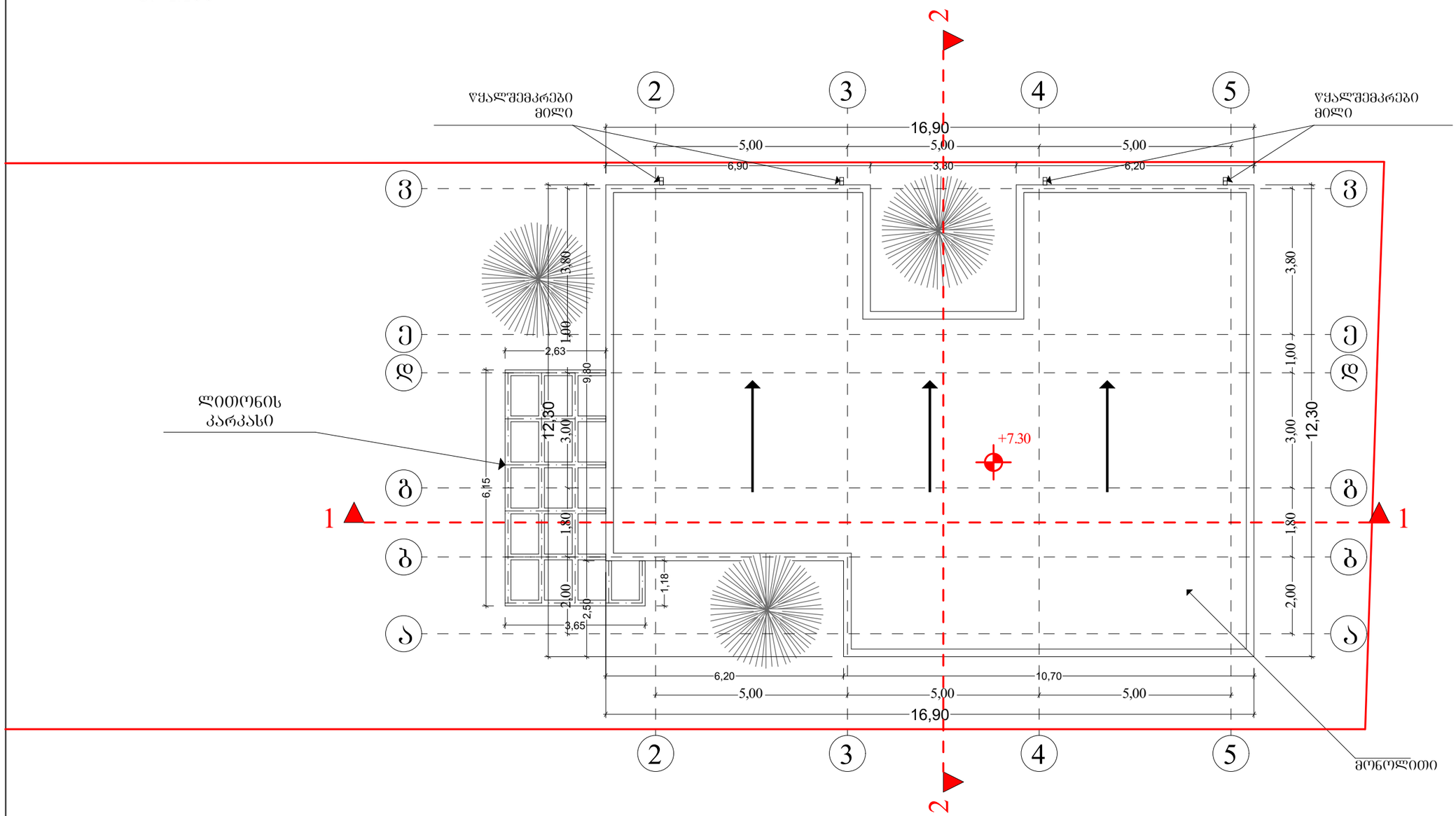

შენობის კარკასი უცვლელია
შენარჩუნებულია ლითონის კარკასი
სართულშუა ფილებში დამატებით მოწყობილია
რკინა ბეტონის უჯრედები რომელიც არ შარყოფს
შენობის კონსტრუქციულ ტიპს რაც წარმოადგენს
მსუბუქი ქონსტრუქციის შენობას
აღნიშნულთან დაკავშირებით დამატებით წარმოგიდგენთ
შენობის კონსტრუქციულ ნახაზებს

დირექტ.	ვ. შენაბდე		ბავშვთა გასართობი ცენტრის კორექტირებული პროექტი				
მთავარმტ.	დ. ნაკაშიძე						
			სახურავის გეგმა				
			სტადია	ნახაზი	ნახ. რაოდ.		
			არქ. ნაწ.			დაკვ.	2018

წერტილოვანი საძირკვლების და რანდკოჭების განლაგების გეგმა

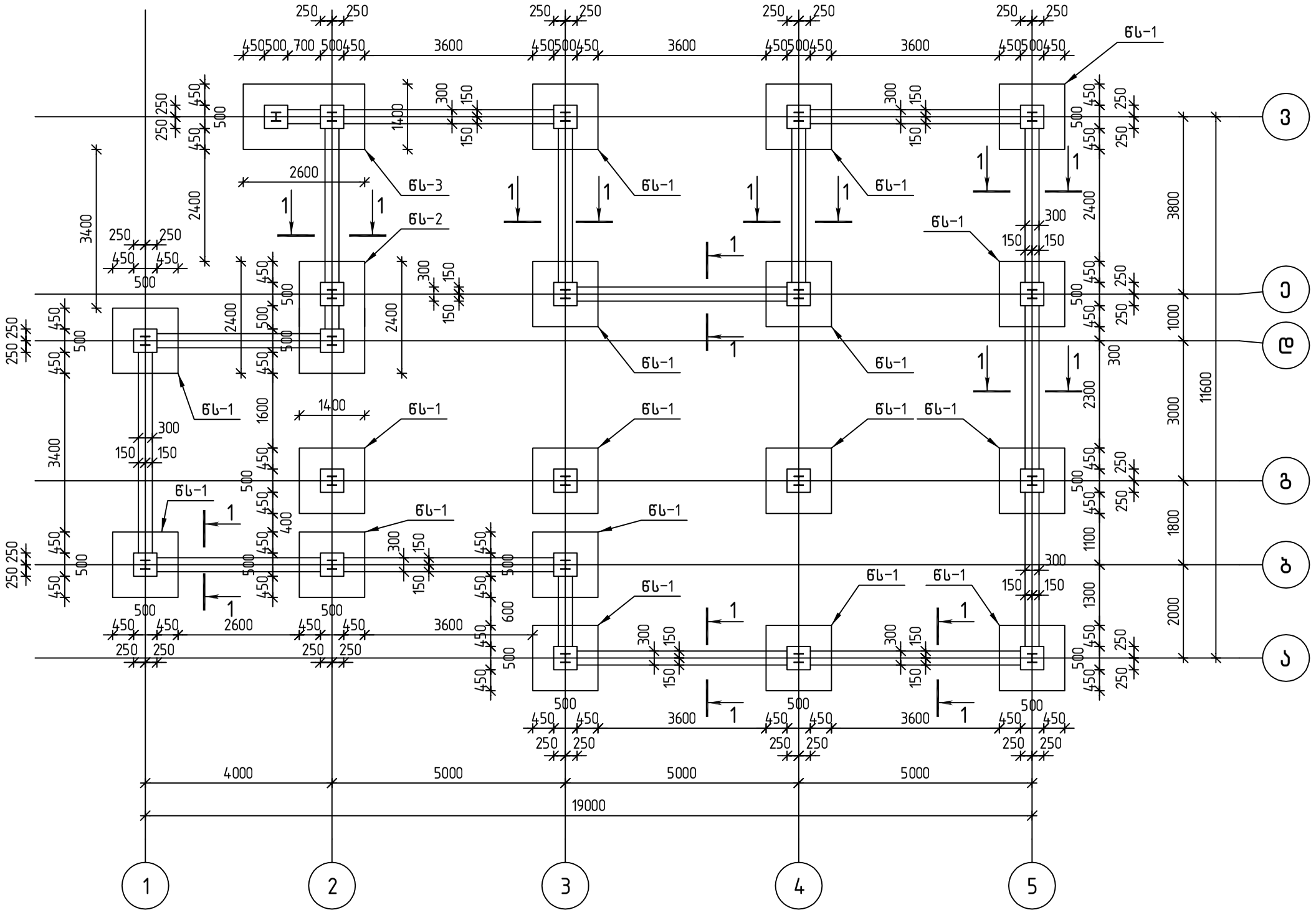

წერტილოვანი საძირკველი წს-1

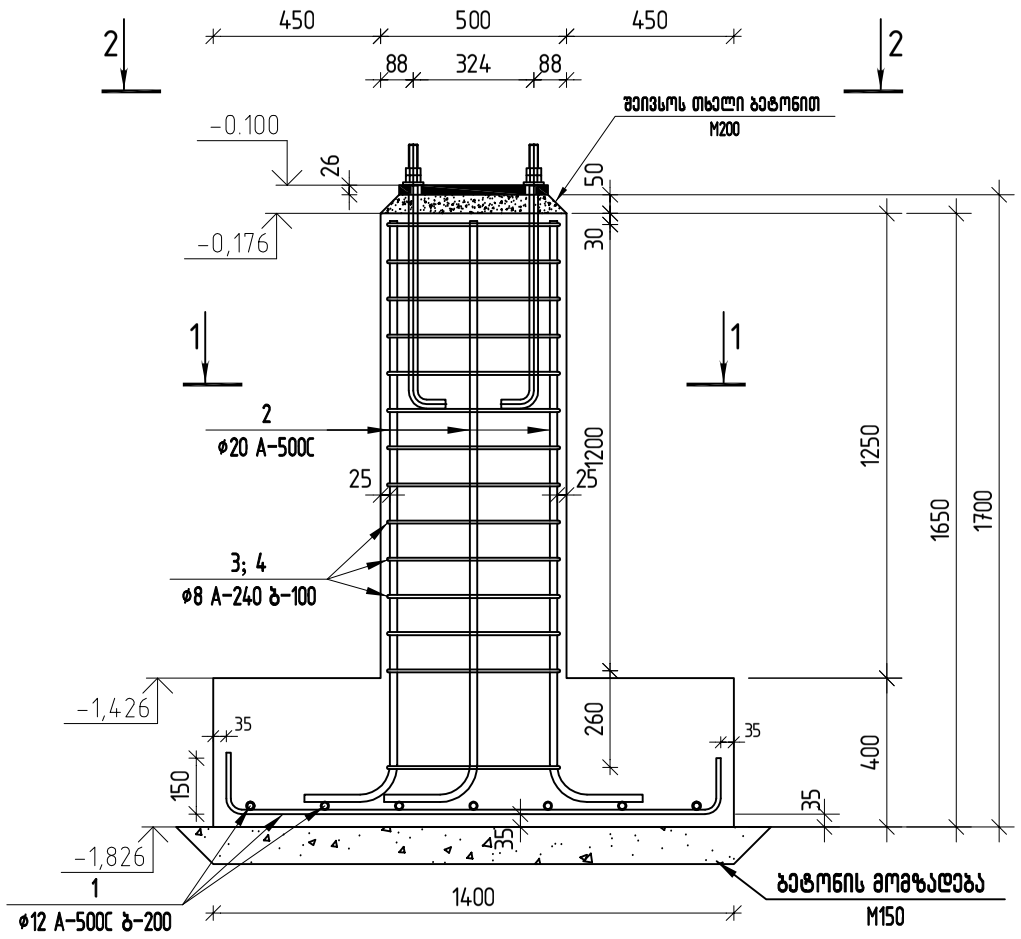

პოზ. 2

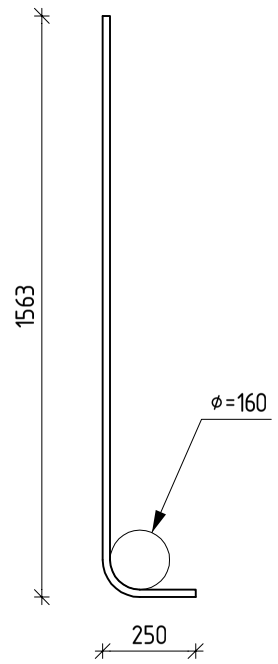

პოზ. 1

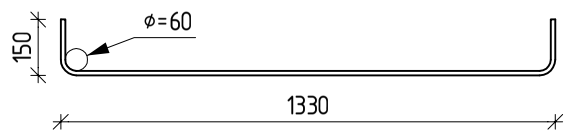

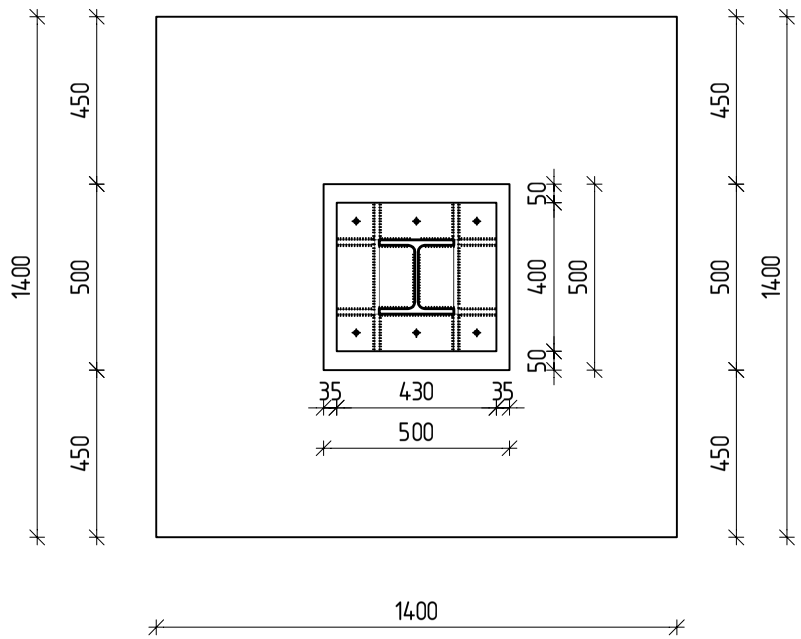

ჭრილი 1-1

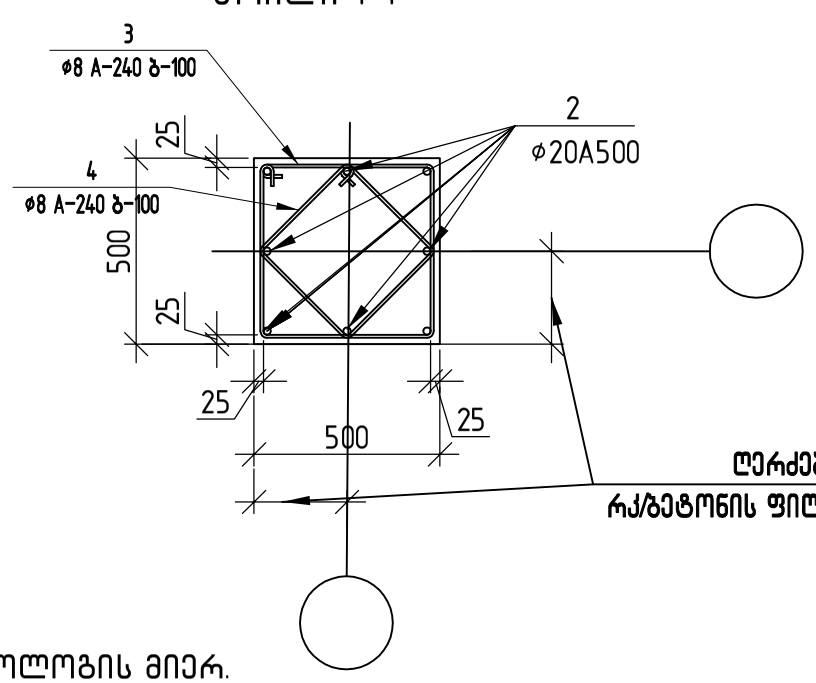

პოზ. 3

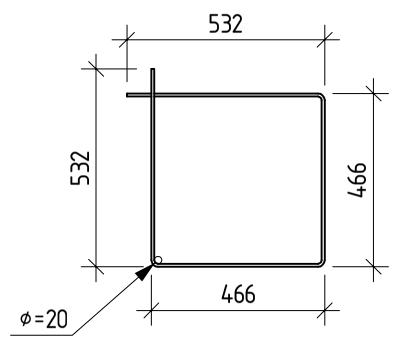

პოზ. 4

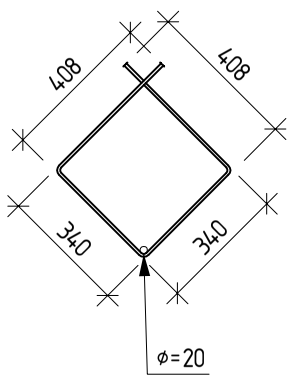

წერტილოვანი საძირკველი წს-1 (1ც)

პოზ.	შენიშვნა	დასახელება	რაოდ	მასა კგ	მასა სულ კგ
		არმატურის ნაკეთობები			
1	A-500C	ø12 ℓ=1575	14	1.40	19.58
2	A-500C	ø20 ℓ=1755	8	4.33	34.62
3	A-500C	ø8 ℓ=1955	14	0.77	10.80
4	A-500C	ø8 ℓ=1450	14	0.57	8.01
		ბეტონი B25		1.10	$მ^3$
		ბეტონის მომზადება M150		0.23	$მ^3$

წერტილოვანი საძირკველი წს-1 (17ც)

პოზ.	შენიშვნა	დასახელება	რაოდ	მასა კგ	მასა სულ კგ
		არმატურის ნაკეთობები			
1	A-500C	ø12 ℓ=1575	238	1.40	332.80
2	A-500C	ø20 ℓ=1755	136	4.33	588.62
3	A-500C	ø8 ℓ=1955	238	0.77	183.60
4	A-500C	ø8 ℓ=1450	238	0.57	136.17
		ბეტონი B25		20.61	$მ^3$
		ბეტონის მომზადება M150		3.83	$მ^3$

შენიშვნა:

1) საძირკვლის მოწყობამდე ფუძე მიღებული იქნეს ინჟინერ გეოლოგის მიერ.
2) საძირკვლის მიბმა იხილეთ საძირკვლების გეგმაზე
3) საძირკველი საჭიროა დაფუძნდეს თიხნარ გრუნტზე, პირობითი საანგარიშო წინაღობით 2.2 კგ/სმ^2.

წერტილოვანი საძირკველი წს-2

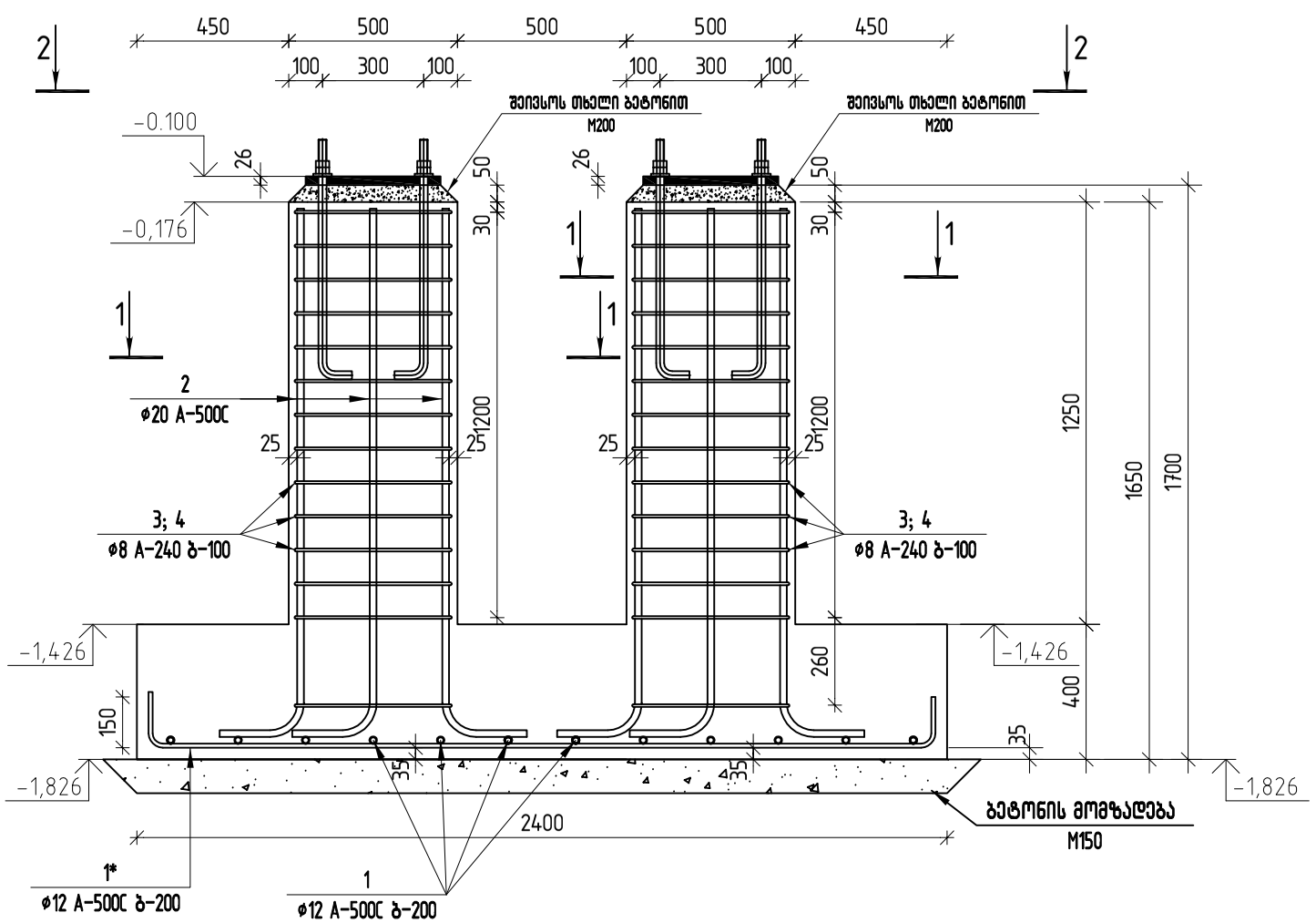

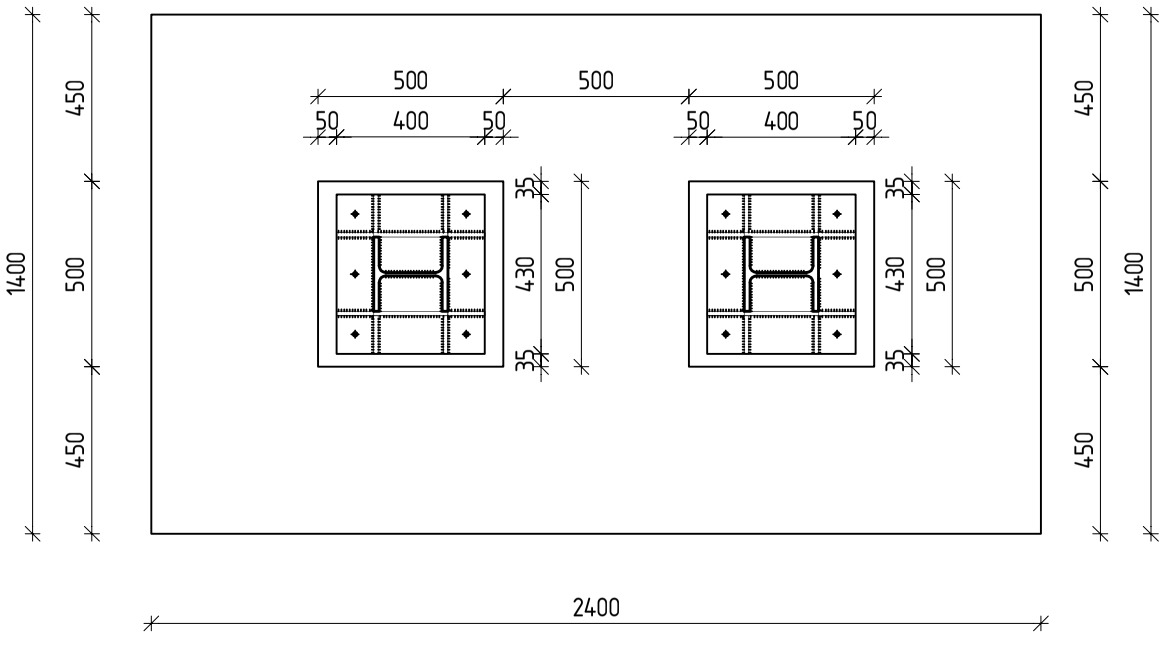

შენიშვნა:

1) საძირკვლის მოწყობამდე ფუძე მიღებული იქნეს ინჟინერ გეოლოგის მიერ.
2) საძირკვლის მიბმა იხილეთ საძირკვლების გეგმაზე
3) საძირკველი საჭიროა დაფუძნდეს თიხნარ გრუნტზე, პირობითი საანგარიშო წინაღობით 2.2 კგ/სმ^2.

წერტილოვანი საძირკველი წს-2 (1ც)

პოზ.	შენიშვნა	დასახელება	რაოდ.	მასა კგ	მასა სულ კგ
		არმატურის ნაკეთობები			
1	A-500C	ø12 ℓ=1575	14	1.40	19.58
1*	A-500C	ø12 ℓ=2575	14	2.29	32.01
2	A-500C	ø20 ℓ=1755	8	4.33	34.62
3	A-500C	ø8 ℓ=1955	28	0.77	21.60
4	A-500C	ø8 ℓ=1450	28	0.57	16.02
		ბეტონი B25		1.97	მ^3
		ბეტონის მომზადება M150		0.34	მ^3

პოზ. 2

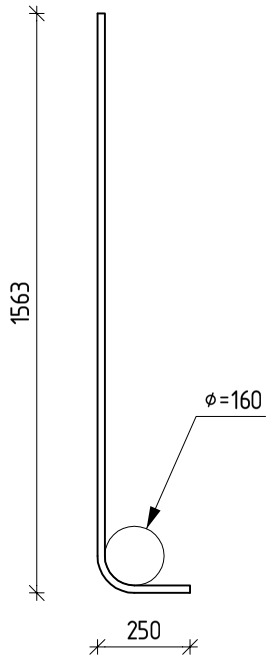

პოზ. 1

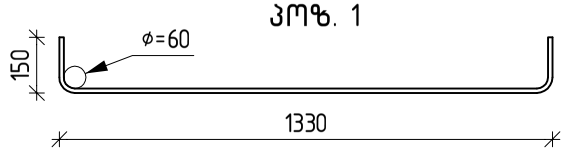

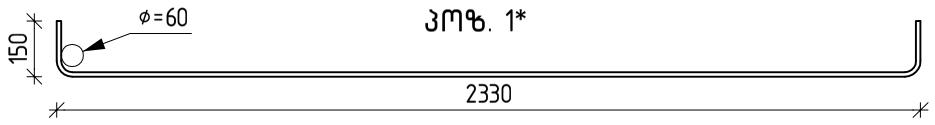

პოზ. 1*

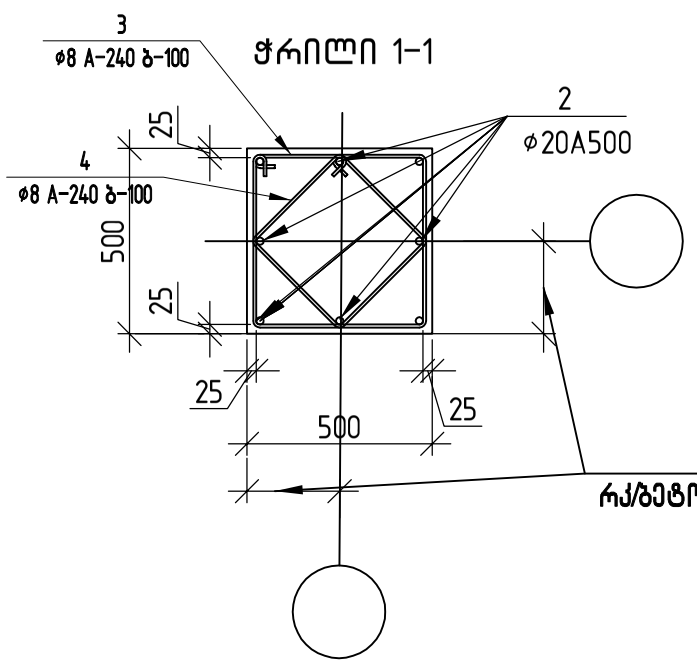

პოზ. 3

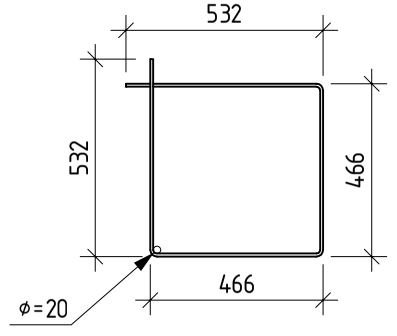

პოზ. 4

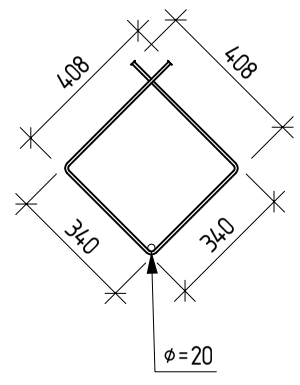

წერტილოვანი საძირკველი წს-3

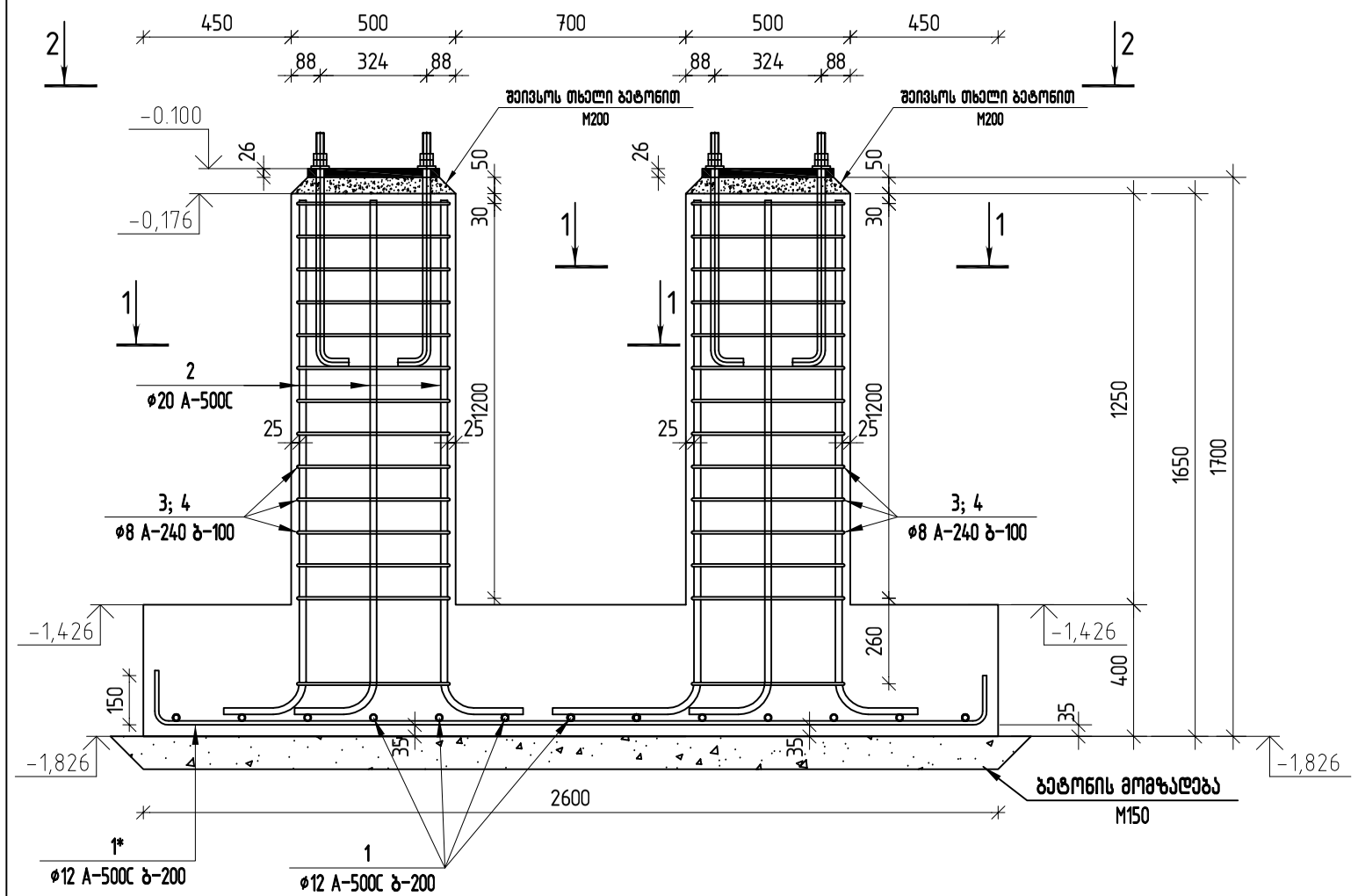

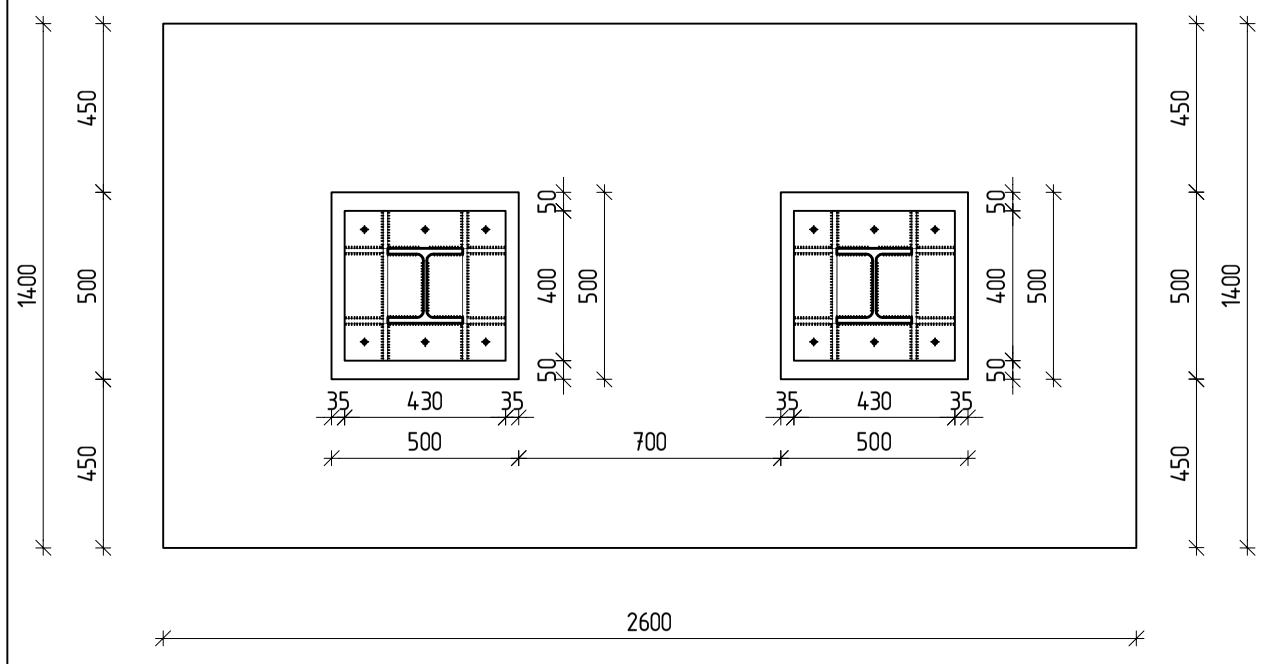

წერტილოვანი საძირკველი წს-3 (1ს)

პოზ.	შენიშვნა	დასახელება	რაოდ.	მასა კგ	მასა სულ კგ
		არმატურის ნაკეთობები			
1	A-500C	ø12 ℓ=1575	14	1.40	19.58
1*	A-500C	ø12 ℓ=2575	14	2.29	32.01
2	A-500C	ø20 ℓ=1755	8	4.33	34.62
3	A-500C	ø8 ℓ=1955	28	0.77	21.60
4	A-500C	ø8 ℓ=1450	28	0.57	16.02
		ბეტონი B25		1.97	$მ^3$
		ბეტონის მომზადება M150		0.34	$მ^3$

პოზ. 2

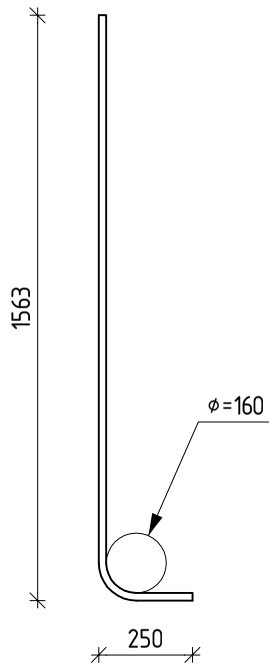

პოზ. 1

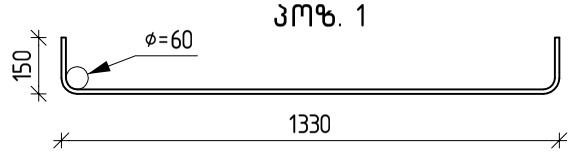

პოზ. 1*

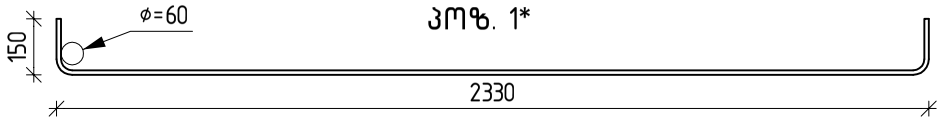

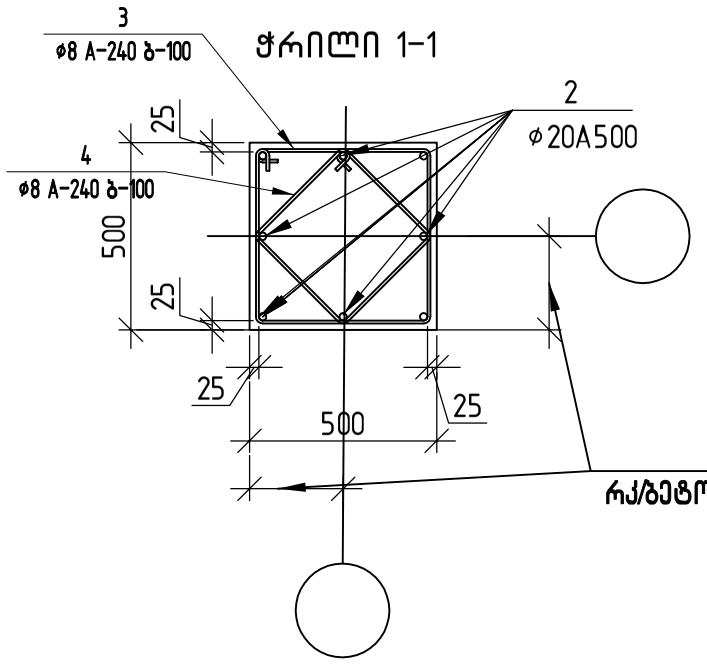

პოზ. 3

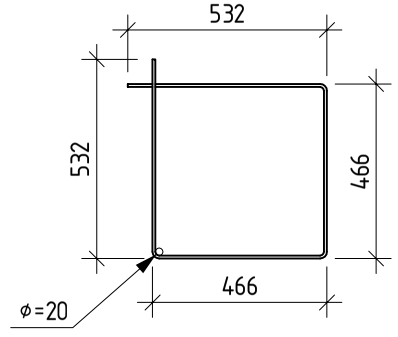

პოზ. 4

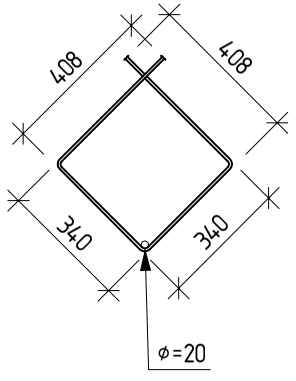

ღერძებთან მიბმა დაზუსტდეს
რკ/ბეტონის ფილის საყალიბო ნახაზის მიხედვით

შენიშვნა:

1) საძირკვლის მოწყობამდე ფუძე მიღებული იქნეს ინჟინერ გეოლოგის მიერ.
2) საძირკვლის მიბმა იხილეთ საძირკვლების გეგმაზე
3) საძირკველი საჭიროა დაფუძნდეს თიხნარ გრუნტზე, პირობითი საანგარიშო წინაღობით 2.2 კგ/სმ^2.

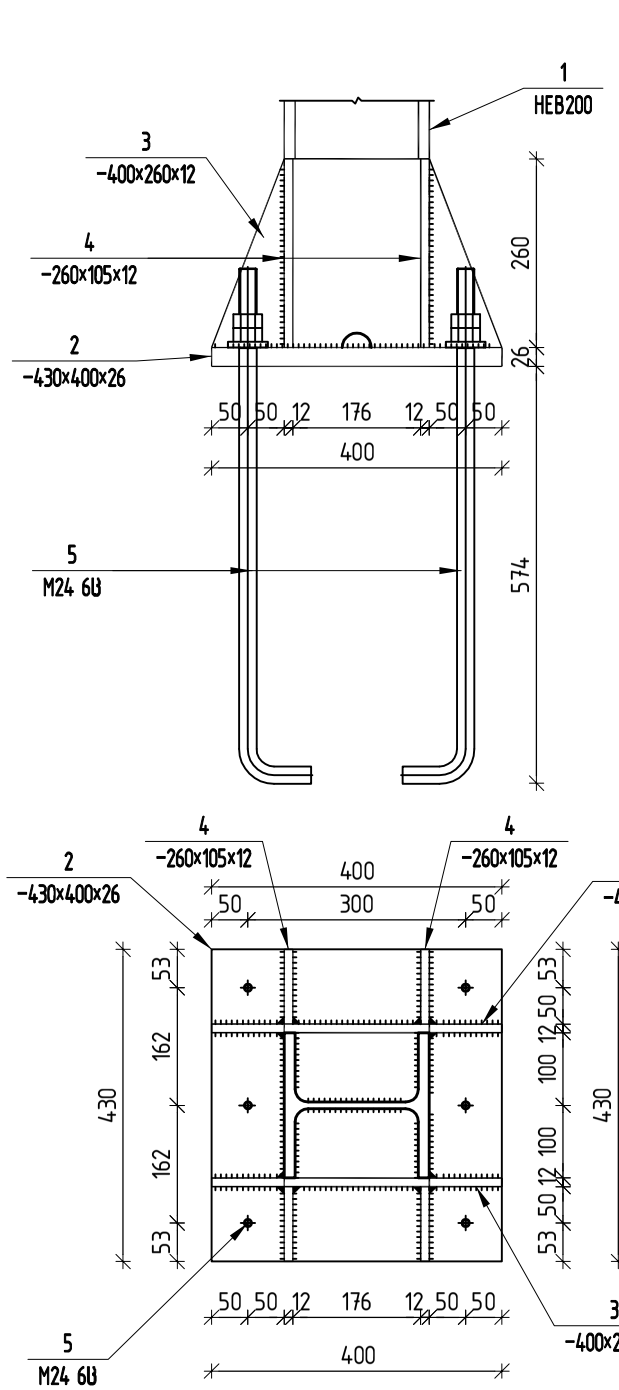

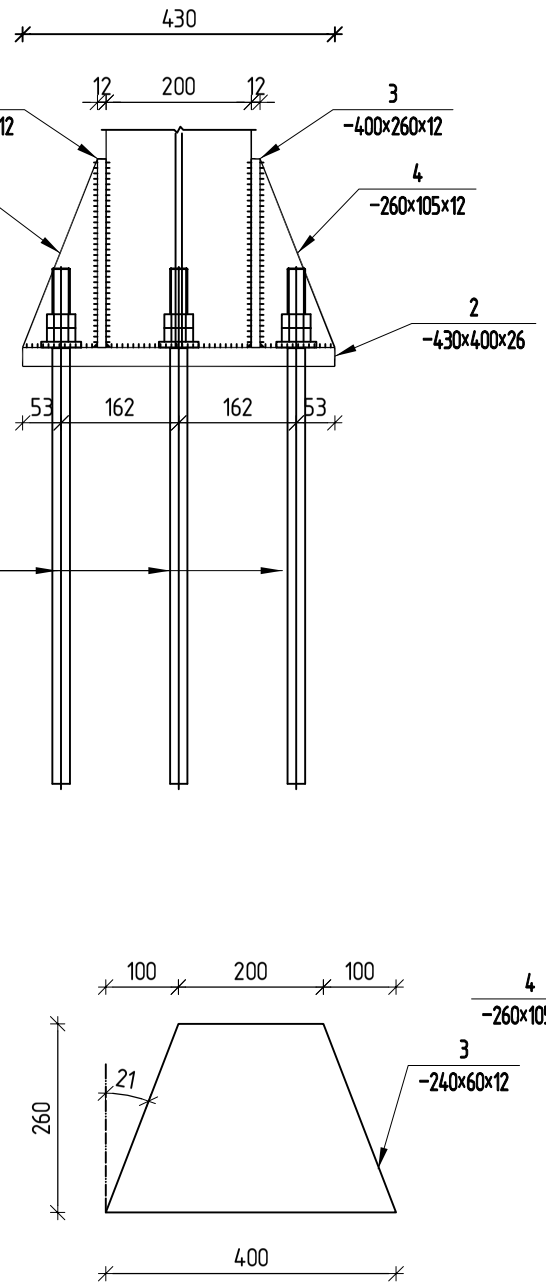

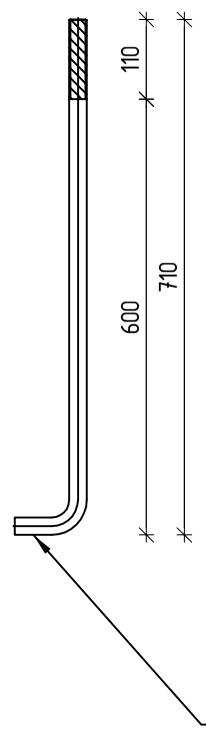

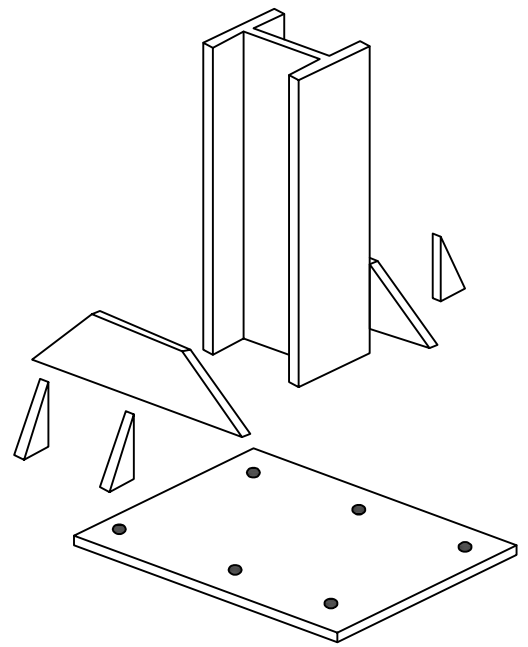

БОЛТ 1.1 М24х600 09Г2С ГОСТ 24379.1-80

პოზ.	ა ღ წ ი შ ვ ნ ა	დ ა ს ა ხ ე ლ ე ბ ა	რაოდ.	წონა ერთ. კგ	საერთო წონა კგ
		ჩდ-1			
		დეტალები			
1	ГОСТ 26020-83	I 200 НЕВ (27Sс) ℓ= 7100	21	453.62	9526.02
2	ГоСТ 19903-74; ГоСТ 27772-88	- 430 x 400 x 26	21	35.11	737.21
3	ГоСТ 19903-74; ГоСТ 27772-88	- 400 x 260 x 12	42	9.80	411.47
4	ГоСТ 19903-74; ГоСТ 27772-88	- 260 x 105 x 12	84	2.57	216.02
5	ГОСТ 24379.1-80 (09Г2С)	М 24 ℓ= 710	168	4.37	734.16
				ჯამი	11624.87

შენიშვნა:

1) ფოლადის მარკა С275 (ГОСТ 27772-88), ВСт3пс6 (ГОСТ 380-71).
2) შედუღება მოხდეს ელექტროდით Э-42.
3) შედუღების ნაკერის სიმაღლე - უმცირესი შესადუღებელი ელემენტებიდან.

საძირკვლის კოჭის ჭრილი 1-1

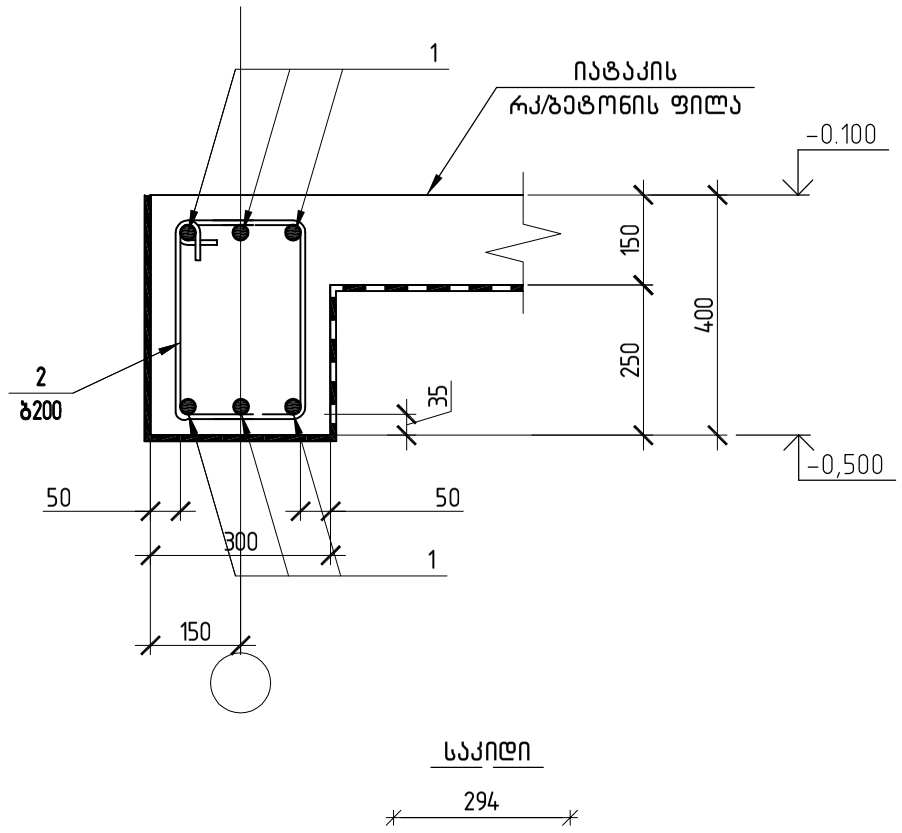

საკიდი

294

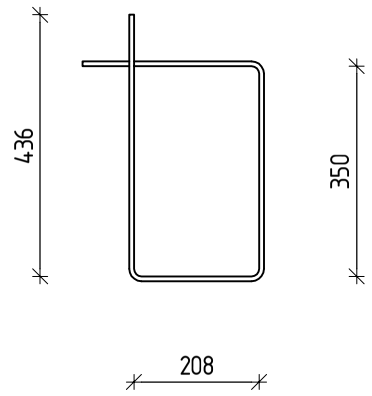

პოზ.	შენიშვნა	დ ა ს ა ხ ე ლ ე ბ ა	რაოდ	მასა კგ	მასა სულ კგ
საძირკვლის კოჭი					
		არმატურის ნაკეთობები			
1	A-500C	ф16 / ℓ=78650	6	124.14	744.82
2	A-240	ф8 / ℓ=1291	363	0.51	184.65
		მასალები			
		ბეტონი B25		8.58	$მ^3$

რკ/ბრტონის ფილის არმირების ნახაზი -0.100 ნიშნულზე

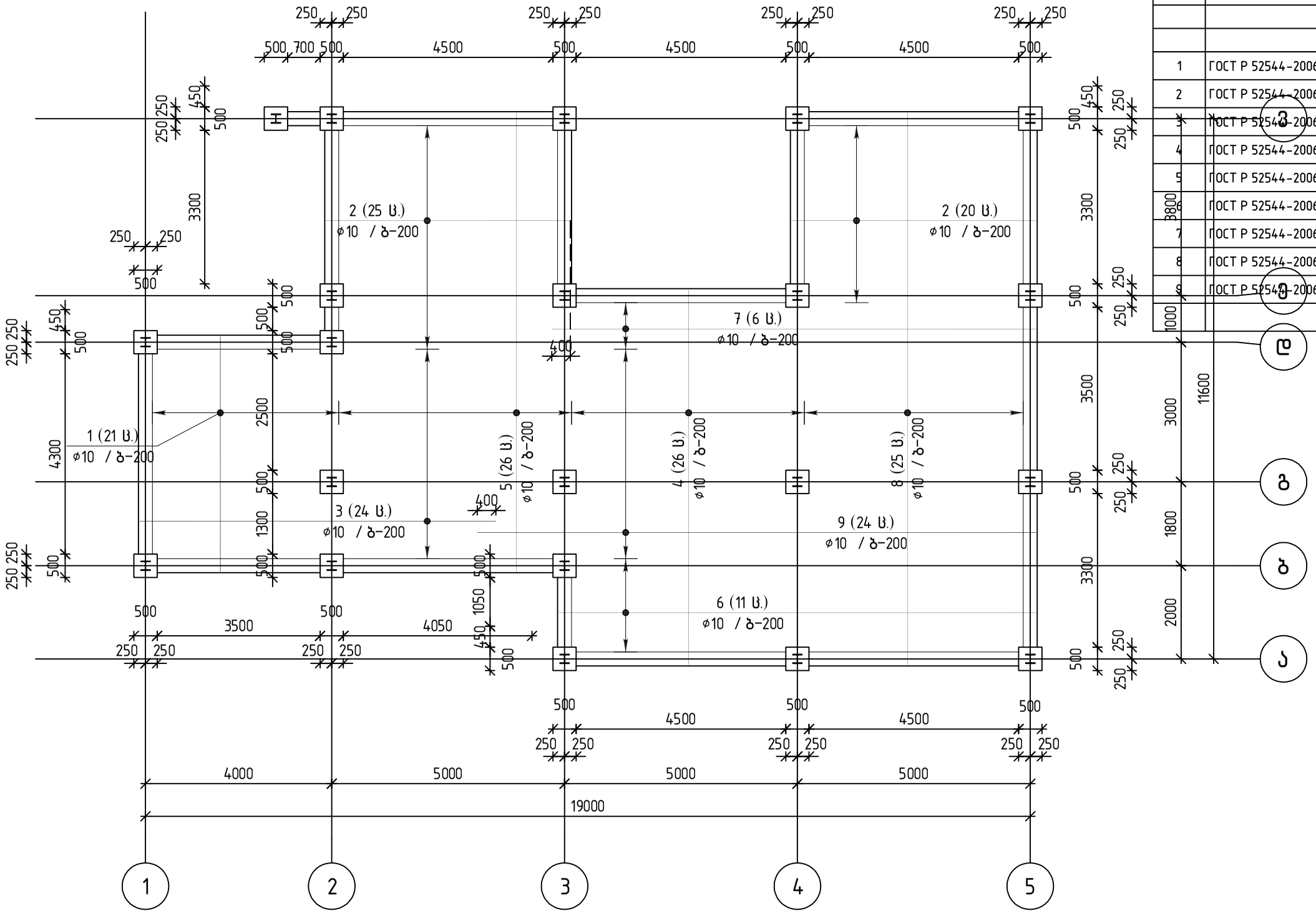

პოზ.	შენიშვნა	დასახელება	რაოდ	მასა კგ	მასა სულ კგ
		რკ/ბრტონის ფილის არმირების ნახაზი -0.100 ნიშნულზე			
		მასალები			
		ბეტონი B25		23.33	$მ^3$
		არმატურის ნაკეთობები			
1	ГОСТ Р 52544-2006	ø10 A500C L=5050	21	3.11	65.3
2	ГОСТ Р 52544-2006	ø10 A500C L=5250	45	3.23	145.5
3	ГОСТ Р 52544-2006	ø10 A500C L=7650	24	4.71	113.1
4	ГОСТ Р 52544-2006	ø10 A500C L=8050	26	4.96	128.9
5	ГОСТ Р 52544-2006	ø10 A500C L=9850	26	6.07	157.8
6	ГОСТ Р 52544-2006	ø10 A500C L=10250	11	6.31	69.5
7	ГОСТ Р 52544-2006	ø10 A500C L=10400	6	6.41	38.4
8	ГОСТ Р 52544-2006	ø10 A500C L=11850	25	7.30	182.5
9	ГОСТ Р 52544-2006	ø10 A500C L=12000	24	7.39	177.4
				ჯამი:	1078.40

ჭრილი 1-1

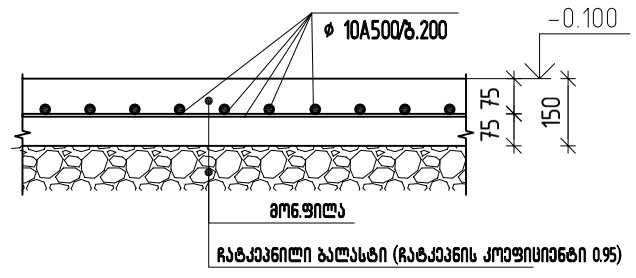

-0.100 ნიშნულზე „ჩდ-1“-ის განლაგების გეგმა

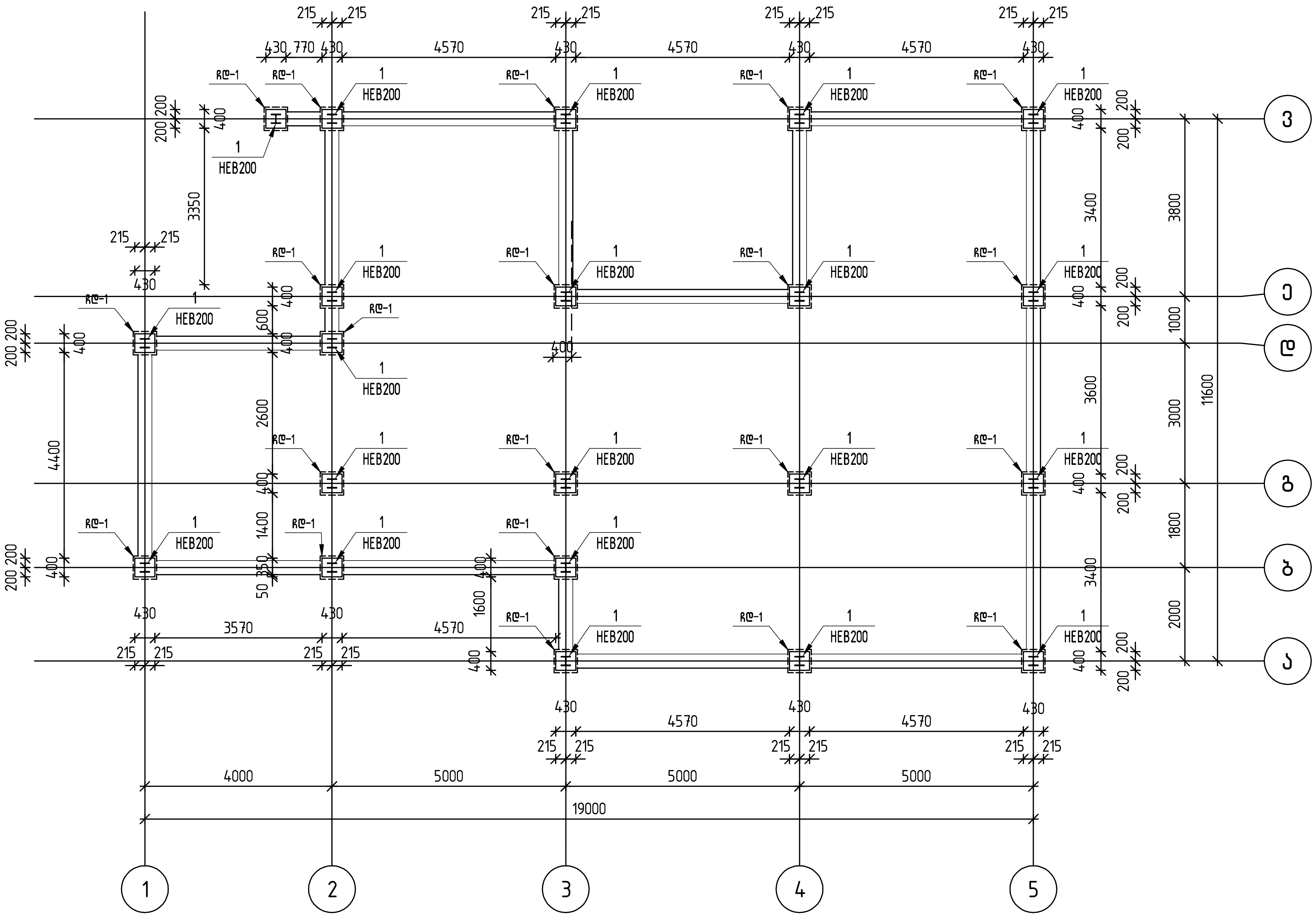

ლითონის კოჭების განლაგების გეგმა +3.700 ნიშნულზე

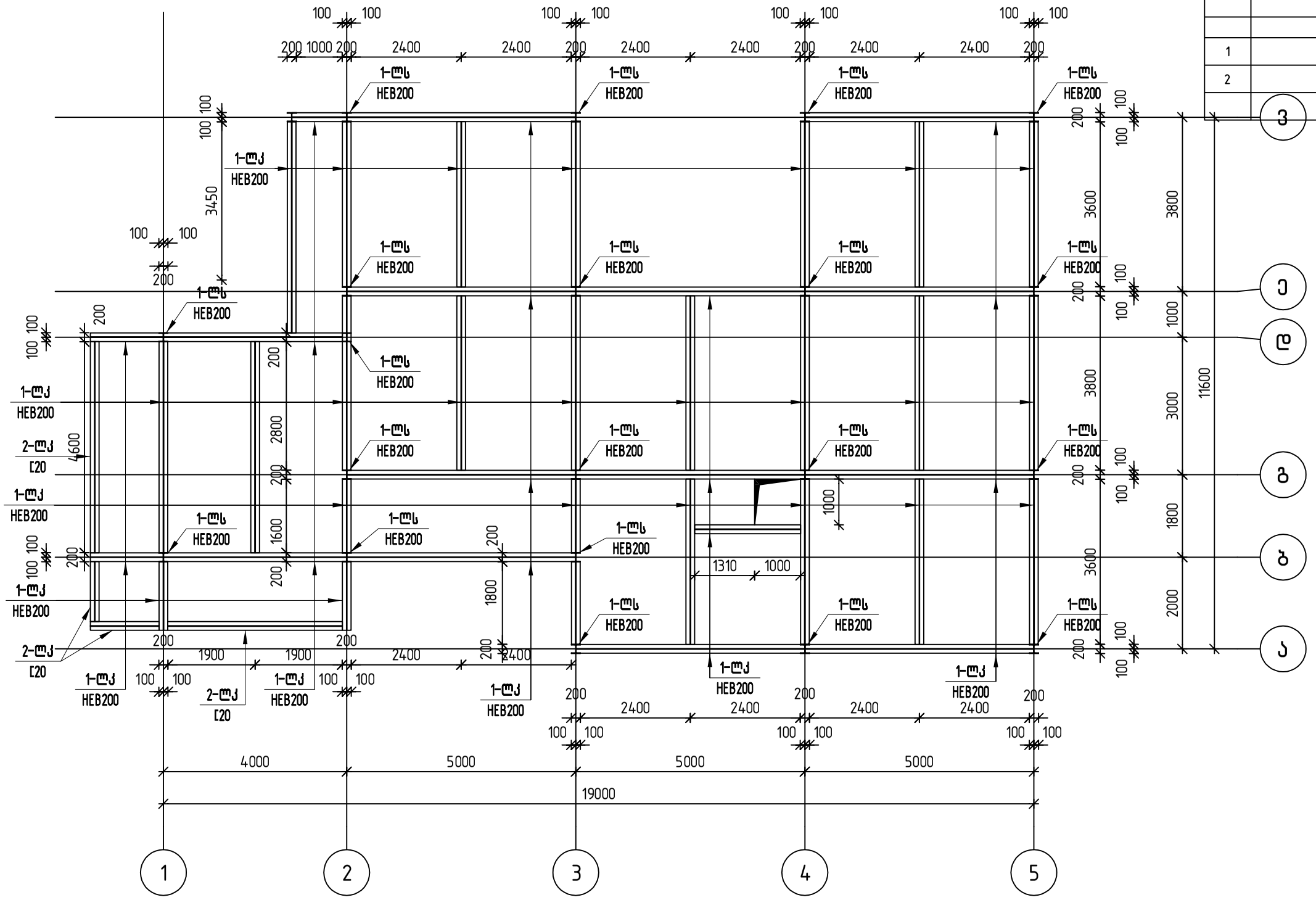

პოზ.	შენიშვნა	დ ა ს ა ხ ე ლ ე ბ ა	რაოდ	მასა კგ	მასა სულ კგ
		ლითონის კოჭების განლაგების გეგმა +7.200 ნიშნულზე			
		მასალები			
		ბეტონი B25			
		ლითონის ელემენტები			
1		I HEB200 L=160.3 m	1	61.3	9826.39
2		[20 L=11.75 m	1	18.4	216.20
		ჯამი:			10042.59

რკ/ბეტონის ფილის არმირების ნახაზი +3.700 ნიშნულზე

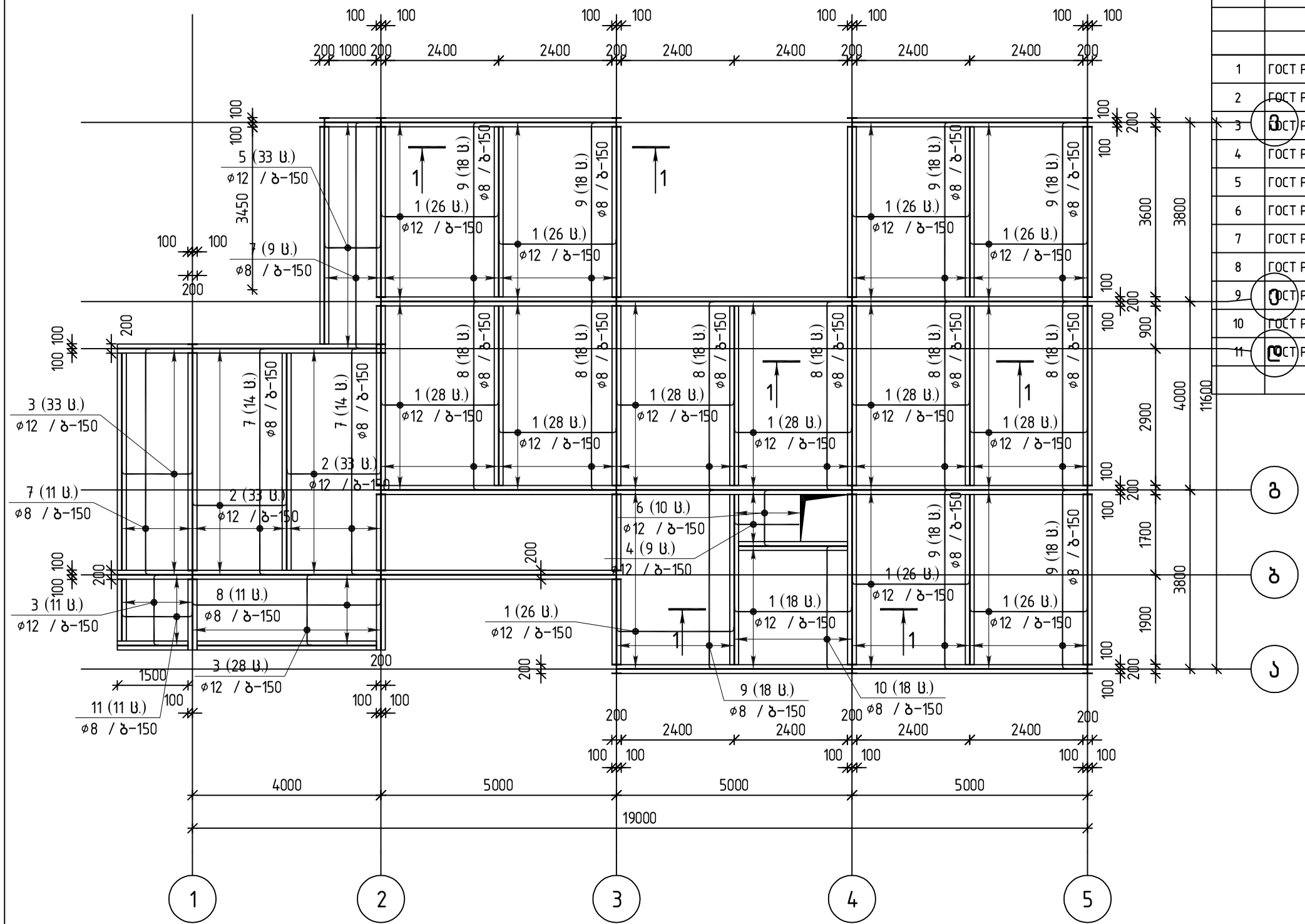

პოზ.	შენიშვნა	დ ა ს ა ხ ე ლ ე ბ ა	რაოდ	მასა კგ	მასა სულ კგ
		რკ/ბეტონის ფილის არმირების ნახაზი +3.700 ნიშნულზე			
		მასალები			
		ბეტონი B25		21.12	მ³
		არმატურის ნაკეთობები			
1	ГОСТ Р 52544-2006	⌀12 A500C L=2635	368	2.34	861.1
2	ГОСТ Р 52544-2006	⌀12 A500C L=2135	66	1.90	125.1
3	ГОСТ Р 52544-2006	⌀12 A500C L=1635	72	1.45	104.5
4	ГОСТ Р 52544-2006	⌀12 A500C L=1450	9	1.29	11.6
5	ГОСТ Р 52544-2006	⌀12 A500C L=1335	33	1.19	39.1
6	ГОСТ Р 52544-2006	⌀12 A500C L=1325	10	1.18	11.8
7	ГОСТ Р 52544-2006	⌀8 A500C L=4940	48	1.95	93.7
8	ГОСТ Р 52544-2006	⌀8 A500C L=4140	119	1.64	194.6
9	ГОСТ Р 52544-2006	⌀8 A500C L=3940	126	1.56	196.1
10	ГОСТ Р 52544-2006	⌀8 A500C L=2745	18	1.08	19.5
11	ГОСТ Р 52544-2006	⌀8 A500C L=1635	11	0.65	7.1
				ჯამი:	1664.20

ჭრილი 1-1

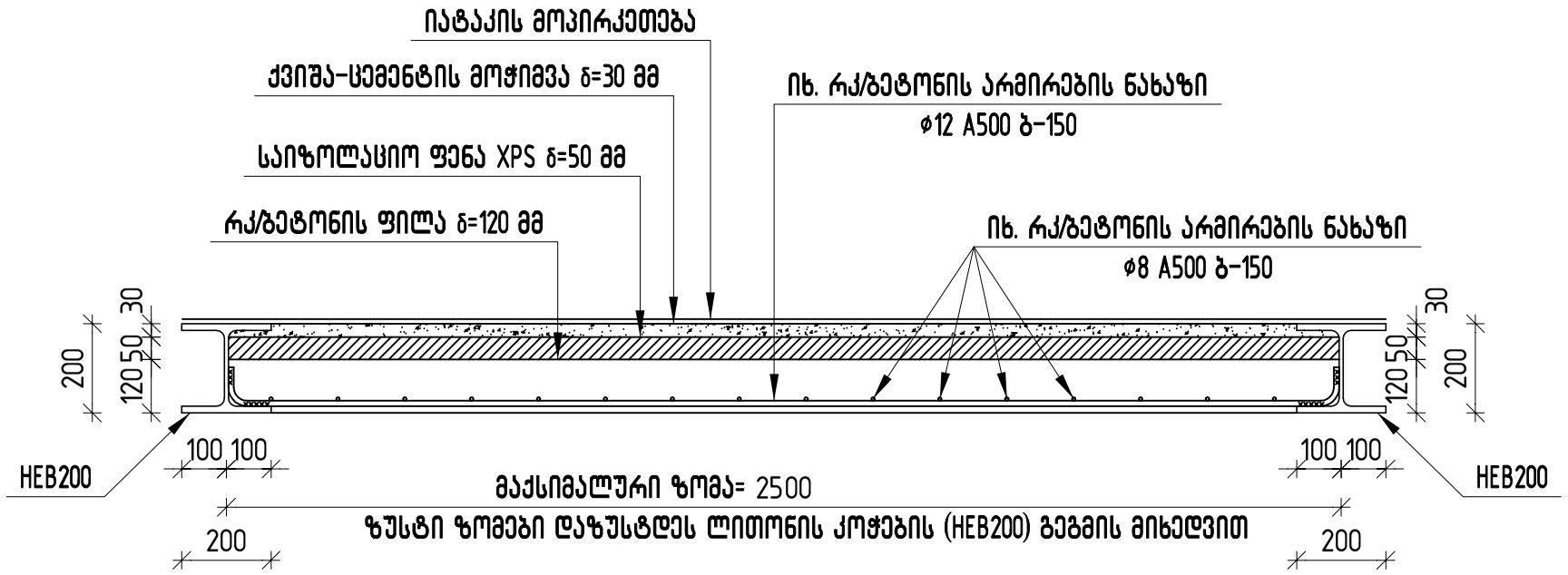
იატაკის მოპირკეთება
ქვიშა-ცემენტის მოჭიმვა δ=30 მმ
იხ. რკ/ბეტონის არმირების ნახაზი
ø12 A500 ბ-150
საიზოლაციო ფენა XPS δ=50 მმ
რკ/ბეტონის ფილა δ=120 მმ
იხ. რკ/ბეტონის არმირების ნახაზი
ø8 A500 ბ-150
30
50
120
200
30
50
120
200
HEB200
100 100
მაქსიმალური ზომა= 2500
ზუსტი ზომები დაზუსტდეს ლითონის კოჭების (HEB200) გეგმის მიხედვით
100 100
HEB200
200
200

ლითონის სვეტების განლაგების გეგმა +3.700 ნიშნულზე

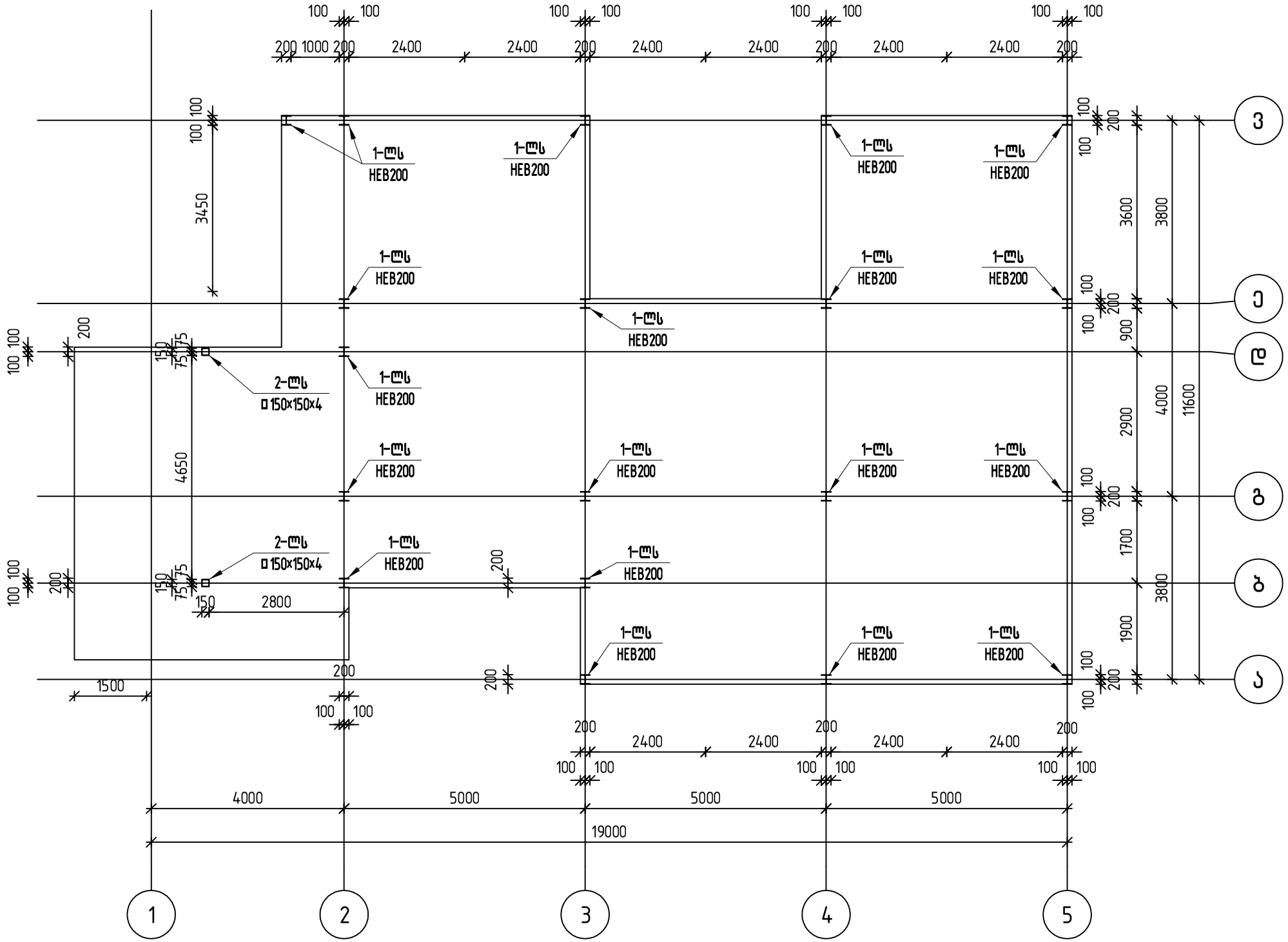

ლითონის კოჭების განლაგების გეგმა +7.200 ნიშნულზე

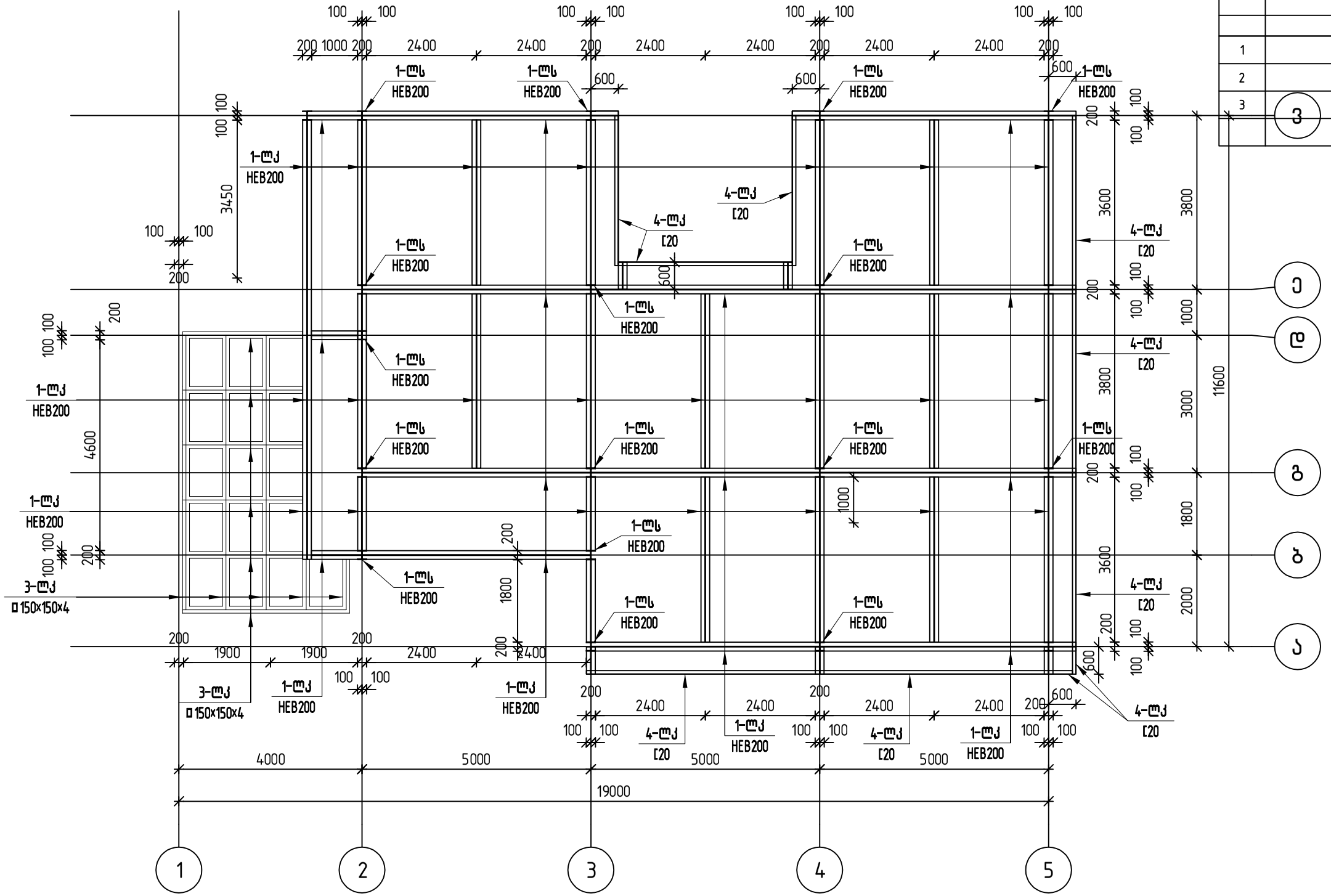

კოზ.	შენიშვნა	დ ა ს ა ხ ე ლ ე ბ ა	რაოდ	მასა კგ	მასა სულ კგ
		ლითონის კოჭების განლაგების გეგმა +7.200 ნიშნულზე			
		მასალები			
		ბეტონი B25			
		ლითონის ელემენტები			
1		I HEB200 L=147.7 m	1	61.3	9054.01
2		[20 L=33.7 m	1	18.4	620.08
3		□ 150×150×4 L=37.6 m	1	18.1	680.56
		ჯამი:			10354.65

რკ/ბეტონის ფილის არმირების ნახაზი +7.200 ნიშნულზე

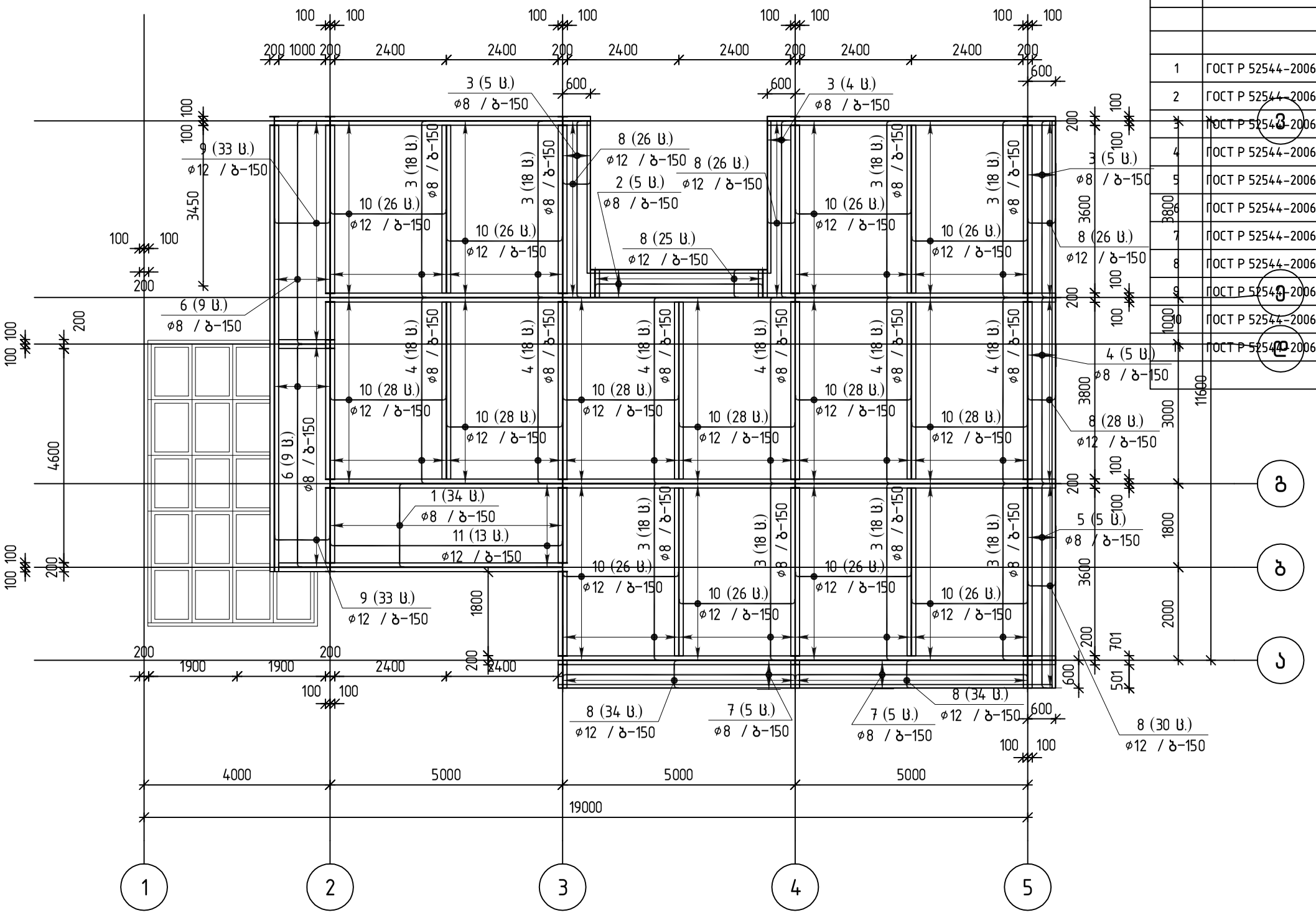

პოზ.	შენიშვნა	დ ა ს ა ხ ე ლ ე ბ ა	რაოდ	მასა კგ	მასა სულ კგ
		რკ/ბეტონის ფილის არმირების ნახაზი +3.700 ნიშნულზე			
		მასალები			
		ბეტონი B25		21.17	მ³
		არმატურის ნაკეთობები			
1	ГОСТ Р 52544-2006	⌀8 A500C L=1935	34	0.76	26.0
2	ГОСТ Р 52544-2006	⌀8 A500C L=3750	5	1.48	7.4
3	ГОСТ Р 52544-2006	⌀8 A500C L=3940	158	1.56	245.9
4	ГОСТ Р 52544-2006	⌀8 A500C L=4140	113	1.64	184.8
5	ГОСТ Р 52544-2006	⌀8 A500C L=4540	5	1.79	9.0
6	ГОСТ Р 52544-2006	⌀8 A500C L=4940	18	1.95	35.1
7	ГОСТ Р 52544-2006	⌀8 A500C L=5140	10	2.03	20.3
8	ГОСТ Р 52544-2006	⌀12 A500C L=735	229	0.65	149.5
9	ГОСТ Р 52544-2006	⌀12 A500C L=1335	66	1.19	78.2
10	ГОСТ Р 52544-2006	⌀12 A500C L=2635	376	2.34	879.8
11	ГОСТ Р 52544-2006	⌀12 A500C L=5140	13	4.56	59.3
				ჯამი:	1695.30

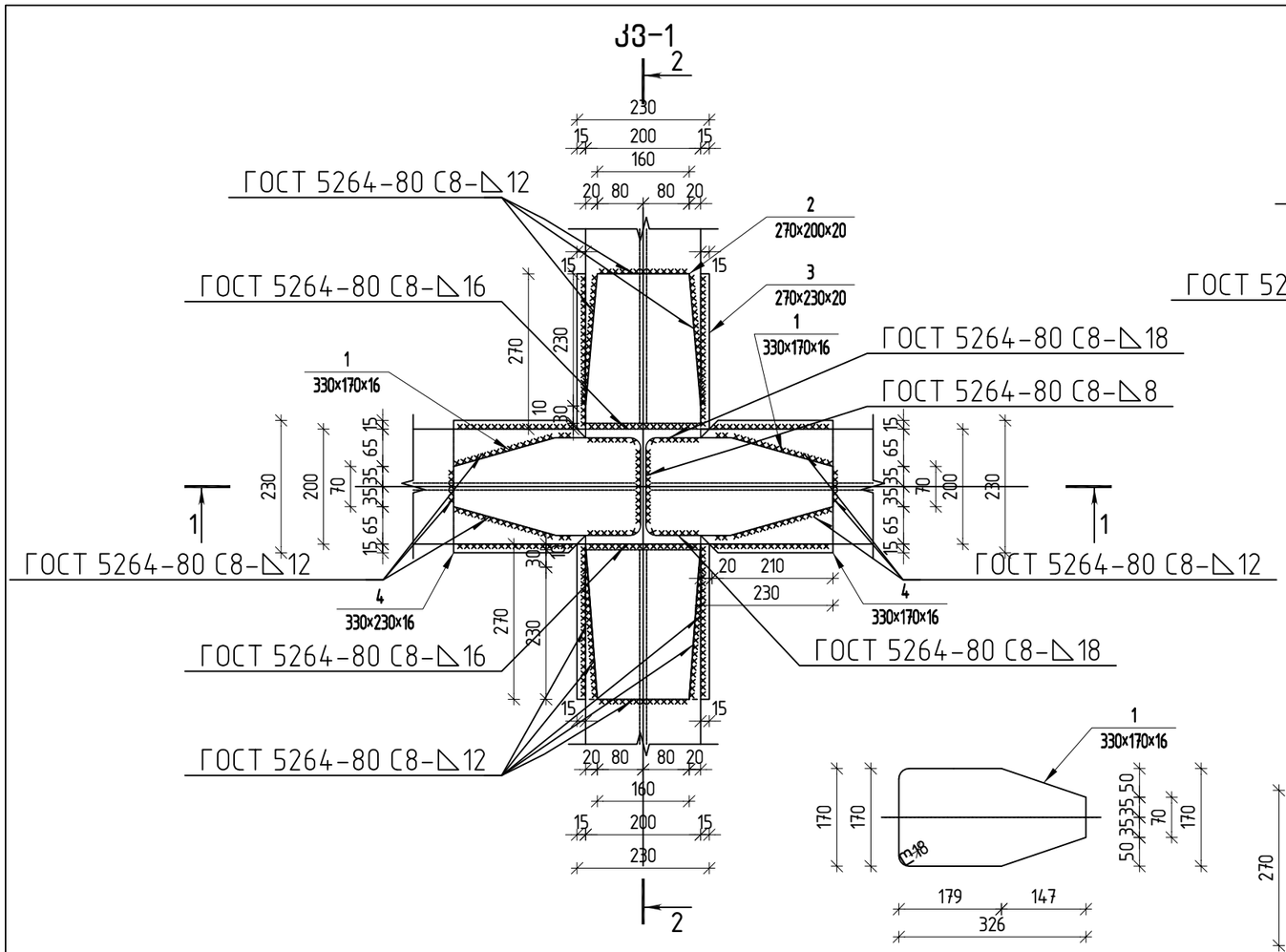

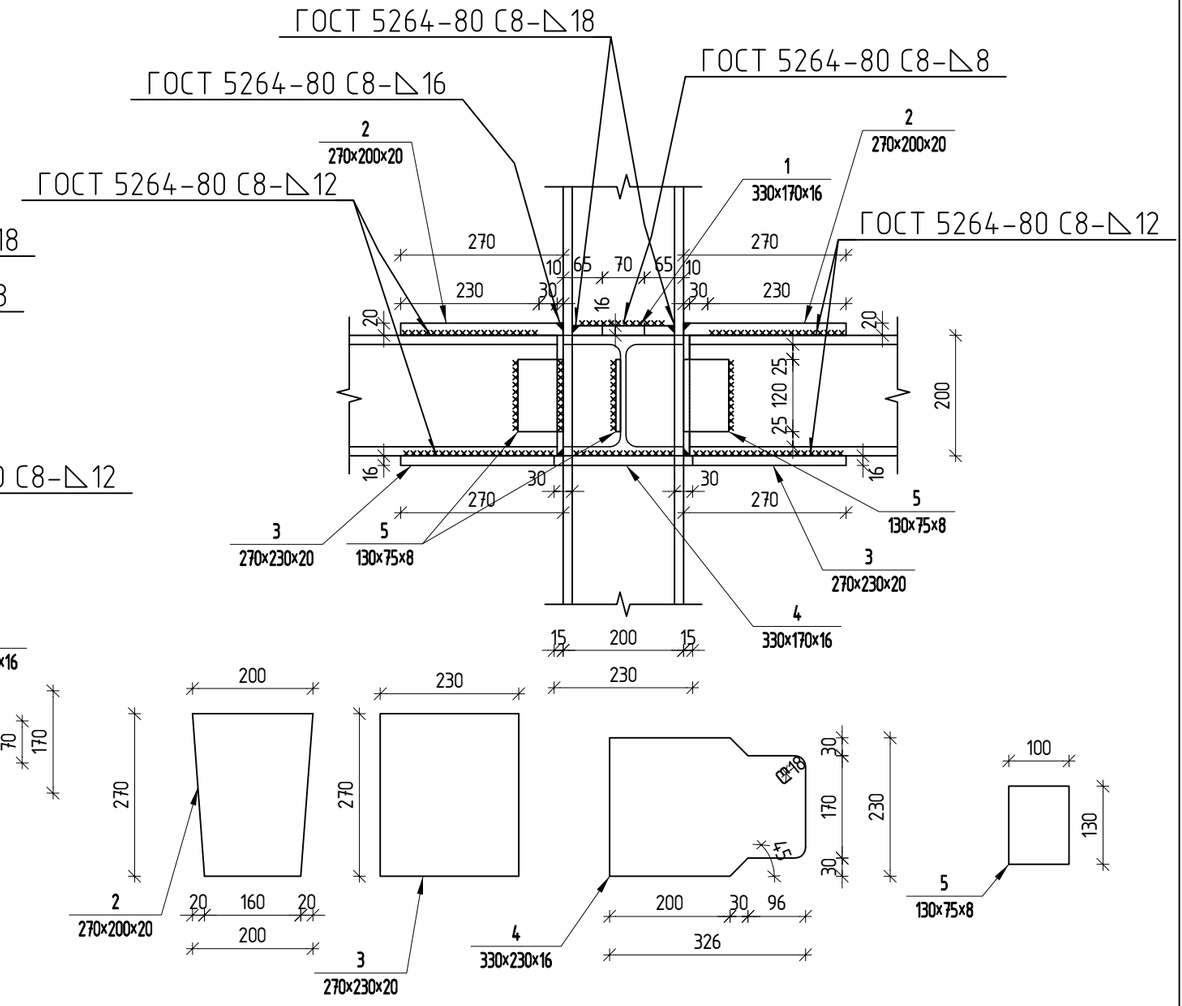

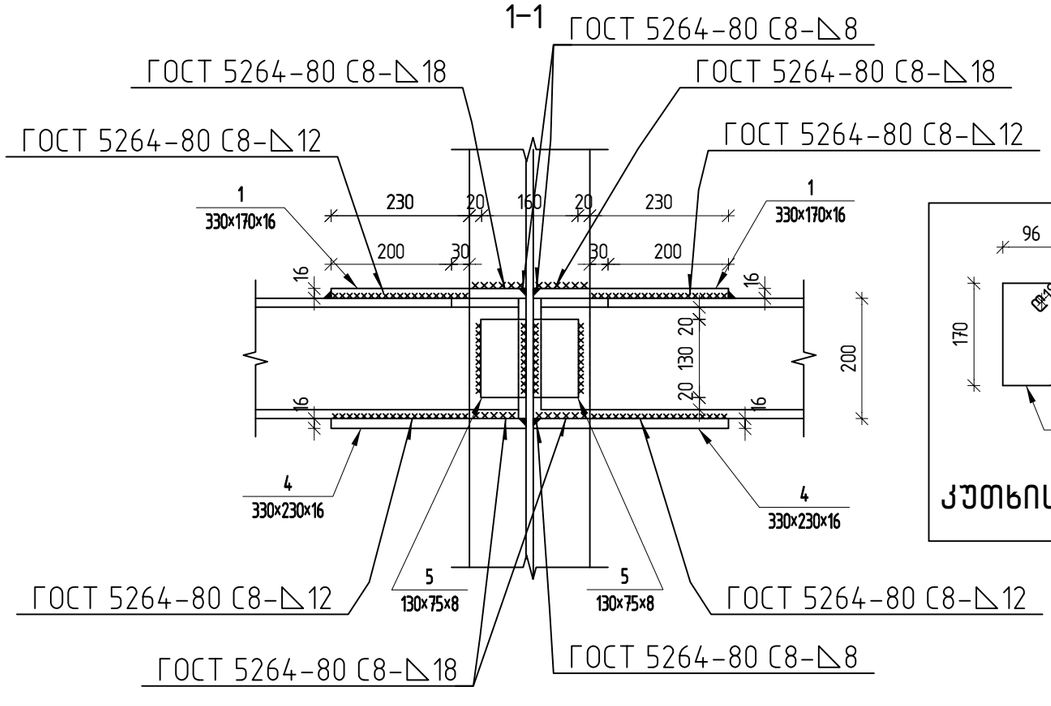

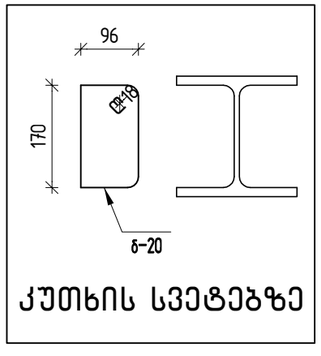

პოზ.	ა ღ წ ი შ ვ ნ ა	დ ა ს ა ხ ე ლ ე ბ ა	რაოდ.	წონა ერთ. კგ	საერთო წონა კგ
		კვანძი 1			
		დეტალები			
1	ГОСТ 19903-74; ГОСТ 27772-88	- 330 X 170 X 16	2	7.05	14.09
2	ГОСТ 19903-74; ГОСТ 27772-88	- 270 X 200 X 20	2	8.48	16.96
3	ГОСТ 19903-74; ГОСТ 27772-88	- 270 X 230 X 20	2	9.75	19.50
4	ГОСТ 19903-74; ГОСТ 27772-88	- 330 X 230 X 16	2	9.53	19.07
5	ГОСТ 19903-74; ГОСТ 27772-88	- 130 X 75 X 8	2	0.61	1.22
					70.84

კვ-2

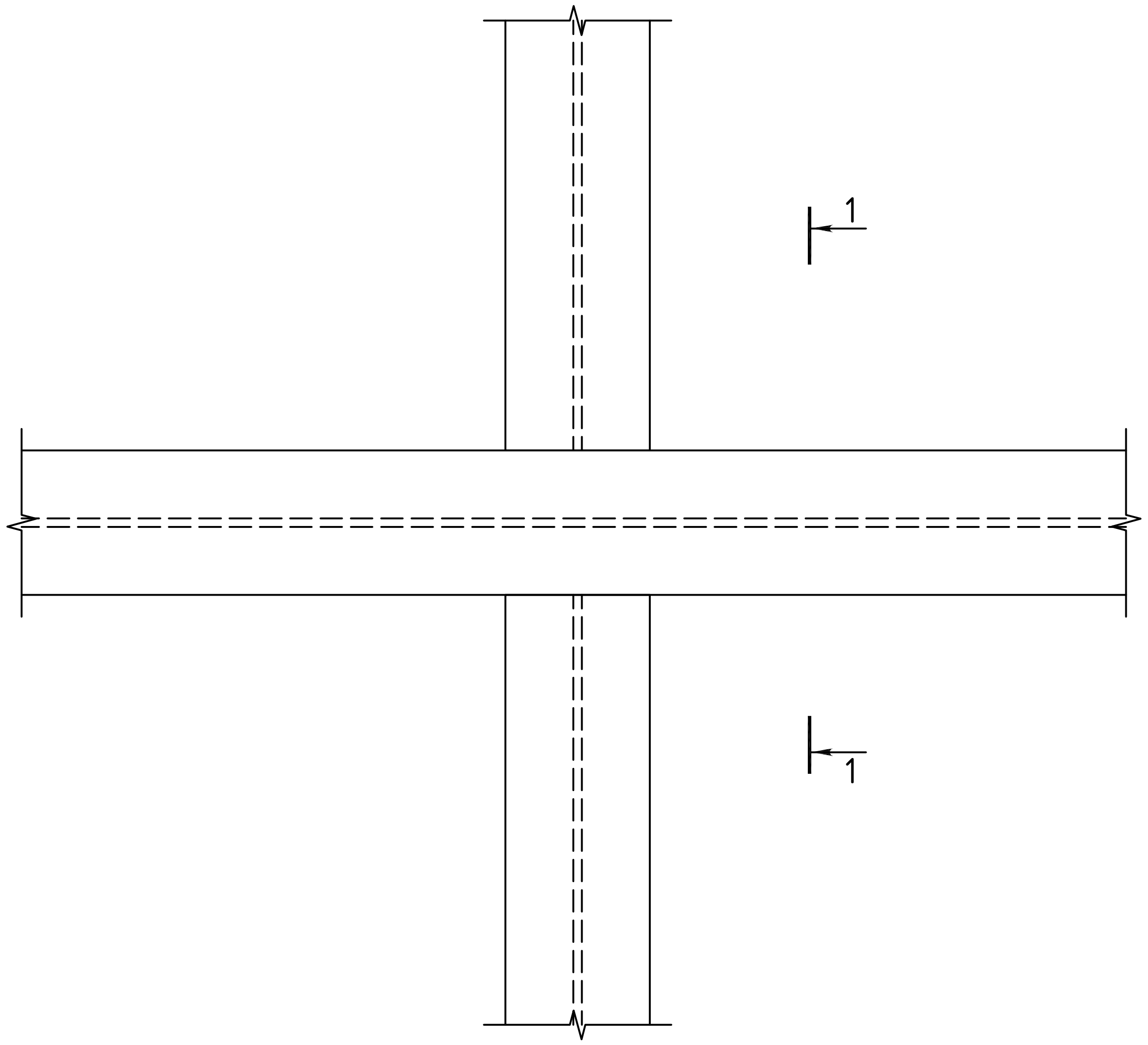

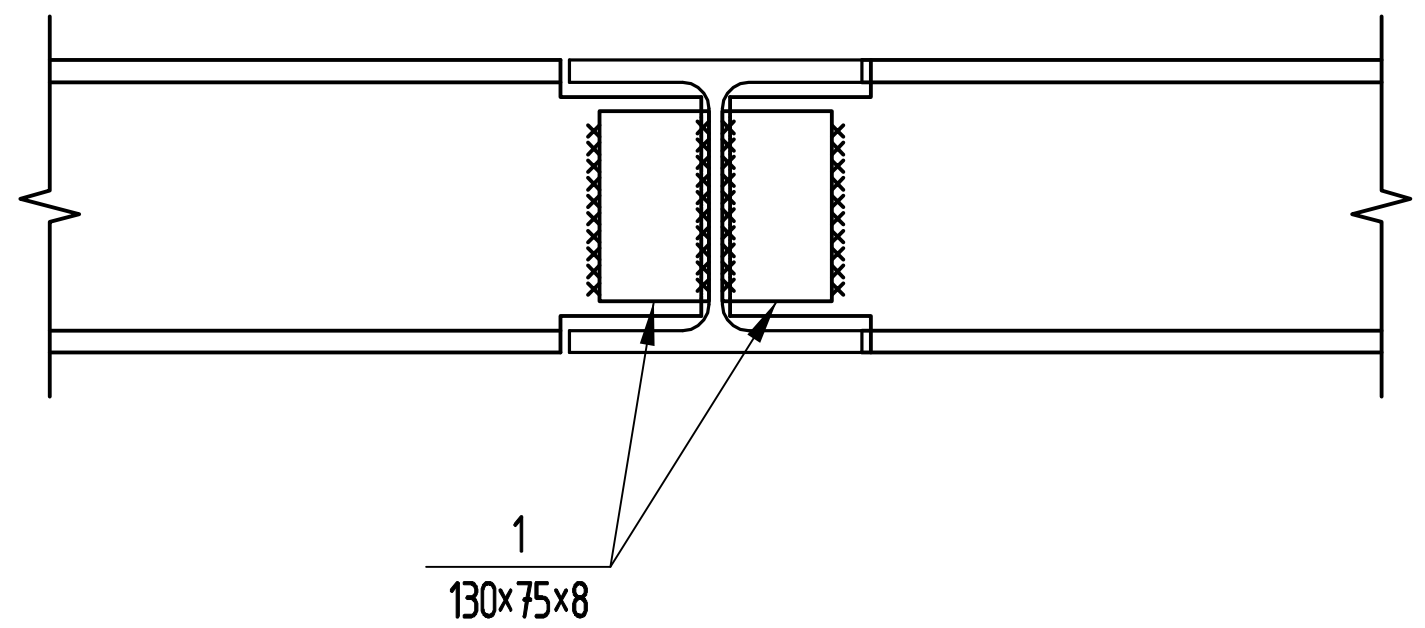

პოზ.	ა ღ ნ ი შ ვ ნ ა	დ ა ს ა ხ ე ლ ე ბ ა	რაოდ.	წონა ერთ. კგ	საერთო წონა კგ
		კვანძი 1			
		დეტალები			
1	ГоСТ 19903-74; ГоСТ 27772-88	- 130 X 75 X 8	2	0.61	1.22
					1.22