## ჭრილი 1-1 მ 1 : 200

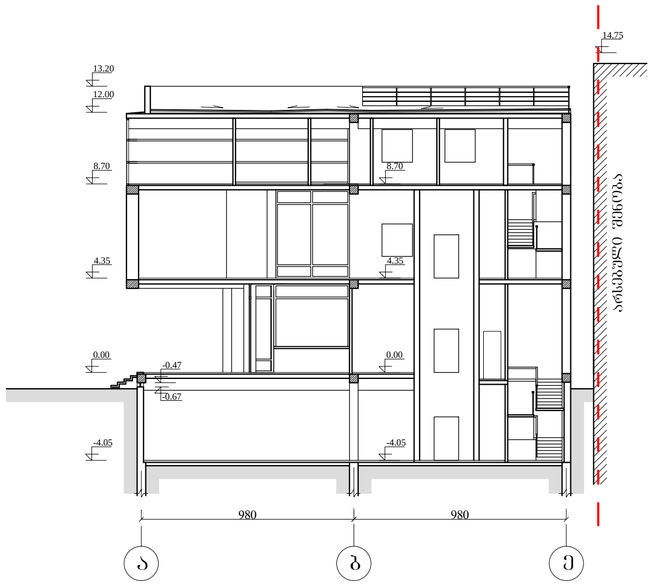


## ჭრილი 2-2 მ 1 : 200

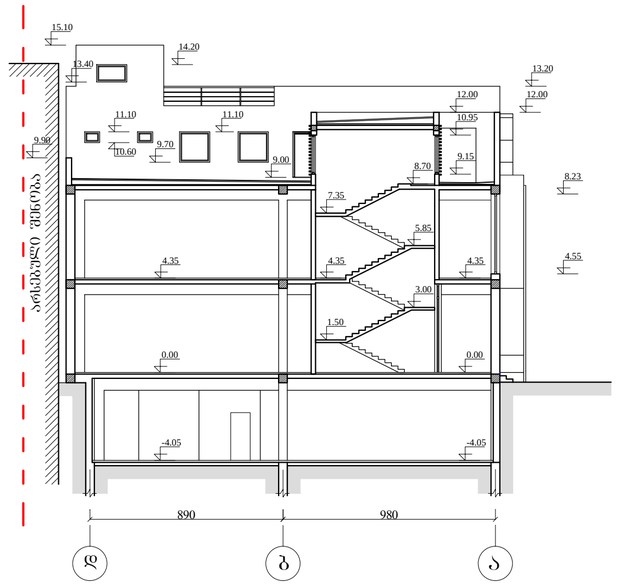


## ჭრილი 3-3 მ 1 : 200

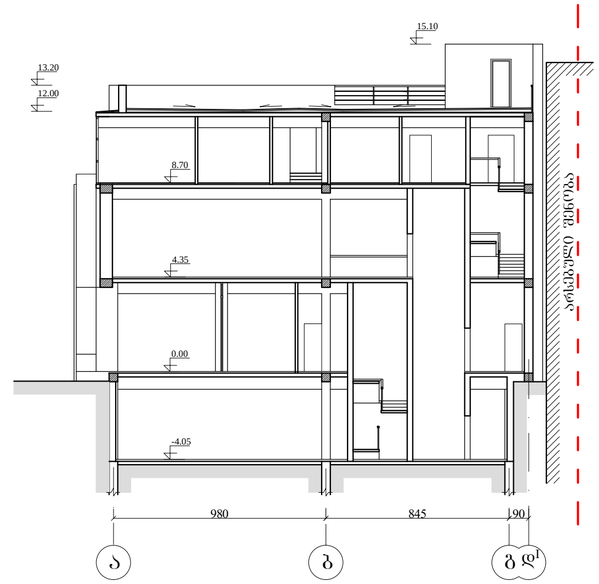


## ჭრილი 4-4 მ 1 : 250

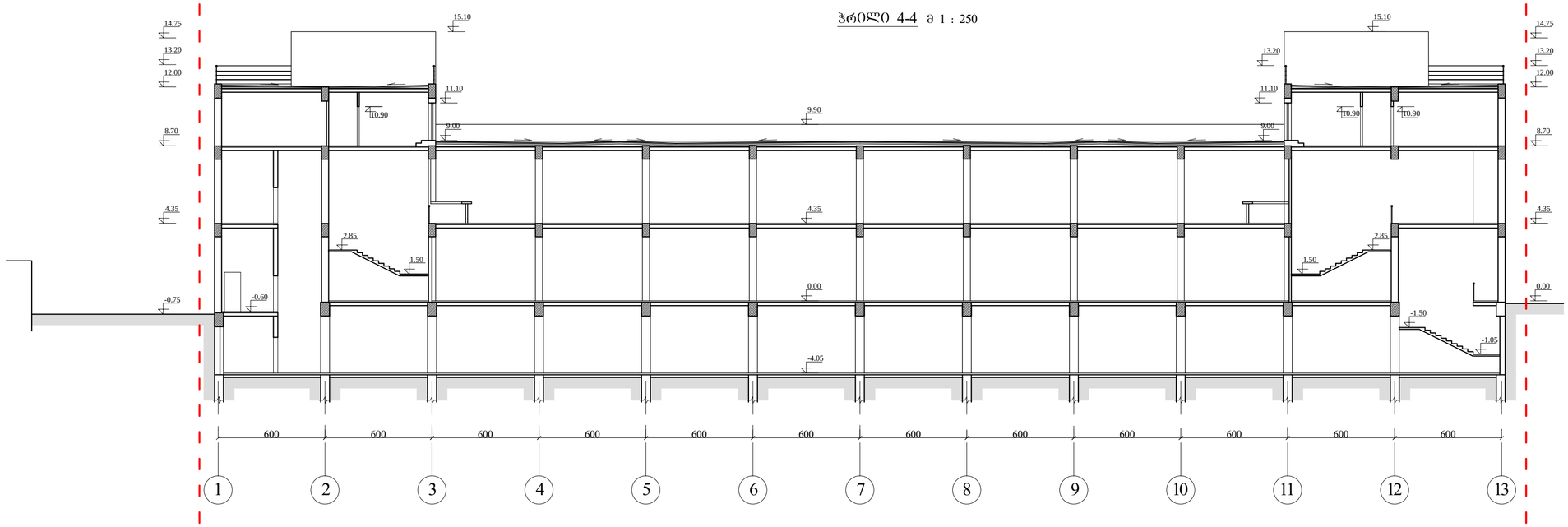


| | | | | | |
|---|---|---|---|---|---|
| ქ. ობილისში, გლდანი-ნაძალადევის რაიონში, ოთრნიკე ერისთავის №1-ში მდებარე, შპს „ბალერია დიდუბე"-ს საკუთრებაში არსებულ მიწის ნაკვეთზე ასაშენებელი საბამოფენო-საცალრო ცენტრის პროექტი | | | | | შპს არდა |
| დირექტორი | | ვ. სიმონია | არქიტექტურული პროექტი | დაკვეთა | №A/014-2012 |
| პრ. მთ.არქიტ. | | ვ. დოგრაშვილი | ჭრილი 1-1, 2-2, 3-3, 4-4 | სტადია | პროექტი |
| დაამუშავა | | ვ. სიმონია | | ფურცელი | ა-6 |
| შეამოწმა | | ვ. დოგრაშვილი | | ფურც-ბი | |
| კოორდ. უზრუნველ. | | ვ. სიმონია | | მასშტაბი | 1:200 |