სამუშაოთა ორგანიზაციის პროექტი

თბილისში, თემჭის დასახლება მე10 კვ.
პორ.39ის წინ (ს.კ.01.12.02.015.073)არსებული
შენობის დაშლაზე

ინდ.მეწარმე ი,კეკენელია

თბილისი2019

განმარტებითი ბარათი

სადემონტაჟო შენობა-ნაგებობები მდებარეობს მისამართზე:ქ. თბილისი თემქის დასახლება მე10კვ. პორვ. 39-ის წინ (ს.კ.01.12.02.015.073) მიწის ნაკვეთის ფართობია 819კვ.მ. და მასზე მდებარეობს 4 შენობა-ნაგებობა რომელთა დემონტაჟიც გათვალისწინებულია წარმოდგენილ პროექტში. საპროექტო მიწის ნაკვეთს სამხრეთდასავლეთიდან ესაზღვრება სამანქანო გზა. დასავლეთიდან პერძო მიწის ნაკვეთი ხოლო დანარჩენი ორი მხირდან საზოგადოებრივი ტერიტორიები. ბრაფიკული რუკის მიხედვით მიწის ნაკვეთი ბანეკუთვნება მაღალი ინტესივობის საცხოვრებელ ზონას.
სადემონტაჟო შენობა №1/1წარმოადგენს სასაწყობე შენობას რომელზეც ასევე მიბმულია შენობა №4/1 და 2/1, შენობა 1 სართულიანია იმის საძირკველს წარმოადგენს ლენტური ფუნდამენტი იმი ღიობით უკავშირდება შენობა №4/1 კედლები ამოყვანილია წვრილი სამშენებლო ბლოკით, კედლის სისქეწარმოადგენს 200მმს, შენობის სახურავი კონსტრუქციულად შედგენილია ლითონის პროფილებისგან და გადახურულია თუნუქის შედებილი ფურცლებით.
სადემონტაჟო შენობა №3/1 წარმოადგენს სველ წერტილს რომელიც აღმოსავლეთის მხრიდან მიდგმულია შენობა №1/1 ზე. მისი ფუნდამენტიც წარმოადგენს ლენტურ საძირკველს, კედლები წვრილ სამშენებლო ბლოკს, ხოლო გადახურვა აგრეთვე ლითონის კონსტრუქციასა და თუნუქის ფურცლებს, ანალოგიური კონსტრუქციული აგებულებისაა შენობა №2/1 რომელიც ფუნქციურად წარმოადგენდა ჯურის საცხობის საამქროს რაც შეეხება შენობა №4/1 ის წარმოადგენს სავაჭრო ჯავილიონს რომლის კედლებიც აგრეთვე აშენებულია 200მმ სამშენებლო ბლოკით, ხოლო შენობის ფასადი სამხრეთის მხრიდან წარმოადგენს ლითონის ვიტრაჟს, შენოჰბა №4/1-ს გააჩნია აგრეთვე სარდაფი, რომელშიც მოხვედრა ხდება ლითონის კიბით.

-

სადემონტაჟო მოედნის ორგანიზაცია

სამუშაიბების დაწყებამდე, მოსამზადებელ პერიოდში უნდა მოხდეს უცხო ხალხის გაყვანა სადემონტაჟო ტერიტორიიდან, ბარე და შიბა ჭსელების გამორთვა, სახურავების გაწმენდა-ფენილების მოხსნა. სადემონტაჟო სამუშაობების განხორციელება უნდა მოხდეს ზემოდან ქვემოთ. სამუშაოების დროს გათვალისწინებული უნდა იყოს ყველა კონსტრუქციის დროებითი გამაგრება, მუშების სათანადო ინსტრუქტაჟი და უზრონველყოფა სპეციალური ქამრებით და სათვალეებით. ავარიული სიტუაციის შემთხვევაში უნდა მოხდეს სამუშაოების შეჩერება და ყველა სადემონტაჟო კონსტრუქციის გამაგრება. ყველა სახიფათო აბილი უნდა იყოს შემოდობილი სათანადო წესით დამის საათებში. სამშენებლო ნაგავი დროულად უნდა იქნას გატანილი სამშენებლო მოედნიდან. რკინაბეტონის მონოლითური ნაწილების დაშლა უნდ ამოხდეს პომპრესსორის დახმარებით.
ყველა სამუშაოს განხორციელება უნდა მოხდეს საქართველოში მთავრობის 2007 წლის 28 მარტის დადგენილება №62-ის შესაბამისად.

უსაფრთხოების წესები

მომუშავეთა შრომის უსაფრთხოების დონისძიებები სადემონტაჟო სამუშაოთა წარმოშობის ყველა ეტაპზე უნდა იყოს დაცული, საქართველოში მოქმედი "მშენებლობის უსაფრთხოების წესები"-ს გათვალისწინებით და "სნ და წ 111-4-80 უსაფრთხოების ტექნიკა მშენებლობაში" და სხვა ნორმატიულ-საკანონმდებლო დოკუმენტების მითითებების შესაბამისად.
სამუშაო ადგილები მუშაობის პირობებისა და ტექნოლოგიურობის გათვალისწინებით უზრუნველყოფილ უნდა იყოს კოლექტიური დაცვისა და სიგნალიზაციების საშუალებით.
მოხსნილი დირეგული დეტალების, კონსტრუქციების და ნაპეთობების დასაწყობება უნდა მოხდეს მათზე რექნოლოგიური მოთხოვნების პირობათა გათვალისწინებით. ისინი უნდა დაეწყოს ადგილზე რათა არ მოცდეს მათი მოცურებას.
ელექტრო უსაფრთხოების წესების რამოყალიბებულია სქ. სტანდარტმ 12.1.013-88 ელექტროპარადა ყოველთვის უნდა იყოს რაპეტილ მდგომარეობაში. ელექტროპაბელები და ელექტრო დანადგარები. გაშიშვლებული სადენების გამოყენება აკრძალულია.
სადემონტაჟო მოწყობილობის ცართვა საბინაო ელექტროქსელში აკრძალულია. ელექტროქსელის სამსახურის ტექზედამხედველობიდან უნდა მოხდეს სამწვერიანი ელექტროპაბელის შემოყვანა დახურულ პარადაში, მრიცხველის დაყენება საიდანაც ძალოვანი და გასანათებელი სადენების მიერთება მოხდება.
ელექტროსაწეველას და სხვა მანქანამექანიზმების მუშაობის პერიოდში მის ქვემ ან სიახლოეს უცხო პირთა ყოფნა აკრძალულია ასევე დაუშვებელია უცხო პირთა ყოფნა სამშენებლო მოედანზე და მის სიახლოეს სამშენებლო ზონაში. ამწის მუშაობის დროს მოშორებით დგება მესიგნალე და აწესრიგებს ფეხმავალთა და ავტოტრანსპორტის მოძრაობას.
სამუშაოთა უწყვეტობის და ტექნოლოგიური უზრუნველსაყოფად აუცილებელია მშენებლობის ადგურვა ცხრილი №1ში რამოთვლილი მანქანა მექანიზმებით და ინსტრუმენტ დანადგარებით.

ეკოლოგია და ბუნების დაცვის საკითხები

დემონტაჟის პროცესში აუცილებელია განხორციელდეს სპეციალური ღონისძიებები მიმდებარე ტერიტორიების დამტვერიანების თავიდან ასაცილებლად.

დემონტაჟის სამუშაოების შესრულებისას ფასადებს საჭიროა ჩამოეფაროს ფარდა რათა არ მოხდეს მტვრის გაბდენა გარემოში.

დაუშვებელია არსებული საკანალიზაციო ჭებში ბეტონ და ხსნარმილსადენების ჩარეცხვა ან მათი დანაგვიანება სამშენებლო ნარჩენებით.

გარემოს სამსახურის ნებართვის გარეშე, მშენებლობის ზონაში იკრძალება ხეების და ნარგავების მოჭრა გადარგვა.

აუცილებელია ტერიტორიაზე მოეწყოს დროებითი სამრცხაო ავტომანქანების საბურავების გასარეცხად, რათა არ მოხდეს საქალაქო გზების და გზატკეცილების დაბინძურება.

ზემოთ მითითებული დებულებებიდან გამომდინარე მშენებლობა უნდა განხორციელდეს ბუნების დაცვითი და ჰაერის დაბინძურების საწინააღმდეგო ღონისძიებების დაცვით მოქმედი საკანონმდებლო აქტების და ნორმატიული დოკუმენტების შესაბამისობით.

სამშენებლო მანქანა დანადგარების უწყისი (ცხრ1)

№	დასახელება	რაოდ. ც.
1	სამშენებლო კიბე	2
2	საკომპრესორო დანადგარი	1
3	პნევმატური ჩაქუჩი	1
4	შესადუღებელი აპარატი	1
5	ელექტრო სახერხი	1
6	სპეც ტრანსპორტი	2
7	სნბრევი ჩაქუჩი	4
8	ნიჩაბი	5
8	სარეცხი აპარატი	1

სამუშ. ბრაფიკი

სამუშ. ჯამონათვალი	ხანგრძლივობა											
	I			II			III			IV		
	10	20	30	10	20	30	10	20	30	10	20	30
მოსამზადებელი სამუშაოები												
ყველა შენობის პარფანჯრის დმონტაჟი												
ყველა შენობის სახურავის დმონტაჟი												
ყველა შენობის შიდა და გარე კედლების დემონტაჟი												
საძირკვლების დემონტაჟი												
შენობა№4/1ის სარდაფის დემონტაჟი												
სამშენებლო ნარჩენის გატანა												

ტექ.მონაცემები:

შენობა№1/1 საერთო ფართი-51 კვ.მ
შენობა№2/1 საერთო ფართი-46კვ.მ
შენობა№3/1 საერთო ფართი-11.6კვ.მ
შენობა№4/1 საერთო ფართი-198კვ.მ

სამშენებლო გენგეგმა

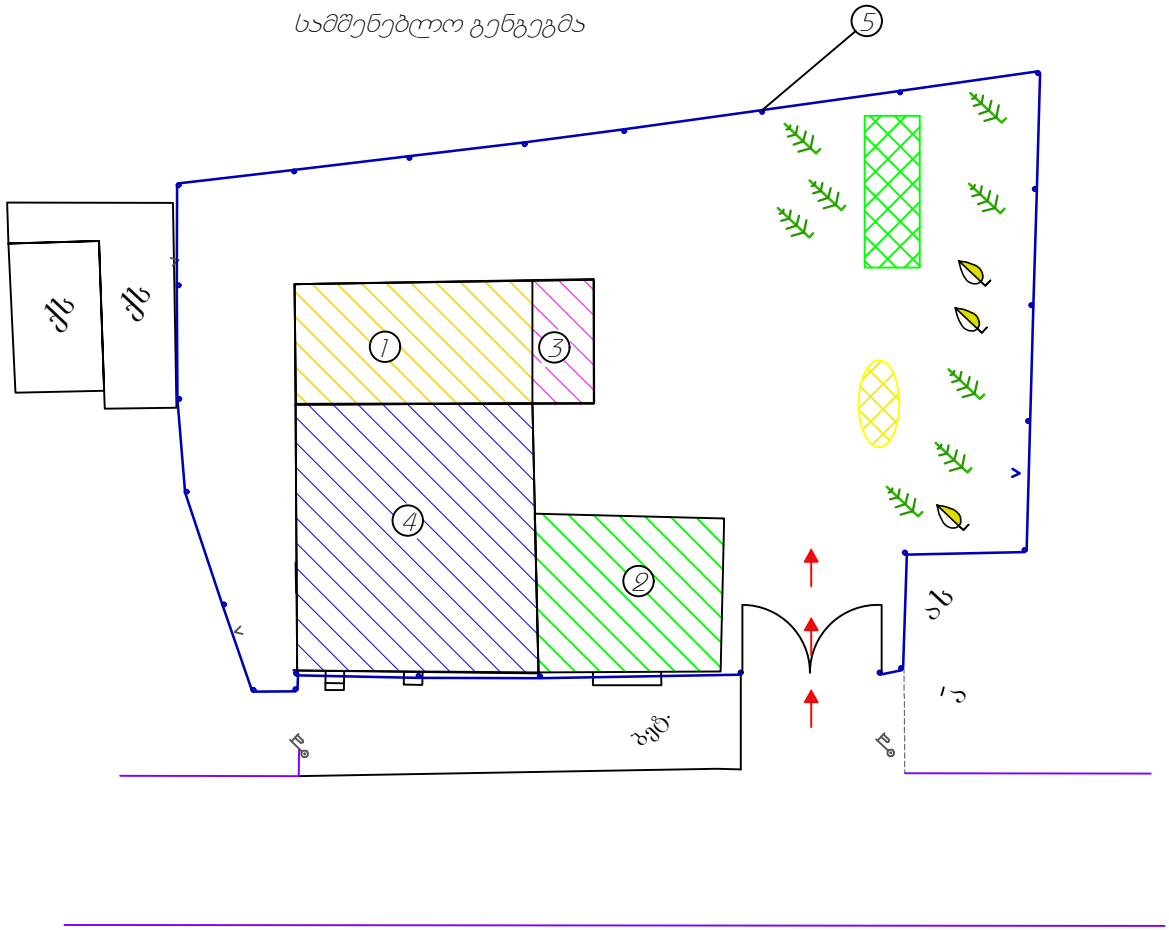

ექსპლიკაცია

1	სადემონტაჟო შენობა№1/1
2	სადემონტაჟო შენობა№4/2
3	სადემონტაჟო შენობა№4/3
4	სადემონტაჟო შენობა№4/4
5	დროებითი ღობე

პირობითი აღნიშვნები

- სადემონტაჟო შენობა
- დროებითი ღობე
- დროებითი ნაგებობა
- მოძრაობის მიმართულება
- მაღალი ძნევის სარეცხი აპარატი

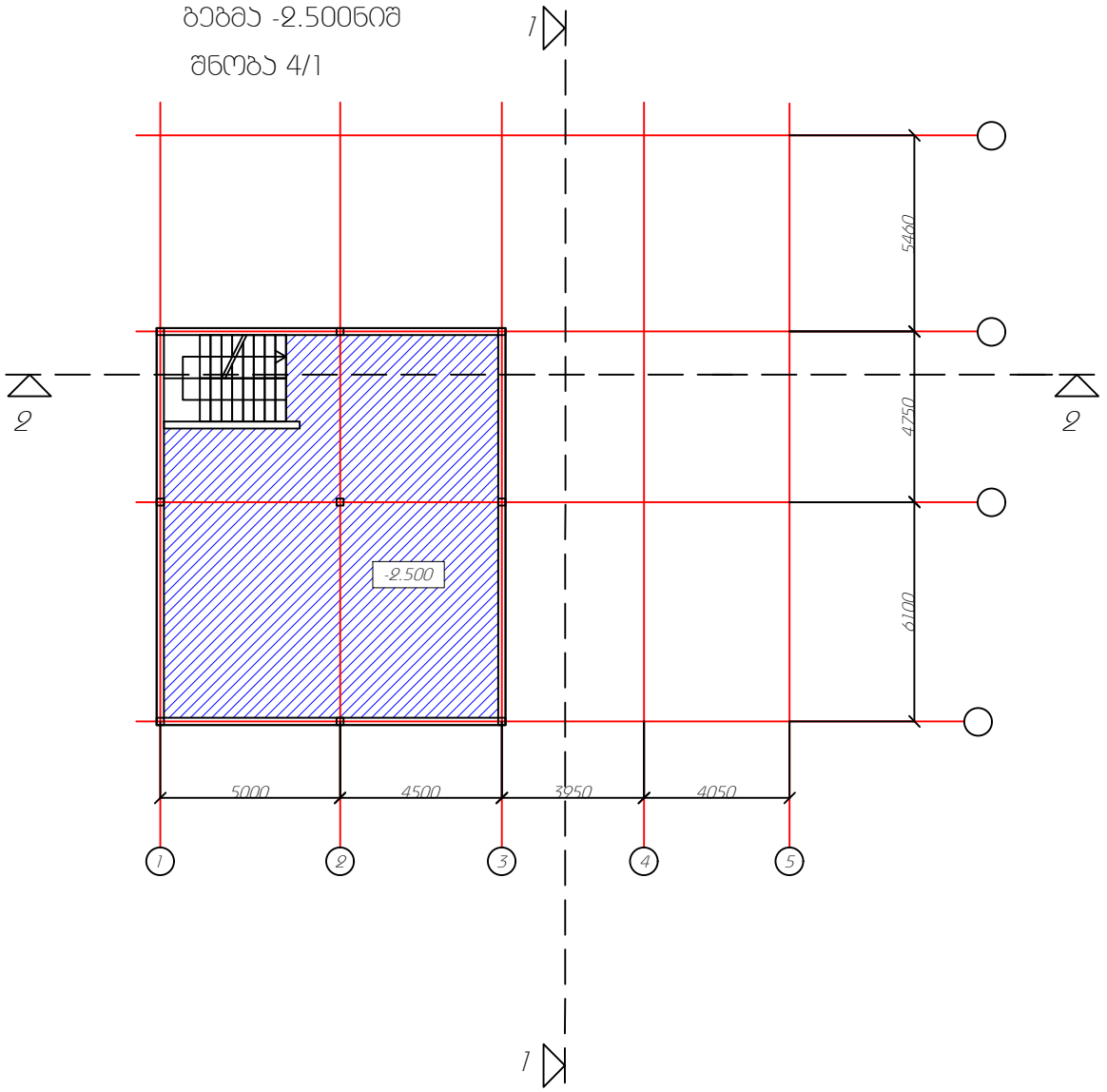
ბეჭმა -2.500ნიშ
შნობა 4/1
1
2
2
5460
4750
6100
-2.500
5000
4500
3250
4050
1
2
3
4
5
1

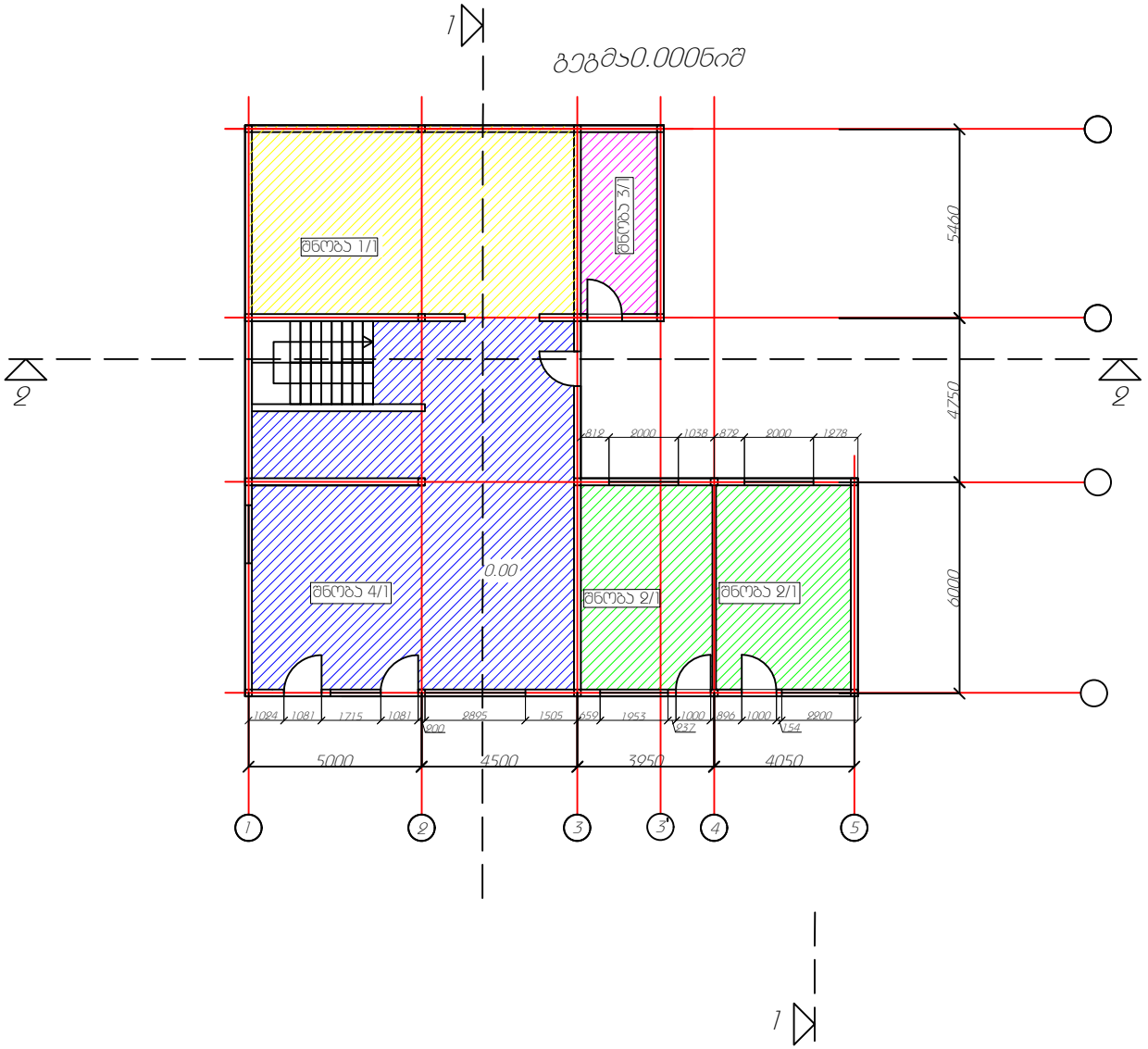

1
ბეგმა0.000ნიშ
შნობა 1/1
შნობა 3/1
5460
4750
6000
2
2
812
2000
1038
872
2000
1278
0.00
შნობა 4/1
შნობა 2/1
შნობა 2/1
1024
1081
1715
1081
2895
1505
659
1953
1000
896
1000
2200
200
237
154
5000
4500
3950
4050
1
2
3
3'
4
5
1

ჭრილი2-2

ჭრილი1-1

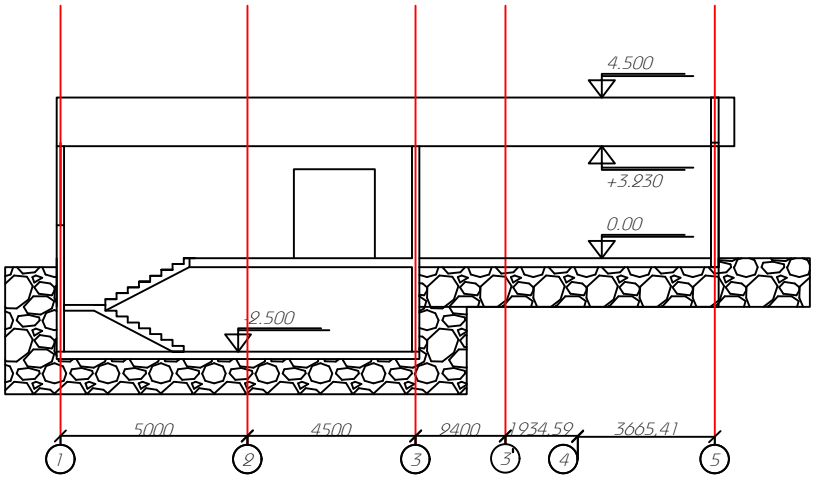

ჭრილი2-2

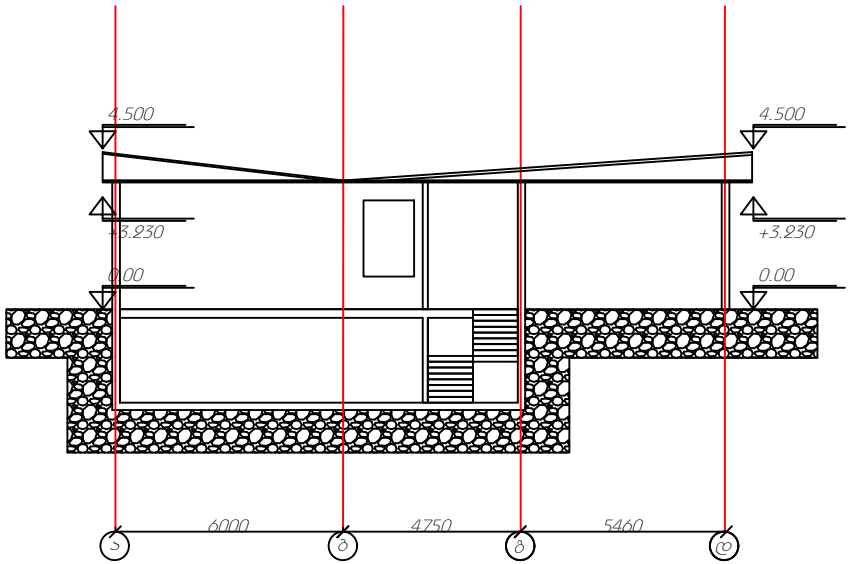

ფასადი1-5ღერძებში

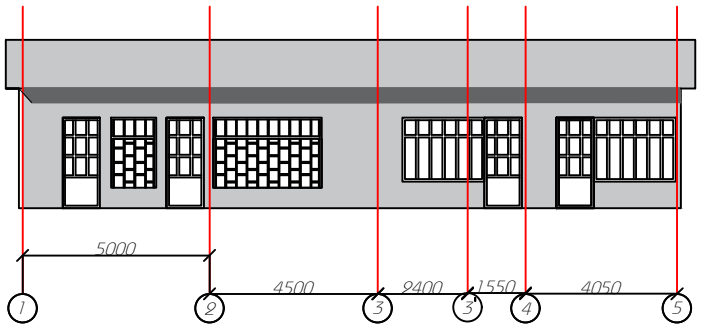

ფასადი დ-ა ღერძებში

