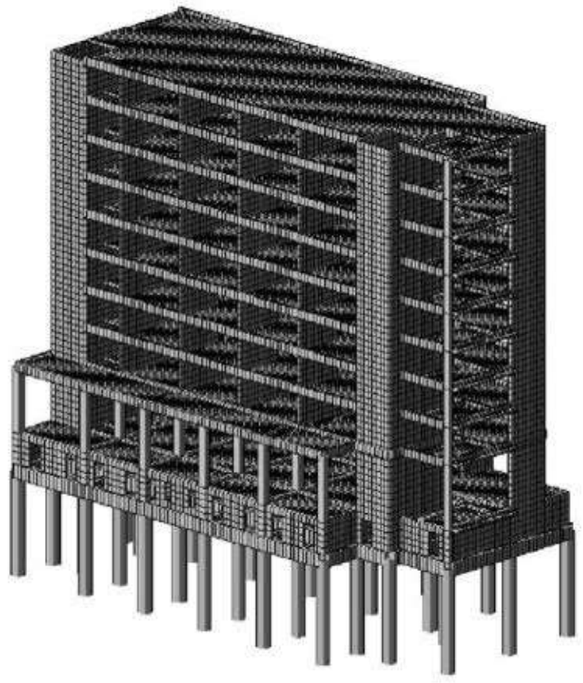
სასტუმრო ალმაშენებლის გამზირზე

ქ. თბილისი, ალმაშენებლის 178

კონსტრუქციული ნაწილი

(სატენდერო დოკუმენტაცია)

კორექტირება



დირექტორი:	ს. პაპაშვილი
პრ. წამყ. კონსტრუქტორი:	მ.საჯაია
მათ. მოდელირება:	მ.საჯაია
კონსტრუქტორი; CAD მენეჯერი:	ნ. სახელაშვილი
კონსტრუქტორი:	ლ. ფორჩხიძე

ბ.ა.

2018

© "Cubicon" Ltd
© შ.პ.ს. „კუბიკონი“

CUBICON
DESIGN & BUILDING ENGINEERING
55 Chavchavadze Ave., 0162, Tbilisi, Georgia.
საქართველო, თბილისი, 0162, ჭავჭავაძის გამზ. 55
ტელ: +995 599 323368
info@cubicon.ge
www.cubicon.ge

ნახაზების ჩამონათვალი

ნახაზების დასახელება	კოდი	R	E V	I S	I O	N
ჩამონათვალი	S - 001					
განმარტებითი ბარათი	S - 002					
პირობითი აღნიშვნები	S - 003					
მასალის ამოკრეფა	S - 004					
ქვაბულის გეგმა	S - 101					
ხიმინჯების მარკირების გეგმა	S - 102					
PILE 1	S - 103					
PILE 2; კვეთი a; b	S - 104					
ხიმინჯების სპეციფიკაცია	S - 105					
რანდკოჭების და სვეტის ნაშვერების გეგმა	S - 106					
გრუნტზე მოწყობილი ფილის არმირების გეგმა -3.10 ნიშნულზე	S - 107					
GB.-1; კვეთი a	S - 108					
კვეთი b	S - 109					
კვეთი c	S - 110					
კვეთი d	S - 111					
კვეთი e; f; h; j	S - 112					
კვეთი g; i	S - 113					
კვანძი I; II; III; IV	S - 114	01				
კვეთი q; m; n	S - 115					
კვეთი p	S - 116					
კვეთი o; ესკიზები	S - 117	01				
საძირკვლის სპეციფიკაცია	S - 118	01				
მონოლითური კედელი I; II	S - 119	01				
გადახურვის ფილის საყალიბე გეგმა -0.10 ნიშნულზე	S - 201					
გად. ფილის არმირების გეგმა -0.10 ნიშნულზე (ქვედა შრე)	S - 202					
გად. ფილის არმირების გეგმა -0.10 ნიშნულზე (ზედა შრე. X მიმართ.)	S - 203					
გად. ფილის არმირების გეგმა -0.10 ნიშნულზე (ზედა შრე. Y მიმართ.)	S - 204					
გადახურვის ფილის საყალიბე გეგმა 4.90 ნიშნულზე	S - 205					
გად. ფილის არმირების გეგმა 4.90 ნიშნულზე (ქვედა შრე)	S - 206					
გად. ფილის არმირების გეგმა 4.90 ნიშნულზე (ზედა შრე. X მიმართ.)	S - 207					
გად. ფილის არმირების გეგმა 4.90 ნიშნულზე (ზედა შრე. Y მიმართ.)	S - 208					
გადახურვის ფილის საყალიბე გეგმა 7.80 ნიშნულზე	S - 209					
გად. ფილის არმირების გეგმა 7.80 ნიშნულზე (ქვედა შრე. X მიმართ.)	S - 210					
გად. ფილის არმირების გეგმა 7.80 ნიშნულზე (ქვედა შრე. Y მიმართ.)	S - 211					
გად. ფილის არმირების გეგმა 7.80 ნიშნულზე (ზედა შრე. X მიმართ.)	S - 212					
გად. ფილის არმირების გეგმა 7.80 ნიშნულზე (ზედა შრე. Y მიმართ.)	S - 213					
გად. ფილაში განივი არმირების განლაგების სქემა 7.80 ნიშნულზე	S - 214					
გადახურვის ფილის საყალიბე გეგმა 10.70 ნიშნულზე	S - 215					
გადახურვის ფილის საყალიბე გეგმა 13.60 ნიშნულზე	S - 216					
გადახურვის ფილის საყალიბე გეგმა 16.50 ნიშნულზე	S - 217					
გადახურვის ფილის საყალიბე გეგმა 19.40 ნიშნულზე	S - 218					
გადახურვის ფილის საყალიბე გეგმა 22.30 ნიშნულზე	S - 219					
გადახურვის ფილის საყალიბე გეგმა 25.20 ნიშნულზე	S - 220					
გადახურვის ფილის საყალიბე გეგმა 28.10 ნიშნულზე	S - 221					
გად. ფილის არმირების გეგმა 28.10 ნიშნულზე (ქვედა შრე. X მიმართ.)	S - 222					
გად. ფილის არმირების გეგმა 28.10 ნიშნულზე (ქვედა შრე. Y მიმართ.)	S - 223					
გად. ფილის არმირების გეგმა 28.10 ნიშნულზე (ზედა შრე. X მიმართ.)	S - 224					
გად. ფილის არმირების გეგმა 28.10 ნიშნულზე (ზედა შრე. Y მიმართ.)	S - 225					
გად. ფილაში განივი არმირების განლაგების სქემა 28.10 ნიშნულზე	S - 226					
კიბის უჯრედის გადახურვის ფილის საყალიბე გეგმა 31.00 ნიშნულზე	S - 227					
ფილის კვეთები a; b; c; d; e; f	S - 228					
C.R-1	S - 229					
კვეთი g	S - 230					
ფილის სპეციფიკაცია -0.10 და 13.60 ნიშნულებზე	S - 231					
ფილის სპეციფიკაცია 16,50 ÷ 25.20	S - 232					
ფილის სპეციფიკაცია 28.10 და 31.00 ნიშნულებზე	S - 233					
ლიფტის თანაორმო	S - 234					
გეგმა 28.40 ნიშნულზე	S - 235					
C.-1; 2; 3	S - 301					
C.-4;	S - 302					
კვეთი a; b; c; e	S - 303					
კვეთი d f g	S - 304					
სვეტების სპეციფიკაცია	S - 305					
Shear Wall - 1	S - 306					
Shear Wall - 2	S - 307					
Shear Wall - 4; 5; 6	S - 308					
Shear Wall - 7; 8	S - 309					
კვეთი a; b; c	S - 310					
კვეთი d; e	S - 311					
კვეთი f; g	S - 312					
კვეთი h; i	S - 313					
კვეთი j; j(1)	S - 314					
კვეთი k; m	S - 315					
კვეთი n; o	S - 316					
ჭრილი A; B; C; D	S - 317					
კვეთი p; q; s	S - 318					
კვეთი t; u; v; w	S - 319					
კვეთი x; კვანძი I; ესკიზი	S - 320					
დიაფრაგმების (SH.W.) სპეციფიკაცია	S - 321					
Beam - 1	S - 401					
Beam - 2	S - 402					
Beam - 3; 4; 5; 6	S - 403					
Beam - 7	S - 404					
Beam - 8; 9; 11	S - 405					
Beam 10	S - 406					
Beam - 12; 14	S - 407					
Beam - 13	S - 407					
Beam - 15	S - 408					
Beam - 16	S - 409					
Beam - 17	S - 410					
კვეთი a; b; c; d; e; f	S - 411					
კვეთი g; h; i	S - 412					
კვეთი j; k	S - 413					
რიგელების სპეციფიკაცია	S - 414					
რიგელების სპეციფიკაცია	S - 415					
კიბის საყალიბე გეგმები 1	S - 501					
კიბის საყალიბე გეგმები 2	S - 502					
კიბის ჭრილი	S - 503					

შენიშვნა NOTE
კვანძის კვანძები I; II; III; IV; V; კვეთი a
კვეთი b, სპეციფიკაცია
ტიხრების გადახურვის ფილასთან და რიგელ
კვანძი

No	Date	Revision	Issued by

საორიენტაციო სქემა
KEY PLAN

მისამართი ADDRESS: ქ. თბილისი, აღმაშენებლის 178

პროექტი PROJECT: სასტუმრო აღმაშენებლის გამზირზე (A ბლოკი)

ნახაზი DRWG.: ჩამონათვალი

CUBICON DESIGN & BUILDING ENGINEERING
ზას "კუბიკონი", თბილისი, 0.მაჭავარიანის ქუჩა 55
ტელ: (+995 599) 323388 www.cubicon.ge

გამოშვება ISSUED BY:	დამტკიცება APPROVED BY:
NS	MS
ფაილი FILE LIST OF DWG	პროექტის №: PROJECT No 99P15
ფორმატი PAPER SIZE A3	მასშტაბი SCALE
ნახ.კოდი DRWG. No S - 001	კორექტ. REVISION 00	სტატუსი STATUS T.D.

17.12.2018

1. ზოგადი

- ობ. მისამართი - ქ. თბილისი, აღმაშენებლის 178
- დამკვეთი - შპს. "პორპაინ ჰოტელ მენეჯმენტ "
- არქიტექტურული ნაწილი - შპს. "არტსტუდიო პროექტი "
- საინჟინრო გეოლოგია - შპს "ახალი საქალაქომშენპროექტი"
- მშენობა-ნაგებობის კლასი (#57_2009/03/24) - IV

2. საინჟინრო გეოლოგია და დაფუძნების პირობები, ქვაბული

2.1 საძირკვლის ფუძედ მიჩნეული ბრუნტის მახასიათებლები:

- დასახელება - ძირითადი ქანი, ბამოფიტული ევიმაქვებისა და არგილითების მორიგეობა
- სიმტკიცის ზღვრის ნორმატიული მნიშვნელობა ერთღერძა კუმშვაზე წყალგაჯერებულ მდგომარეობაში Rc=7000 კპა (70 კგძ/სმ²);
- კუთრი წონა ρ=2.35 ტ/მ³;
- პუასონის კოეფიციენტი μ=0.25
- დასკვნა - მშენებლობისთვის გამოყოფილ უბანზე და მის ირგვლივ არ აღინიშნება საშიში გეოლოგიური პროცესები და მათი ჩასახვა არც მომავალში მოსალოდნელი, იგი იმყოფება დამაკმაყოფილებელ საინჟინრო-გეოლოგიურ პირობებში;
- ბრუნტის კატეგორია სეისმური თვისებების მიხედვით - II (სნ 01.01.-09 ცხ.#1);
- ხელოვნური ფუძე - რანდკოჭების ქვეშ ქვეშ ბეტონის მომზადების მოწყობამდე საჭიროა დაიყაროს გდინარის ხვინჭა, სულ 20 სმ სიმაღლეზე და დაიტკეპნოს. ბამკვრივების კოეფიციენტი უნდა იყოს K=95-98 %, პირობითი საანგარიშო წინაღობა არანაკლებ R_0=3.0 კგძ/სმ²;
- რეკომენდირებული ბრუნტის მახასიათებლებია: სიმკვრივე ρ= 2.0 ტრ/სმ³; დეფორმაციის მოდული E=400 კგძ/სმ²; შინაბანი ხახუნის კუთხე j=30.5; ხვედრითი შეჭიდულობა C=0.02 კგძ/სმ²;
- ბრუნტის წყალი - სამშენებლო ტერიტორიაზე ბრუნტის წყალი ბამოვლენილია მიწის ზედაპირიდან 4,3 - 4,8 მ-ის სიღრმეზე.
- ქვაბული - ქვაბულის ბვერდების დამაშავება მოხდეს ბრუნტების ბუნებრივი ეანობის კუთხით.

3. უსაფრთხოება

- მშენებლობის პროცესი წარიმართოს საქართველოს მთავრობის 2007 წლის 28 მარტის #62 დადგენილების მოთხოვნების შესაბამისად და მკაცრად იქნას დაცული უსაფრთხოების წესები.

4. მასალები

- მასალების ანტიკოროზიული და ხანძარსაწინააღმდეგო დაცვა - მესრულდეს ნორმების СНиП 2.01.02-85* და СНиП 2.03.11-85 მოთხოვნების შესაბამისად;
- ბეტონი - შენობის მზიდ კონსტრუქციებში გამოყენებულია ბეტონი კლასით - B25, საძირკვლის ქვეშ გამოყენებულია ბეტონის მომზადება B15 (ГОСТ 25192 - 2012);
- არმატურა - შენობის რკ.ბეტონის ელემენტებში გამოყენებულია არმატურა კლასით - A500C; A240C. (ДСТУ 3760-98);
- საკედლე და სატიხრე მასალა - შენობის კონტურზე კედლების შევსება მოხდება მსუბუქი სამშენებლო ბლოკებით მარკით არანაკლებ M 50-ისა, მოცულობითი წონით არაუმეტეს 1200 კბ./მ³. ქვიშა-ცემენტის ხსნარზე, მარკით არანაკლებ M 50-ისა; წყობის ღერძულ გაჭიმვაზე დროებითი წინაღობის (ნორმალური შეჭიდულობის) სიდიდე უნდა იყოს არანაკლებ 1.2კბ.ძ/სმ²-სა
- ჰიდროიზოლაცია - შენობის კედლები რომლებიც შეხებაში არის ბრუნტთან დაიფაროს ჰიდროსაიზოლაციო მრით, (ჰიდროიზოლაციის ტიპი ბანისაზღვროს დამკვეთთან შეთანხმებით);
- სამშენებლო მასალების ხარისხის კონტროლი:
  - სამშენებლო მოედანზე აუცილებელია ბანხორციელდეს სამშენებლო მასალების სისტემატური კონტროლი. მშენებლობაზე შემოზიდულ მასალებს თან უნდა ახლდეს მიწარმოებლის ხარისხის დამადასტურებელი დოკუმენტი (პასპორტი) რომელშიც მითითებული იქნება ტექნიკური მახასიათებლები, მაგ: მასალის სიმტკიცის ზღვარი, ყინვამედეგობის მაჩვენებელი და სხვა.
  - ბეტონის სამუშაოების ნარმოებისას მშრალი და ცხელი კლიმატის პირობებში 25°C-ზე მეტი ჰაერის ტემპერატურისა და 50%-ზე ნაკლები ფარდობითი ტენიანობისას გამოყენებულ იქნას ცემენტები, რომელთა სამარკო სიმტკიცე არანაკლებ 20%-ით სჭარბობს ბეტონის საპროექტო მარკას.
  - ახლადჩაწყობილი ბეტონი დაცული უნდა იქნას მექანიკური დახიზანებისაბან (და/ან ზემოქმედებისაბან), მზის სხივების პირდაპირი მოხვედრისაბან, ყინვისაბან, ქარისაბან. პროექტში მითითებული სიმტკიცის 75%-ის მიღწევამდე ბეტონის სტრუქტურა ადვილად იმსხვრევა, აქედაბ გამომდინარე აღნიშნული სიმტკიცის მიღწევამდე აუცილებელია მკაცრად დაცული იქნას ტემპერატურის და ტენიანობის რეჟიმი;

5. კლიმატოლოგია და დატვირთვები

- ჩაყინვის სიღრმე - 0.00 მ (სნ 01.05-08);
- ქარი - W0 = 60 კგ/მ² (სნ 1.0508);
- თოვლი - q = 50 კგ/მ² (სნ 01.0508);
- სტატიკური მუდმივი - 200 კგ/მ² (ბინები); 100 კგ/მ² (კიბე);
- სტატიკური დროებითი - 240 კგძ/მ² (ნომრები); 360 კგძ/მ² (კიბე);
- სეისმურობა - საქართველოს ტერიტორიის სეისმური სამიმროების რუქის მიხედვით ქ. თბილისი იმყოფება 8 ბ. სეისმურ ზონაში (სკალა MSK64), პორიზონტალური აჩქარება - 0.17 (სეისმურობის კოეფიციენტი);

6. მათ. მოდელირება (გაანგარიშება)

- «Lira - САПР 2013» (ვერსია R3) პროგრამული კომპლექსის მეშვეობით, სასრული ელემენტების მეთოდის საფუძველზე. შენობის საანგარიშო მოდელი შედგენილია არქიტექტურული ნახაზების მიხედვით.
- გაანგარიშებაში მიღებულია შემდეგი დატვირთვები:
  - სტატიკური მუდმივი;
  - სტატიკური დროებითი ხანგრძლივ;
  - სეისმური X მიმართულება;
  - სეისმური Y მიმართულება;
- გათვალისწინებულია საკუთარი რხევების 21 ფორმა.
- სეისმური ზემოქმედების ანგარიშისას მასების მონაწილეობის ფაქტორი შეადგენს 97-98%;
- შენობის საკუთარი რხევის პერიოდები: T1=0.95 წმ. T2=0.58 წმ. T3=0.44 წმ.;
- საძირკვლის ძირზე სამუალო წნევა საანგარიშო დატვირთვათა ძირითადი შეხამებისას შეადგენს - 20 ტ/მ²;

7. შენობის აღწერილობა

- პირობითი საპროექტო ნიშნული 0.00 - (არის პირველი სართულის იატაკის დონე) შეესაბამება აბსოლიტურ ნიშნულს 423.20
- კონსტრუქციული სქემა - შენობა ხისტკავანძებიან მონოლითური რკ.ბეტონის კავშირებიან სისტემას წარმოადგენს;
- სართულიანობა - 9 მიწისზედა სართ.;
- სარდაფი (ბარაქი) - 1 ტექნიკური სართ.;
- შენობის მიახლოებითი გაბარიტული ზომები - 16,65X39,05 მ. (ღერძებში), ბეგმაში მართკუთხედი ფორმის;
- საძირკველი - მონოლითური რკ.ბეტონის ხიმინჯები,დიამეტრით 100 სმ. რომლებიც შეკრულია რკ.ბ. კოჭებით (რანდკოჭებით), ზომებით bxh=60x100 სმ; bxh=100x100 სმ; რომელთა შორის სივცე უნდა შეივსოს ბალასტით, დაიტკეპნოს და მოეწყოს რკ.ბ. 12 სმ სისქის ფილა.
- კონსტრუქციული ელემენტები (სართ. გადახურვის ფილა, სვეტი, რიგელი, ა.შ.)
  - სართულშუა გადახურვის ფილა - 20 სმ.
  - რიგელები - 60X60(h)სმ; 25X60(h)სმ; 60X100(h)სმ.
  - სვეტები - კვეთები 60X60 სმ., 50X50 სმ., 80X120 სმ.;
  - კიბე - მონოლითური რკ.ბეტონის;
  - მონოლითური რკ.ბეტონის კედლები - 25 სმ.;
  - სახურავი - ე.წ. ბრტყელი გადახურვა;

8. შენიშვნები

- ქვაბულის ბვერდები მოეწყობა ბრუნტის ბუნებრივი დახრის კუთხით, ასეთ შემთხვევაში ქვაბულის გაბარიტული ზომები სცდება ტერიტორიის ნითელ ხაზებს, ამიტომ საჭიროა ქვაბულის შემოთავაზებული წესით სამუშაოების დაწყებამდე დამკვეთმა მიიღოს სათანადო თანხმობა ან გადაწყვეტილება ქვაბულის ბვერდების გამაბრების შესახებ.
- საძირკვლის ფუძე აუცილებელია მიიღოს იწქ. გეოლოგმა.
- მიწის სამუშაოთა წარმოებისას დაცული უნდა იყოს СНиП 3.02.01-87 ЗЕМЛЯНЫЕ СООРУЖЕНИЯ,ОСНОВАНИЯ И ФУНДАМЕНТЫ 10.1÷10.5 პუნქტების მოთხოვნები;
- შენობის ღერძების დაკვალვა განხორციელდეს არქიტექტურული ნახაზების შესაბამისად;
- ნახაზებში აღმოჩენილი შეუსაბამობის, არქიტექტურულ ნახაზებთან შეუსაბამობის და/ან საინჟინრო-გეოლოგიური ნაწილის ადგილზე არსებულ სიტუაციასთან შეუსაბამობის შემთხვევაში - აუცილებლად ეცნობოს პროექტის ავტორს;
- არმატურების მოღუნვა განხორციელდეს ცივად გაცხელების გარეშე;
- რკ.ბეტონის კონსტრუქციებს (ფილები,რიგელები) მიეცეს სამშენებლო აწევა „შუქში მალის" 1/250;
- თუ სადმე ბლოკის წყობის სიმაღლის და სიგანის ფარდობა (H/W) აღემატება 12-ს აუცილებელია შუალედური რკ.ბეტონის სარტყელის მოწყობა;

9. გამოყენებული ლიტერატურა

- (სნ 01.01-09) - სეისმომედები მშენებლობა
- (სნ 03.01-09) - ბეტონისა და რკინაბეტონის კონსტრუქციები
- (სნ 02.01-08) - შენობების და ნაგებობების ფუძეები
- (სნ 01.05-08) - სამშენებლო კლიმატოლოგია
- СНиП 2.02.03-85 _ Свайные фундаменты
- СНиП 2.01.07-85* _ Нагрузки и воздействия

10. პროფესიული პასუხისმგებლობის დაზღვევა

- პოლისი #PI/C-002718/15

შენიშვნა:
NOTE:

No	Date	Revision	Issued by

სიტუაციური სქემა
KEY PLAN

მისამართი
ADDRESS
ქ. თბილისი, აღმაშენებლის 178

პროექტი
PROJECT
სასტუმრო აღმაშენებლის გამზირზე (A ბლოკი)

ნახაზი
DRWG.
განმარტებითი ბარათი

CUBICON
DESIGN & BUILDING ENGINEERING
მპს "კუბიკონი", თბილისი, ი.მაჩაბლის ბაბ. 55
ტელ: (+995 599) 323368 www.cubicon.ge

	შემსრულა: ISSUED BY:	შემოწმა APPROVED BY:
	NS	MS
ფაილი FILE EXPL.NOTE	პროექტის №: PROJECT No	99P15
ფორმატი PAPER SIZE	A3	მასშტაბი SCALE
ნახ.კოდი DRWG. No	S - 002	კორექ. REVISION 00	სტადია STATUS T.D.

17.12.2018

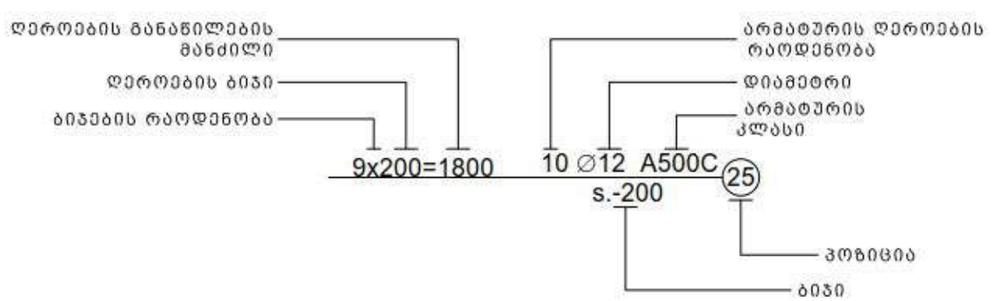
პირობითი აღნიშვნები:

- არსებული კედელი
- დასაშლელი კედელი
- კვეთი ბეტონის ელემენტზე
- კვეთი რკ.ბ. ელემენტზე
- მონოლითური რკ.ბეტონის ელემენტი (კონსტრუქცია)
- ბლოკის წყობა
- აგურის წყობა
- ბეტონის მომზადება
- ქვიშა
- ხვინჭა
- ღორღი
- გრუნტი
- ნაყარი გრუნტი
- ძირითადი ქანი
- ჰიდროიზოლაცია
- ქვაბულის ფერდი
- დაბეტონების დონე
- "ქარხნული" შედუღება
- ადგილობრივი შედუღება
- 22 / [8] - ნაშვერების პოზიცია / ნაშვერების რაოდენობა
- h_0 / h_1 - მანძილი ფილიდან ღიობამდე / ღიობის სიმაღლე
- -1.10 - კედლის ზედაპირის ნიშნული
- 3.20 - ელემენტის კონსტრუქციული ნიშნული
- -2.70 / (427.85) - საპროექტო ნიშნული / აბსოლიტური ნიშნული
- 415.60 / 422.25 - ნითელი ნიშნული / შავი ნიშნული
- 30(50) - კვეთში ეს აღნიშვნა მუთითებს, რომ ურთიერთგადამკვეთ რიგელებს აქვთ სხვადასხვა სისქის (ბეტონის) დაამცავი ზონა

აბრივიატურა

C.O.S.	- დაიჭრას ადგილზე - cut on site
V.S.	- დატუსტდეს ადგილზე - Verify on Site
C.	- მონოლითური სვეტი - Column
BM.	- მონოლითური რიგელი - Reinforced Concrete Beam
SH.W.	- სიხისტის დიაფრაგმა - Shear wall
R.C.W.	- მონოლითური კედელი - Reinforced Concrete wall
G.B.	- რანდკოჭი (ან როსტვერკის კოჭი) - Ground Beam
P.	- ხიმინჯი - Pile
S.F.	- წერტილოვანი საძირკველი - Spread Footing
C.F.	- ლენტური საძირკველი - Continuous Footing
B.S.C.	- არმატურის მოც. კარკასი - Bar Space Cage
P.R.C.	- ხიმინჯის კარკასი - Pile Reinforcement Cage
C.R.	- კარკასი (სიბრტყითი) - Cage of Reinforcement
MESH	- არმატურის ბადე - Rebar Mesh
ST.C.	- ლითონის სვეტი - Steel Column
ST.G.	- ლითონის მთავარი კოჭი - Steel Girder
ST.G.	- ლითონის კოჭი - Steel Beam
ST.T.	- ლითონის ნაშნე - Steel Truss
ST.V.B.	- ლითონის ვერტიკალური კავშირი - Steel Vertical Bracing
ST.H.B.	- ლითონის ჰორიზონტალური კავშირი - Steel Horizontal Bracing
C.B.	- შედგენილი კოჭი - Composite Beam
E.P.	- ჩასატანებელი დეტალი - Embedded Part

არმატურისაღნიშვნა



შენიშვნა:
NOTE:

No	Date	Revision	Issued by

სიტუაციური სქემა
KEY PLAN

მისამართი ADDRESS	ქ. თბილისი, ალმაშენებლის 178
პროექტი PROJECT	სასტუმრო ალმაშენებლის გამზირზე (A ბლოკი)
ნახაზი DRWG.	პირობითი აღნიშვნები

CUBICON
DESIGN & BUILDING ENGINEERING
შპს "კუბიკონი", თბილისი, 0.მაჭავარიანის ქ.მ. 56
ტელ: (+995 599) 323368 www.cubicon.ge

	შემსრულა: ISSUED BY: NS	შეამოწმა APPROVED BY: MS
	ფაილი FILE LEGEND	პროექტის №: PROJECT No 99P15
	ფორმატი PAPER SIZE A3	მასშტაბი SCALE
ნახ.კოდი DRWG. No S - 003	კორექტ. REVISION 00	სტადია STATUS T.D.

17.12.2015

კონსტრუქციის დასახელება	არმატურის კლასი												მთლიანად არმატურა კგ.	ბეტონი კლასით მ³	ბეტონი კლასით მ³	შენიშვნა
	A240C (ДСТУ 3760-98)		A500C (ДСТУ 3760-98)													
	Ø 8	სულ:	Ø 8	Ø 10	Ø 12	Ø 16	Ø 20	Ø 22	Ø 25	Ø 28	Ø 32	სულ:		B25	B7.5	
საძირკველი	6415	6415	2958		3594	2057	3545	18545	1433	5797		37929	44345	491	30	
მონოლითური კედლები	118	118			5752							5752	5870	64		
ფილა				58411	37626							96038	96038	995		
სვეტი	4269	4269					138	7999				8137	12406	82		
რიგელი	5150	5150		841		3696	9708	4254	7161	812	4922	31392	36542	184		
დიაფრაგმა	3298	3298	6383	27502	10590	7308	1775					53558	56856	545		
კიბეები				3615	5397							9012	9012	60		
ჯამი ∑	19250	19250	9341	90369	62960	13061	15165	30798	8593	6609	4922	241819	261068	2421	30	

კონსტრუქციის დასახელება	არმატურის კლასი									მთლიანად არმატურა კგ.	ბეტონი კლასით მ³	ბეტონი კლასით მ³	შენიშვნა
	A240C (ДСТУ 3760-98)		A500C (ДСТУ 3760-98)										
	Ø 8	სულ:	Ø 10	Ø 12	Ø 16	Ø 20	Ø 22	Ø 25	სულ:		B25	B7.5	
საძირკველი	234	234	66	643		394		185	1288	1522	25	9	
ფილა			1669	799					2468	2468	25		
სვეტი	185	185								185	6		
რიგელი	458	458			336	465	1281		2082	2540	21		
კიბეები			160	151					311	311	2		
ჯამი ∑	877	877	1895	1592	336	860	1281	185	6149	7026	78	9	

1. F. (ლითონის საანკერე ფირფიტა) 80x80 ------- 60 ცალი (იხ. ფურცელი S - 413)

შენიშვნა:
NOTE:

No	Date	Revision	Issued by

საკვანძო სქემა
KEY PLAN

მისამართი
ADDRESS
ქ. თბილისი, ალმაშენებლის 178

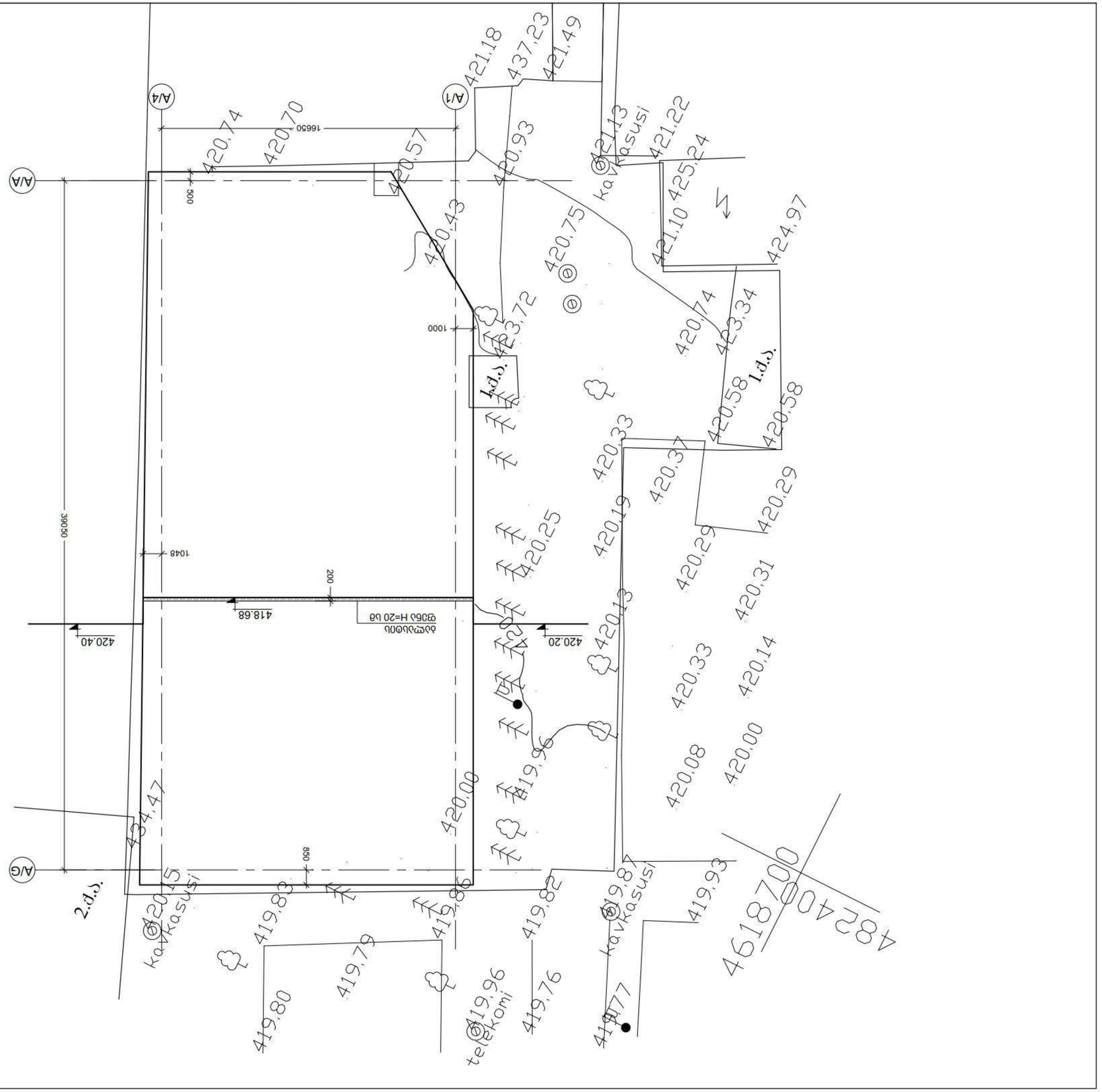
პროექტი
PROJECT
სასტუმრო ალმაშენებლის გამზირზე (A ბლოკი)

ნახაზი
DRWG.
მასალის ამოკრეფა

CUBICON
DESIGN & BUILDING ENGINEERING
მის: "ალმაშენი", თბილისი, ალმაშენებლის გამზ. 55
მობ: (+995 599) 323388 www.cubicon.ge

გამოშვება ISSUED BY:	დამოწმება APPROVED BY:
NS	MS
ფაილი FILE TOTALS SUM.TAB	პროექტის №: PROJECT No 99P15
ფორმატი PAPER SIZE A3	მასშტაბი SCALE
ნახ.კოდი DRWG. No S - 004	კორექტი REVISION 00	სტატუსი STATUS T.D.

17.12.2018



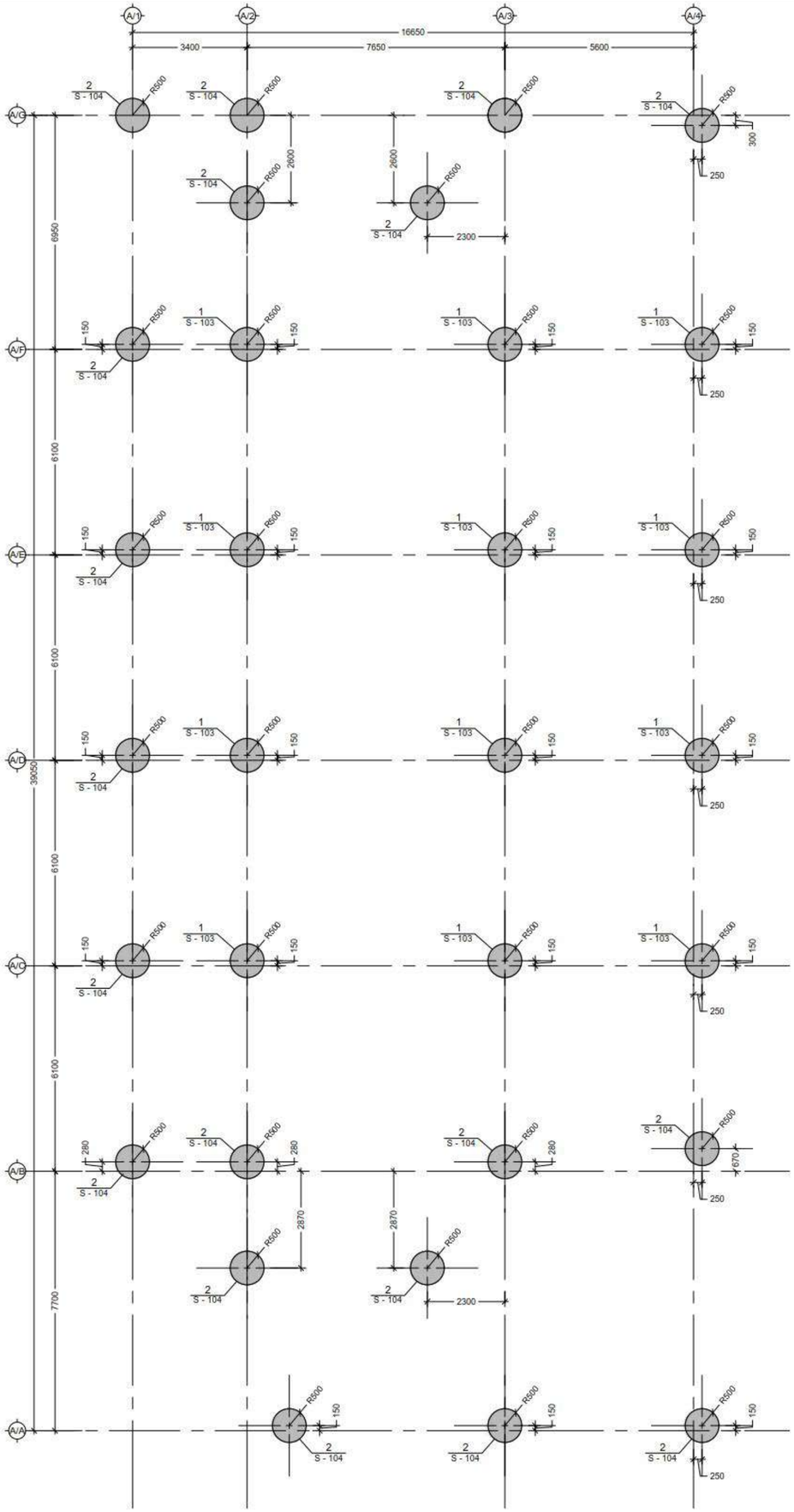
S - 101	00	T.D.
DRWG. No	REVISION	STATUS
1:150	A2	
SCALE	PAPER SIZE	
99P15	FILE	MS
PROJECT No	ISSUED BY:	APPROVED BY
LP		

PUBLICON
design & building engineering
ტელ.: (+995 599) 223268, www.publicon.ge

CLIENT
PROJECT
DRWG.
ტერიტორიის მოწყობა
ა. ფაღავას ქუჩა 178
საკადასტრო კოდით 01.26.03.026.017 მოსაზღვრე ტერიტორიების
(ასფალტის A ტიპის)

No	Date	Revision	Issued by

NOTE:



შენიშვნა:
NOTE:

No	Date	Revision	Issued by

გენპაციპრ ცემა
KEEY PLAN

0.00=423.20

შეკვეთი
CLIENT
ქ. თბილისი,
აღმაშენებლის 178

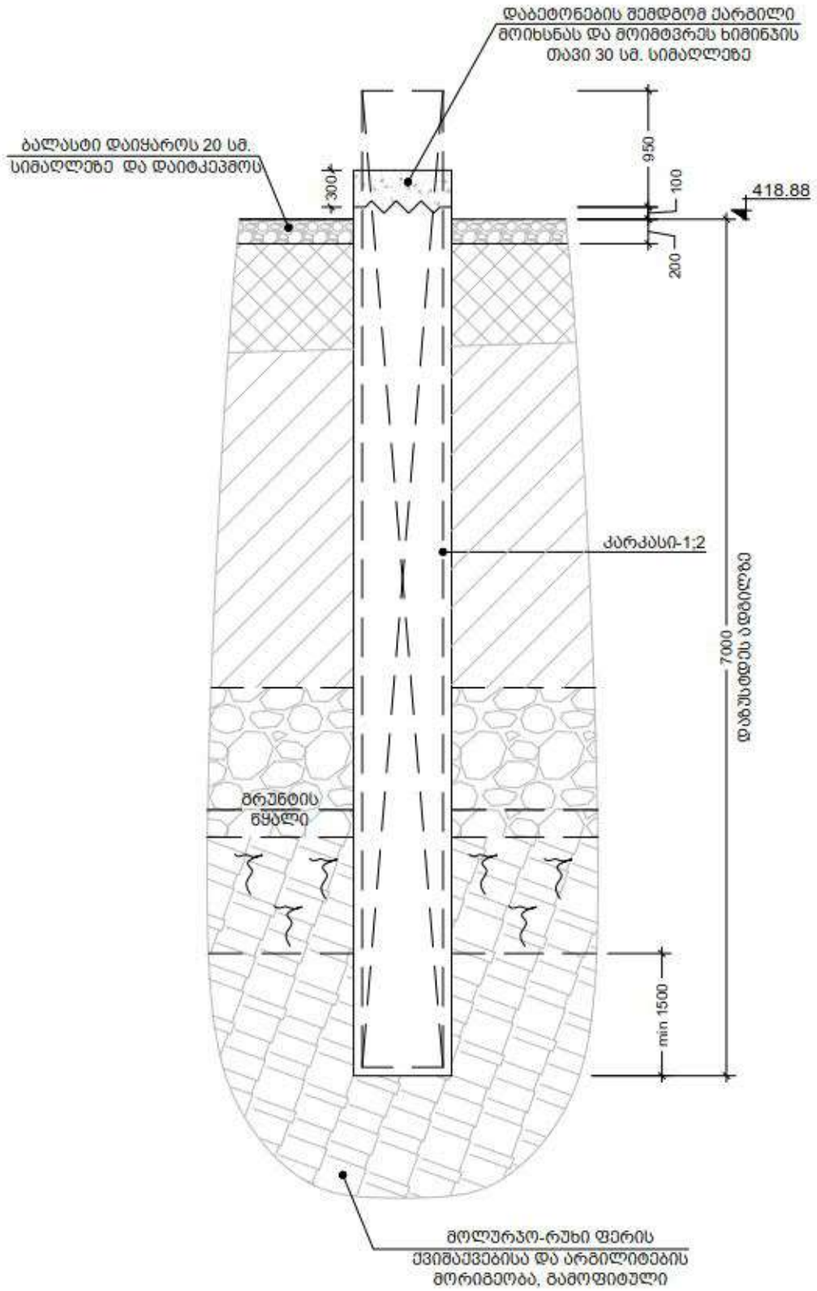
პროექტი
PROJECT
სასტუმრო აღმაშენებლის
მამზირზე (A ბლოკი)

ნახაზი
DRWG.
ხიმინჯების მარკირების გეგმა

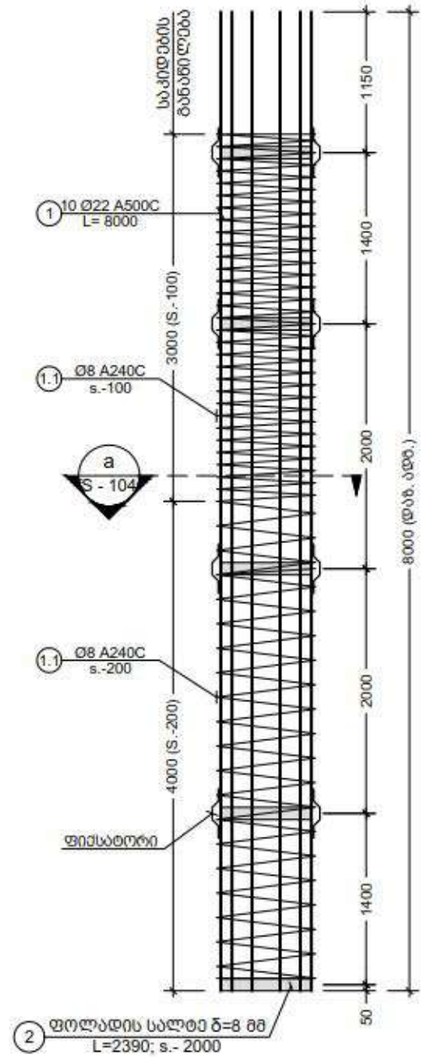
CUBICON
DESIGN & BUILDING ENGINEERING
მის: "ქუბიკონი", თბილისი, ი.მაჩაბლის ქუჩა 55
ტელ: (+995 599) 323368 www.cubicon.ge

შემსრულა: ISSUED BY: MS	შეამოწმა APPROVED BY: LP
ფაილი FILE FOUNDATION	პროექტის №: PROJECT No: 99P15
ფორმატი PAPER SIZE A2	მასშტაბი SCALE 1:150
ნახ.კოდი DRWG. No S - 102	კორექტი REVISION 00	სტატუსი STATUS T.D.

17.12.2018



P ხიმინჯი
Scale: 1:50



1 PILE
Scale: 1:50

შენიშვნა:
NOTE:

No	Date	Revision	Issued by

საკვანძო სქემა
KEY PLAN

მისამართი
ADDRESS
ქ. თბილისი,
აღმაშენებლის 178

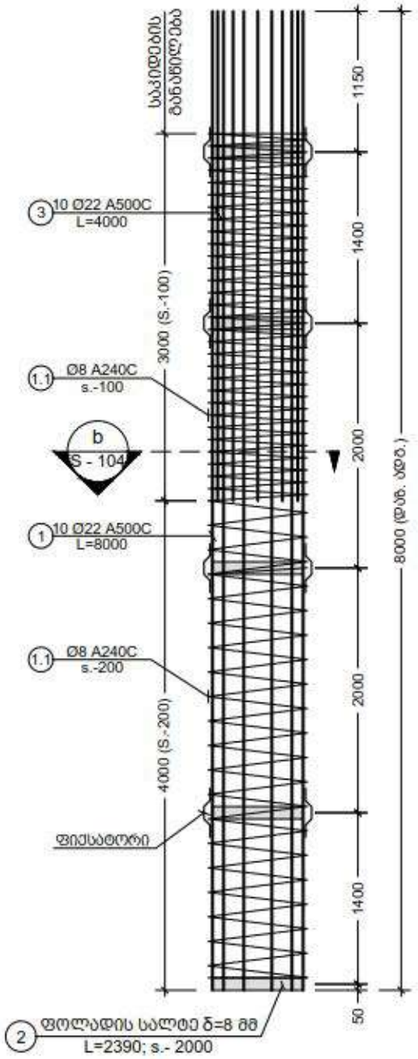
პროექტი
PROJECT
სასტუმრო აღმაშენებლის
გამზირზე (A ბლოკი)

ნახაზი
DRWG.
PILE 1

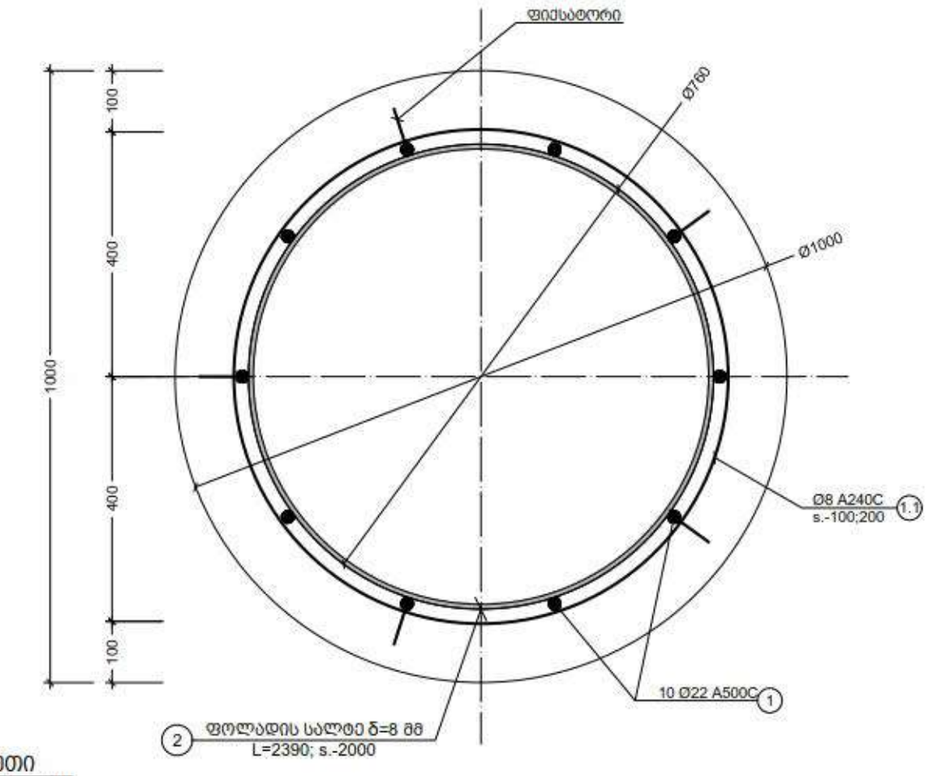
CUBICON
DESIGN & BUILDING ENGINEERING
მპს "კუბიკონი", თბილისი, ი.მაჩაბლის ბაშ. 55
ტელ: (+995 599) 323368 www.cubicon.ge

	შესრულა: ISSUED BY:	შეამოწმა APPROVED BY:
	MS	LP
ფაილი FILE: PILE	პროექტის №: PROJECT No:	99P15
ფორმატი PAPER SIZE:	A3	მასშტაბი SCALE: 1:50
ნახ.კოდი DRWG. No:	კორექ. REVISION: 00	სტადია STATUS: T.D.

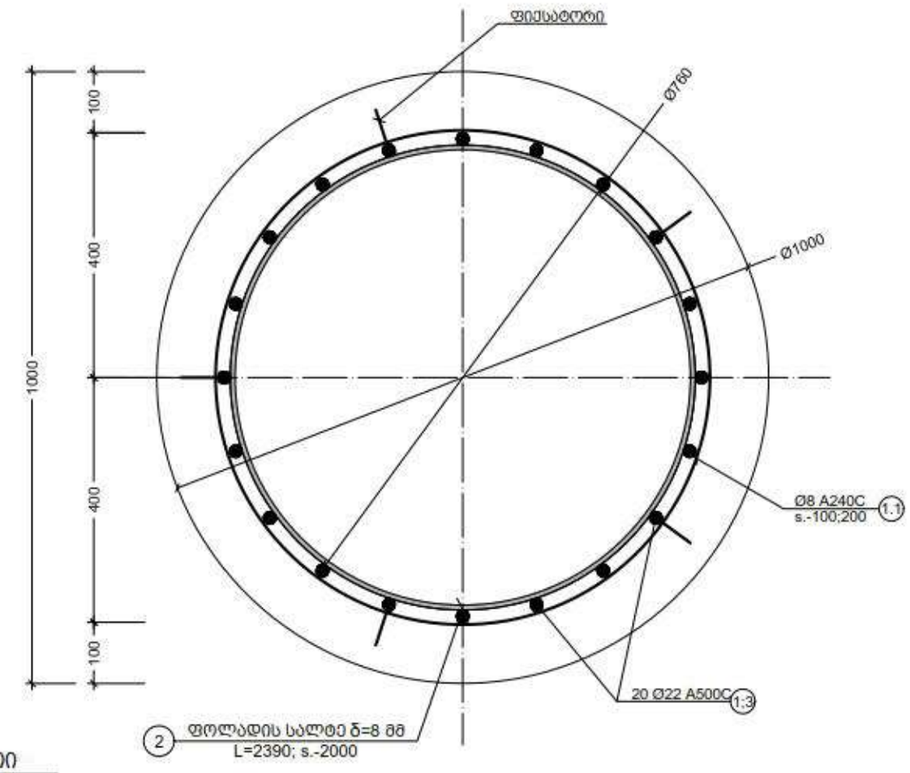
17.12.2018



2 PILE
Scale: 1:50



a კვეთი
Scale: 1:10



b კვეთი
Scale: 1:10

შენიშვნა:
NOTE:

No	Date	Revision	Issued by

საორიენტაციო სქემა
KEY PLAN

მისამართი ADDRESS: ქ. თბილისი, აღმაშენებლის 178

პროექტი PROJECT: სასტუმრო აღმაშენებლის გამზირზე (A ბლოკი)

ნახაზი DRWG.: PILE 2; კვეთი a; b

UBICON DESIGN & BUILDING ENGINEERING
მას "კავკასრნი", თბილისი, ი.მაჭავარიანის მამ. 55
ტელ: (+995 599) 323368 www.ubicon.ge

	შესრულა: ISSUED BY:	შეამოწმა APPROVED BY:
	MS	LP
	ფაილი FILE: PILE	პროექტის №: PROJECT No: 99P15
	ფორმატი PAPER SIZE: A3	მასშტაბი SCALE: 1:10; 1:50
ნახ.კოდი DRWG. No: S - 104	კორექ. REVISION: 00	სტატუსი STATUS: T.D.

17.12.2018

ნახაზის ნომერი	ფილის ტიპი	ფილის ზომა (მ.)	ფილის რაოდენობა	ბეტონის კლასი	ბეტონის მოცულობა ერთ ფილაზე (მ³)	ბეტონის მოცულობა სულ (მ³)
31 (ნ)	PILE - 1 (12 ცალი)	10 X 12	960	B25	70	2863
	PILE - 2 (19 ცალი)	10 X 19	1520	B25	110	4533

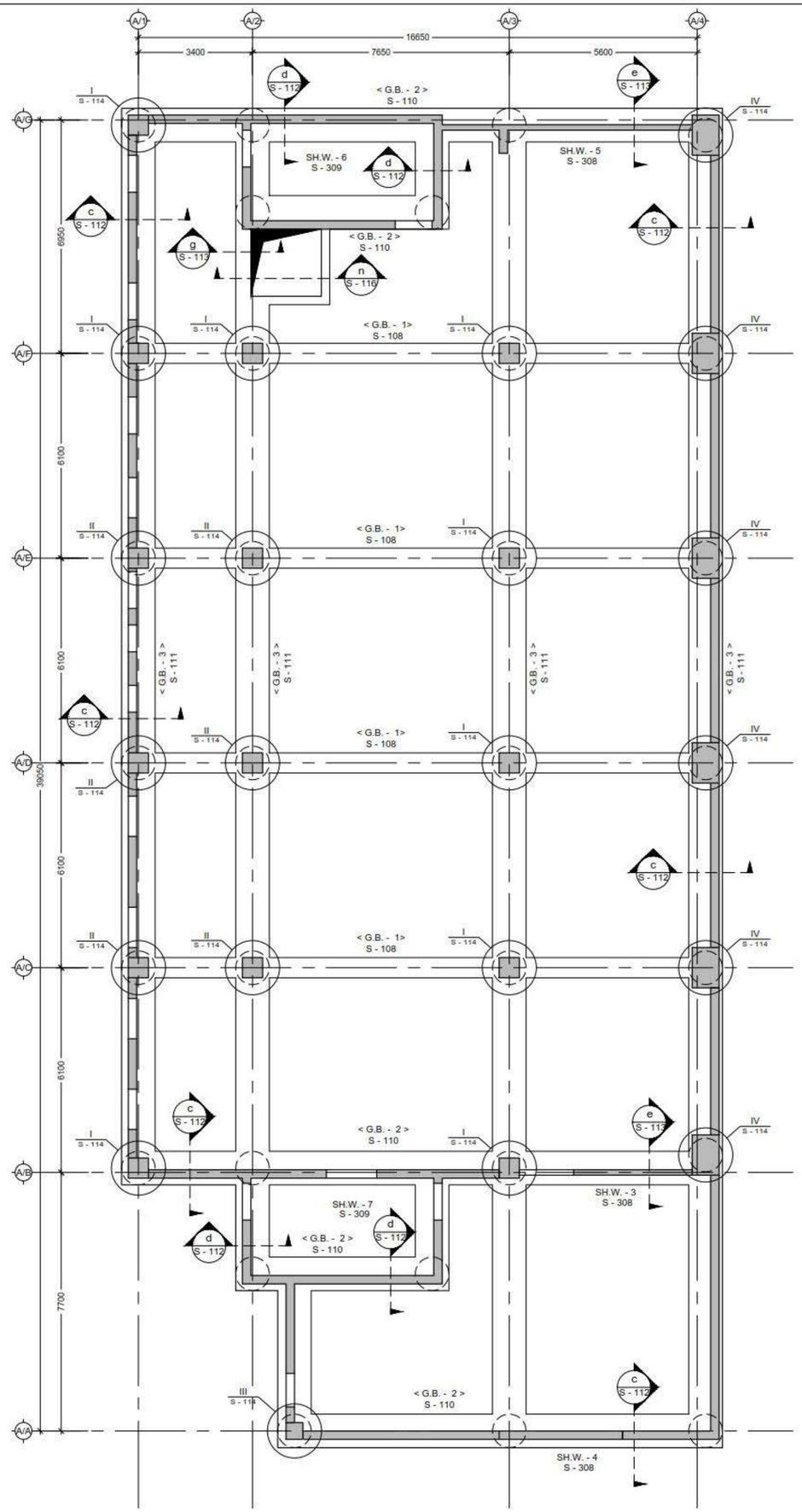
ნახაზის ნომერი	ფილის ტიპი	ფილის ზომა (მ.)	ფილის რაოდენობა	ბეტონის კლასი	ბეტონის მოცულობა ერთ ფილაზე (მ³)	ბეტონის მოცულობა სულ (მ³)
31 (ნ)	PILE - 1 (12 ცალი)	10 X 12	960	B25	70	2863
		X	1600			631
	PILE - 2 (19 ცალი)	10 X 19	1520	B25	110	4533
		10 X 19	760			2267
		X	2500			986

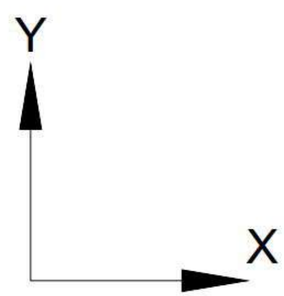
ნახაზის ნომერი	პოზ. №	დიამეტრი და კვეთი (მმ)		ერთეულის სიგრძე (მ.)	ერთეულის წონა (კგ.)	სულ წონა (კგ.)
31 (ნ)	1	Ø 22	A500C	8000	2.984	23872
	1.1	Ø 8	A240C	ფ.ს		1880
	1	Ø 22	A500C	8000	2.984	23872
	3	Ø 22	A500C	4000	2.984	11936
	1.1	Ø 8	A240C	ფ.ს		1880

ნახაზის ნომერი	პოზ. #	პროფილი	სიგრძე (მ.)	ერთეულის წონა (კგ.)	სულ წონა (კგ.)	ფოლადის კლასი
31 (ნ)	2	I	100 X 8	12	75.05	370.45

ფილების მასალების ამოკრეფა

ნახაზის ნომერი	პოზ. #	პროფილი	სიგრძე (მ.)	ერთეულის წონა (კგ.)	სულ წონა (კგ.)	ფოლადის კლასი
31 (ნ)	2	I	100 X 8	12	75.05	370.45





შენიშვნა:
NOTE:

1. ყოველი შემდეგი რიგი შესრულდეს პუნქციების ადგილმონაცვლეობით.

No	Date	Revision	Issued by

ავტორისეული ხედი
KERY PLANS

0.00=423.20

დამკვეთი CLIENT: ქ. თბილისი, აღმაშენებლის 178

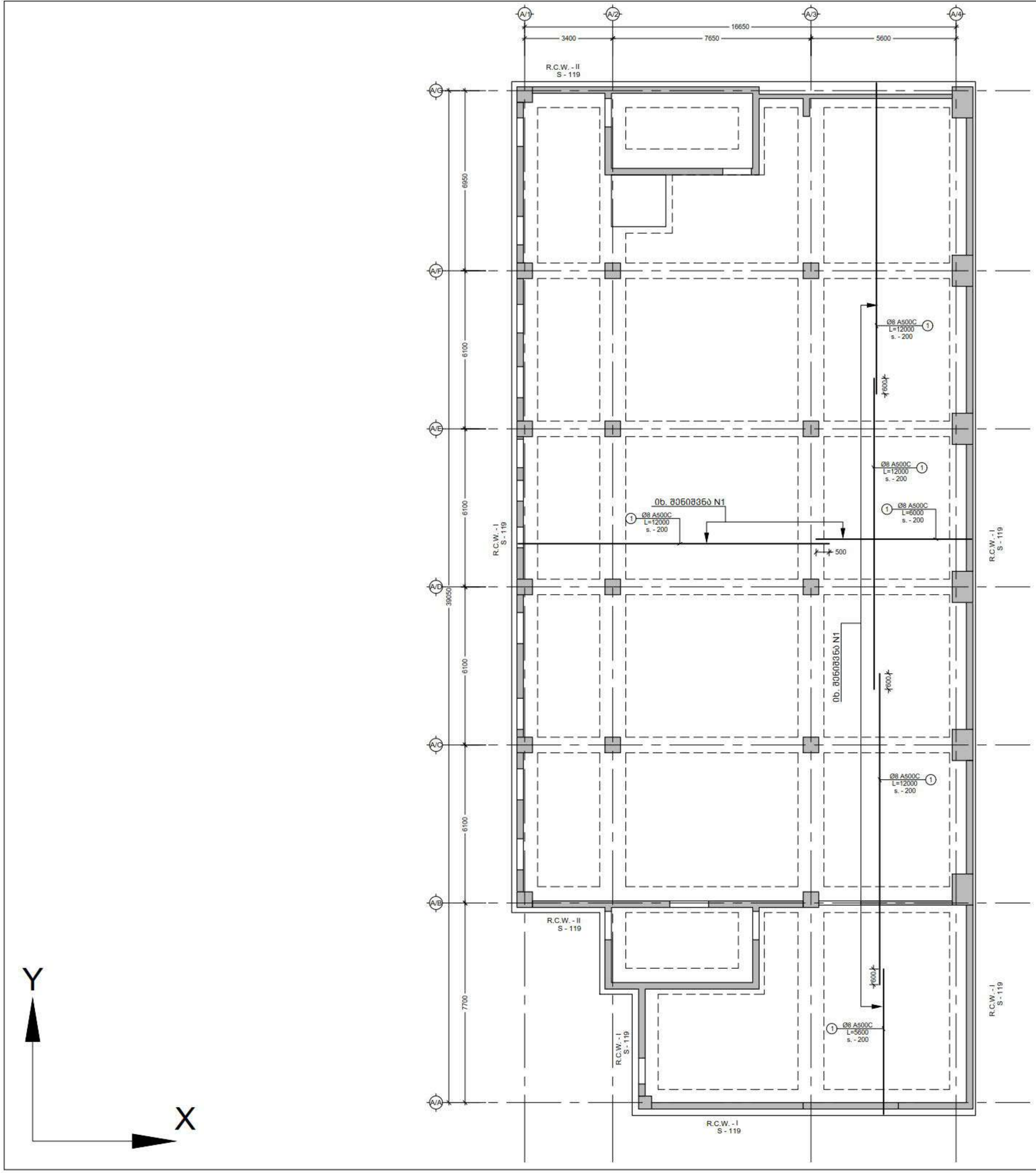
პროექტი PROJECT: სასტუმრო აღმაშენებლის გამზირზე (A ბლოკი)

ნახაზი DRWG.: რანდკოშების და სველის ნაშვერების გეგმა

CUBICON DESIGN & BUILDING ENGINEERING
მის: "ქვიპქორი", მთაწმინდა, ი.მაჩაბლის ქუჩა 55
ტელ: (+995 599) 323368 www.cubicon.ge

გამოშვება ISSUED BY:	დამოწმება APPROVED BY:
MS	LP
ფაილი FILE: FOUNDATION	პროექტის №: PROJECT No: 99P15
ფორმატი PAPER SIZE: A2	მასშტაბი SCALE: 1:150
ნახ.ნომერი DRWG. No: S - 106	კორექტი REVISION: 00	სტატუსი STATUS: T.D.

17.12.2015



შენიშვნა:
NOTE:

1. ყოველი შემდეგი რიგი შესრულდეს პუნქციების ალტერნატიულობით.

No	Date	Revision	Issued by

ავტორიზირებული ინჟინერი
KEEY RELATED

0.00=423.20

დამკვეთი
CLIENT
ქ. თბილისი,
აღმაშენებლის 178

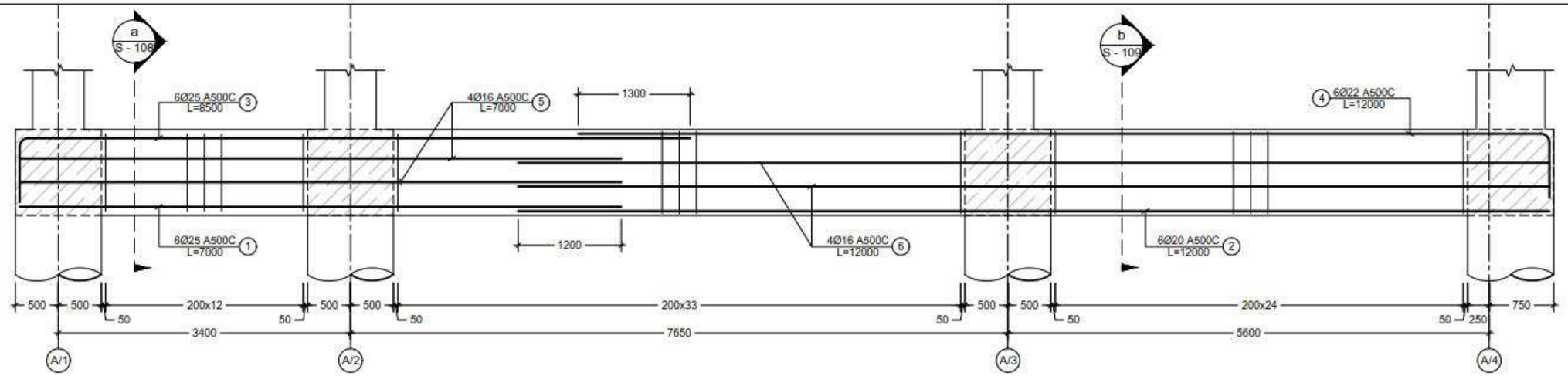
პროექტი
PROJECT
სასტუმრო აღმაშენებლის
გამზირზე (A ბლოკი)

ნახაზის
DRWG.
ტრუნტზე მოწყობილი ფილის არმირების გეგმა -3.10 ნიშნულზე

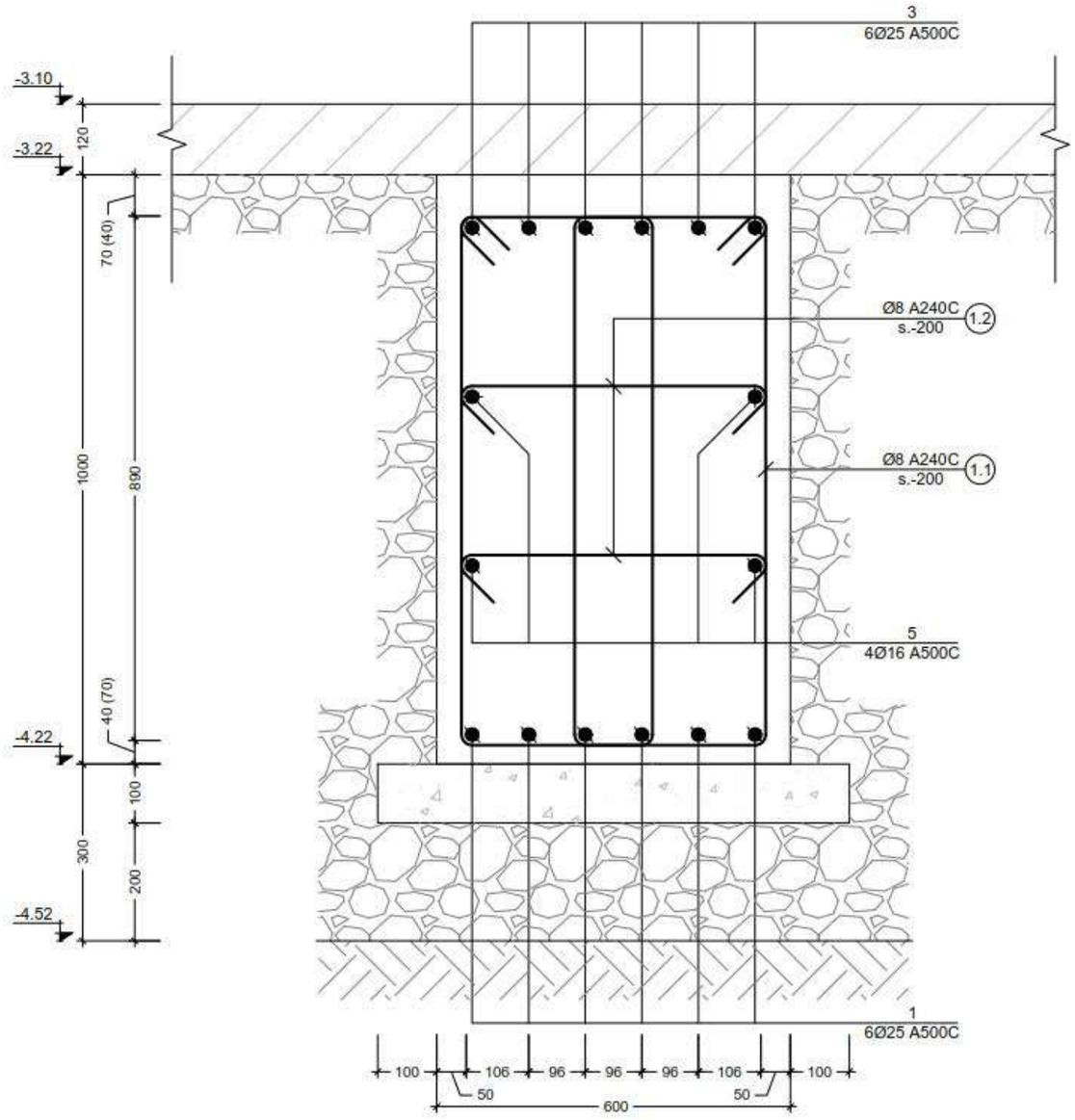
CUBICON
DESIGN & BUILDING ENGINEERING
ქალაქი "ქუბიკონი", თბილისი, ი.ჭავჭავაძის გამზ. 55
ტელ: (+995 599) 323368 www.cubicon.ge

შემსრულა: ISSUED BY: MS	შეამოწმა APPROVED BY: LP
ფაილი FILE: FOUNDATION	პროექტის №: PROJECT No: 99P15
ფორმატი PAPER SIZE: A2	მასშტაბი SCALE: 1:150
ნახ.კოდი DRWG. No: S - 107	კორექტი REVISION: 00	სტატუსი STATUS: T.D.

17.12.2019



1 G.B
Scale: 1:50



a კვეთი
Scale: 1:10

NOTE:

No	Date	Revision	issued by

KEY PLAN

ADDRESS: ქ. თბილისი, ალმაშენებლის 178

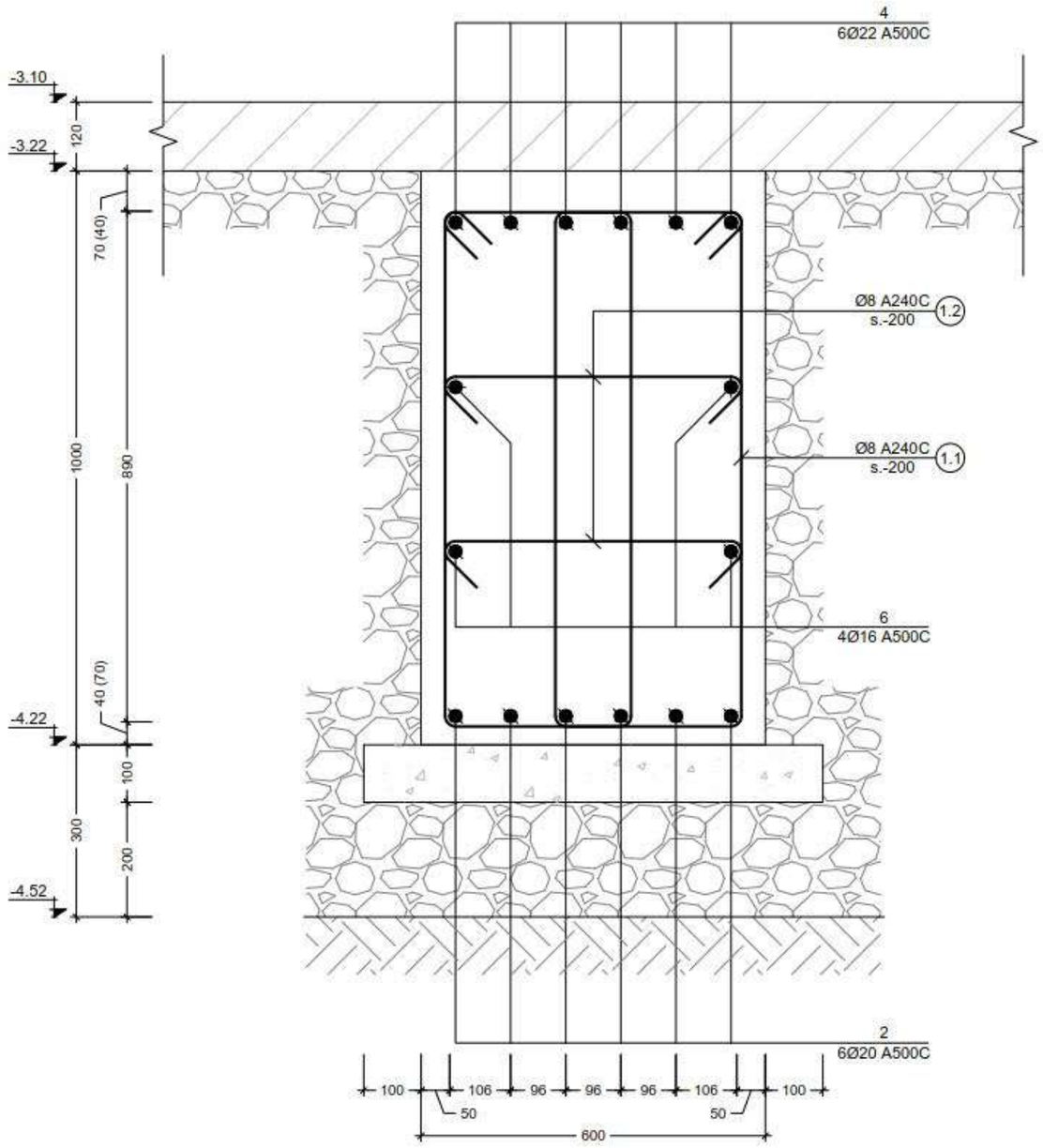
PROJECT: სასტუმრო ალმაშენებლის გამზირზე (A ბლოკი)

DRWG.: GB.-1; კვეთი a

CUBICON
DESIGN & BUILDING ENGINEERING
მპს "კუბიკონი", თბილისი, ბ.მაჭავარიანის ბაღი, 55
ტელ: (+995 599) 323388 www.cubicon.ge

ISSUED BY:	APPROVED BY:
MS	LP
FILE: FDN. SECT.	PROJECT No: 99P15
PAPER SIZE: A3	SCALE: 1:10; 1:50
DRWG. No: S - 108	REVISION: 00
	STATUS: T.D.

17.12.2016



b კვეთი
Scale: 1:10

შენიშვნა:
NOTE:

No	Date	Revision	Issued by

სიტუაციური სქემა
KEY PLAN

მისამართი
ADDRESS
ქ. თბილისი,
აღმაშენებლის 178

პროექტი
PROJECT
სასტუმრო აღმაშენებლის
გამზირზე (A ბლოკი)

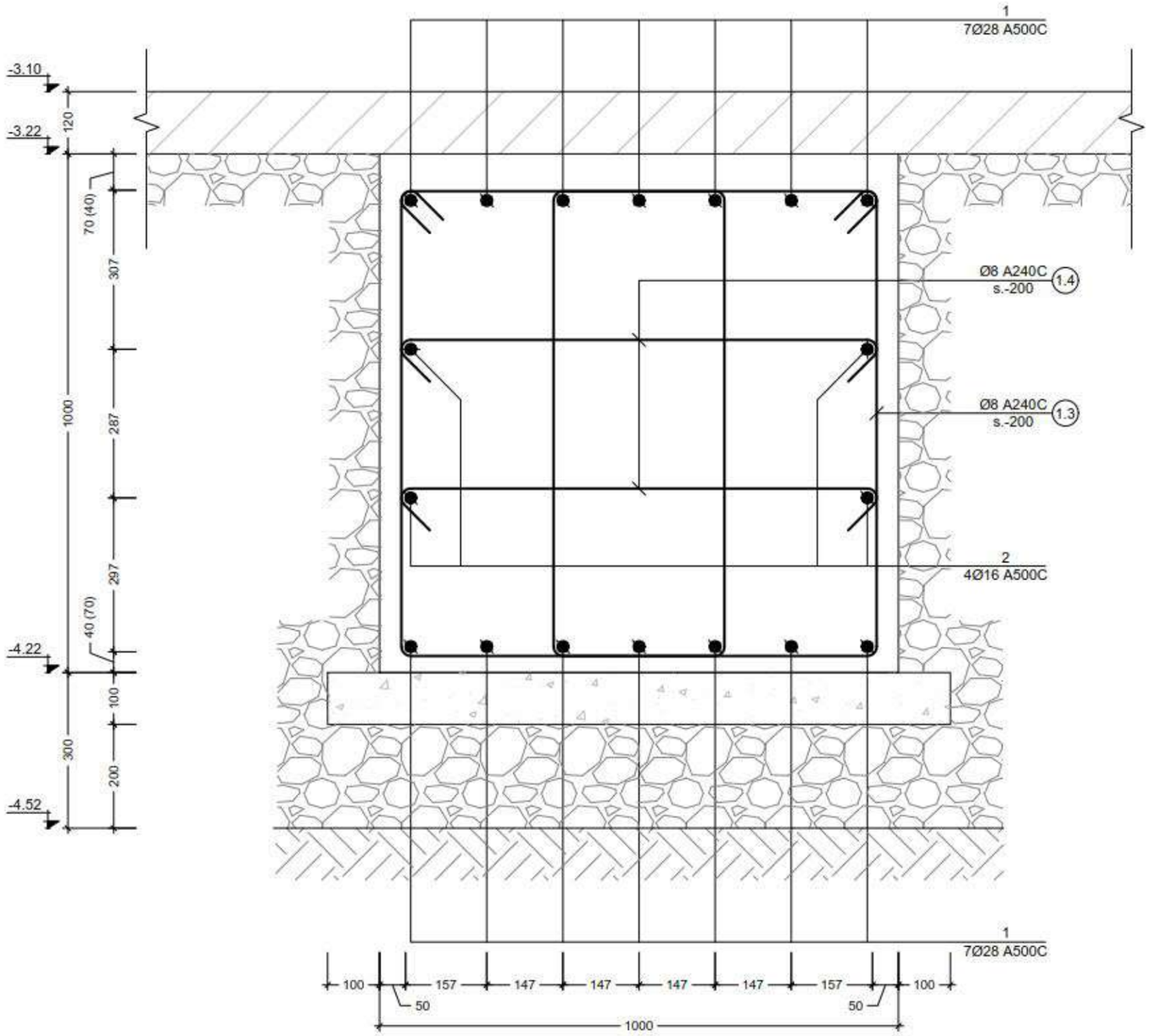
ნახატის
DRWG.
კვეთი b

CUBICON
DESIGN & BUILDING ENGINEERING

მას "კუბიკონი", თბილისი, 0.მაჭავარიანის ქუჩა. 55
ტელ: (+995 599) 323368 www.cubicon.ge

	შესრულებულ: ISSUED BY:	შემოწმებულ: APPROVED BY:
	MS	LP
ფაილის FILE PDN. SECT.	პროექტის №: PROJECT No	99P15
ფორმატი PAPER SIZE	მასშტაბი SCALE	A3 / 1:10
ნახატის DRWG. No	კორექტ. REVISION	სტატუსი STATUS
S - 109	00	T.D.

17.12.2018



2 კვეთი G.B.-2-ზე
Scale: 1:10

შენიშვნა:
NOTE:

No	Date	Revision	Issued by

სიტუაციური სქემა
KEY PLAN

მისამართი
ADDRESS
ქ. თბილისი,
აღმაშენებლის 178

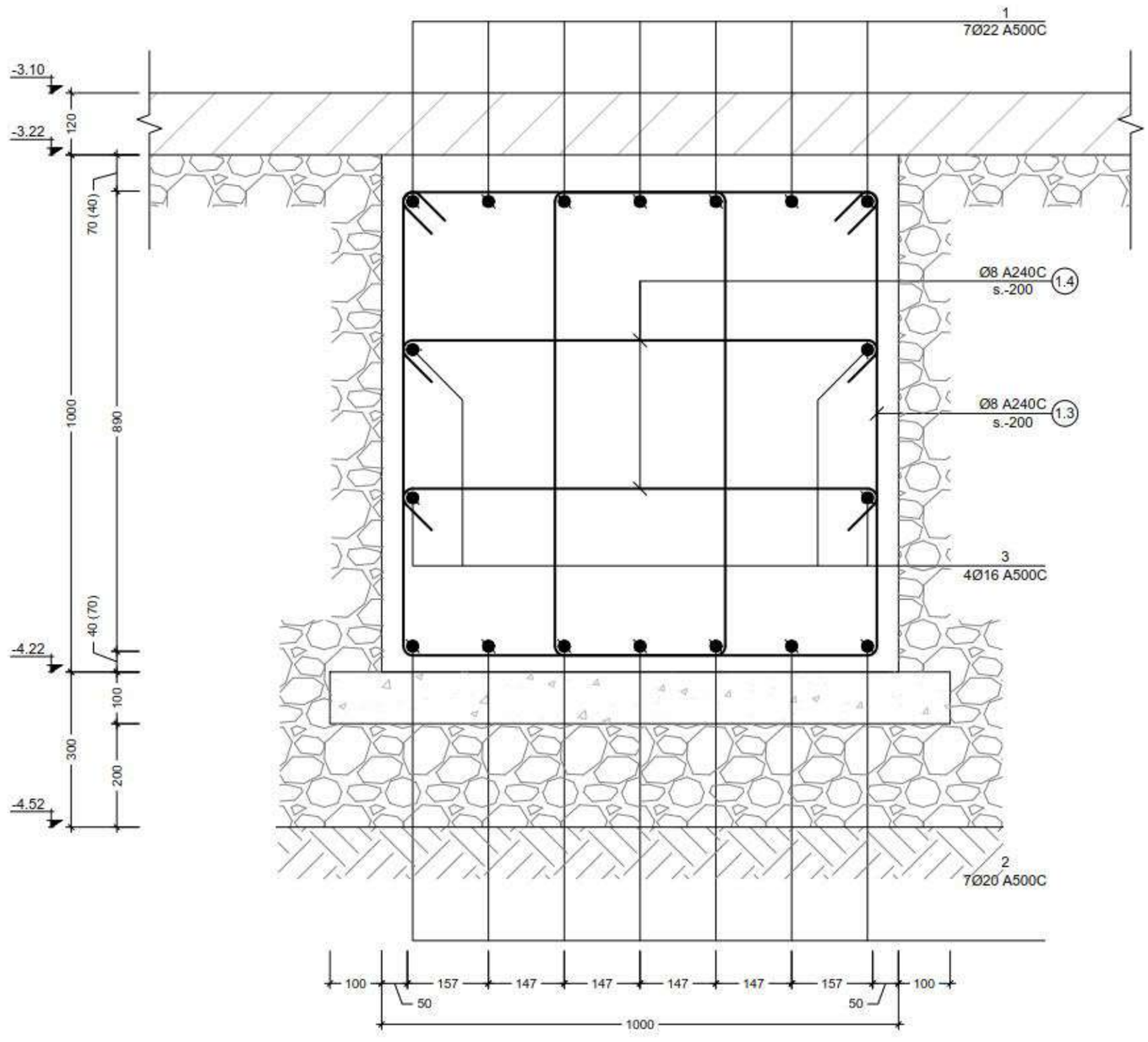
პროექტი
PROJECT
სასტუმრო აღმაშენებლის
გამზირზე (A ბლოკი)

ნახაზი
DRWG.
კვეთი c

CUBICON
DESIGN & BUILDING ENGINEERING
მპს "კუბიკონი", თბილისი, ი.მაჩაბლისის ბაზრ. 55
ტელ: (+995 599) 323368 www.cubicon.ge

გამოსულია: ISSUED BY:	დამოწმება APPROVED BY:
MS	LP
ფაილი FILE PDN. SECT.	პროექტის №: PROJECT No 99P15
ფორმატი PAPER SIZE A3	მასშტაბი SCALE 1:10
ნახ.კოდი DRWG. No S - 110	კორექტ. REVISION 00	სტატუსი STATUS T.D.

17.12.2018



3 კვეთი G.B.-3-ზე
Scale: 1:10

შენიშვნა:
NOTE:

No	Date	Revision	issued by

საკვანძო ფანჯარა
KEY PLAN

მისამართი ADDRESS: ქ. თბილისი, აღმაშენებლის 178

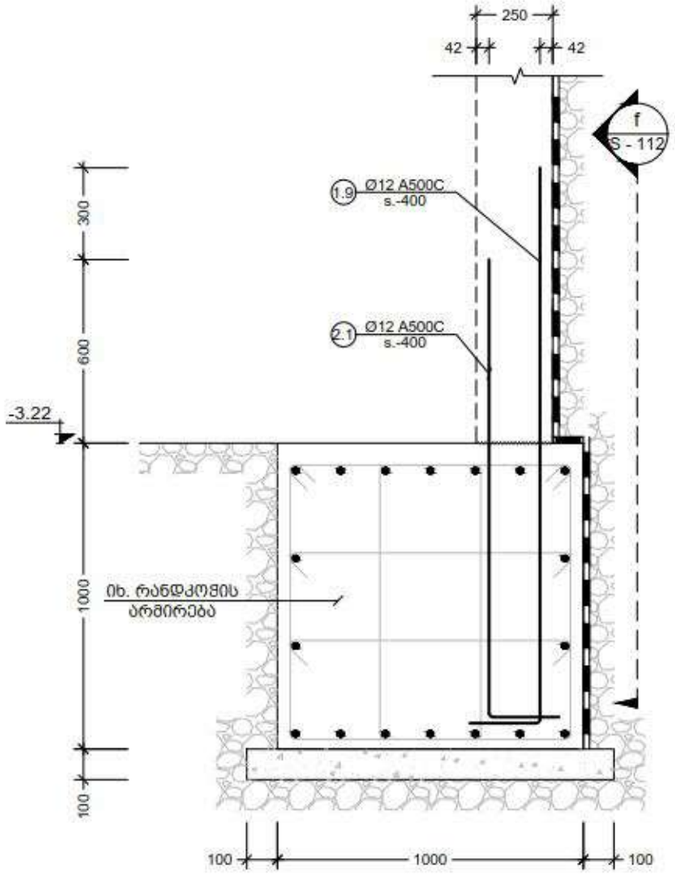
პროექტი PROJECT: სასტუმრო აღმაშენებლის გამზირზე (A ბლოკი)

ნახაზი DRWG.: კვეთი d

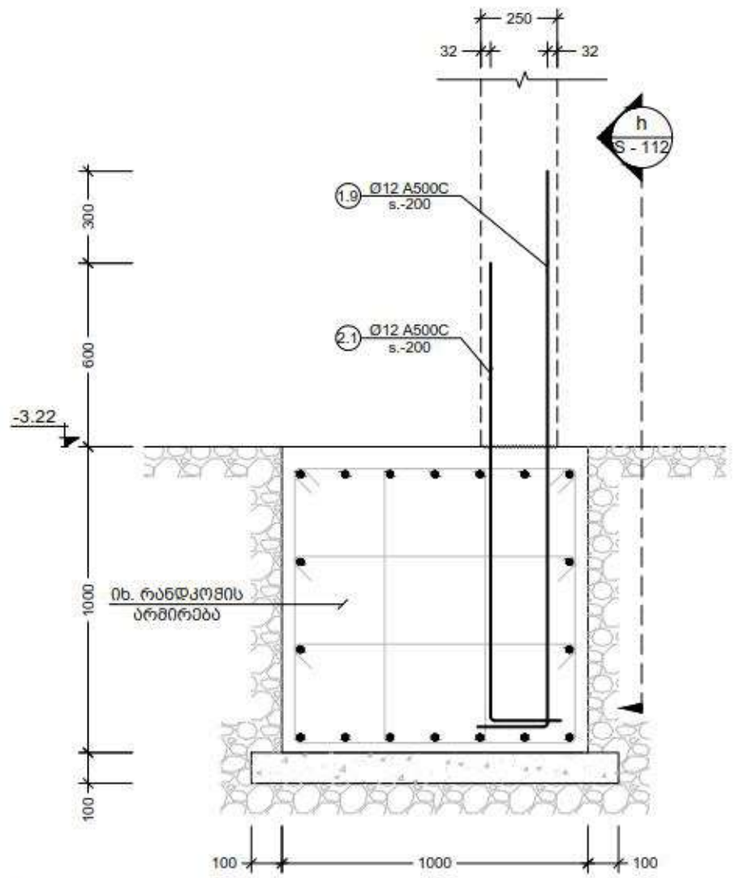
CUBICON DESIGN & BUILDING ENGINEERING
მპს "კუბიკონი", თბილისი, ი.მაჩაბლის ქუჩა 55
ტელ: (+995 599) 323368 www.cubicon.ge

	შემსრულა: ISSUED BY:	შეამოწმა APPROVED BY:
	MS	LP
ფაილი FILE PDN. SECT.	პროექტის №: PROJECT No 99P15	
ფორმატი PAPER SIZE	მასშტაბი SCALE	
A3	1:10	
ნახ.კოდი DRWG. No	კორექტ. REVISION	სტატუსი STATUS
S - 111	00	T.D.

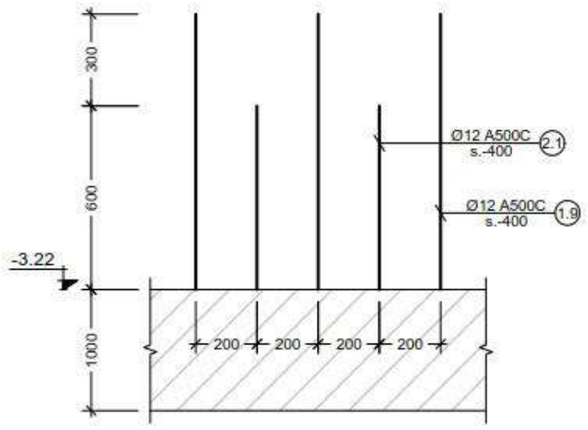
17.12.2018



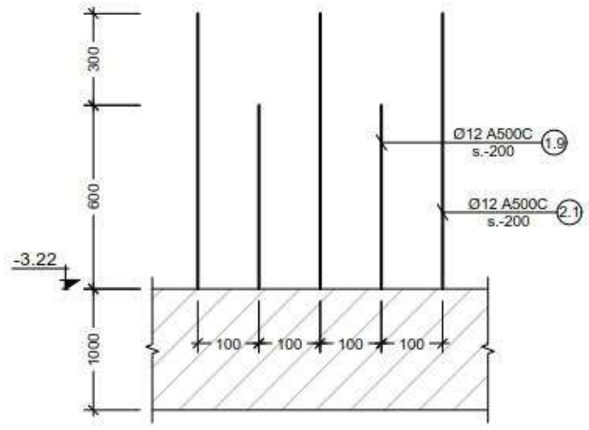
c კვეთი
Scale: 1:20



d კვეთი
Scale: 1:20



f კვეთი
Scale: 1:20



h კვეთი
Scale: 1:20

შენიშვნა:
NOTE:

No	Date	Revision	Issued by

სიტუაციური სქემა
KEY PLAN

მისამართი
ADDRESS
ქ. თბილისი,
ალმაშენებლის 178

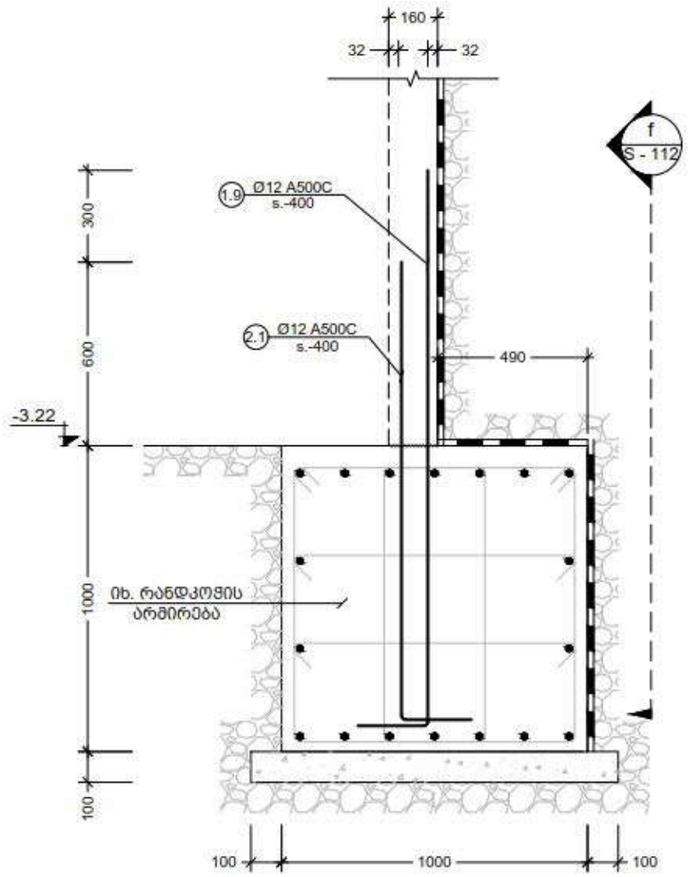
პროექტი
PROJECT
სასტუმრო ალმაშენებლის
გამზირზე (A ბლოკი)

ნახაზი
DRWG.
კვეთი e; f; h; j

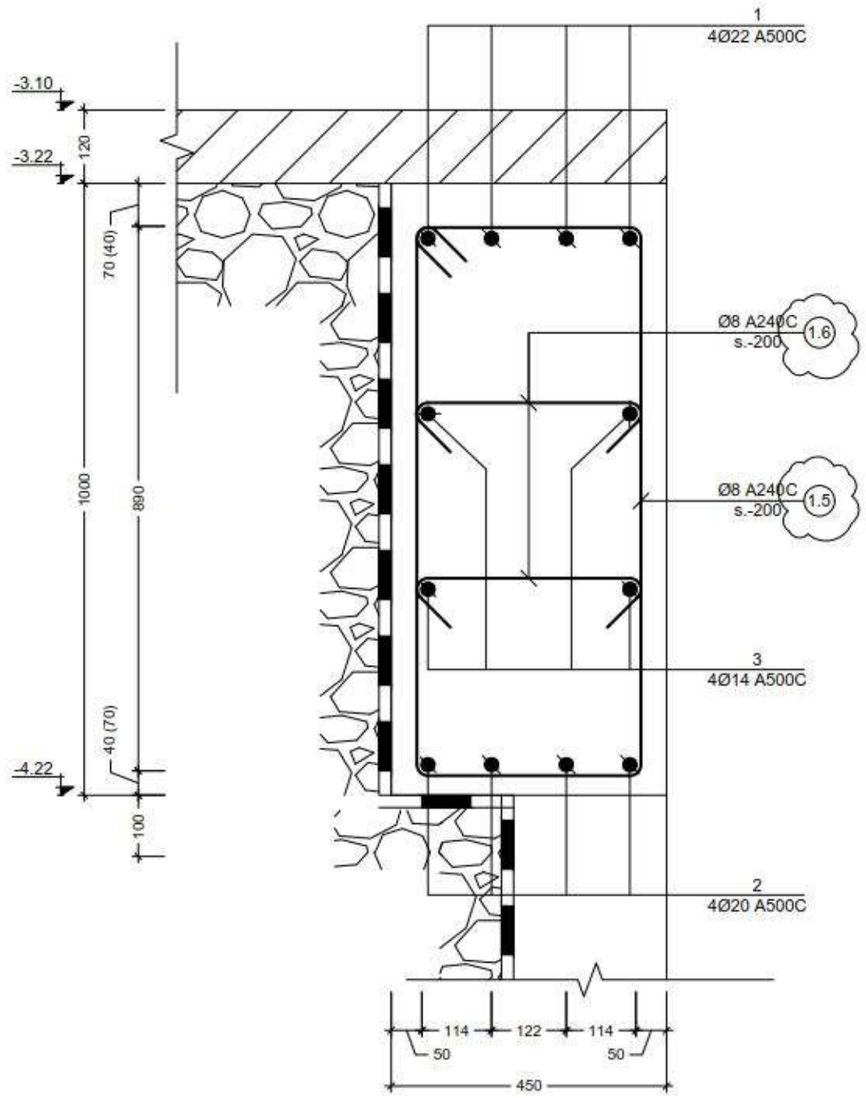
CUBICON
DESIGN & BUILDING ENGINEERING
მის: "ალმაპარკი", თბილისი, 0.ალმაშენის მამ. 55
ტელ: (+995 599) 323388 www.cubicon.ge

	გასაცემად: ISSUED BY:	დამტკიცდა APPROVED BY:
	MS	LP
	ფაილი FILE PDN_SECT	პროექტის №: PROJECT No 99P15
	ფორმატი PAPER SIZE A3	მასშტაბი SCALE 1:20
ნახ.კოდი DRWG. No S - 112	კორექტ. REVISION 00	სტატუსი STATUS T.D.

17.12.2018



e კვეთი
Scale: 1:20



g კვეთი
Scale: 1:10

შენიშვნა:
NOTE:

No	Date	Revision	Issued by

საორიენტაციო სქემა
KEY PLAN

მისამართი
ADDRESS
ქ. თბილისი,
აღმაშენებლის 178

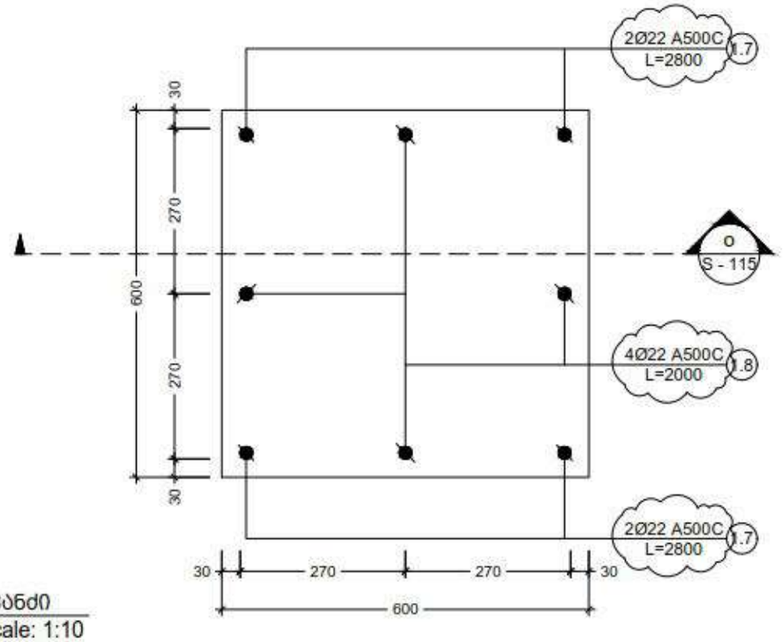
პროექტი
PROJECT
სასტუმრო აღმაშენებლის
გამზირზე (A ბლოკი)

ნახატის
DRWG.
კვეთი g; i

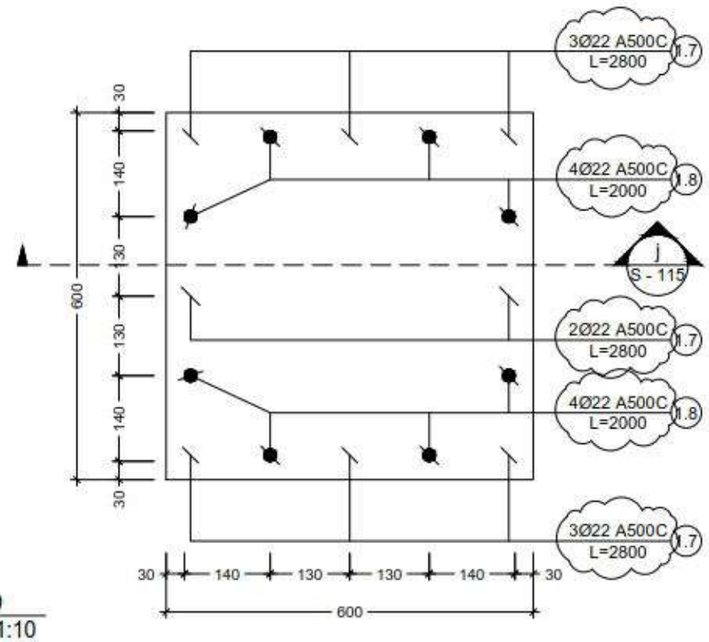
UBICON
DESIGN & BUILDING ENGINEERING
მის: "კაჟიკორი", თბილისი, 0.მაისმამაძის მამ. 55
ტელ: (+995 599) 323368 www.cubicon.ge

შემსრულა: ISSUED BY:	შემოწმდა APPROVED BY:
MS	LP
ფაილი FILE PDN. SECT.	პროექტის №: PROJECT No
	99P15
ფორმატი PAPER SIZE	მასშტაბი SCALE
A3	1:10; 1:20
ნახატის DRWG. No	კორექტ. REVISION	სტატუსი STATUS
S - 113	00	T.D.

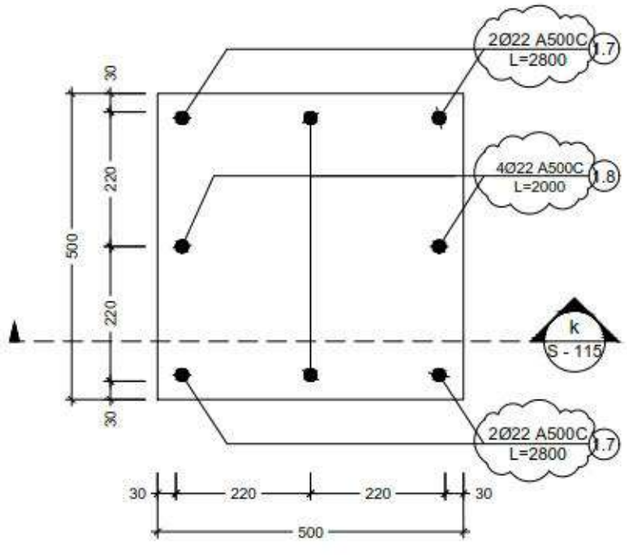
17.12.2018



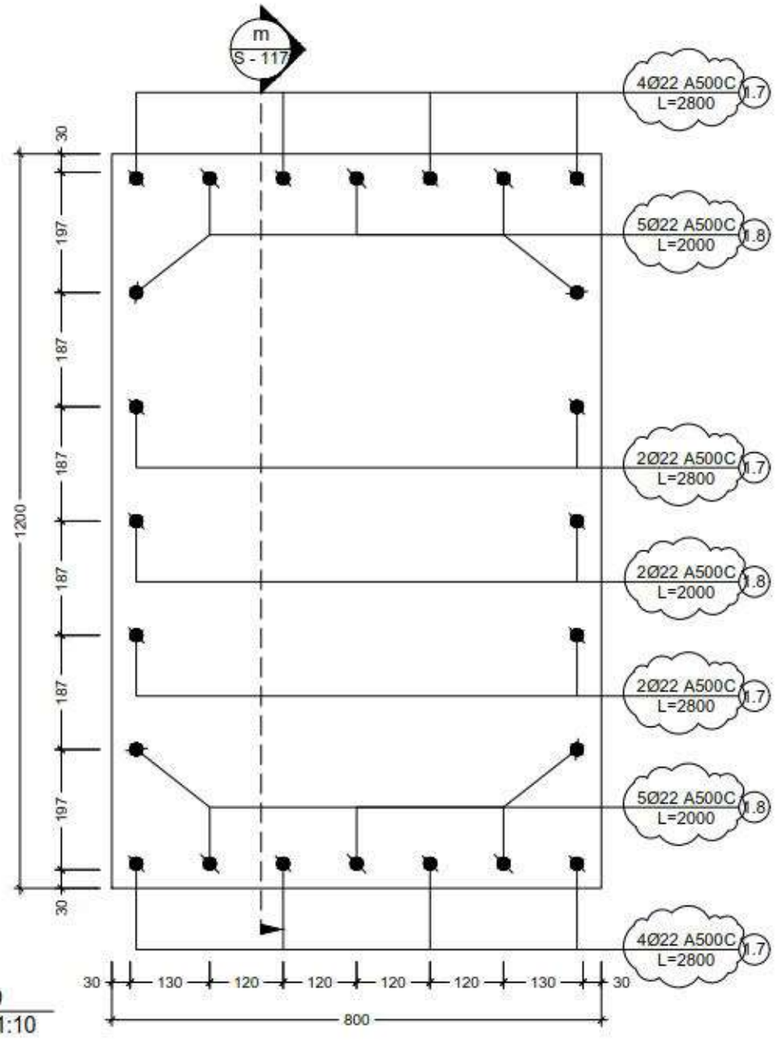
I ჯვრები
Scale: 1:10



II ჯვრები
Scale: 1:10



III კვანძი
Scale: 1:10



IV კვანძი
Scale: 1:10

შენიშვნა:
NOTE:

No	Date	Revision	issued by
01	05.06.2017	დამპროექტებირების ნამუშევრების სიმრავლეი	NS

საორიენტაციო სქემა
KEY PLAN

მისამართი
ADDRESS
ქ. თბილისი,
აღმაშენებლის 178

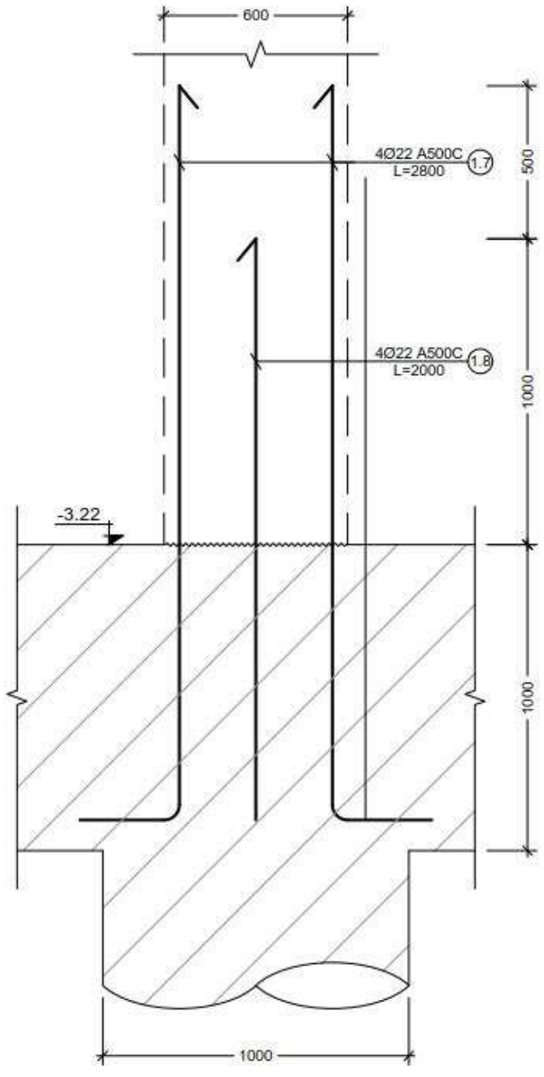
პროექტი
PROJECT
სასტუმრო აღმაშენებლის
გამზირზე (A ბლოკი)

ნახატი
DRWG.
კვანძი I; II; III; IV

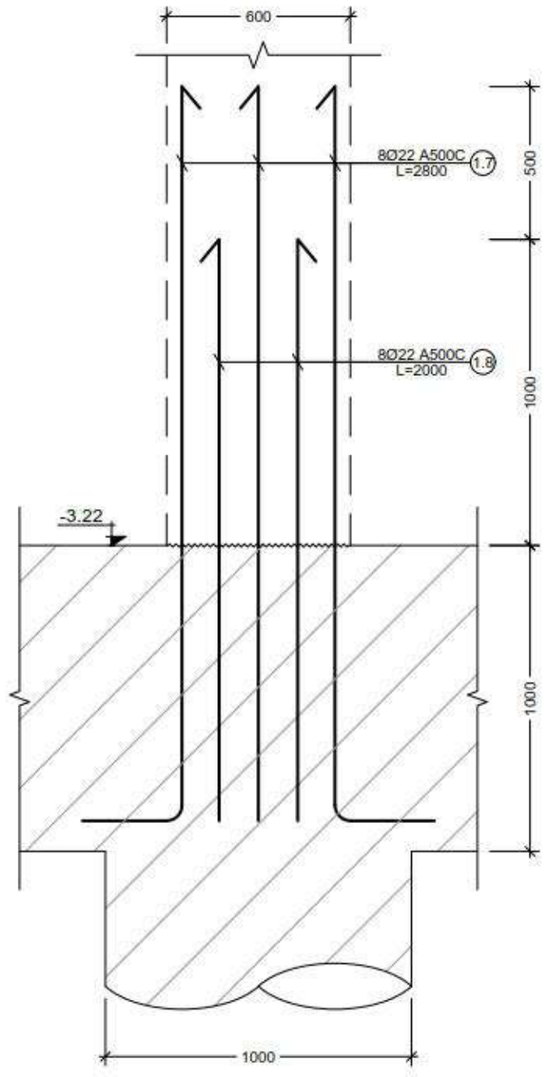
CUBICON
DESIGN & BUILDING ENGINEERING
მას "კუბიკონი", თბილისი, ი.მაჭავარიანის ქ#6, 55
ტელ: (+995 599) 323368 www.cubicon.ge

	გამცემი: ISSUED BY:	დამოწმა APPROVED BY:
	MS	LP
ფაილი FILE PDN_SECT.		პროექტის №: PROJECT No 99P15
ფორმატი PAPER SIZE	A3	მასშტაბი SCALE 1:10
ნახატის DRWG. No	S - 114	კორექ. REVISION 01	სტატუსი STATUS T.D.

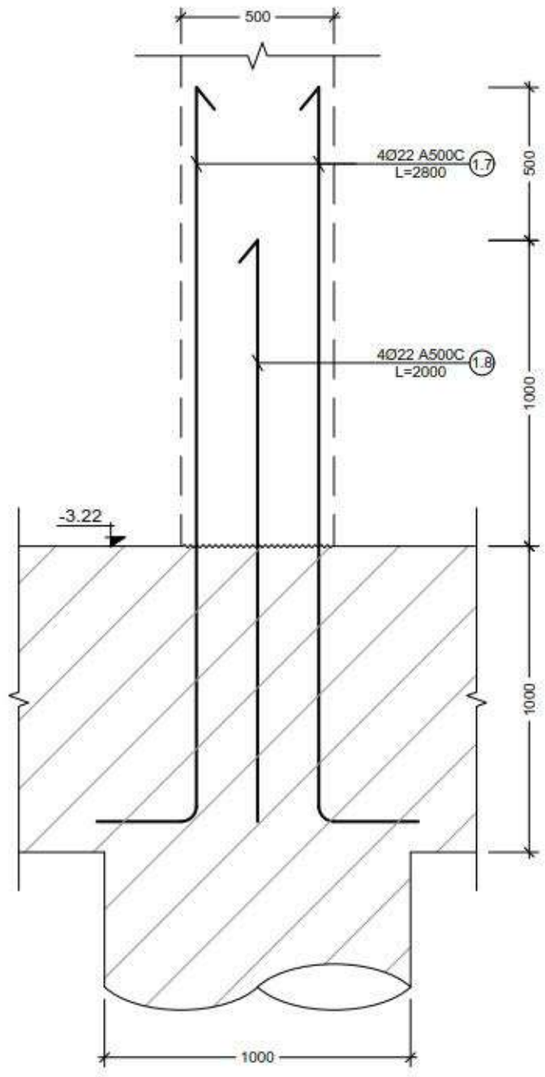
17.12.2018



o კვეთი
Scale: 1:20



j კვეთი
Scale: 1:20



k კვეთი
Scale: 1:20

ᲨᲔᲜᲘᲨᲕᲜᲐ:
NOTE:

No	Date	Revision	Issued by

ᲡᲘᲢᲣᲐᲪᲘᲣᲠᲘ ᲡᲥᲔᲛᲐ
KEY PLAN

ᲛᲘᲡᲐᲛᲐᲠᲗᲘ
ADDRESS
ქ. თბილისი,
ალმაშენებლის 178

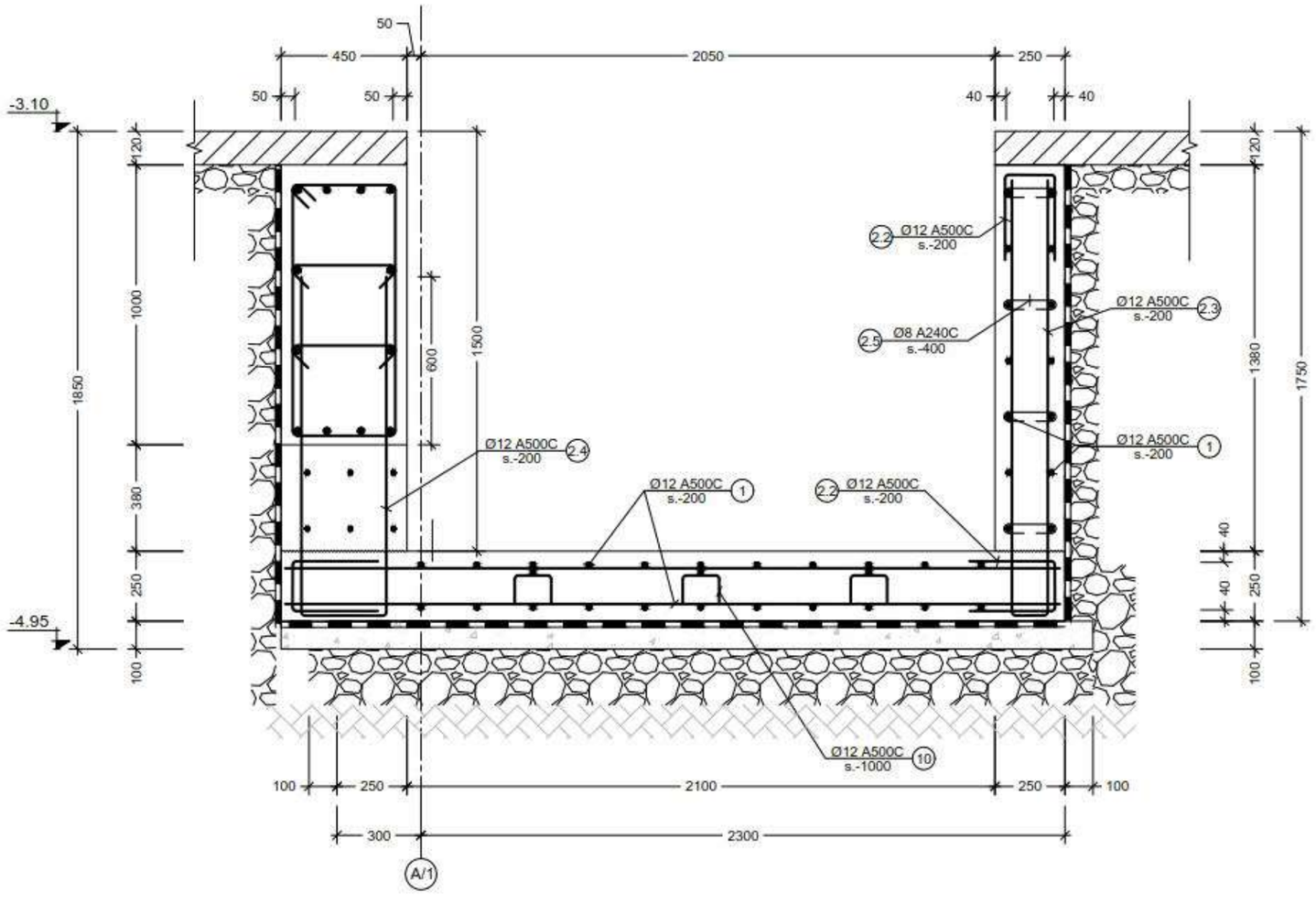
ᲞᲠᲝᲔᲥᲢᲘ
PROJECT
სასტუმრო ალმაშენებლის
გამზირზე (A ბლოკი)

ᲜᲐᲮᲐᲖᲘ
DRWG.
კვეთი q; m; n

CUBICON
DESIGN & BUILDING ENGINEERING
მცხ. "კავკასიონი", თბილისი, ი.მაჭავარიანის მიმ. 55
ტელ: (+995 599) 323368 www.cubicon.ge

	შემსრულა: ISSUED BY:	შეამოწმა APPROVED BY:
	MS	LP
	ფაილი FILE PDN_SECT.	პროექტის №: PROJECT No 99P15
	ფორმატი PAPER SIZE A3	მასშტაბი SCALE 1:20
ნახ.კოდი DRWG. No S - 115	კორექც. REVISION 00	სტატუსი STATUS T.D.

17.12.2018



n კვეთი
Scale: 1:20

შენიშვნა:
NOTE:

No	Date	Revision	Issued by

სიტუაციური სქემა
KEY PLAN

მისამართი
ADDRESS
ქ. თბილისი, ალმაშენებლის 178

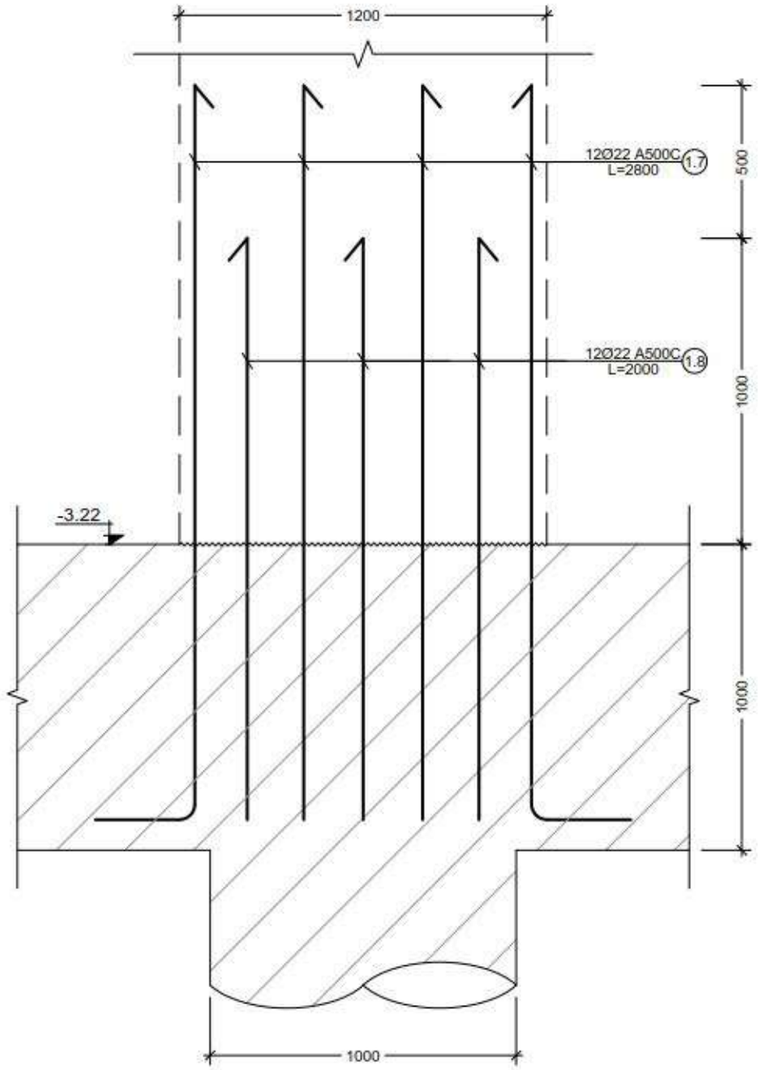
პროექტი
PROJECT
სასტუმრო ალმაშენებლის გამზირზე (A ბლოკი)

ნახაზი
DRWG.
კვეთი p

CUBICON
DESIGN & BUILDING ENGINEERING
მცხ "კუბიკონი", თბილისი, ი.მაჭავარიანის ბაზრ. 55
ტელ: (+995 599) 323368 www.cubicon.ge

	შემსრულა: ISSUED BY:	შემოწმდა APPROVED BY:
	MS	LP
	ფაილი FILE PDN_SECT	პროექტის №: PROJECT No 99P15
	ფორმატი PAPER SIZE A3	მასშტაბი SCALE 1:20
ნახ.კოდი DRWG. No S - 116	კორექც. REVISION 00	სტატუსი STATUS T.D.

17.12.2018



m კვეთი
Scale: 1:20

პოზ. №	ესკიზი	L მმ
1.1	410 / 990 / 890 / 310	2600
1.2	500 / 100 / 100	700
1.3	710 / 990 / 890 / 610	3200
1.4	900 / 100 / 100	1100
1.5	450 / 990 / 890 / 350	2680
1.6	350 / 100 / 100	550
1.7	R=4d / 2400 / 400	2800
1.9	R=4d / 1800 / 200	2000
2.1	R=4d / 1500 / 200	1700

პოზ. №	ესკიზი	L მმ
2.2	170 / 300 / 300	770
2.3	130 / 1535 / 1535	3200
2.4	130 / 1285 / 1285	2700
2.5	170 / 100 / 100	370

შენიშვნა:
NOTE:

No	Date	Revision	issued by
01	05.06.2017	შესორექტირდა ესკიზები	NS

სიტუაციური სქემა
KEY PLAN

მისამართი
ADDRESS
ქ. თბილისი,
აღმაშენებლის 178

პროექტი
PROJECT
სასტუმრო აღმაშენებლის
გამზირზე (A ბლოკი)

ნახაზი
DRWG.
კვეთი ი; ესკიზები

CUBICON
DESIGN & BUILDING ENGINEERING
მცხ "კუბიკონი", თბილისი, ი.მაჭავარიანის ქუჩა. 55
ტელ: (+995 599) 323388 www.cubicon.ge

	გამცემი: ISSUED BY:	დამოწმება APPROVED BY:
	MS	LP
	ფაილი FILE PDN. SECT.	პროექტის №: PROJECT No 99P15
	ფორმატი PAPER SIZE A3	მასშტაბი SCALE 1:20
ნახ.კოდი DRWG. No S - 117	კორექტ. REVISION 01	სტატუსი STATUS T.D.

17.12.2016

კონსტრ. დასახ.	ელემენტის დასახ.	პოზ. №	დიამეტრი ან კვეთი (მმ)		ერთეულის სიგრძე (მმ.)	რაოდენობა (ც.)	საერთო სიგრძე (მ.)	საერთო წონა (კგ.)
საძირკვლის სპეციფიკაცია	G.B. - N1	1	Ø 25	A500C	7000	6 X 4	168	647
		2	Ø 20	A500C	12000	6 X 4	288	710
		3	Ø 25	A500C	8500	6 X 4	204	786
		4	Ø 22	A500C	12000	6 X 4	288	859
		5	Ø 16	A500C	7000	4 X 4	112	177
		6	Ø 16	A500C	12000	4 X 4	192	303
		1.1	Ø 8	A240C	2600	140 X 4	1456	574
		1.2	Ø 8	A240C	700	140 X 4	392	155
		მძიმე ბეტონი B25			V =	8.4 X 4	= 34	მ³
		ბეტონის მომზადება B7.5			V =	1.1 X 4	= 4.4	მ³
	G.B. - N2	1	Ø 28	A500C	დ.ა	X	1100	5314
		2	Ø 16	A500C	დ.ა	X	340	536
		1.3	Ø 8	A240C	3200	710 X 1	2272	896
		1.4	Ø 8	A240C	1100	710 X 1	781	308
		მძიმე ბეტონი B25			V =	71 X 1	= 71	მ³
		ბეტონის მომზადება B7.5			V =	8.5 X 1	= 8.5	მ³
	G.B. - N3	1	Ø 22	A500C	დ.ა	X	1150	3430
		2	Ø 20	A500C	დ.ა	X	1150	2835
		3	Ø 16	A500C	დ.ა	X	660	1041
		1.3	Ø 8	A240C	3200	1360 X 1	4352	1716
		1.4	Ø 8	A240C	1100	1360 X 1	1496	590
		1.5	Ø 8	A240C	2680	10 X 1	27	11
		1.6	Ø 8	A240C	550	20 X 1	11	4
		მძიმე ბეტონი B25			V =	137 X 1	= 137	მ³
		ბეტონის მომზადება B7.5			V =	16.3 X 1	= 16.3	მ³

კონსტრ. დასახ.	ელემენტის დასახ.	პოზ. №	დიამეტრი ან კვეთი (მმ)		ერთეულის სიგრძე (მმ.)	რაოდენობა (ც.)	საერთო სიგრძე (მ.)	საერთო წონა (კგ.)
საძირკვლის სპეციფიკაცია	ნაშვერები	1.7	Ø 22	A500C	2800	160 X 1	1200	3579
		1.8	Ø 22	A500C	2000	160 X 1	340	1014
		1.9	Ø 12	A500C	2000	750 X 1	1500	1331
		2.1	Ø 12	A500C	1700	750 X 1	1275	1131
	თანაორმო	1	Ø 12	A500C	დ.ა	X	240	213
		2.2	Ø 12	A500C	770	80 X 1	340	302
		2.3	Ø 12	A500C	3200	33 X 1	106	94
		2.4	Ø 12	A500C	2700	13 X 1	35	31
		2.5	Ø 8	A240C	370	50 X 1	19	7
		ბეტონის მომზადება B7.5				V = 0.8 X 1	= 0.8	მ³
	ბრუნვის მოწყობილი ფილა -3.10 ნიშნულზე	1	Ø 8	A500C	დ.ა	X	7500	2958
		იატაკის ბეტონი B25				V = 80 X 1	= 80	მ³

შენიშვნა:
NOTE:

No	Date	Revision	issued by
01	05.06.2016	დაკორექტირდა სპეციფიკაცია	NS

საორიენტაციო სქემა
KEY PLAN

მისამართი ADDRESS: ქ. თბილისი, აღმაშენებლის 178

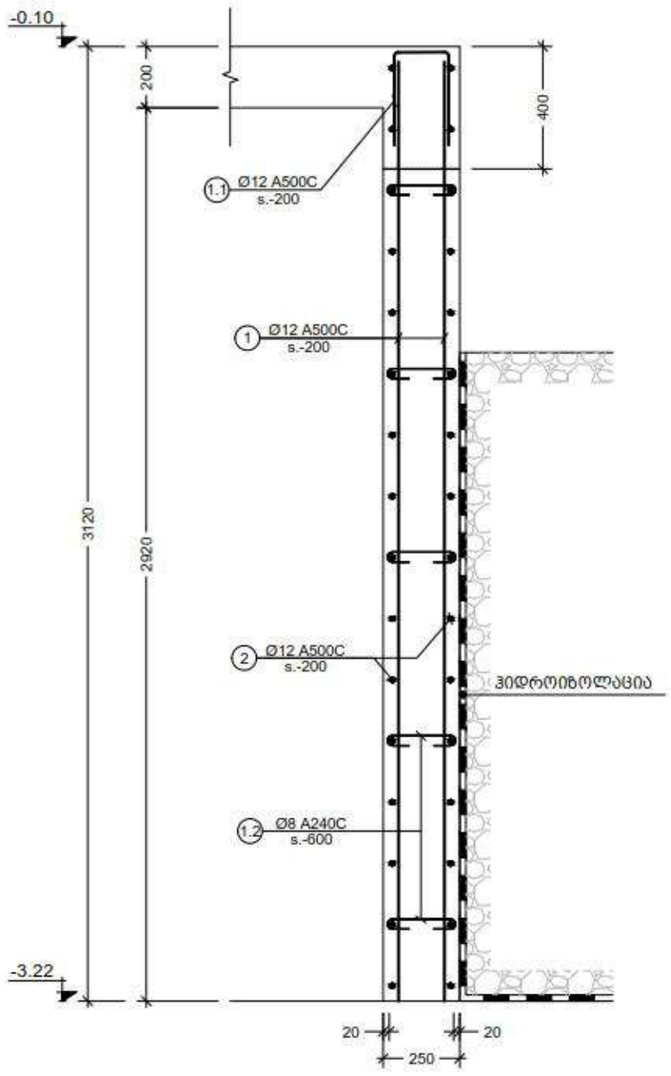
პროექტი PROJECT: სასტუმრო აღმაშენებლის გამზირზე (A ბლოკი)

ნახაზის DRWG.: საძირკვლის სპეციფიკაცია

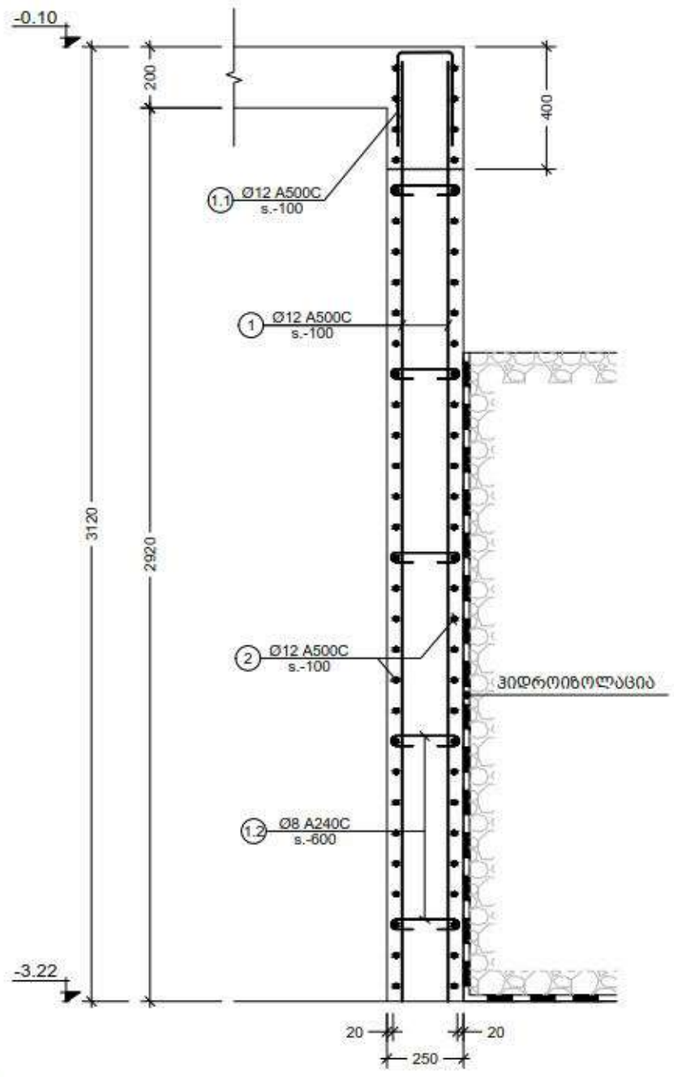
CUBICON DESIGN & BUILDING ENGINEERING
მპს "კუბიკონი", თბილისი, ი.მაჭავარიანის ქუჩა 55
ტელ: (+995 599) 323388 www.cubicon.ge

გამცემი ISSUED BY:	დამოწმა APPROVED BY:
MS	LP
ფაილი FILE PDN. SECT.	პროექტის №: PROJECT No. 99P15
ფორმატი PAPER SIZE: A3	მასშტაბი SCALE
ნახ.კოდი DRWG. No: S - 118	კორექტ. REVISION: 01
სტატუსი STATUS: T.D.	

17.12.2015



I R.C.W.
Scale: 1:20



II R.C.W.
Scale: 1:20

კონსტრ. დასახ.	ელემენტის დასახ.	პოზ. №	დიამეტრი ან კვეთი (მმ)	ერთეულის სიგრძე (მმ.)	რაოდენობა (ც.)	საერთო სიგრძე (მ.)	საერთო წონა (კგ.)
მონ. კედლების არმირების სპეციფიკაცია		1	Ø 12 A500C	3000	700 X 1	2100	1863
		2	Ø 12 A500C	დ.ა.	X	3300	2928
		1.1	Ø 12 A500C	770	470 X 1	362	321
		1.2	Ø 8 A240C	410	730 X 1	299	118
		მძიმე ბეტონი B25			V = 64 X 1	= 64	მ³

პოზ. №	ესკიზი	L მმ
1.1	170; 300; 300	770
1.2	210; 100; 100	410

შენიშვნა:
NOTE:

No	Date	Revision	issued by
01	05.06.2017	დაკორექტირდა სპეციფიკაცია	NS

საორიენტაციო სქემა
KEY PLAN

მისამართი ADDRESS: ქ. თბილისი, აღმაშენებლის 178

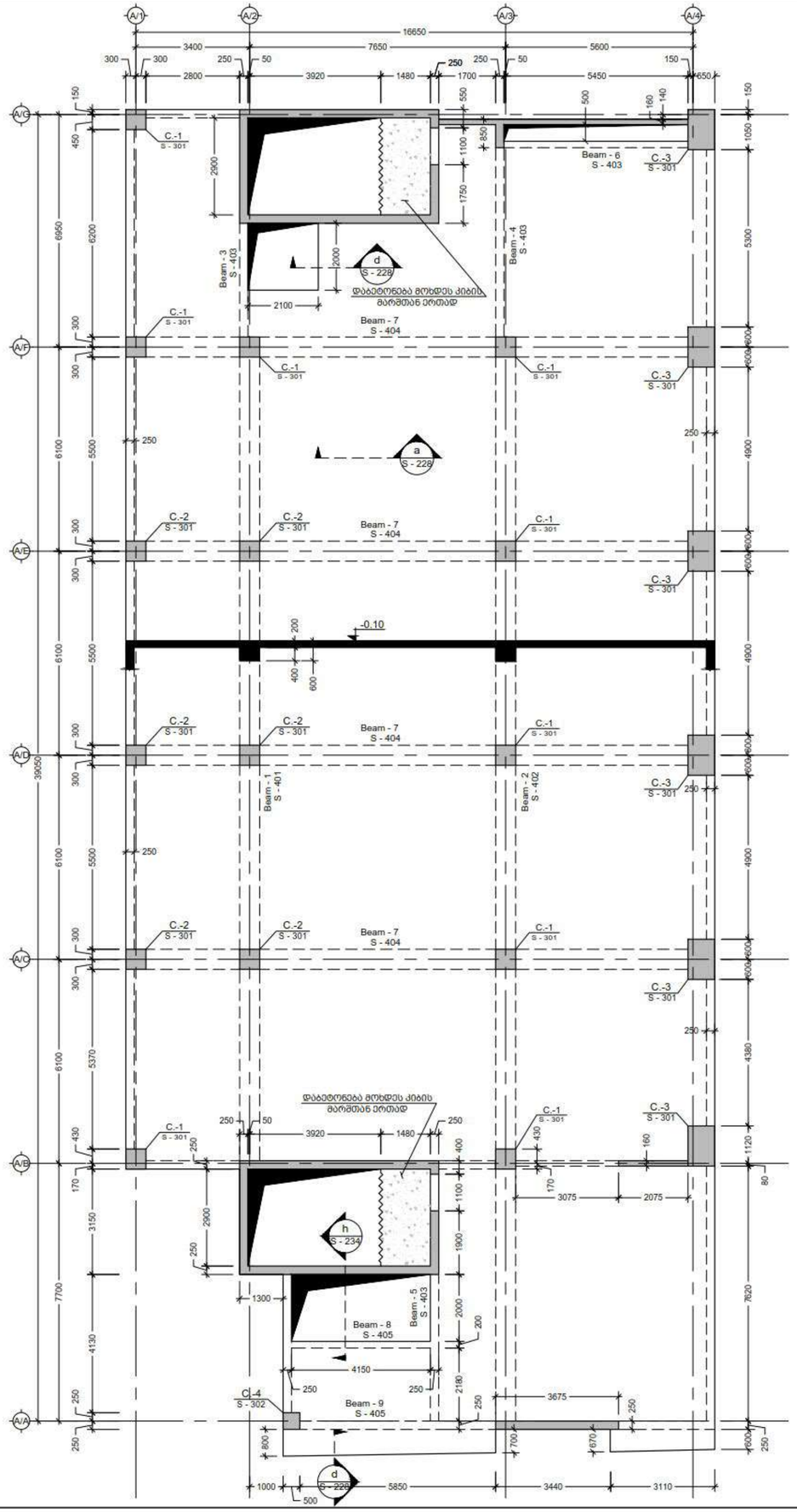
პროექტი PROJECT: სასტუმრო აღმაშენებლის გამზირზე (A ბლოკი)

ნახატის DRWG.: მონოლითური კედელი I; II

CUBICON DESIGN & BUILDING ENGINEERING
მპს "კუბიკონი", თბილისი, ი.მაჭავარიანის ქუჩა. 55
ტელ: (+995 599) 323368 www.cubicon.ge

შემსრულა: ISSUED BY:	შემოწმდა APPROVED BY:
MS	LP
ფაილი FILE PDN. SECT.	პროექტის №: PROJECT No 99P15
ფორმატი PAPER SIZE A3	მასშტაბი SCALE 1:20
ნახ.კოდი DRWG. No S - 119	კორექტ. REVISION 01	სტადია STATUS T.D.

17.12.2016



შენიშვნა:
NOTE:

No	Date	Revision	Issued by

ავტორი
KEEY PEARN

დამკვეთი
CLIENT
ქ. თბილისი, ალმაშენებლის 178

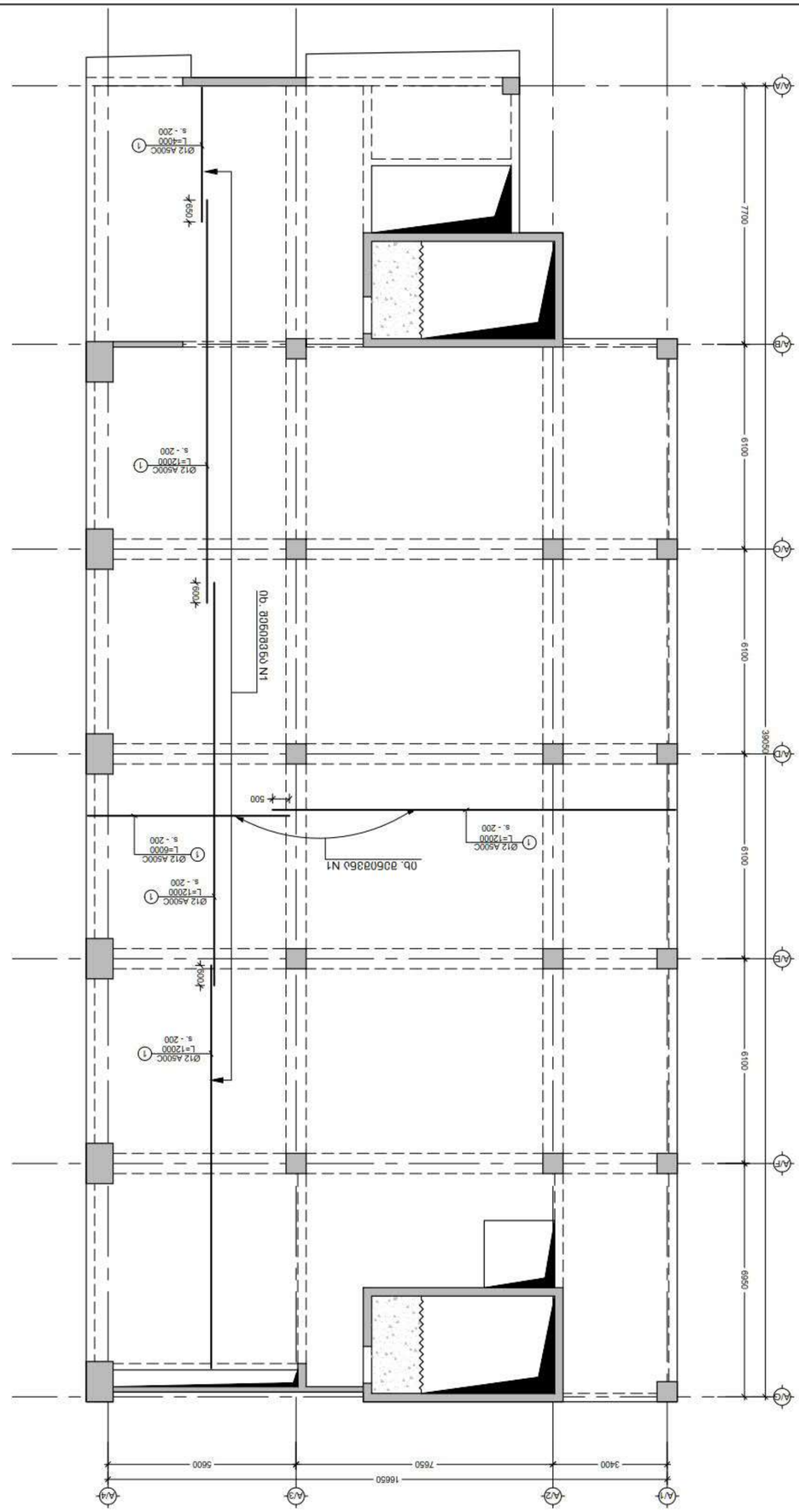
პროექტი
PROJECT
სასტუმრო ალმაშენებლის გამზირზე (A ბლოკი)

ნახაზი
DRWG.
გადახურვის ფილის სანყალიდე გეგმა -0.10 ნიშნულზე

CUBICON
DESIGN & BUILDING ENGINEERING
ქუთ. "კუბიკონი", თბილისი, ი.ტაბუცაძის ბაღის 55
ტელ: (+995 599) 323368 www.cubicon.ge

გამოშვება: ISSUED BY:	შეთანხმა: APPROVED BY: MS
ფაილი FILE SL - S 10	პროექტის №: PROJECT NO 99P15
ფორმატი PAPER SIZE A2	მასშტაბი SCALE 1:150
ნახ.კოდი: DRWG. No S - 201	კორექტი REVISION 00	სტატუსი STATUS T.D.

17.12.2015



NOTE:
1. ყოველი მშენებლობის დაწყებამდე ინჟინერ-კონსტრუქტორის ზედამხედველობით გადამოწმდეს ფაქტობრივი ზომები.
2. ამ ნახაზის გამოყენება მხოლოდ ამ პროექტის ფარგლებში დაშვებულია.

No	Date	Revision	Issued by

ნახაზის ეროვნული ნაწილი
XREV PLUMN

CLIENT: შპს „ტექნიკური უნივერსიტეტის 178 საკონტროლო სამშენებლო ლაბორატორია"

PROJECT: ლაბორატორიული კორპუსის მშენებლობა (I ეტაპი) ნახაზების ნაკრები

DRWG: ბაზა. ფილის ნაბეჭდი ნახაზების ნაკრები (დამატებითი) -0.10 ნახაზების ნომერი

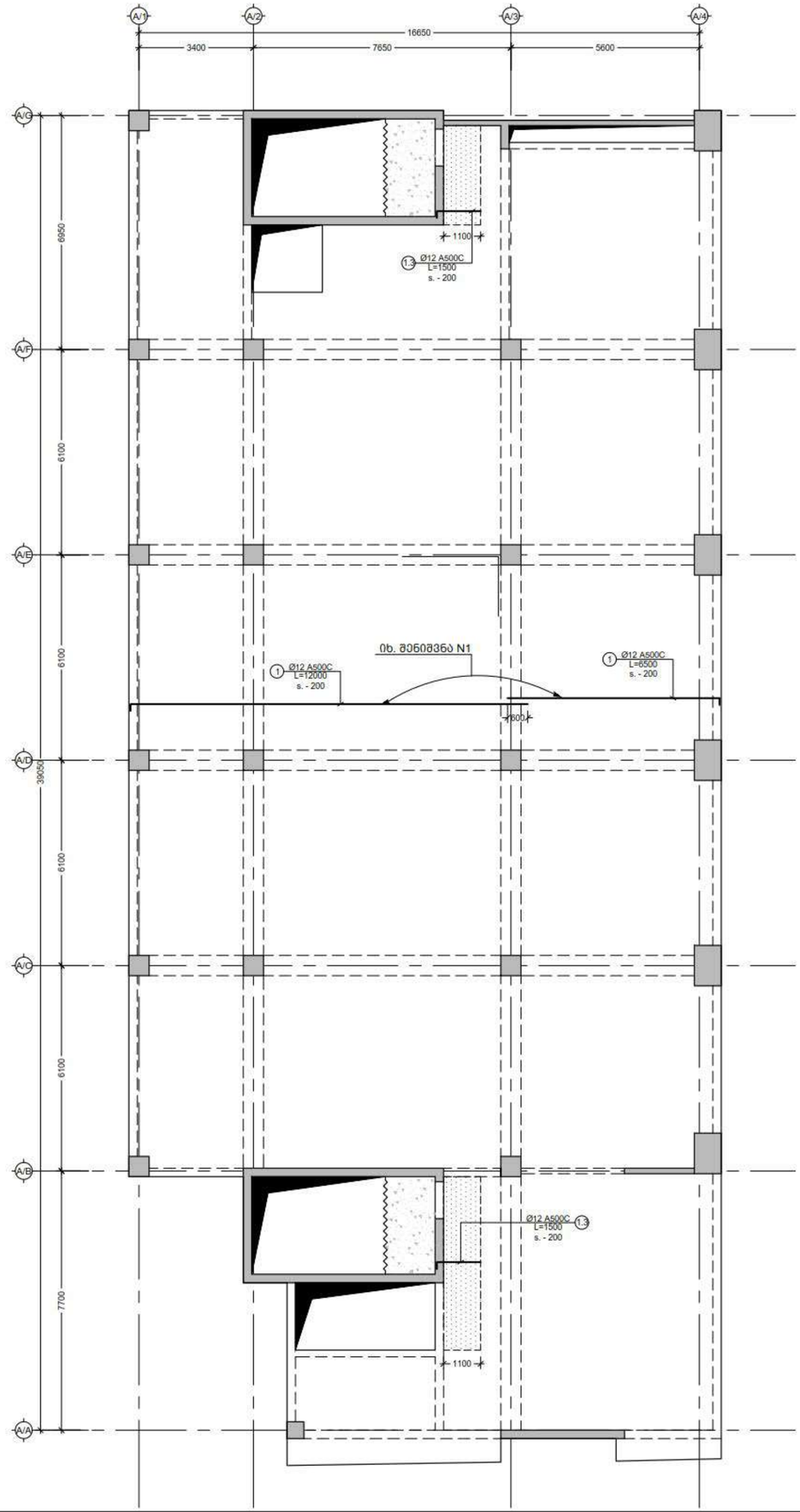
PUBLICON
design & building engineering
ბიზნეს ცენტრი „ალექსიო", ი. ჭავჭავაძის გამზ. 53
ტელ.: (+995 599) 223268, www.publicon.ge

ISSUED BY:	ISSUED:
MS	

PROJECT No	99P15
FILE	SL - 0.10
PAPER SIZE	A2
SCALE	1:150

DRWG. No	S - 202
REVISION	00
STATUS	T.D.

17.12.2015



შენიშვნა:
NOTE:

1. ყოველი შემდეგი რიგი შესრულდეს პოზიციების ადგილმონაცვლეობით.
2. კვეთების მარკირება იხილეთ სახალიხე ტექსტზე.

No	Date	Revision	Issued by

ინჟინერული სექცია
KEY PLAN

დამკვეთი
CLIENT
ქ. თბილისი, აღმაშენებლის 178

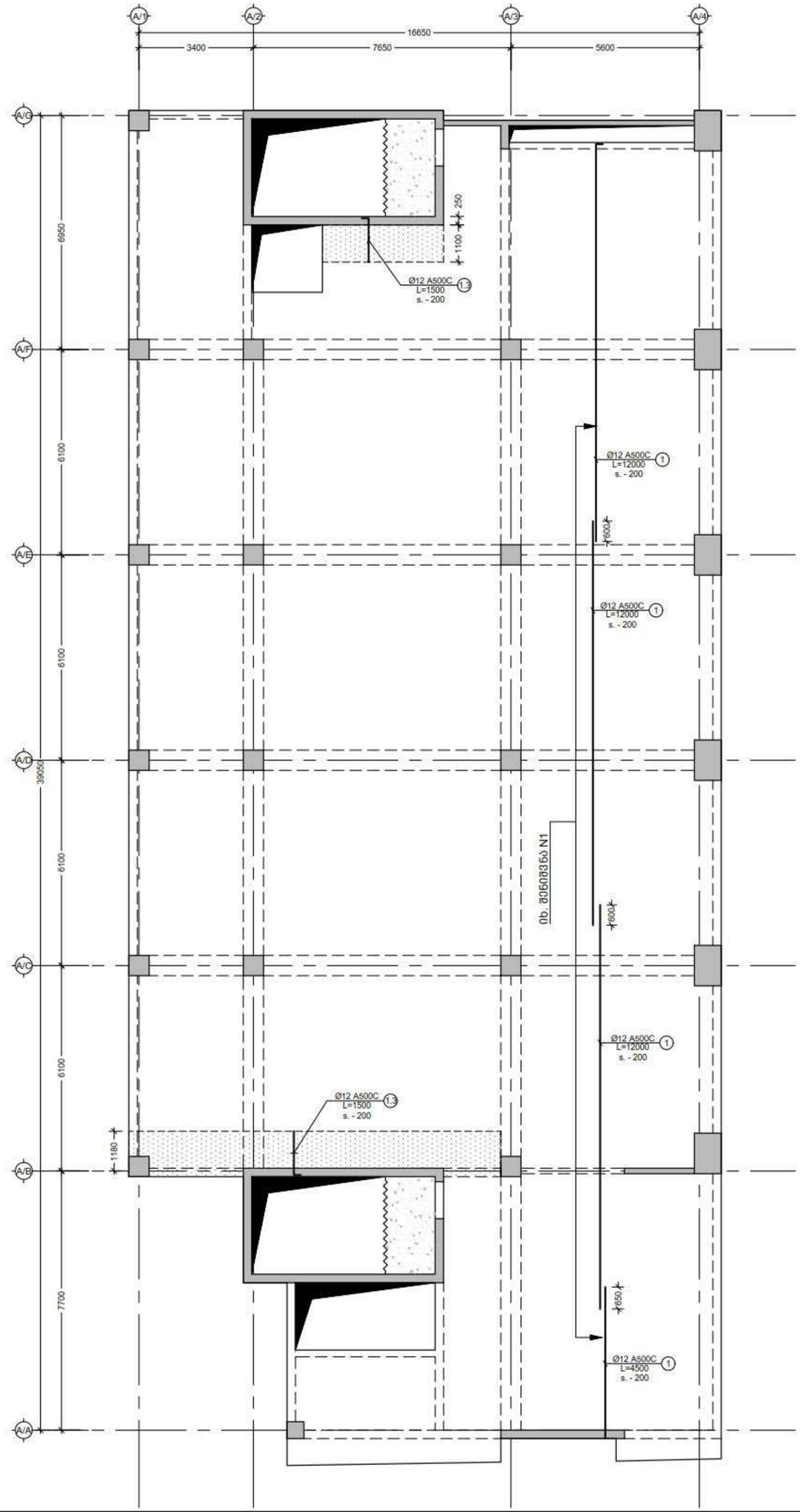
პროექტი
PROJECT
სასტუმრო აღმაშენებლის გამზირზე (A ბლოკი)

ნახაზი
DRWG.
მად. ფილის არმირების გეგმა -0.10 ნიშნულზე (ტექა მრე. X მიმართ.)

CUBICON
DESIGN & BUILDING ENGINEERING
მას. "აშენორი", მწვილისა, 8 შაშიაშვილის ქუჩა, 55
ტელ: (+995 599) 323368, www.cubicon.ge

	გასცემა: ISSUED BY:	შეთანხმდა: APPROVED BY:
		MS
	ფაილი FILE SL - 0.10	პროექტის №: PROJECT No: 99P15
	ფორმატი PAPER SIZE A2	მასშტაბი SCALE 1:150
ნახ.კოდი DRWG. No S - 203	კორექტი REVISION 00	სტატუსი STATUS T.D.

17.12.2015



შენიშვნა:
NOTE:

1. ყოველი შემდეგი რიგი შესრულდეს პოზიციების ადგილმონაცვლეობით.
2. კვეთების მარკირება იხილეთ სახალიბე ტექნაზე.

No	Date	Revision	Issued by

ნიმუშაციური ობიექტი
KEY PLAN

დამკვეთი
CLIENT
ქ. თბილისი, აღმაშენებლის 178

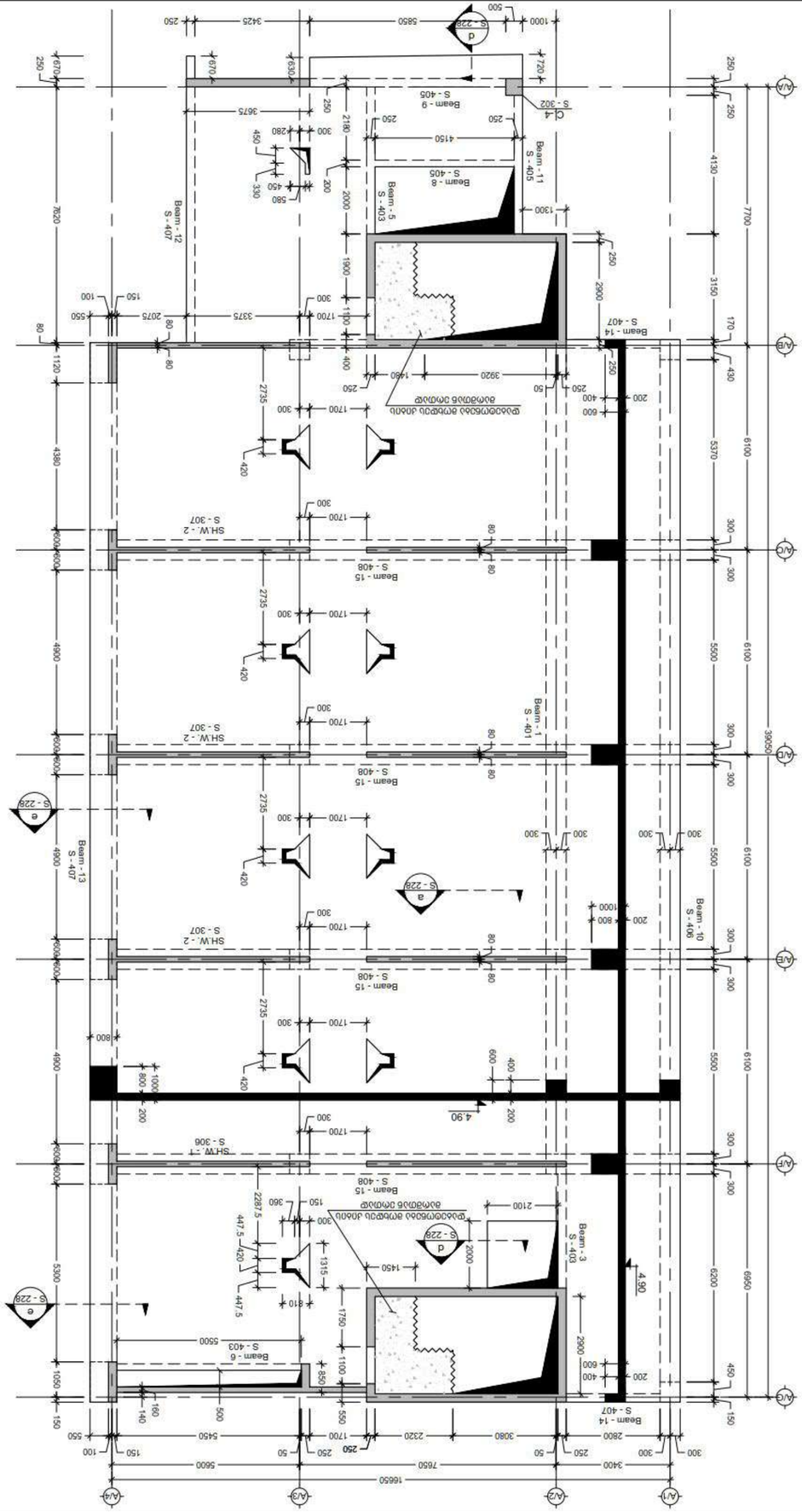
პროექტი
PROJECT
სასტუმრო აღმაშენებლის გამზირზე (A ბლოკი)

ნახაზი
DRWG.
მად. ფილის არმირების გეგმა -0.10 ნიშნულზე (ტექა მრე. Y მიმართ.)

CUBICON
DESIGN & BUILDING ENGINEERING
მის. "ქვაბათური", მცხეთის, ს. შავშვებაძის ქუჩა. 55
ტელ: (+995 599) 323368. www.cubicon.ge

	შესრულა: ISSUED BY:	შეამოწმა: APPROVED BY: MS
	ფაილი FILE SL - 0.10	პროექტის №: PROJECT No: 99P15
	ფორმატი PAPER SIZE A2	მასშტაბი SCALE 1:150
ნახ.ნომერი DRWG. No S - 204	კორექტი REVISION 00	სტატუსი STATUS T.D.

17.12.2019



No	Date	Revision	Issued by

*REV. PLANS

S - 205	00	T.D.
DWG. No	REVISION	STATUS
DRAWING	ISSUED BY:	APPROVED BY
	GUIDED FILE	PROJECT No 99P15
	PAPER SIZE A2	SCALE 1:150

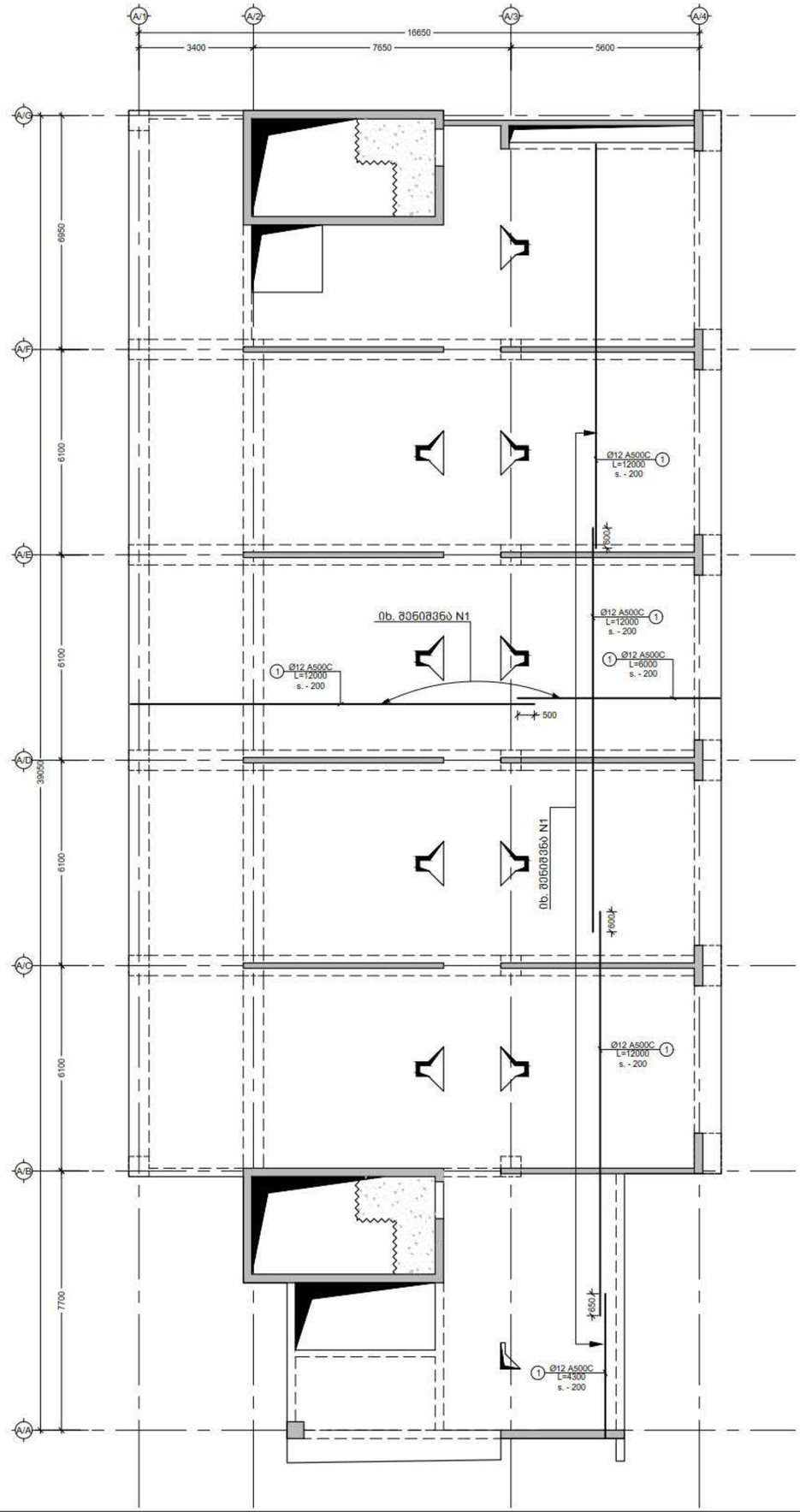
17.12.2019

DUBICON
DESIGN & BUILDING ENGINEERING
Dub. Castlemahon, Blanchardstown, D15 E5Y6, Ireland
Tel: (+353 1) 8223268 www.dubicon.ie

ISSUED FOR
PLANNING

CLIENT	ქ. ოთარეული, ალექსანდრე 178
PROJECT	საცხოვრებელი კომპლექსის მშენებლობა (A ბლოკი) ბაზისური სართული
DRWG.	ბაზისური სართულის დატვირთვების 4.90 ნიშნულზე

NOTE:



შენიშვნა:
NOTE:

1. ყოველი შემდეგი რიგი შესრულდეს პოზიციების ადგილმონაცვლეობით.
2. კვეთების მარკირება იხილეთ სახყალიბე ტექნაზე.

No	Date	Revision	Issued by

გიპსკარტონის ღობეები
KEY PLAN

დამკვეთი
CLIENT
ქ. თბილისი, აღმაშენებლის 178

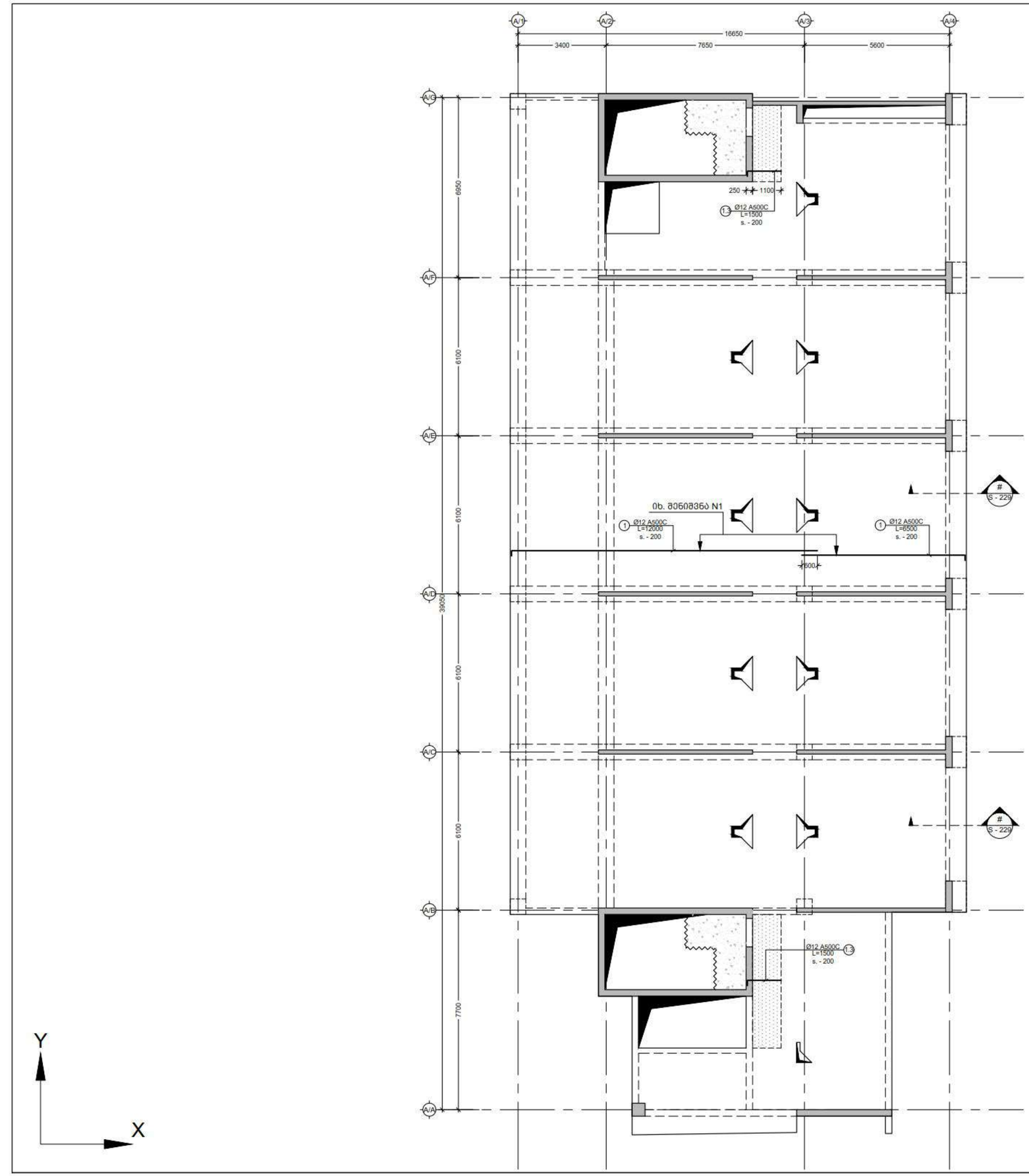
პროექტი
PROJECT
სასტუმრო აღმაშენებლის გამზირზე (A ბლოკი)

ნახაზი
DRWG.
ბად. ფილის არმირების გეგმა 4.90 ნიშნულზე (ქვედა შრე)

CUBICON
DESIGN & BUILDING ENGINEERING
ბათ. "კუბიკონი", მცხეთის, ს. მუხიანის ბაზა, 55
ტელ: (+995 599) 923368, www.cubicon.ge

	შესრულა: ISSUED BY:	შეთანხმა: APPROVED BY: MS
	ფაილი FILE SL 4.90	პროექტის №: PROJECT No: 99P15
	ფორმატი PAPER SIZE A2	მასშტაბი SCALE 1:150
ნახ.ნომერი DRWG. No S - 206	კორექტი REVISION 00	სტატუსი STATUS T.D.

17.12.2019



შენიშვნა:
NOTE:

1. ყოველი შემდეგი რიგი შესრულდეს პოზიციების ადგილმონაცვლეობით.
2. კვეთების მარკირება იხილეთ სახყალიბე ტექნაზე.

No	Date	Revision	Issued by

გასაღებების ადგილი
KEY PLAN

დამკვეთი
CLIENT
ქ. თბილისი,
აღმაშენებლის 178

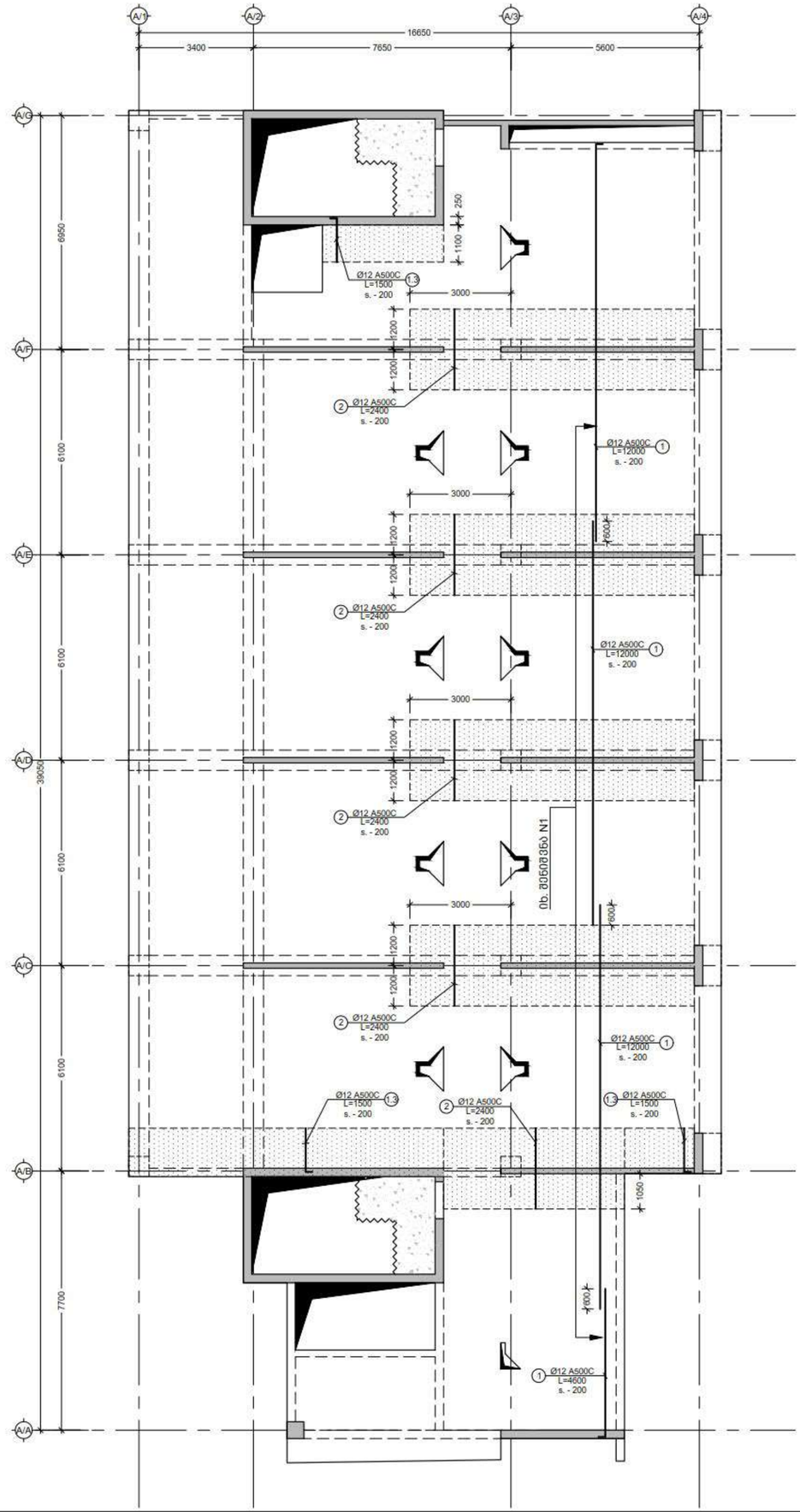
პროექტი
PROJECT
სასტუმრო აღმაშენებლის
გამზირზე (A ბლოკი)

ნახაზი
DRWG.
გად. ფილის არმირების გეგმა 4.90 ნიშნულზე (ტექა მრე. X მიმართ.)

CUBICON
DESIGN & BUILDING ENGINEERING
გამ. "აშენორი", თბილისი, ი.ჭავჭავაძის გამზ. 55
ტელ: (+995 599) 323368. www.cubicon.ge

	შესრულა: ISSUED BY:	შეთანხმა. APPROVED BY: MS
	ფაილი FILE SL 4.90	პროექტის №: PROJECT No: 99P15
	ფორმატი PAPER SIZE A2	მასშტაბი SCALE 1:150
ნახ.კოდი DRWG. No S - 207	კორექტი REVISION 00	სტატუსი STATUS T.D.

17.12.2019



შენიშვნა:
NOTE:

1. ყოველი შემდეგი რიგი შესრულდეს პოზიციების ადგილმონაცვლეობით.
2. კვეთების მარკირება იხილეთ სახყალიბე ტეხებზე.

No	Date	Revision	Issued by

ავტორისეული ხედვა
KEEY PLAN

დამკვეთი
CLIENT
ქ. თბილისი, ალმაშენებლის 178

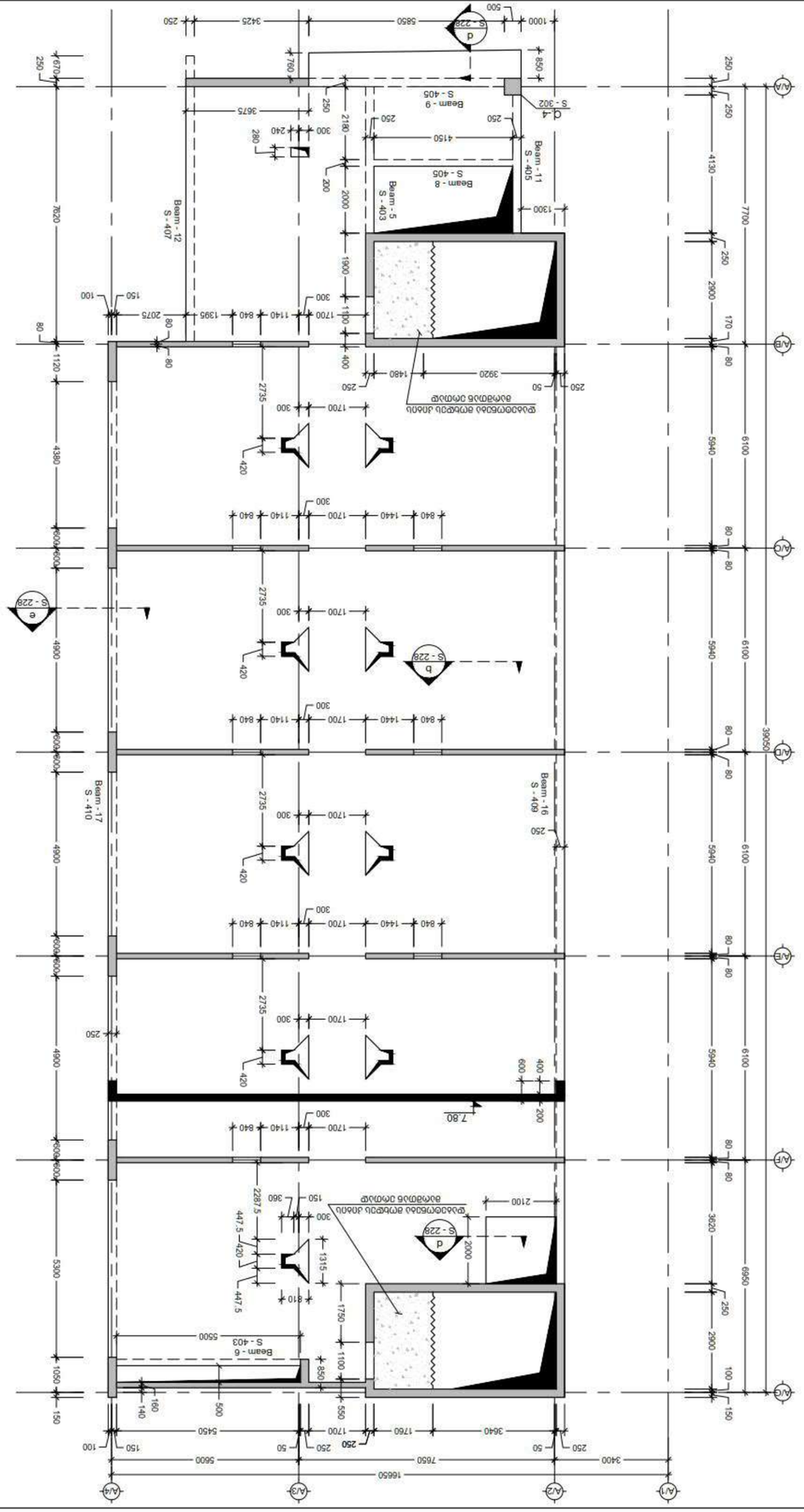
პროექტი
PROJECT
სასტუმრო ალმაშენებლის გაბნირზე (A ბლოკი)

ნახაზი
DRWG.
გად. ფილის არმირების გეგმა 4.90 ნიშნულზე (ტექნ შრე. Y მიმართ.)

CUBICON
DESIGN & BUILDING ENGINEERING
მის. "ალმაშენი", თბილისი, ი.ტაბუცაძის ბაღი, 55
ტელ: (+995 599) 323368 www.cubicon.ge

შესრულება: ISSUED BY:	შეთანხმება APPROVED BY: MS
ფაილი FILE 01. 4.90	პროექტის №: PROJECT No 99P15
ფორმატი PAPER SIZE A2	მასშტაბი SCALE 1:150
ნახ.კოდი DRWG. No S - 208	კორექტ. REVISION 00	სტატუსი STATUS T.D.

17.12.2015



Sub.Drgs No	S - 209		T.D.
DRWG. No			
Architect			
Paper Size	A2		1:150
Scale			
Project No	99P15		
Project File			
Issued By	MS		
Approved By			
Issued			

UBICON
DESIGN & BUILDING CONSULTANCY
Tel: (+880 999) 823368, www.ubicon.pk
Plot: 7, Block-A, Main Road, Gulshan-e-Iqbal, Karachi-75300

No	Date	Revision	Issued by

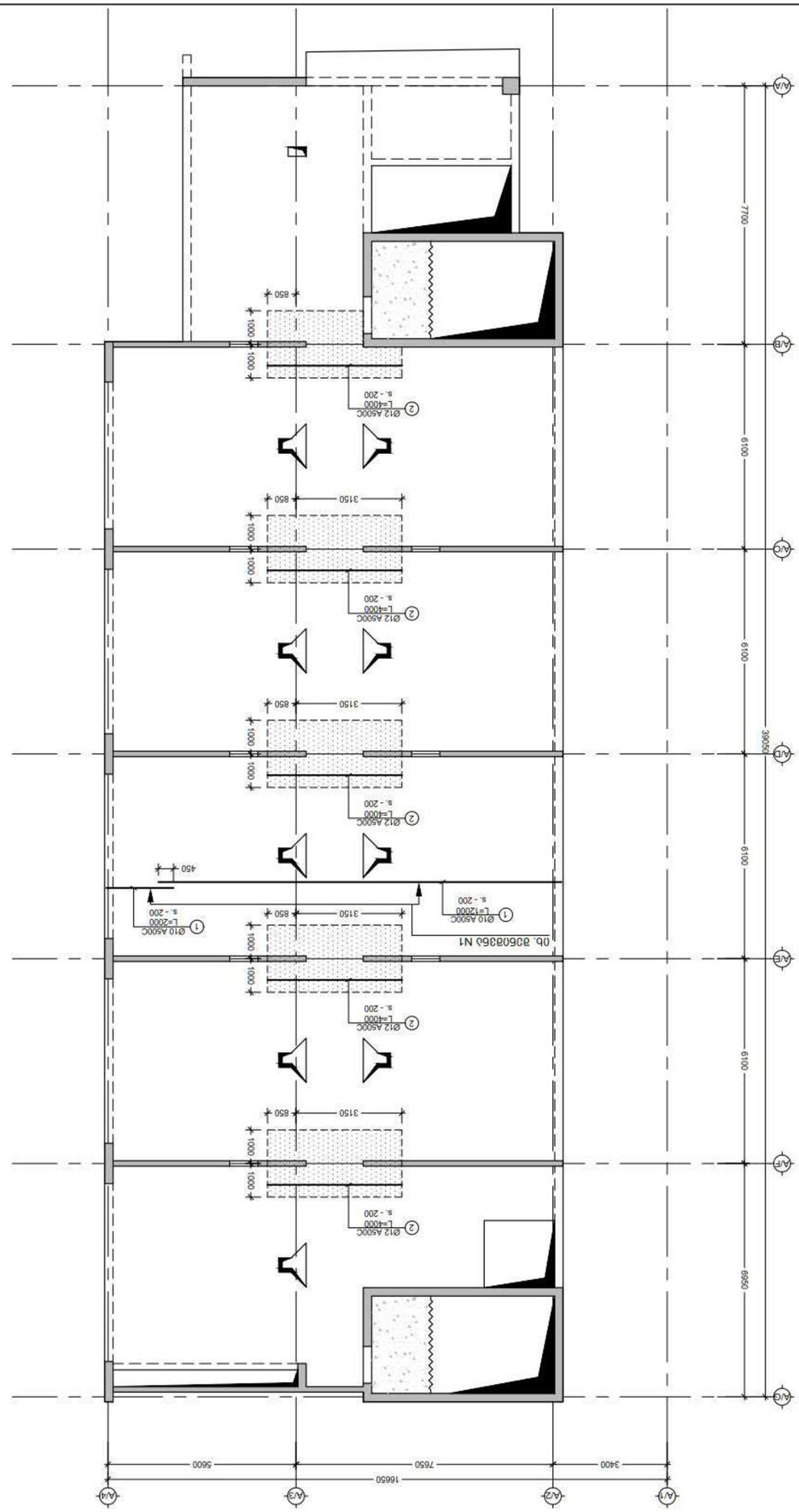
CHECKED BY
REVIEWED BY

CLIENT
ڈی ۔ ممتاز حسین،
ایڈیشنل 178

PROJECT
ڈیولپمنٹ ایجوکیشنل ڈیپارٹمنٹ
ڈیفنس (اے ایکسٹینشن)

DRWG.
ڈیفنس ویجیٹیبل مارکیٹ بلاک
ڈیفنس 7.80 فیز5 کراچی

NOTE:



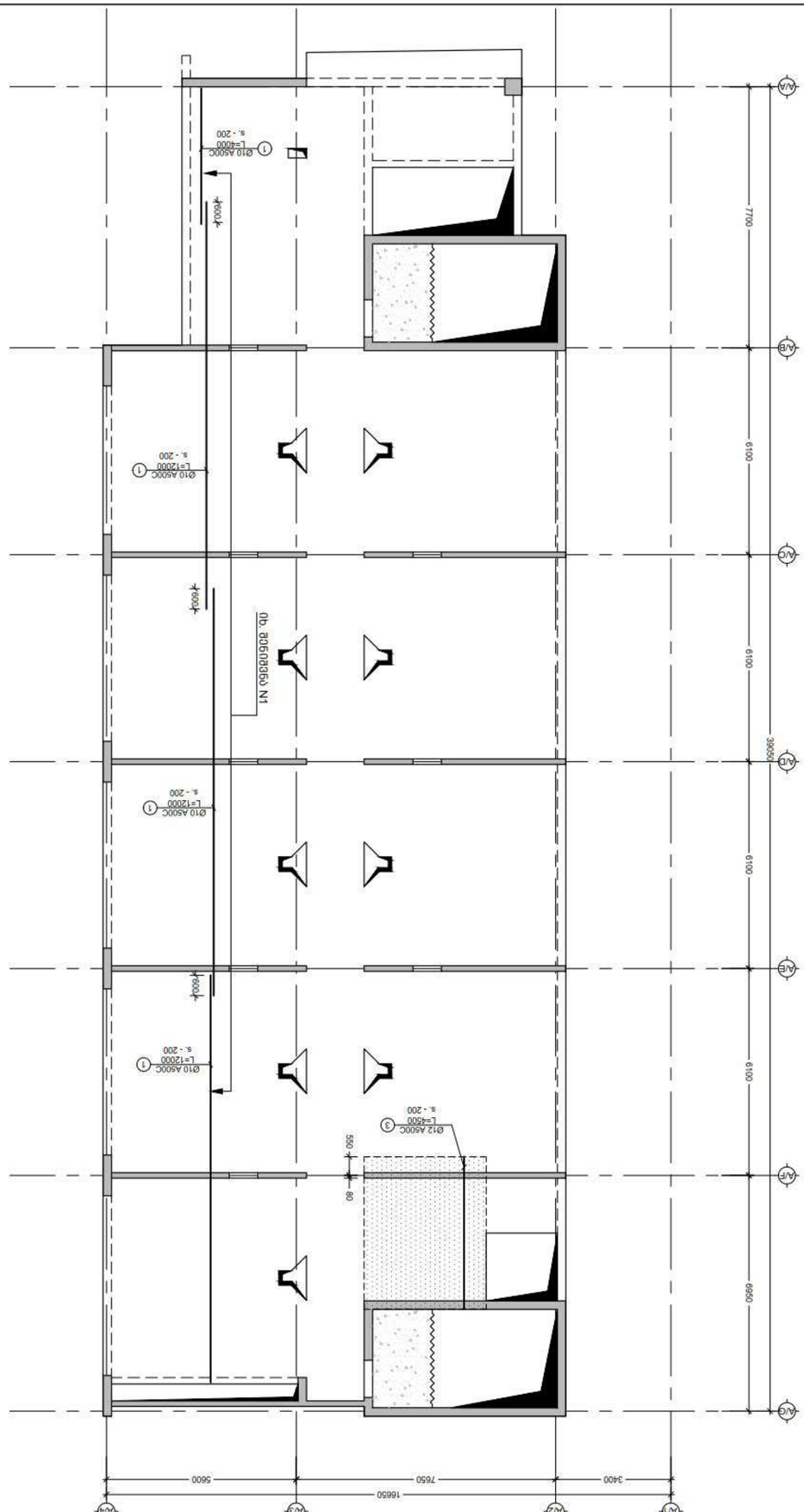
ბინის/ობიექტის ნომერი:	178
CLIENT	ე. მაისურაძე,
PROJECT	საცხოვრებელი კორპუსის არქიტექტურული ნაწილი (I ეტაპი)
DRWG.	ბინა 178, 7.80 მეტრიანი სანაპირო ზოლის ფრაგმენტი (ვიზუალიზაცია,)
ISSUED BY:	შპს "კონსალტინგ ჯგუფი"
APPROVED BY:	MS
FILE	ფაილის სახელი:
PROJECT No	პროექტის No: 99P15
PAPER SIZE	ფორმატი A2
SCALE	მასშტაბი 1:150
DRWG. No	ნახ.ნომერი S - 210
REVISION	ვერსია 00
STATUS	სტატუსი T.D.

No	Date	Revision	Issued by

NOTE:

1. ყველა ზომა უნდა შემოწმდეს ადგილზე სამუშაოების დაწყებამდე.
2. ნებისმიერი ცვლილება უნდა შეთანხმდეს ავტორთან.

17.12.2019



NOTE:

1. Уточнить все размеры перед началом производства работ.
2. Данный чертеж должен быть прочитан совместно со всеми другими чертежами проекта.

No	Date	Revision	Issued by

XREF FILLING

CLIENT
Г. Малатия,
Улица Малатия 178

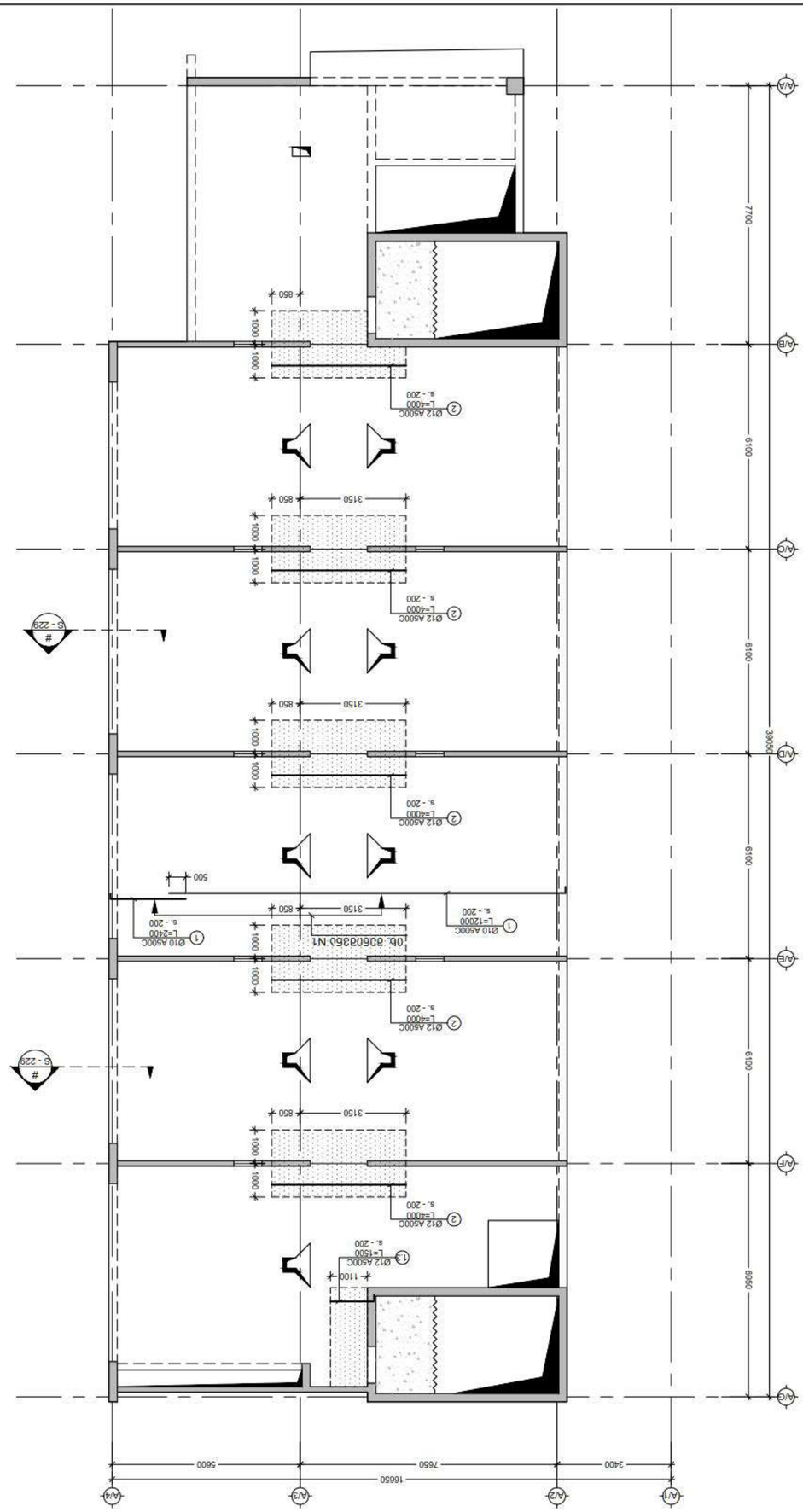
PROJECT
Планировка участка малоэтажной застройки
Малатия (А дистрикт)

DRWG
План 1 этажа. Фундаментная плита
(Планировка, Этаж фундамента)

ПЛАНИРОВКА
ISSUED BY:
MS
ЗАГРУЗОЧНЫЙ No
PROJECT No
99P15
ШАБЛОН
PAPER SIZE
A2
ШКАЛА
SCALE
1:150
ДАТА ВЫДАЧИ
REVISION
00
СТАТУС
STATUS
T.D.
DRWG. No
S-211

UBICON
DESIGN & BUILDING CONSTRUCTING
тел.: (+995 599) 223268, www.ubicon.ge

17.12.2019



No	Date	Revision	Issued by

XREF FILLING

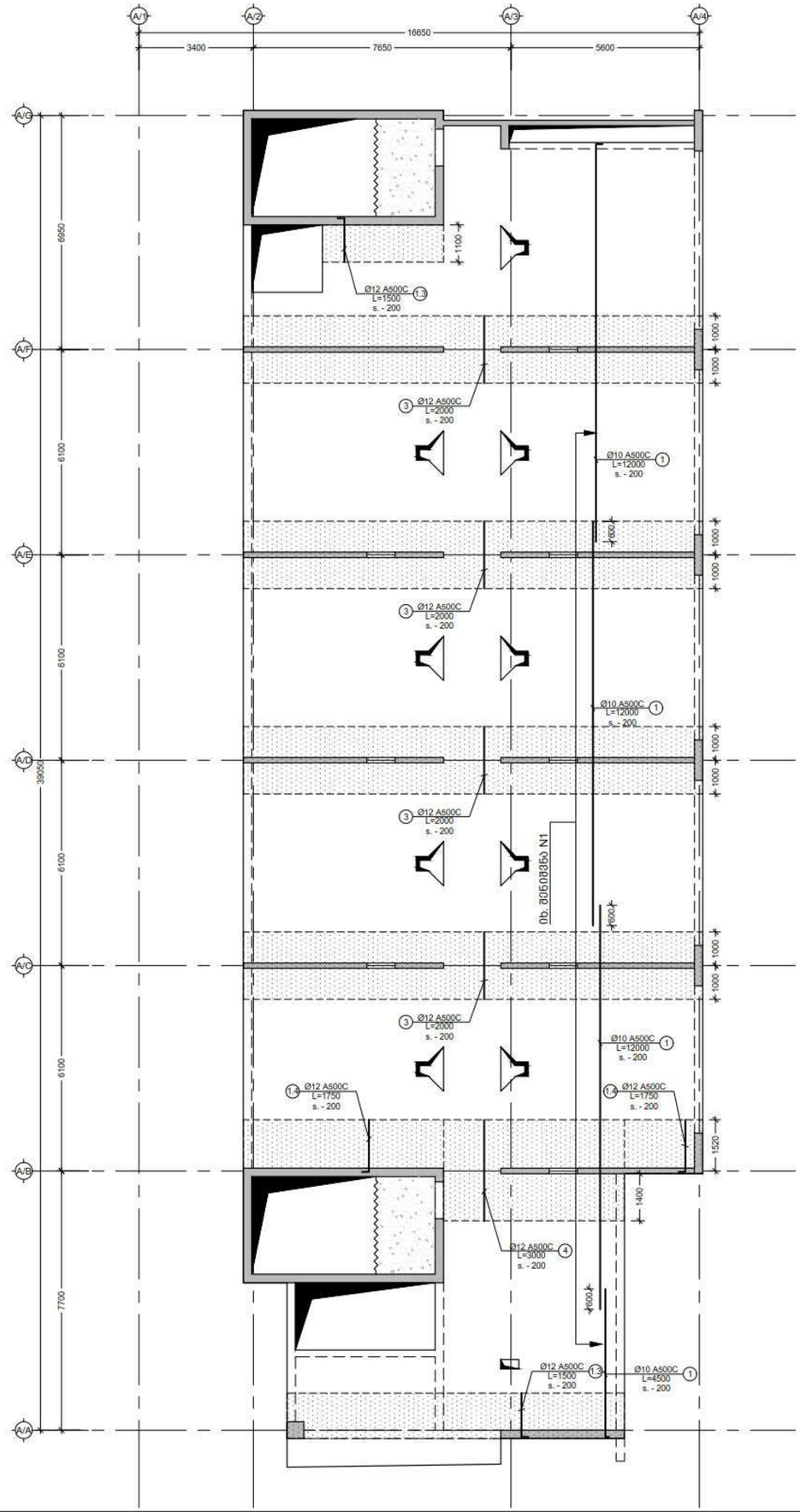
ნახატის:
NOTE:

1. ყველა ზომა უნდა შემოწმდეს ადგილზე სამშენებლო სამუშაოების დაწყებამდე.
2. ეს ნახატი უნდა იკითხებოდეს სხვა დანარჩენ ნახატებთან ერთად.

CLIENT: შპს.ბათუმის აეროპორტი
PROJECT: ბათუმის აეროპორტის ოპერატიული შენობის მშენებლობა (A ეტაპი)
DRWG: ნახ. ფილის არმატურის ნახაზი (ნახაზი 7.80 ნახაზის ნაწილი) ზომ. X გიგანტი.)

ISSUED BY:	ISSUED ON
APPROVED BY:	
MS	
DRAWN: FILE	PROJECT No:
99P15	
PAPER SIZE: A2	SCALE: 1:150
DRWG.No: S - 212	REVISION: 00
STATUS: T.D.	

17.12.2015



შენიშვნა:
NOTE:

1. ყოველი შემდეგი რიგი შესრულდეს პოზიციების ადგილმონაცვლეობით.
2. კვეთების მარკირება იხილეთ სახყალიბე ტეტებზე.

No	Date	Revision	Issued by

ავტორისეული ხედვა
KEEY PLANN

დამკვეთი
CLIENT
ქ. თბილისი, აღმაშენებლის 178

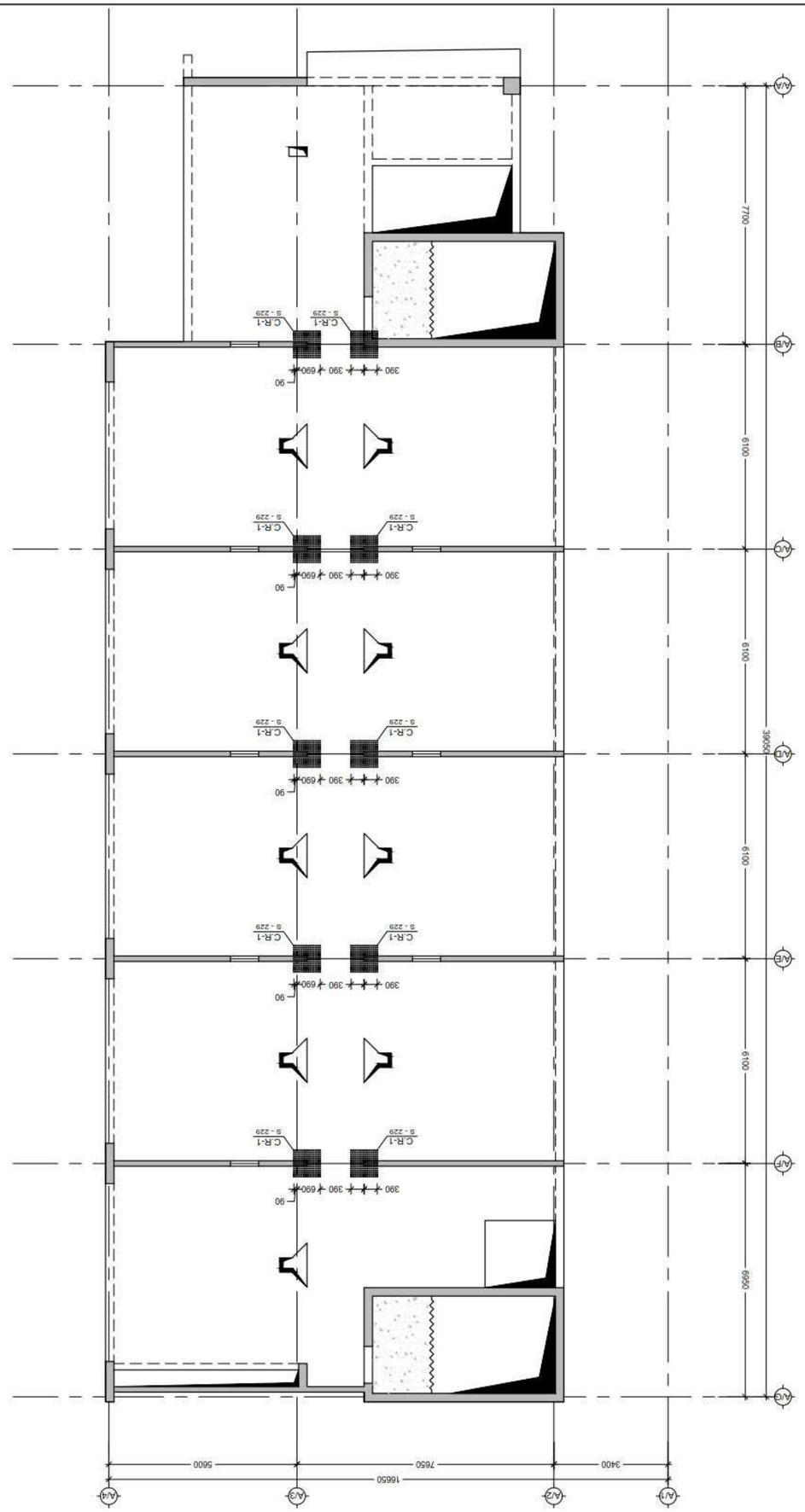
პროექტის
PROJECT
სასტუმრო აღმაშენებლის გამზირზე (A ბლოკი)

ნახაზის
DRWG.
ბად. ფილის არმირების ტეტმა 7.80 ნიშნულზე (ხედი მრტ. Y მიმართ.)

CUBICON
DESIGN & BUILDING ENGINEERING
თბილისი, მ.ქავთარაძის ქუჩა 55
ტელ: (+995 599) 323368 www.cubicon.ge

შემსრულა: ISSUED BY:	შეამოწმა: APPROVED BY: MS
ფაილი FILE	პროექტის №: PROJECT No 99P15
ფორმატი PAPER SIZE A2	მასშტაბი SCALE 1:150
ნახ.ნომერი DRWG. No S - 213	კორექტი: REVISION 00	სტატუსი STATUS T.D.

17.12.2015



NOTE:

1. ᔪᓂᓯᓚᖅᑕᐅᓪᓗ ᑕᑯᐊᓕᖅᑐᑦ ᐊᑐᓕᖅᑐᑦ ᑎᓪᓗᒍ ᐊᑐᓕᖅᑐᑦ ᐊᑐᖅᑕᐅᓯᒪᔪᖅᑐᓂᒃ ᐃᓄᐃᑦ ᐊᑐᖅᑕᐅᓯᒪᔪᖅᑐᓂᒃ.
2. ᐃᓚᖓᑕᐅᓯᒪᔪᖅᑐᓂᒃ ᐊᑐᖅᑕᐅᓯᒪᔪᖅᑐᓂᒃ ᐃᓄᐃᑦ ᐊᑐᖅᑕᐅᓯᒪᔪᖅᑐᓂᒃ ᐊᑐᖅᑕᐅᓯᒪᔪᖅᑐᓂᒃ ᐃᓄᐃᑦ ᐊᑐᖅᑕᐅᓯᒪᔪᖅᑐᓂᒃ ᐊᑐᖅᑕᐅᓯᒪᔪᖅᑐᓂᒃ.

ᑕᑯᓗᒃᑖᑦ:

No	Date	Revision	Issued by

ᐊᑐᖅᑕᐅᓯᒪᔪᖅᑐᓂᒃ ᑲᑎᒪᔨᖅ
XREV PNUMH

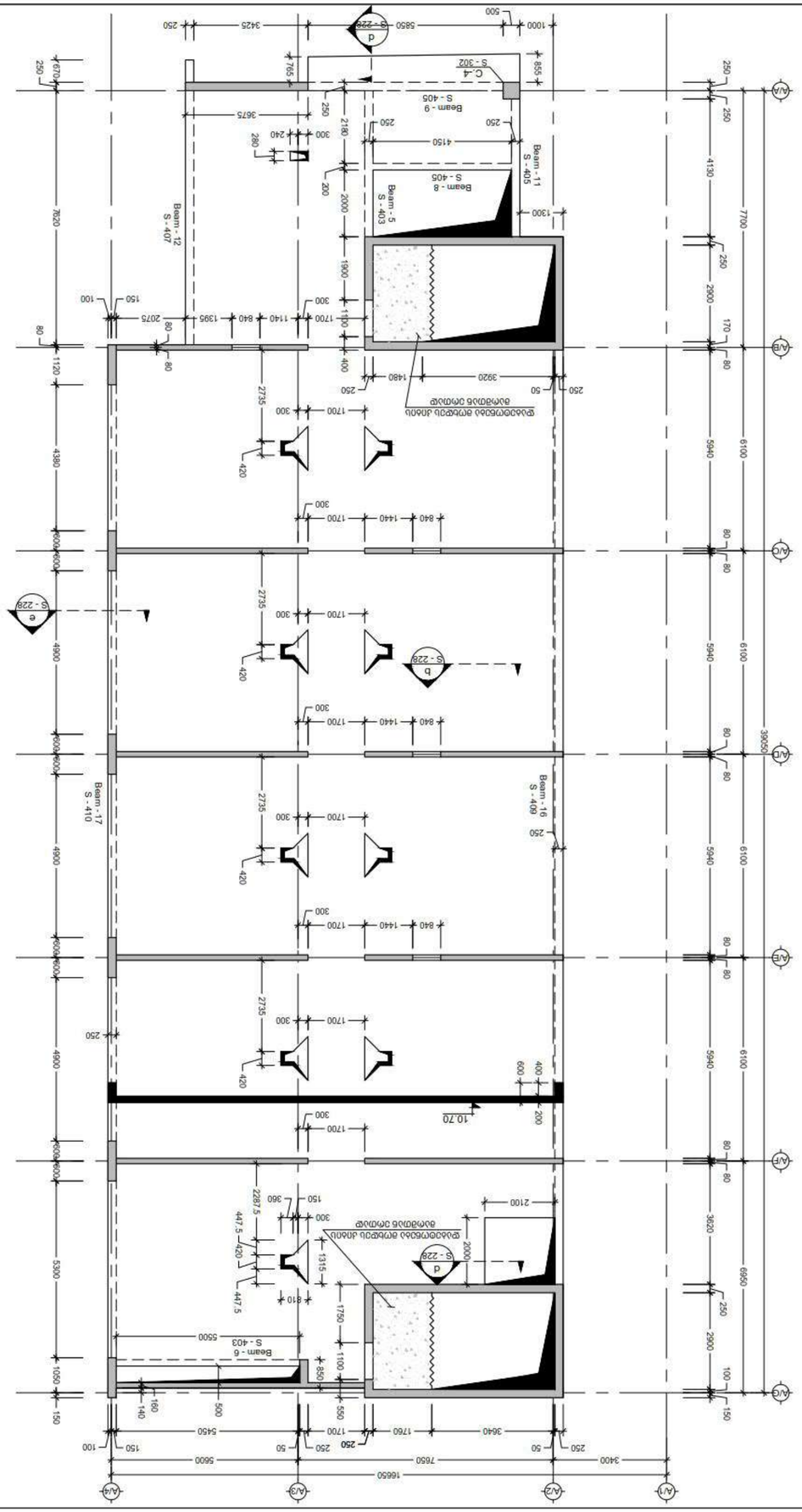
ᐱᖓᓱᓂᖅᑐᑦ
CLIENT
ᐃ. ᒪᐃᑎᓕᖅᑎᑐᓗ, ᓄᓇᕗᑦ 178

ᐃᓕᓴᕐᓂᖅᑐᑦ
PROJECT
ᑲᓇᑕᒥ ᐃᓕᓴᕐᓂᖅ ᐊᓯᖏᓪᓗᒍ ᐊᓯᖏᓪᓗᒍ ᐱᓕᕆᔨᒃᑯᑦ
ᑲᑎᒪᔨᖅ (ᐅ ᓄᓇᕗᑦ)

ᑕᑯᓗᒃᑖᑦ
DRWG.
ᑲᑎᒪᔨᖅ ᑲᑎᒪᔨᖅ ᐊᑐᖅᑕᐅᓯᒪᔪᖅᑐᓂᒃ
ᐊᑐᖅᑕᐅᓯᒪᔪᖅᑐᓂᒃ ᐊᑐᖅᑕᐅᓯᒪᔪᖅᑐᓂᒃ ᐊᑐᖅᑕᐅᓯᒪᔪᖅᑐᓂᒃ
ᐊᑐᖅᑕᐅᓯᒪᔪᖅᑐᓂᒃ 7.80 ᑲᑎᒪᔨᖅᑕᐅᓯᒪᔪᖅ

ᐃᓚᖓᑕᐅᓯᒪᔪᖅᑐᓂᒃ ᐃᓚᖓᑕᐅᓯᒪᔪᖅᑐᓂᒃ
ᐃᓚᖓᑕᐅᓯᒪᔪᖅᑐᓂᒃ ᐃᓚᖓᑕᐅᓯᒪᔪᖅᑐᓂᒃ
ISSUED BY:
APPROVED BY
MS
ᐃᓚᖓᑕᐅᓯᒪᔪᖅᑐᓂᒃ ᐃᓚᖓᑕᐅᓯᒪᔪᖅᑐᓂᒃ
FILE
PROJECT No
99P15
ᐊᑐᖅᑕᐅᓯᒪᔪᖅᑐᓂᒃ ᐊᑐᖅᑕᐅᓯᒪᔪᖅᑐᓂᒃ
PAPER SIZE
SCALE
A2
1:150
ᐊᑐᖅᑕᐅᓯᒪᔪᖅᑐᓂᒃ ᐊᑐᖅᑕᐅᓯᒪᔪᖅᑐᓂᒃ
ᐃᓚᖓᑕᐅᓯᒪᔪᖅᑐᓂᒃ
REVISION
00
ᐊᑐᖅᑕᐅᓯᒪᔪᖅᑐᓂᒃ
STATUS
T.D.
ᐊᑐᖅᑕᐅᓯᒪᔪᖅᑐᓂᒃ ᐊᑐᖅᑕᐅᓯᒪᔪᖅᑐᓂᒃ
DRWG. No
S - 214

17.12.2015



DWG.No	REVISION	STATUS
S - 215	00	T.D.

DRAWN	CHECKED	APPROVED BY
		MS
SCALE	FILE	PROJECT No
1:150	A2	99P15

UBICON
DESIGN & BUILDING CONSULTANCY
Tel: (+965 999) 223366 www.ubicon.ge

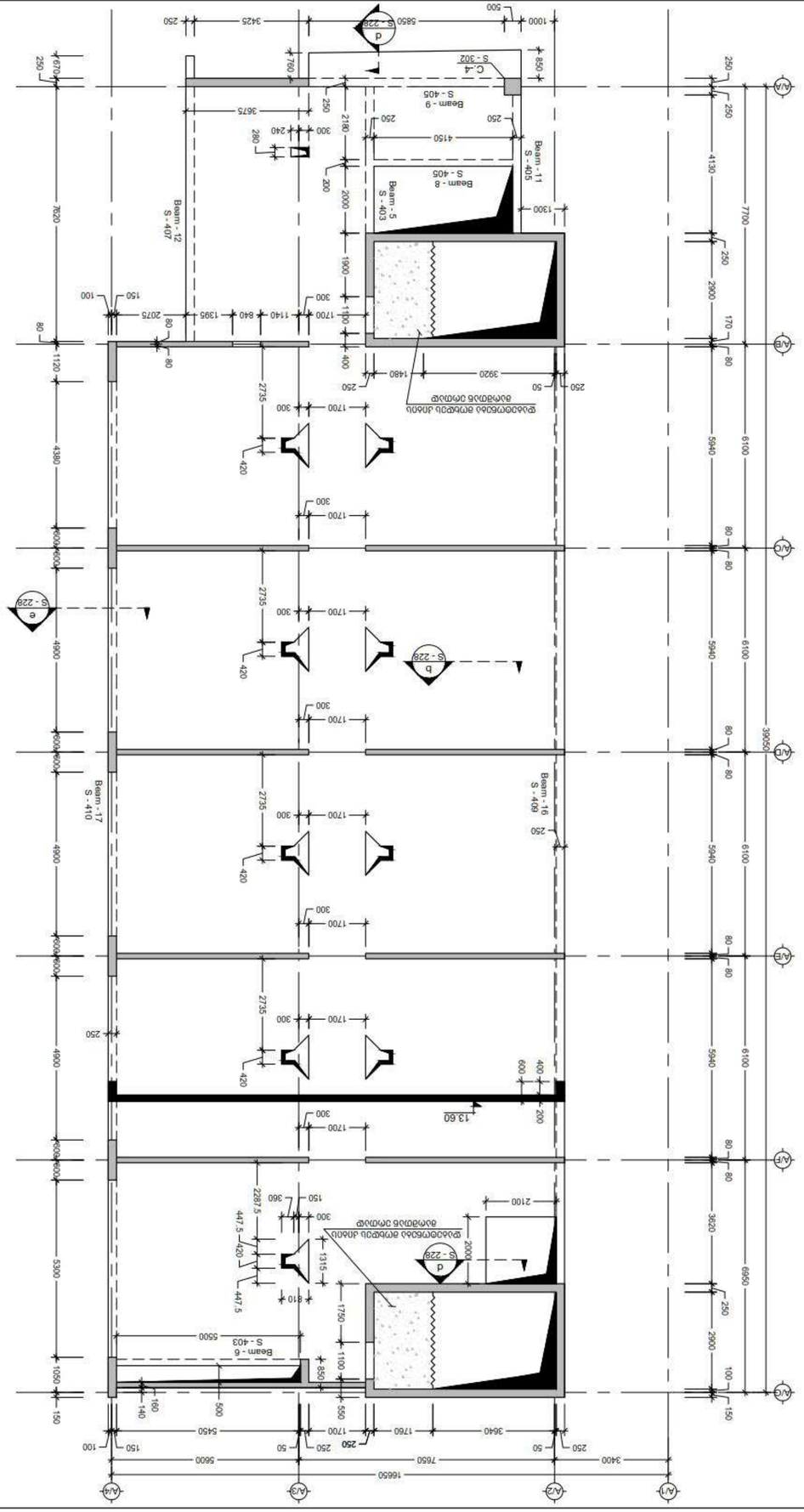
No	Date	Revision	Issued by

CLIENT
ذ. مشعل الخالد
ذ.عبدالعزيز الخالد 178

PROJECT
فيلا مودرن بالدور الأرضي مع ملحق خارجي
(أ) الدور الأرضي

DRWG.
الدور الأرضي والدور العلوي والملحق
الدور العلوي 10.70 والملحق

NOTE:



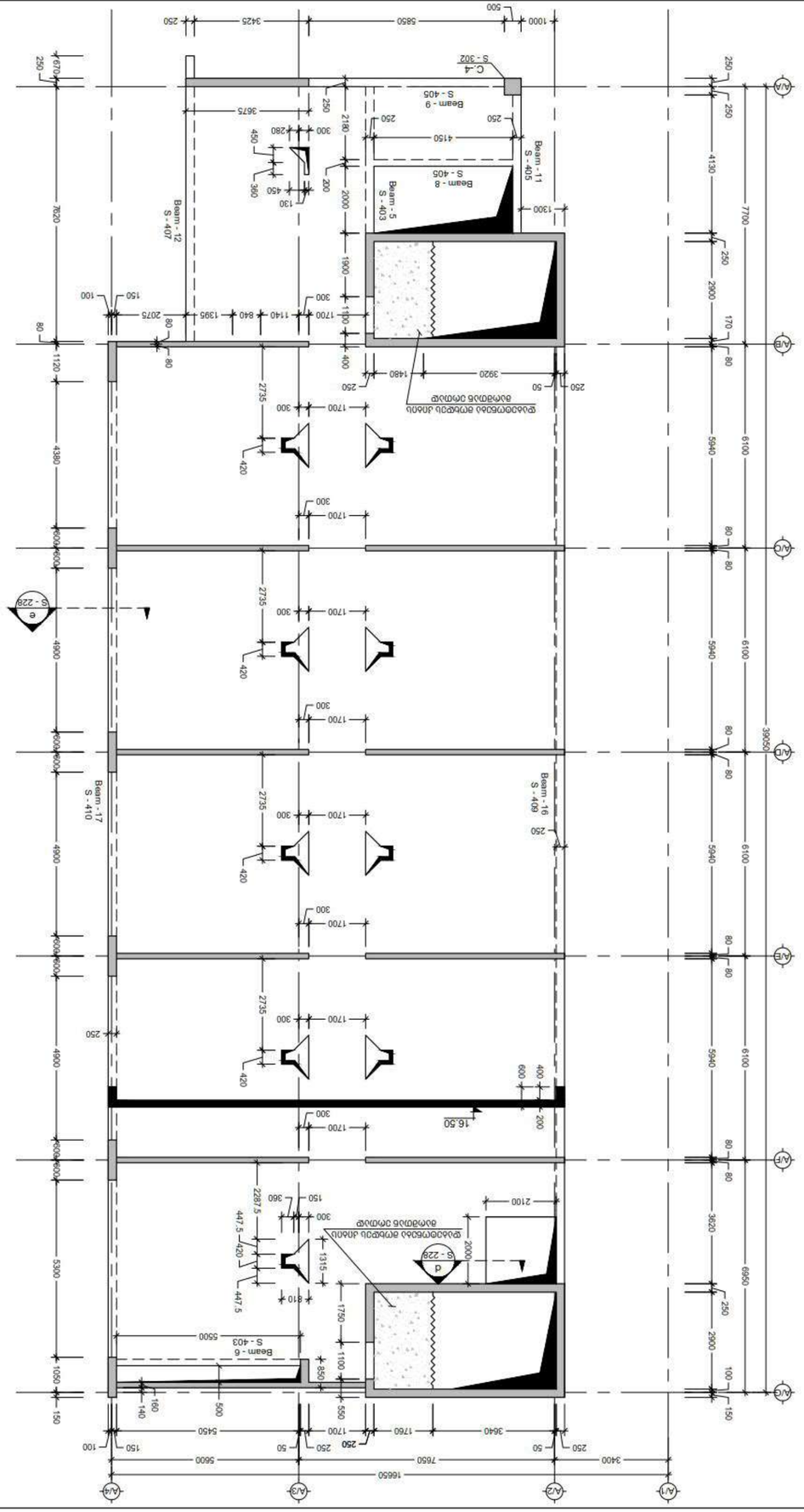
NOTE:

No	Date	Revision	Issued by

×REV PLUMB

ΔΙΑΤΗΡΗΣΗ ΔΙΑΣΤΑΣΕΩΝ

ΔΙΑΤΗΡΗΣΗ ΔΙΑΣΤΑΣΕΩΝ ΩΣ ΠΡΟΣ ΤΟΝ ΑΞΟΝΑ



No	Date	Revision	Issued by

NOTE:

ISSUED BY:	DRAWING No.	S - 217
APPROVED BY:	REVISION	00
MS	STATUS	T.D.
DRAWING No.	PAPER SIZE	A2
PROJECT No	SCALE	1:150
99P15		

DUBICON
DESIGN & BUILDING CONSULTING
DUBICON, Building, 8 Jalan Samulun, 629055, Singapore
Tel: (+65) 6863 2223 www.dubicon.sg

CLIENT
ООО "Строительная компания 178"

PROJECT
Строительство жилого здания с подземной автостоянкой по адресу: г. Москва, ул. Академика Королева, вл. 13, стр. 1

DRWG.
Общий вид

Scale 1:150 @ A2 (420 x 594 mm)
16.50 Отметка верха плиты покрытия

Date 17.12.2019

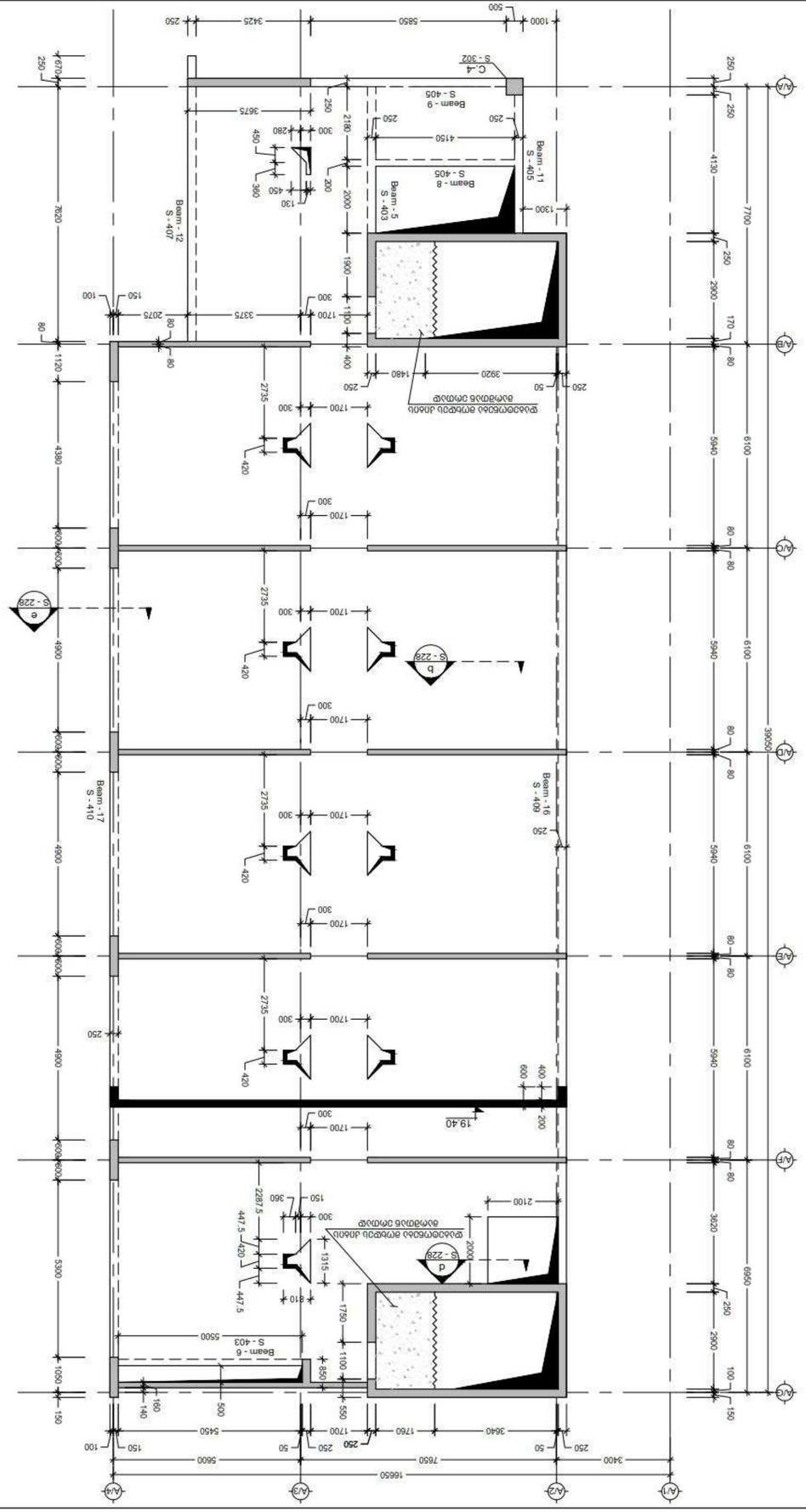
CLIENT	ז. מוכתרים, עיריית 178
PROJECT	בניית מרכז מבקרים ומשרדי עיריית מעלה אדומים (א שיכון)
DRWG.	תוכנית קומת קרקע ומפלסי הפיתוח
	קנה 1:40 מתאריך 19.4.0

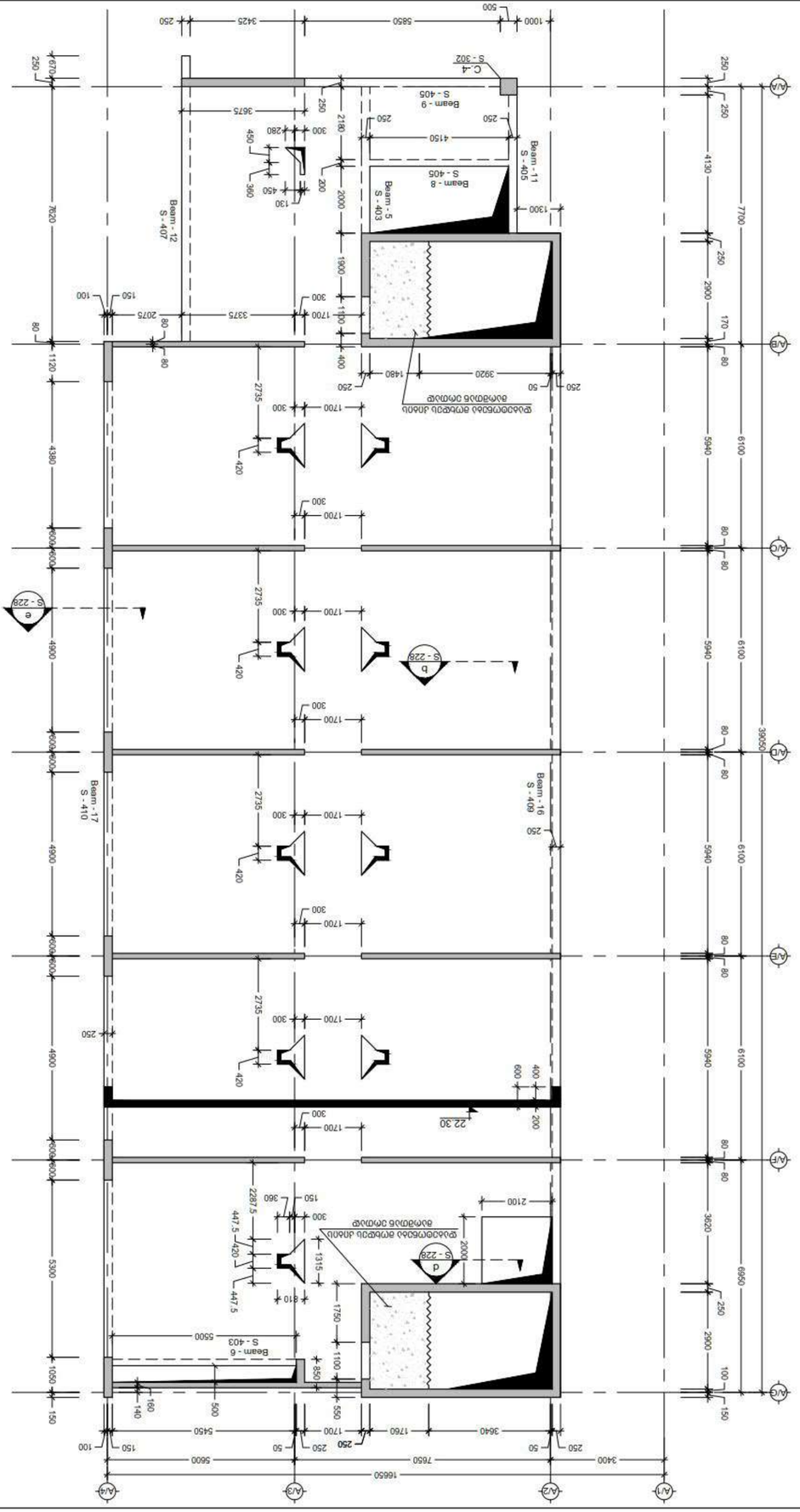
DRAWN BY:	מעוצב ע"י
ISSUED BY:	אושר ע"י
APPROVED BY:	MS
FILE	מעוצב ב:
PROJECT No	99P15
PAPER SIZE	קנה מידה
SCALE	1:150
REVISION	גרסה
STATUS	T.D.
DRWG. No	S - 218

No	Date	Revision	Issued by

XREF PLANS

NOTE:





No	Date	Revision	Issued by

NOTE:

ISSUED BY:	ISSUED TO:
APPROVED BY:	
MS	
PROJECT No	DRAWING No:
99P15	
SCALE	PAPER SIZE
1:150	A2
STATUS	REVISION
T.D.	00
DRAWING No.	
S - 219	

DUBLICON
DESIGN & BUILDING ENGINEERING
Tel: (+353 (0)1) 8223368 www.dublicon.ie
Unit 7,Block 71,Blanchardstown Corporate Park 2, Ballycoolin, Dublin 15, Ireland

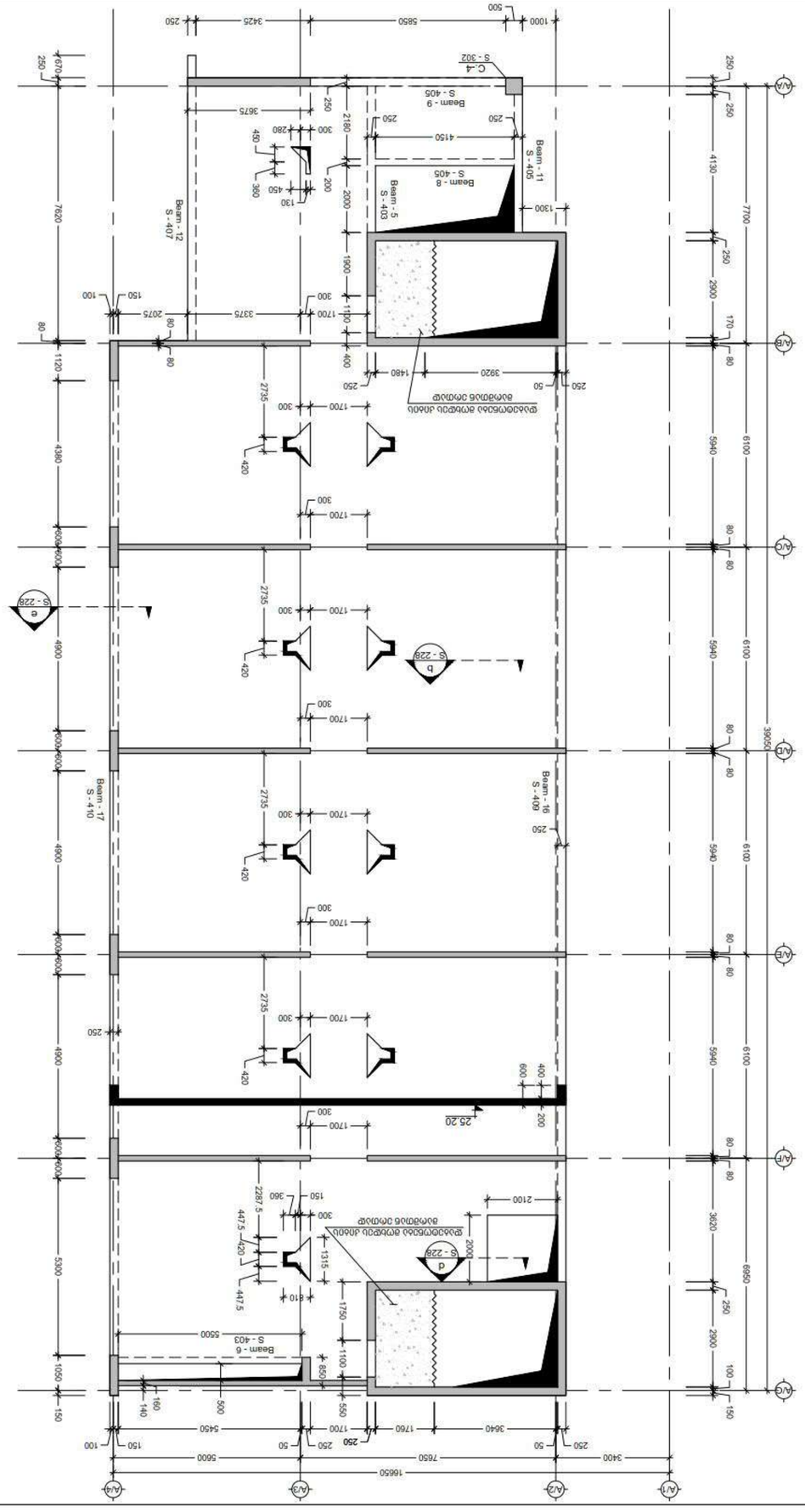
CLIENT
ג. מוכתרוכ, 178 ברזילי

PROJECT
בניין מגורים בן 6 קומות מעל קומת עמודים וקומת מרתף חלקי (A בתים)

DRWG.
תכנית קונסטרוקציה קומת מרתף חלקי

SCALE 1:150 @ A2 PAPER SIZE
DATE 22.30 6086ב2ב

17.12.2019



No	Date	Revision	Issued by

XREF FILLING

NOTE:

CLIENT: Ο. Θεόπεπτου, Δεσποινίδος 178

PROJECT: Διώροφη οικοδομή με δώματα στο Δαφνί (Α όροφος)

DRWG: Κάτοψη Διώροφης Οικοδομής

SCALE: 1:50 ΚΑΤΟΨΗ 25.20

ARCHITECTS: ΔΗΜΗΤΡΙΟΣ Β. ΔΗΜΗΤΡΙΟΥ, Α. ΔΗΜΗΤΡΙΟΥ
ΔΗΜ. ΔΗΜΗΤΡΙΟΥ 8, 176 71 ΔΑΦΝΙ, ΤΗΛ.: (+30) 210 9723468, FAX: (+30) 210 9723468
www.dublicon.gr

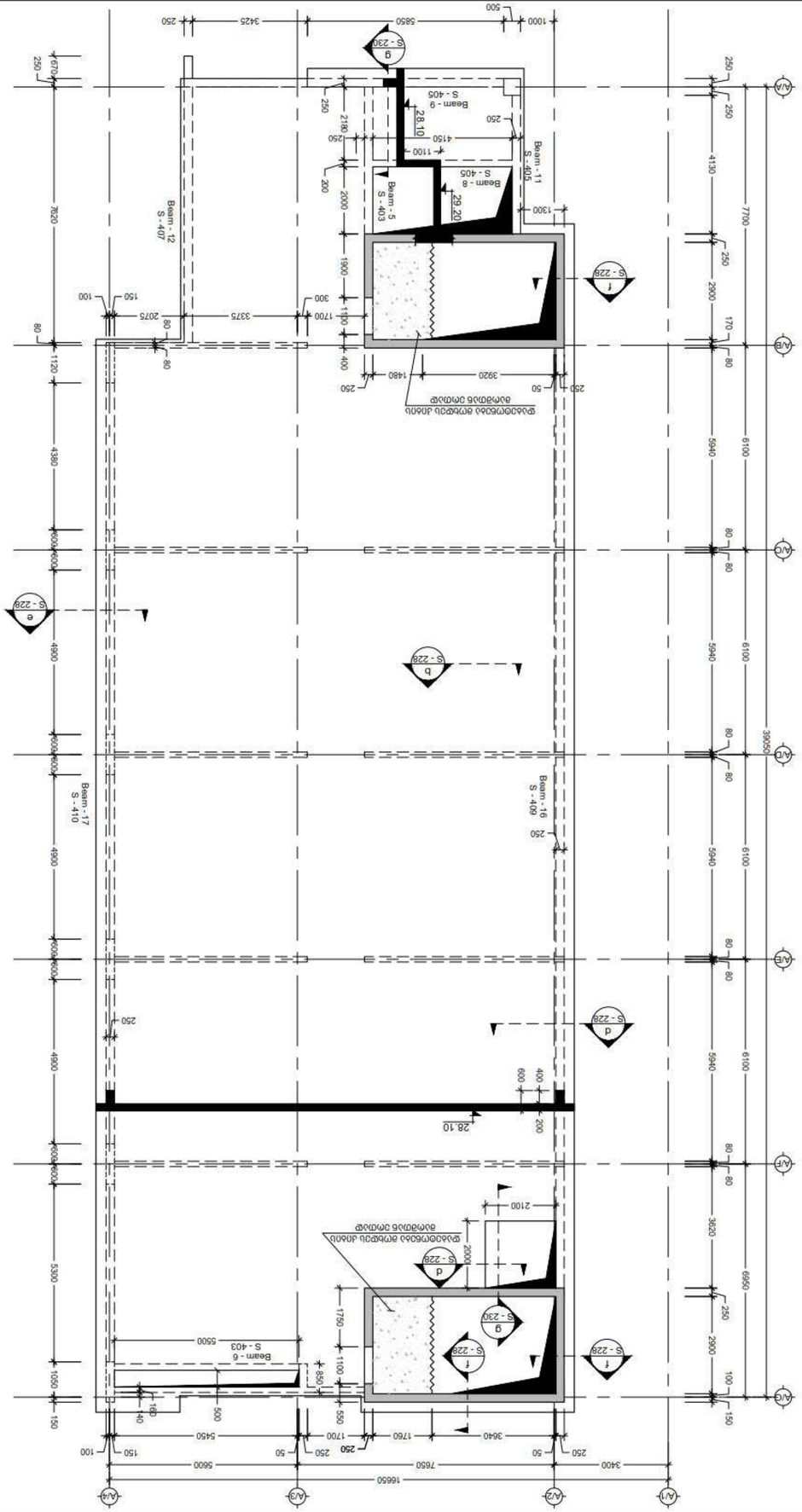
ISSUED BY: MS
APPROVED BY: MS

JOB No: 99P15
PROJECT No: 99P15

FILE: 99P15.pln
DRWG No: S - 220
REVISION: 00
STATUS: T.D.

PAPER SIZE: A2
SCALE: 1:150

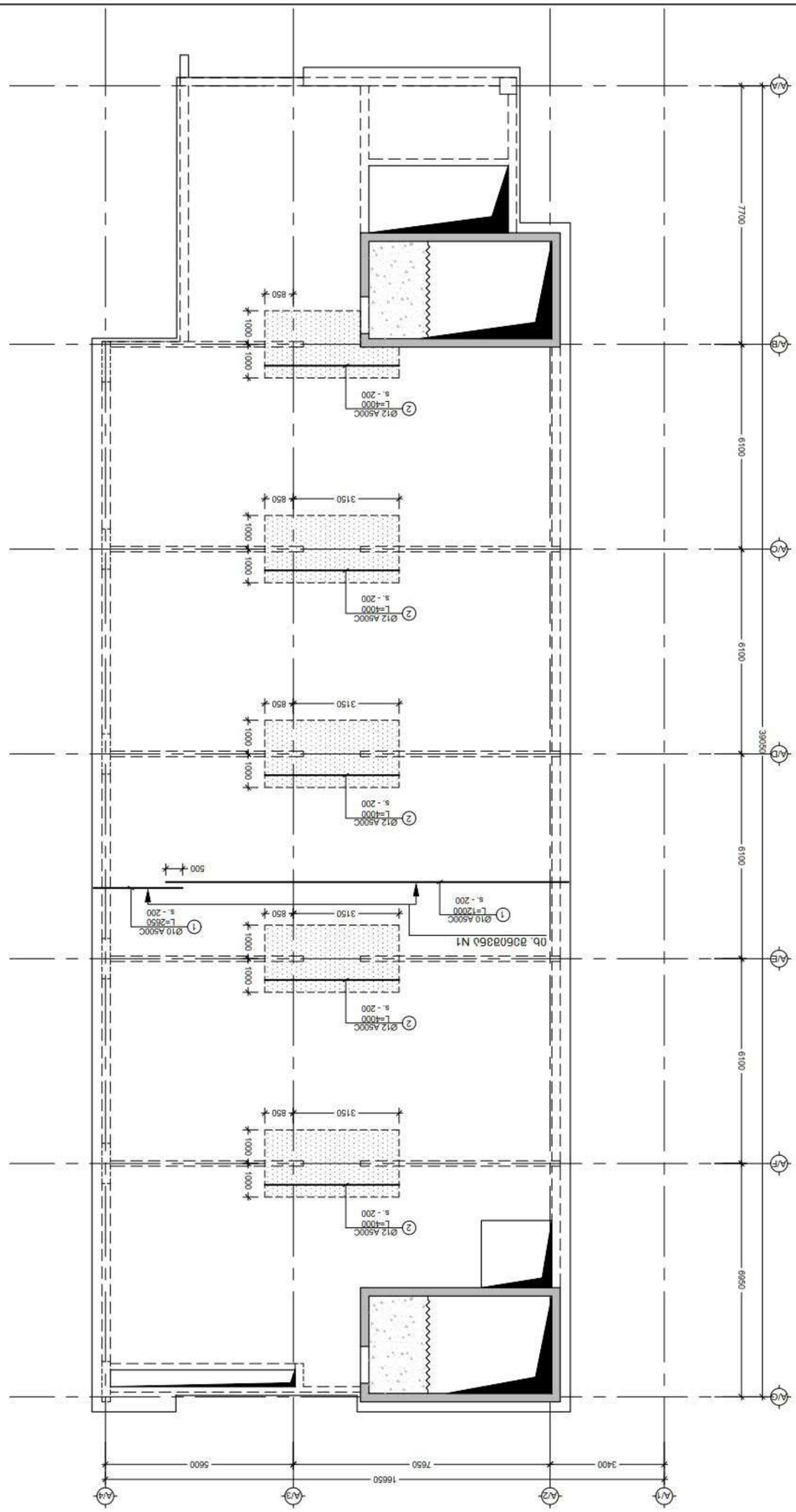
17.12.2019



CLIENT	ქ. ოძიძეების ქუჩა 178
PROJECT	საცხოვრებელი კორპუსის მშენებლობა (I ეტაპი)
DRWG.	ბეტონის სადგარის დეტალები
	28.10 მონოლითური ფილა
ISSUED BY:	ARCHITECTURE & BUILDING ENGINEERING
APPROVED BY:	UBICON
DRWG. No	S - 221
REVISION	00
STATUS	T.D.
PAPER SIZE	A2
SCALE	1:150
PROJECT No	99P15
FILE	MS

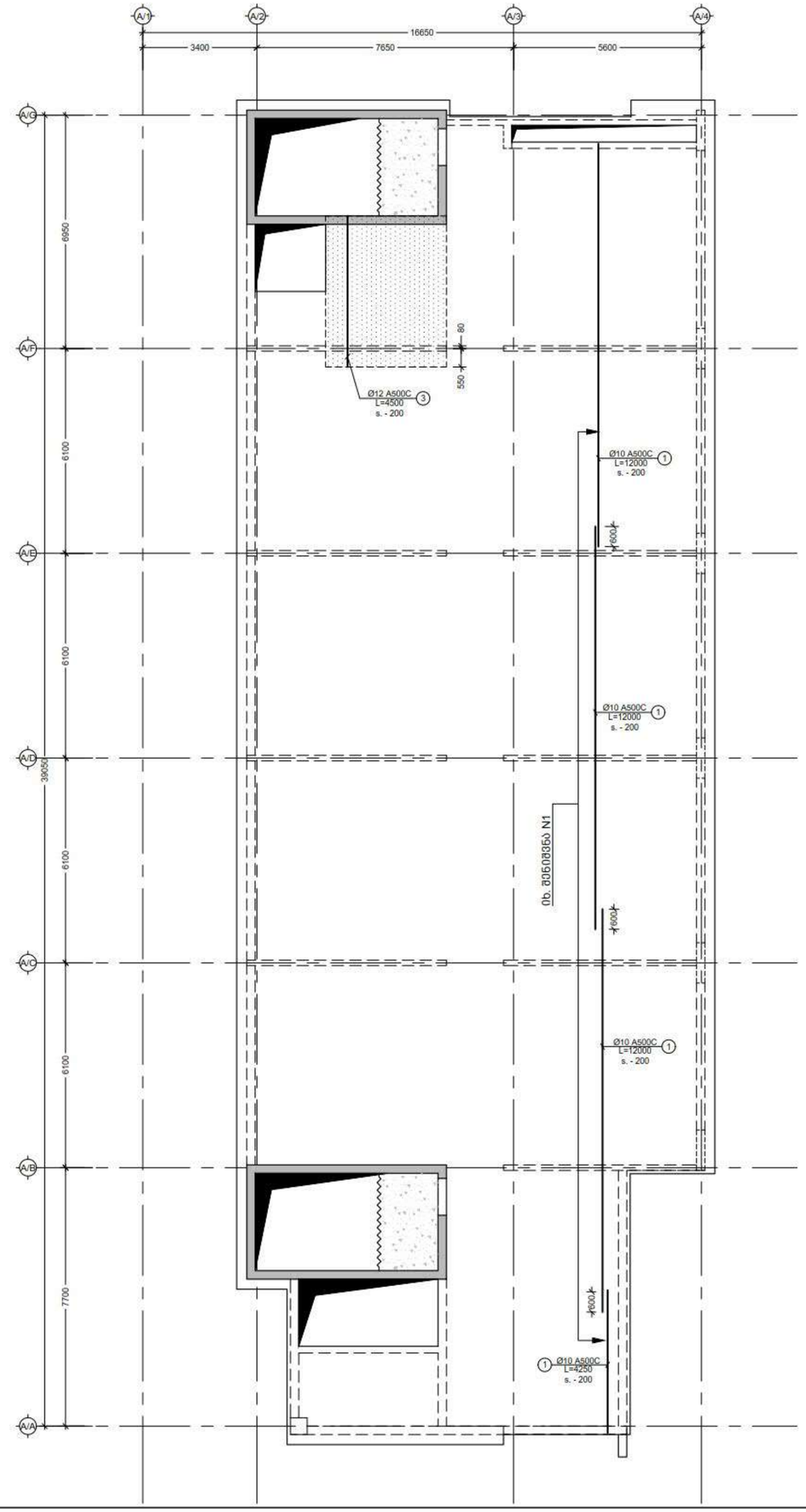
No	Date	Revision	Issued by

NOTE:



NOTE:
3560383ó:

1. ЧРЗЗОЕРЧ ВЗОВЗВЗОЧ ОЗОЗ ЗОЗВЗВЗОЧ



შენიშვნა:
NOTE:

1. ყოველი შემდეგი რიგი შესრულდეს პოზიციების ადგილმონაცვლეობით.
2. კვეთების მარკირება იხილეთ სახყალიბე ტექნაზე.

No	Date	Revision	Issued by

ექსპერტიზის ობიექტი
KEEY PLAN

დამკვეთი
CLIENT
ქ. თბილისი, ალმაშენებლის 178

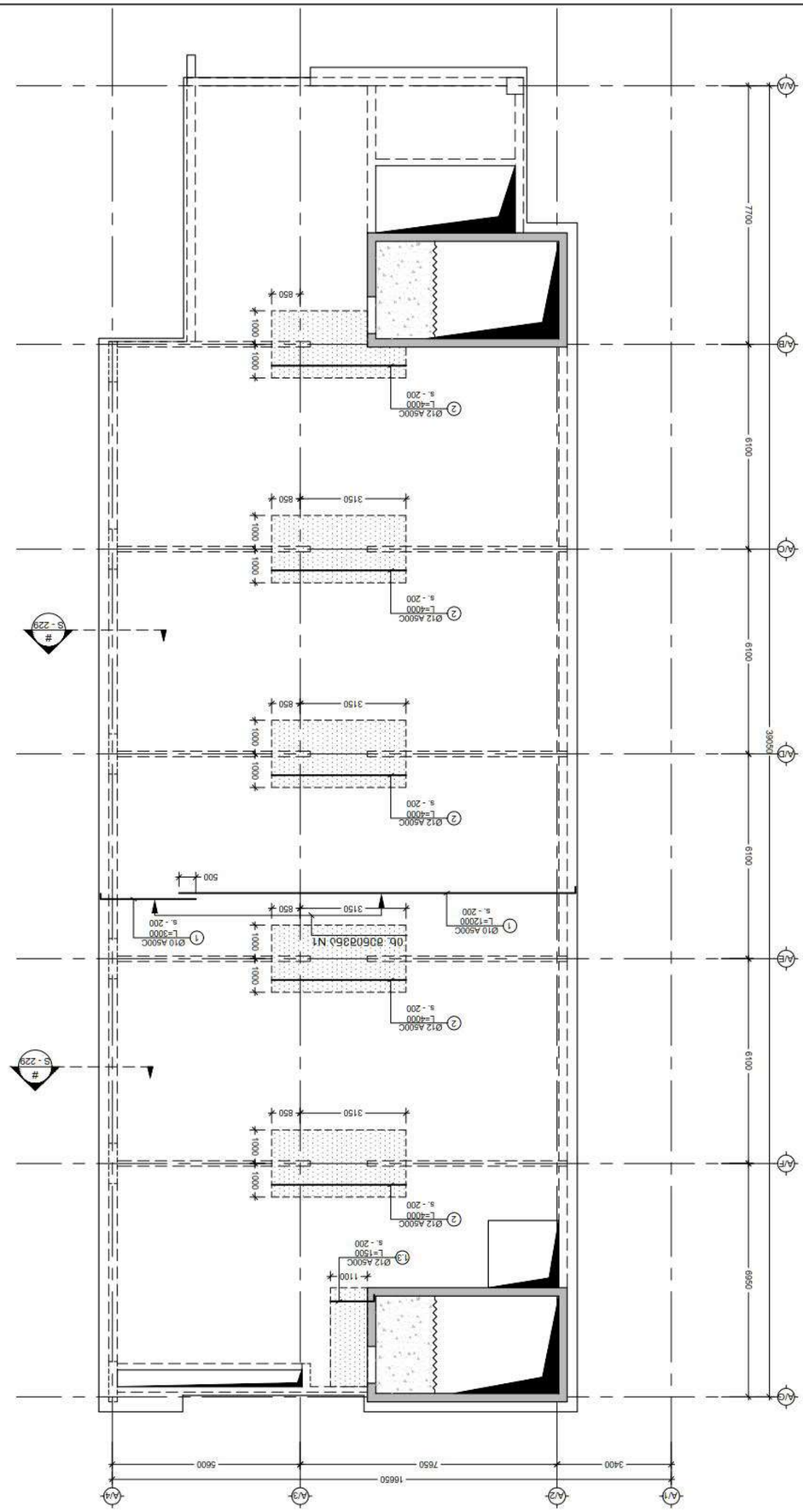
პროექტი
PROJECT
სასტუმრო ალმაშენებლის გამზირზე (A ბლოკი)

ნახაზის
DRWG.
ბად. ფილის არმირების ბეტონ 28.10 ნიშნულზე (ცვლადი მრუდ. Y მიმართ.)

CUBICON DESIGN & BUILDING ENGINEERING
ქალ. "ქუთაისი", ქ.თბილისი, ი. ტაბუცაძის ქუჩა. 55
ტელ: (+995 599) 323368 www.cubicon.ge

გასარჩევად: ISSUED BY:	შეამოწმა: APPROVED BY: MS
ფაილი FILE	პროექტის N: PROJECT No 99P15
ფორმატი PAPER SIZE A2	მასშტაბი SCALE 1:150
ნახ.ნომერი DRWG. No S - 223	კორექტი REVISION 00	სტატუსი STATUS T.D.

17.12.2015



NOTE:
03603360

1. ՄԻՇՏ ՊԵՏՔ Է ՈՐՈՇՎԻ ՈՐՈՇՄԱՆ ՀԱՄԱՐ ՀԱՄԱՊԱՏԱՍԽԱՆ ԱՇԽԱՏԱՆՔՆԵՐԻ ԱՐԴՅՈՒՆՔՈՒՄ.
2. ԱՅՍ ԳԾԱԳՐԻ ՕԳՏԱԳՈՐԾՄԱՆ ԺԱՄԱՆԱԿ ՄԻՅՆ ՍՏՈՐԱԳՐՎԱԾ ՏԵՂԵԿԱՏՎՈՒԹՅՈՒՆԸ ՊԱՏԿԱՆՈՒՄ Է ՀԵՂԻՆԱԿԱՅԻՆ ԻՐԱՎՈՒՆՔՆԵՐԻ ՊԱՀՊԱՆՈՒԹՅԱՆ ՄԱՍԻՆ.

No	Date	Revision	Issued by

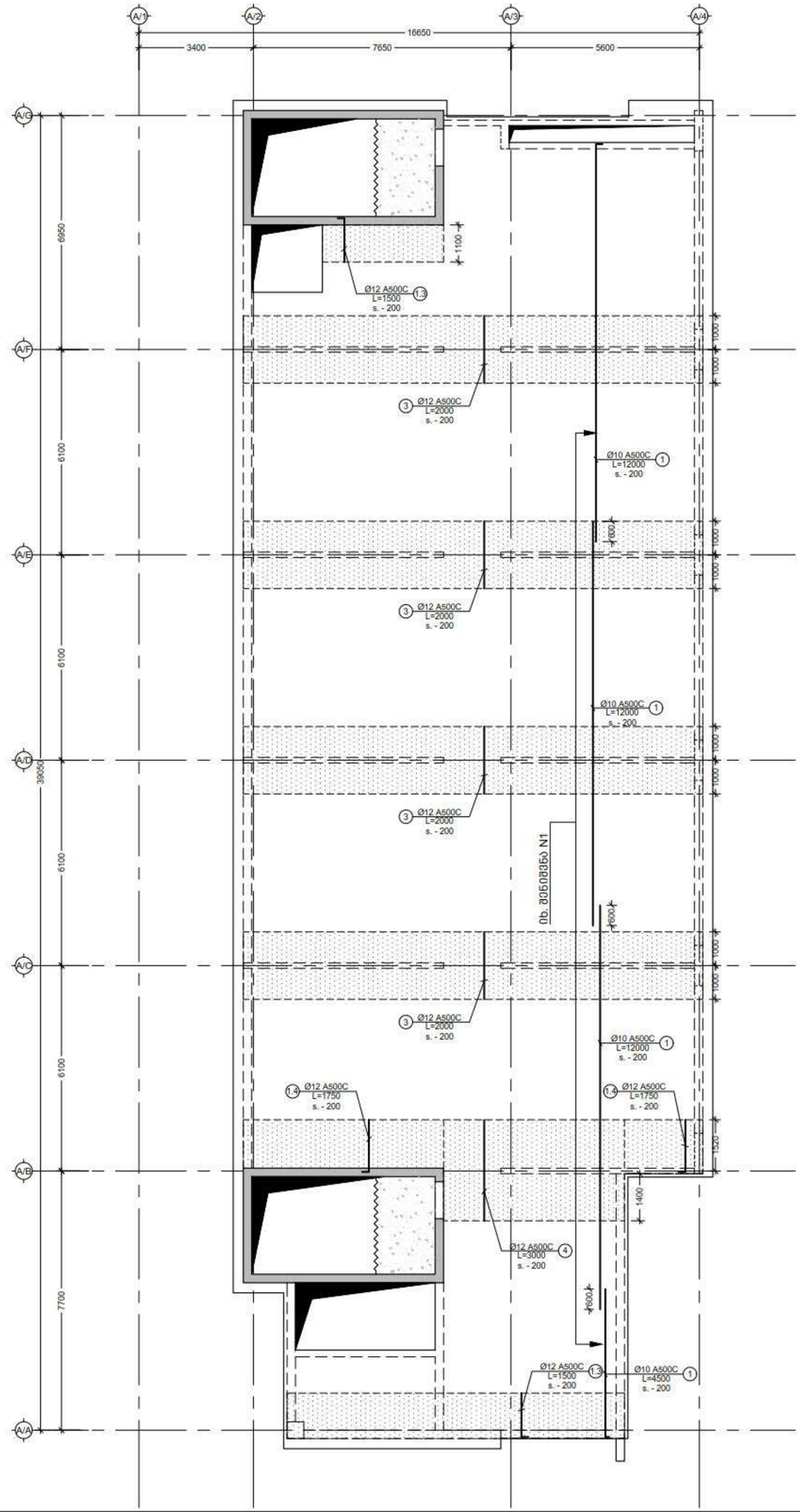
×REV PLUMN

ԱՇԽԱՏԱՆՔԻ ՏԵՍԱԿ
ՀԱՏԱԿ ՄԱՍ

ՊՐՈՅԵԿՏԻ ՀԱՍՑԵ
ԲԱԶՄԱԲՆԱԿԱՐԱՆ ՇԵՆՔԵՐԻ ԿԱՌՈՒՑՈՒՄ
(Ա ՀԱՏՎԱԾ)

ԳԾԱԳՐԻ ԱՆՎԱՆՈՒՄԸ
ՀԱՏԱԿ ՊԱՐՈՒՆ ՀԱՄԱՐԻ ՀԱՏԱԿԱՑՄԱՆ
ՀԱՏԱԿ 28.10 ԲԱՇԽՄԱՆ
(ՀՀՇՍ ՀՄՅ. X ՀՈՒՅՆՎԱՐ.)

ՊԱՏՎԻՐԱՏՈՒ
ՀԱՅԿԱԿԱՆ ՀԱՆՐԱՊԵՏՈՒԹՅԱՆ ԿԱՊԱՆ ՔԱՂԱՔԻ ՀԱՍՑԵ 178
ՀԵՂԻՆԱԿ
ԱՇԽԱՏԱՆՔԻ ՀԵՂԻՆԱԿ
ՀՀՇՍ ՀՄՅ. X ՀՈՒՅՆՎԱՐ.
ՀԱՍՏԱՏՎԱԾ Է
ՀԱՍՏԱՏՎԱԾ Է
ՍՏՈՒԳԱԾ Է
ՍՏՈՒԳԱԾ Է
ՀԱՄԱՐ
ՊԱՏՎԵՐԻ ՀԱՄԱՐ
ՉԱՓԱԶԱՆՑ
ՍԿԱՆԴԱԿ
ԱՇԽԱՏԱՆՔԻ ՓՈՒԼ
ՀԱՏԱԿ
ՀԱՏԱԿ
ՀԱՏԱԿ



შენიშვნა:
NOTE:

1. ყოველი შემდეგი რიგი შესრულდეს პოზიციების ადგილმონაცვლეობით.
2. კვეთების მარკირება იხილეთ სახსალიბე ტეტებზე.

No	Date	Revision	Issued by

ავტორული უფლება
KEEY PLAN

დამკვეთი
CLIENT
ქ. თბილისი, აღმაშენებლის 178

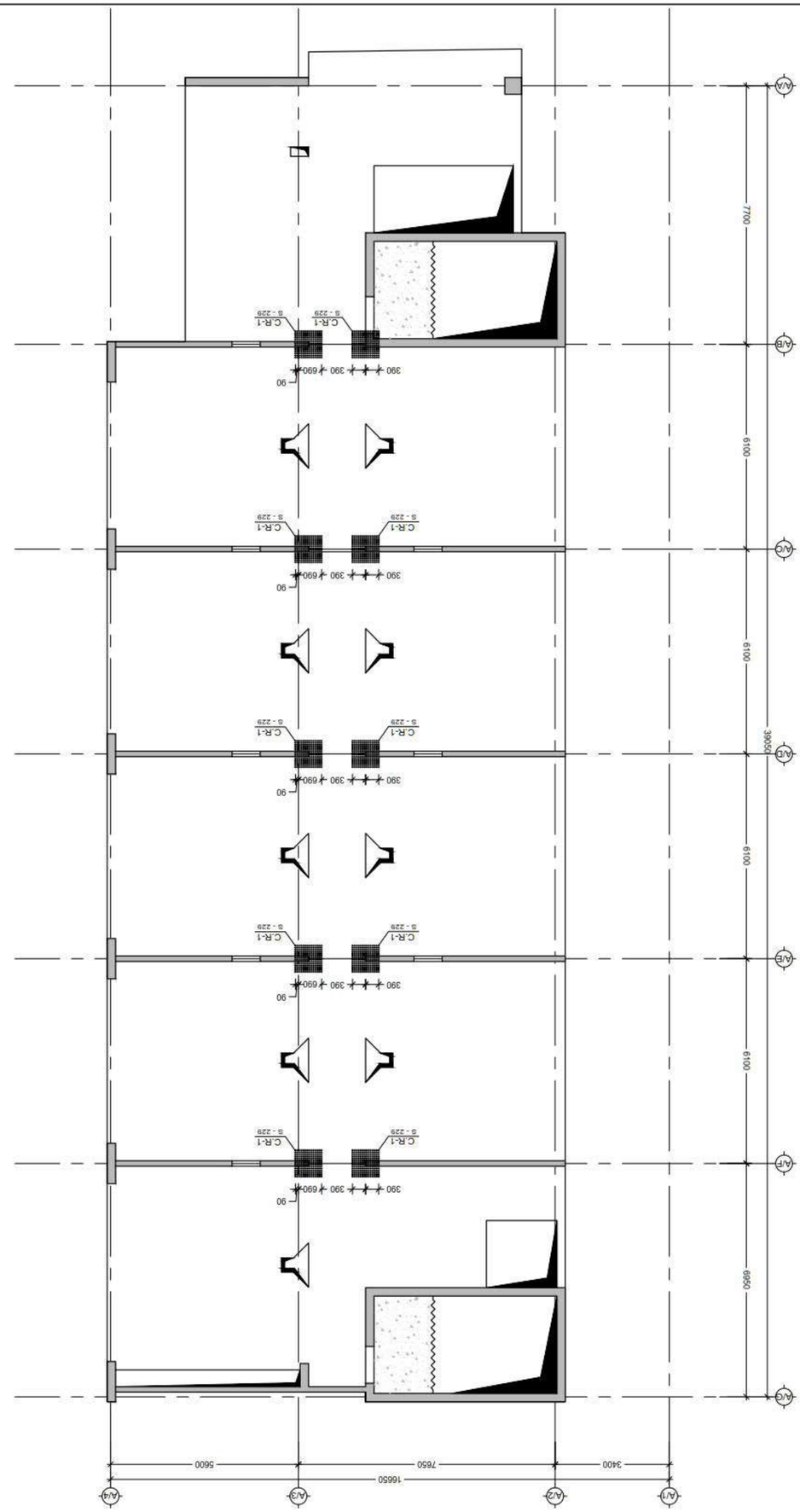
პროექტი
PROJECT
სასტუმრო აღმაშენებლის გამზირზე (A ბლოკი)

ნახაზი
DRWG.
ბად. ფილის არმირების გეგმა 28.10 ნიშნულზე (ბეტა მრტ. Y მიმართ.)

CUBICON
DESIGN & BUILDING ENGINEERING
თბილისი, ი.ჭავჭავაძის გამზ. 55
ტელ: (+995 599) 323368 www.cubicon.ge

გამოშვება ISSUED BY:	დამოწმება APPROVED BY:
	MS
ფაილი FILE	პროექტის №: PROJECT No: 99P15
ფორმატი PAPER SIZE: A2	მასშტაბი SCALE: 1:150
ნახ.კოდი DRWG. No: S - 225	კორექტი REVISION: 00	სტატუსი STATUS: T.D.

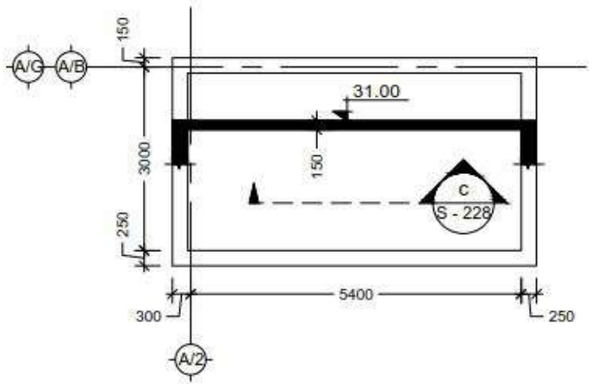
17.12.2015



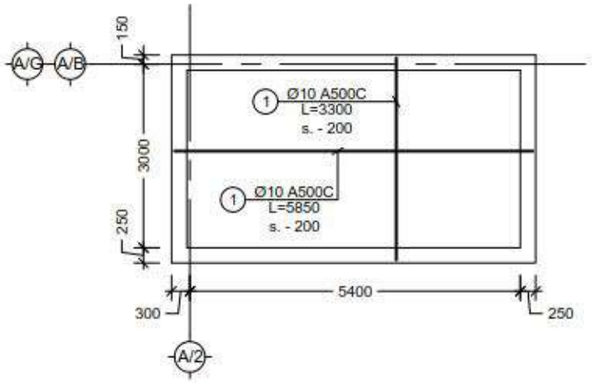
CLIENT	Ο. Μιλτιάδου, Λεωφόρος Κηφισίας 178
PROJECT	Διώροφη μονοκατοικία στην Κηφισιά (Α όροφος)
DRWG.	Διάφ. φύτευσης ανάπτυξης κάτοψη 28.10
DRAWING:	Landscape development plan
DESIGN & BUILDING CONSTRUCTION	UBICON
ISSUED BY:	
APPROVED BY:	MS
FILE	99P15
PAPER SIZE	A2
SCALE	1:150
DRWG. No	S - 226
REVISION	00
STATUS	T.D.

No	Date	Revision	Issued by

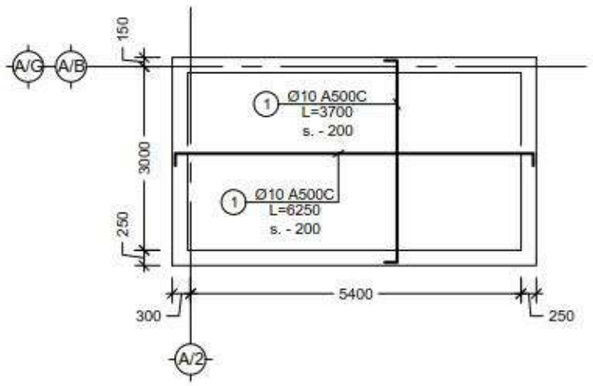
NOTE:



გადახურვის ფილის საყალიბე გეგმა 31.00 ნიშნულზე
Scale: 1:100



გადახურვის ფილის არმირების გეგმა 31.00 ნიშნულზე
Scale: 1:100



გადახურვის ფილის არმირების გეგმა 31.00 ნიშნულზე (ზედა შრე)
Scale: 1:100

შენიშვნა:
NOTE:

No	Date	Revision	Issued by

საორიენტირო სქემა
KEY PLAN

მისამართი ADDRESS: ქ. თბილისი, აღმაშენებლის 178

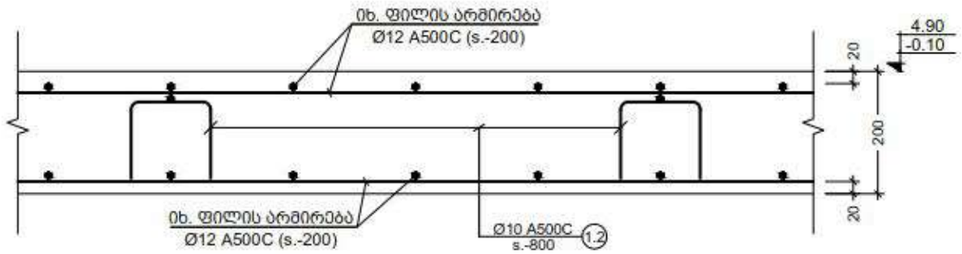
პროექტი PROJECT: სასტუმრო აღმაშენებლის გამზირზე (A ბლოკი)

ნახაზი DRWG.: კიბის უჯრედის გადახურვის ფილის საყალიბე გეგმა 31.00 ნიშნულზე

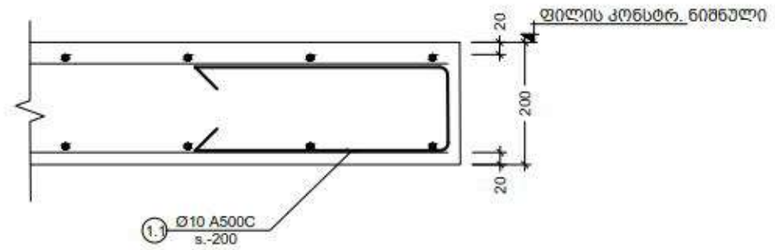
CUBICON DESIGN & BUILDING ENGINEERING
მას "ქუბიკონი", თბილისი, ი.მაჭავარიანის მაშ. 55
ტელ: (+995 599) 323368 www.cubicon.ge

	გამოსრული: ISSUED BY:	შემოწმა APPROVED BY:
	LP	MS
ფაილი FILE	პროექტის №: PROJECT No	99P15
ფორმატი PAPER SIZE	მასშტაბი SCALE	A3 / 1:100
ნახ.კოდი DRWG. No	კორექტ. REVISION	სტადია STATUS
S - 227	00	T.D.

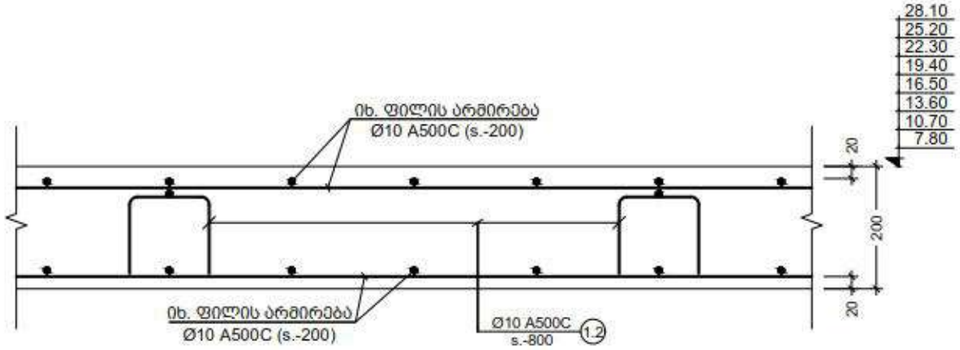
17.12.2018



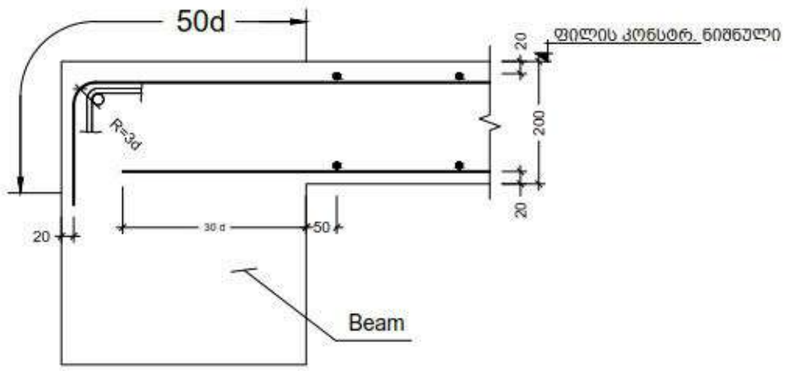
a კვეთი
Scale: 1:10



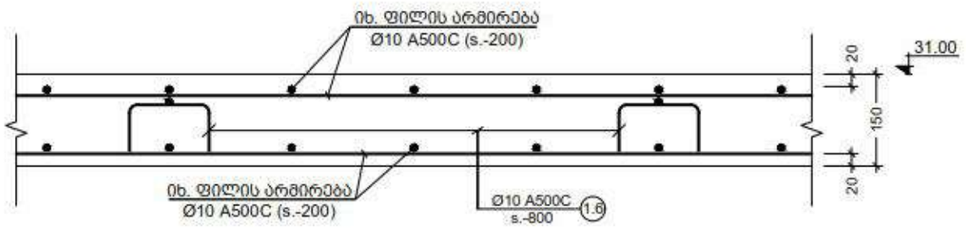
d კვეთი
Scale: 1:10



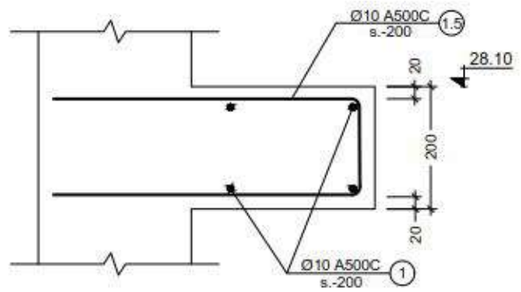
b კვეთი
Scale: 1:10



e კვეთი
Scale: 1:10



c კვეთი
Scale: 1:10



f კვეთი
Scale: 1:10

შენიშვნა:
NOTE:

No	Date	Revision	Issued by

სიტუაციური სქემა
KEY PLAN

მისამართი
ADDRESS
ქ. თბილისი,
აღმაშენებლის 178

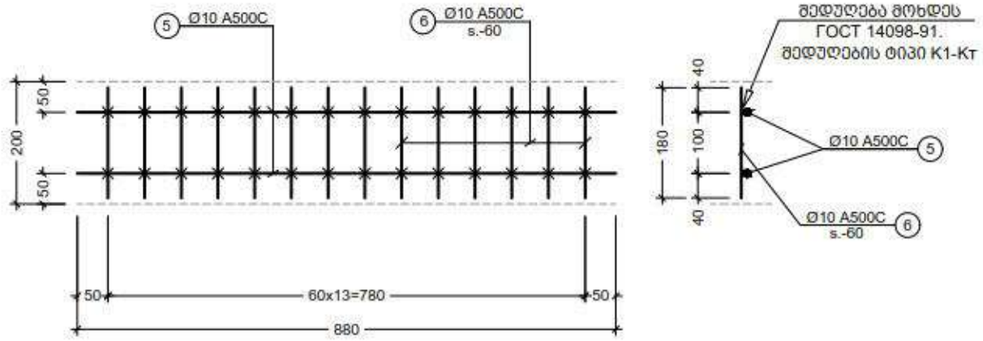
პროექტი
PROJECT
სასტუმრო აღმაშენებლის
გამზირზე (A ბლოკი)

ნახატი
DRWG.
ფილის კვეთები a; b; c; d; e; f

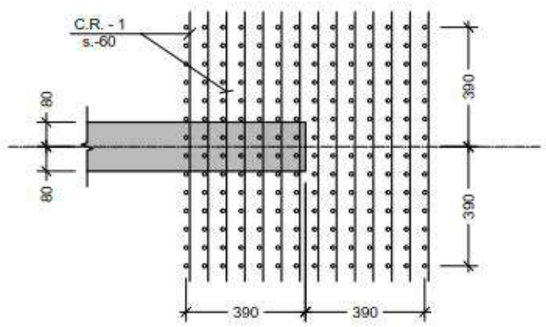
CUBICON
DESIGN & BUILDING ENGINEERING
მის: "კუბიკონი", თბილისი, 0.მამამთავრის ბაზრ. 55
ტელ: (+995 599) 323368 www.cubicon.ge

	შესრულა: ISSUED BY:	შეამოწმა APPROVED BY:
	LP	MS
ფაილი FILE SLAB SECT.	პროექტის №: PROJECT No	99P15
ფორმატი PAPER SIZE	A3	მასშტაბი SCALE 1:10
ნახ.კოდი DRWG. No	S - 228	კორექტ. REVISION 00	სტატუსი STATUS T.D.

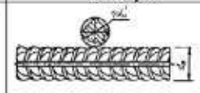
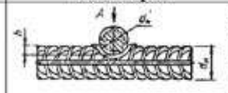
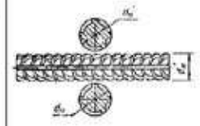
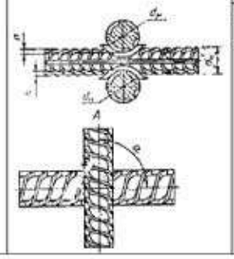
17.12.2018

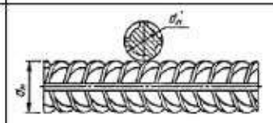
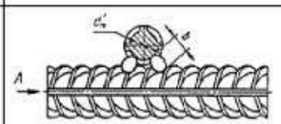
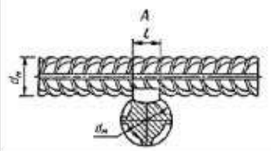


1 C.R.
Scale: 1:10



კარკასების განლაგების გეგმა
Scale: 1:20

Обозначение типа соединения, способа сварки	Соединение арматуры: до сварки	Соединение арматуры: после сварки	Класс арматуры	$d_н$, мм	Величина $h/d'_н$ обеспечивающая прочность не менее требуемой ГОСТ 10922 для соединений с отношением диаметров $d'_н/d_н$: 1,00	0,50	0,33	0,25	Минимальная величина $h/d'_н$ обеспечивающая ненормируемую прочность	α
К1 — Кт			Вр-I	3 — 5	0,35—0,50	0,28—0,45	0,24—0,40	0,22—0,35	0,17	
			Вр-600	4 — 6	0,25—0,50	0,21—0,45	0,18—0,40	0,16—0,35	0,12	
			А-I	5,5—40	0,33—0,60	0,28—0,52	0,24—0,46	0,22—0,42	0,17	
			А-II*	10—40	0,40—0,80	0,35—0,70	0,30—0,62	0,28—0,55		
			А-III*	6—40						
К2 — Кт			АТ-IIIС	6—32	0,40—0,60	0,35—0,46	0,30—0,46	0,28—0,42	0,20	30—90°
			АТ-IVС	10—32						

Обозначение типа соединения, способа сварки	Соединение арматуры: до сварки	Соединение арматуры: после сварки	Класс арматуры	Марка стали	$d_н$; $d'_н$	l	b
К3 — Рр			А-I	—	10—40		
			А-II	Ст5пс	10—18		
				Ст5сп	10—28		
				10ГТ	10—32		
			А-III	25Г2С	10—28		
			Ат-IIIС	Ст5пс, Ст5сп			
			Ат-IVС	25Г2С, 28С, 27ГС		0,5 $d'_н$, но	0,3 $d'_н$, но
			Ат-IVК Ат-V	08Г2С, 10ГС2 20ГС	10—32	не менее 8	не менее 6

		NOTE:
No	Date	Revision

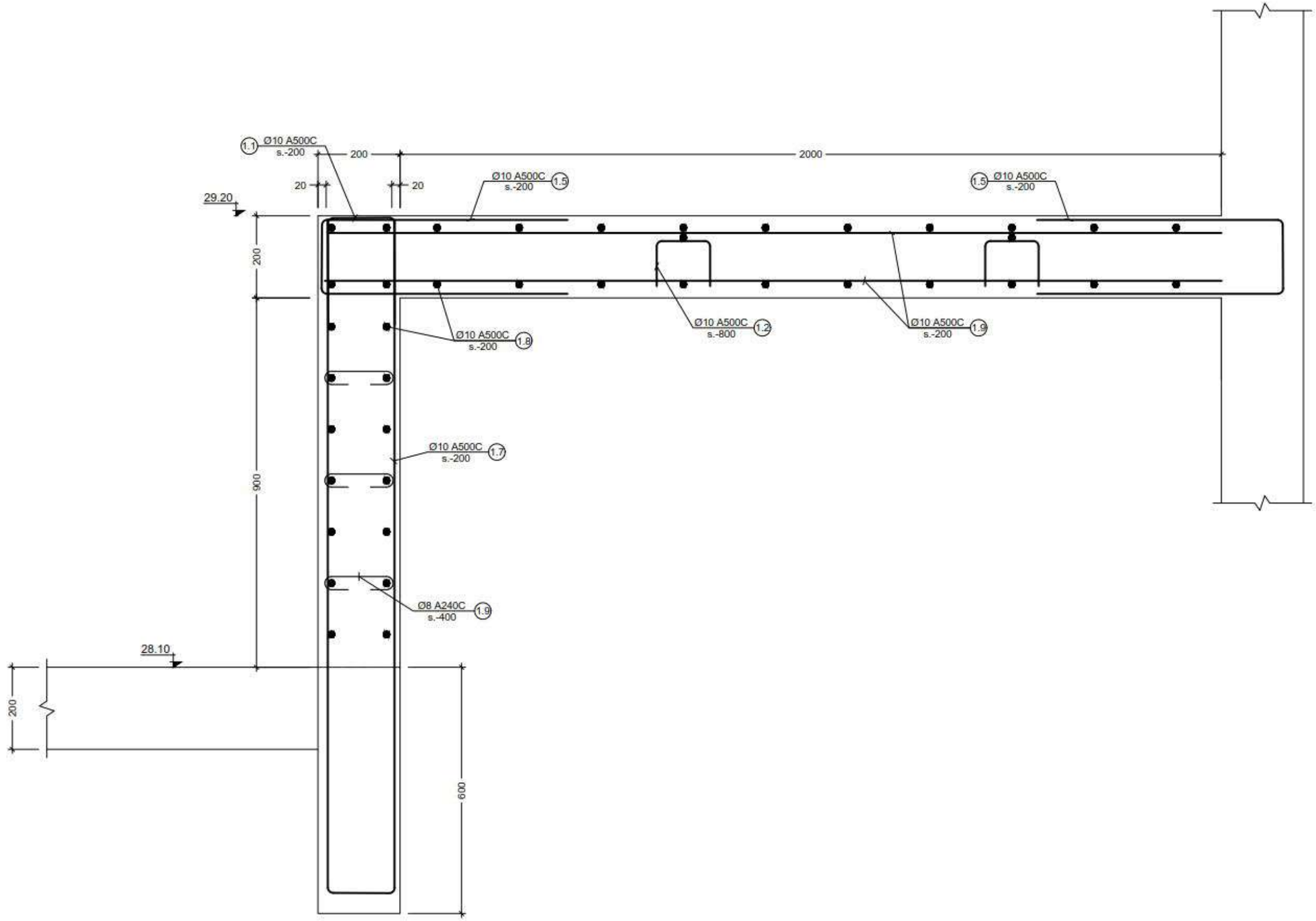
KEY PLAN

ADDRESS	ქ. თბილისი, ალმაშენებლის 178
PROJECT	სასტუმრო ალმაშენებლის გამზირზე (A ბლოკი)
DRWG.	C.R-1

CUBICON
DESIGN & BUILDING ENGINEERING
ზაზ "კუბიკონი", თბილისი, 0.მამამთავის ბაზა. 55
ტელ: (+995 599) 323388 www.cubicon.ge

ISSUED BY:	APPROVED BY:
LP	MS
FILE: SLAB SECT.	PROJECT No: 99P15
PAPER SIZE: A3	SCALE: 1:10
DRWG. No: S - 229	REVISION: 00
	STATUS: T.D.

17.12.2018



g კვეთი
Scale: 1:10

NOTE:

No	Date	Revision	Issued by

KEY PLAN

ADDRESS: ქ. თბილისი, აღმაშენებლის 178

PROJECT: სასტუმრო აღმაშენებლის გამზირზე (A ბლოკი)

DRWG.: კვეთი g

CUBICON
DESIGN & BUILDING ENGINEERING
შპს "კუბიკონი", თბილისი, ი.მაჩაბელის ბაღი, 55
ტელ: (+995 599) 323388 www.cubicon.ge

	ISSUED BY:	APPROVED BY:
	LP	MS
FILE: SLAB SECT.	PROJECT No:	99P15
PAPER SIZE:	A3	SCALE: 1:10
DRWG. No:	S - 230	REVISION: 00
STATUS:	T.D.	

17.12.2018

კონსტრ. დასახ.	ელემენტის დასახ.	პოზ. №	დიამეტრი ან კვეთი (მმ)	ერთეულის სიგრძე (მმ.)	რაოდენობა (ც.)	საერთო სიგრძე (მ.)	საერთო წონა (კგ.)
ფილის სპეციფიკაცია - 0.10 ნიშნულზე	ქვედა შრე	1	Ø 12 A500C	დ.ა	——	6765	6003
	ზედა შრე	1	Ø 12 A500C	დ.ა	——	6765	6003
		1.3	Ø 12 A500C	1500	115 X 1	173	153
		1.1	Ø 10 A500C	950	82 X 1	78	48
		1.2	Ø 10 A500C	1140	620 X 1	707	436
		მძიმე ბეტონი B25 V = 123 X 1 = 123 მ^3					
ფილის სპეციფიკაცია 4.90 ნიშნულზე	ქვედა შრე	1	Ø 12 A500C	დ.ა	X	6500	5768
	ზედა შრე	1	Ø 12 A500C	დ.ა	X	6500	5768
		1.3	Ø 12 A500C	1500	116 X 1	174	154
		2	Ø 12 A500C	2400	195 X 1	468	415
		1.1	Ø 10 A500C	950	60 X 1	57	35
		1.2	Ø 10 A500C	1140	600 X 1	684	421
		მძიმე ბეტონი B25 V = 118 X 1 = 118 მ^3					
ფილის სპეციფიკაცია 7.80 ნიშნულზე	ქვედა შრე	1	Ø 10 A500C	დ.ა	——	5100	3143
	ზედა შრე	2	Ø 12 A500C	4000	50 X 1	200	177
		3	Ø 12 A500C	4500	18 X 1	81	72
		1	Ø 10 A500C	დ.ა	——	5100	3143
		1.3	Ø 12 A500C	1500	83 X 1	125	110
		1.4	Ø 12 A500C	1750	39 X 1	68	61
		2	Ø 12 A500C	4000	50 X 1	200	177
		3	Ø 12 A500C	3000	27 X 1	81	72
	კ.-1 (140 ც.)	6	Ø 10 A500C	180	14 X 140	353	217
		5	Ø 10 A500C	880	2 X 140	246	152
		4	Ø 12 A500C	3000	27 X 1	81	72
		1.1	Ø 10 A500C	950	60 X 1	57	35
		1.2	Ø 10 A500C	1140	450 X 1	513	316
		მძიმე ბეტონი B25 V = 93 X 1 = 93 მ^3					

კონსტრ. დასახ.	ელემენტის დასახ.	პოზ. №	დიამეტრი ან კვეთი (მმ)	ერთეულის სიგრძე (მმ.)	რაოდენობა (ც.)	საერთო სიგრძე (მ.)	საერთო წონა (კგ.)
ფილის სპეციფიკაცია 10.70 ნიშნულზე	ქვედა შრე	1	Ø 10 A500C	დ.ა	——	5100	3143
	ზედა შრე	2	Ø 12 A500C	4000	50 X 1	200	177
		3	Ø 12 A500C	4500	18 X 1	81	72
		1	Ø 10 A500C	დ.ა	——	5100	3143
		1.3	Ø 12 A500C	1500	83 X 1	125	110
		1.4	Ø 12 A500C	1750	39 X 1	68	61
		2	Ø 12 A500C	4000	50 X 1	200	177
		3	Ø 12 A500C	3000	27 X 1	81	72
	კ.-1 (140 ც.)	6	Ø 10 A500C	180	14 X 140	353	217
		5	Ø 10 A500C	880	2 X 140	246	152
		4	Ø 12 A500C	3000	27 X 1	81	72
		1.1	Ø 10 A500C	950	60 X 1	57	35
		1.2	Ø 10 A500C	1140	450 X 1	513	316
ფილის სპეციფიკაცია 13.60 ნიშნულზე	ქვედა შრე	1	Ø 10 A500C	დ.ა	——	5100	3143
	ზედა შრე	2	Ø 12 A500C	4000	50 X 1	200	177
		3	Ø 12 A500C	4500	18 X 1	81	72
		1	Ø 10 A500C	დ.ა	——	5100	3143
		1.3	Ø 12 A500C	1500	83 X 1	125	110
		1.4	Ø 12 A500C	1750	39 X 1	68	61
		2	Ø 12 A500C	4000	50 X 1	200	177
		3	Ø 12 A500C	3000	27 X 1	81	72
	კ.-1 (140 ც.)	6	Ø 10 A500C	180	14 X 140	353	217
		5	Ø 10 A500C	880	2 X 140	246	152
		4	Ø 12 A500C	3000	27 X 1	81	72
		1.1	Ø 10 A500C	950	60 X 1	57	35
		1.2	Ø 10 A500C	1140	450 X 1	513	316
		მძიმე ბეტონი B25 V = 93 X 1 = 93 მ^3					

შენიშვნა:
NOTE:

No	Date	Revision	Issued by

საკვანძო ობიექტის
KEY PLAN

მისამართი
ADDRESS
ქ. თბილისი,
აღმაშენებლის 178

პროექტი
PROJECT
საცხენოსნო აღმაშენებლის
მაგისტრალი (A ბლოკი)

ნახაზის
DRWG.
მყარის საწინააღმდეგო -0.10 და 13.60
ნიშნულებისთვის

UBICON
design & building technology
მის: „ალმაშენებელი“ მაისტრალი 0 მაისის 55
ტელ: (+995 599) 323388 www.ubicon.ge

შემსრულებელი ISSUED BY:	LP
შემოწმებული APPROVED BY:	MS
ფაილის FILE	
პროექტის № PROJECT №	99P15
ფორმატი PAPER SIZE	A3
მასშტაბი SCALE	
რევიზია REVISION	00
სტატუსი STATUS	T.D.
ნახაზის DRWG. №	S - 231

17.12.2018

კონსტრ. დასახ.	ელემენტის დასახ.	პოზ. №	დიამეტრი ან კვეთი (მმ)		ერთეულის სიგრძე (მმ.)	რაოდენობა (ც.)	საერთო სიგრძე (მ.)	საერთო წონა (კგ.)
ფილის სპეციფიკაცია 16.50 ნიშნულზე	ქვედა შრე	1	Ø 10	A500C	დ.ა	——	5060	3118
		2	Ø 12	A500C	4000	50 X 1	200	177
		3	Ø 12	A500C	4500	18 X 1	81	72
	ზედა შრე	1	Ø 10	A500C	დ.ა	——	5060	3118
		1.3	Ø 12	A500C	1500	83 X 1	125	110
		1.4	Ø 12	A500C	1750	39 X 1	68	61
		2	Ø 12	A500C	4000	50 X 1	200	177
		3	Ø 12	A500C	2000	260 X 1	520	461
		4	Ø 12	A500C	3000	27 X 1	81	72
	პ.-1 (140 ც.)	5	Ø 10	A500C	880	2 X 140	246	152
		6	Ø 10	A500C	180	14 X 140	353	217
		1.1	Ø 10	A500C	950	21 X 1	20	12
		1.2	Ø 10	A500C	1140	450 X 1	513	316
		მძიმე ბეტონი B25			V =	93 X 1	= 93	$მ^3$
ფილის სპეციფიკაცია 19.40 ნიშნულზე	ქვედა შრე	1	Ø 10	A500C	დ.ა	——	5060	3118
		2	Ø 12	A500C	4000	50 X 1	200	177
		3	Ø 12	A500C	4500	18 X 1	81	72
	ზედა შრე	1	Ø 10	A500C	დ.ა	——	5060	3118
		1.3	Ø 12	A500C	1500	83 X 1	125	110
		1.4	Ø 12	A500C	1750	39 X 1	68	61
		2	Ø 12	A500C	4000	50 X 1	200	177
		3	Ø 12	A500C	2000	260 X 1	520	461
		4	Ø 12	A500C	3000	27 X 1	81	72
	პ.-1 (140 ც.)	5	Ø 10	A500C	880	2 X 140	246	152
		6	Ø 10	A500C	180	14 X 140	353	217
		1.1	Ø 10	A500C	950	21 X 1	20	12
		1.2	Ø 10	A500C	1140	450 X 1	513	316
		მძიმე ბეტონი B25			V =	93 X 1	= 93	$მ^3$

კონსტრ. დასახ.	ელემენტის დასახ.	პოზ. №	დიამეტრი ან კვეთი (მმ)		ერთეულის სიგრძე (მმ.)	რაოდენობა (ც.)	საერთო სიგრძე (მ.)	საერთო წონა (კგ.)
ფილის სპეციფიკაცია 22.30 ნიშნულზე	ქვედა შრე	1	Ø 10	A500C	დ.ა	——	5060	3118
		2	Ø 12	A500C	4000	50 X 1	5060	4490
		3	Ø 12	A500C	4500	18 X 1	81	72
	ზედა შრე	1	Ø 10	A500C	დ.ა	——	5100	3143
		1.3	Ø 12	A500C	1500	83 X 1	125	110
		1.4	Ø 12	A500C	1750	39 X 1	68	61
		2	Ø 12	A500C	4000	50 X 1	200	177
		3	Ø 12	A500C	2000	260 X 1	520	461
		4	Ø 12	A500C	3000	27 X 1	81	72
	პ.-1 (140 ც.)	5	Ø 10	A500C	880	2 X 140	246	152
		6	Ø 10	A500C	180	14 X 140	353	217
		1.1	Ø 10	A500C	950	21 X 1	20	12
		1.2	Ø 10	A500C	1140	450 X 1	513	316
		მძიმე ბეტონი B25			V =	93 X 1	= 93	$მ^3$
ფილის სპეციფიკაცია 25.20 ნიშნულზე	ქვედა შრე	1	Ø 10	A500C	დ.ა	——	5060	3118
		2	Ø 12	A500C	4000	50 X 1	200	177
		3	Ø 12	A500C	4500	18 X 1	81	72
	ზედა შრე	1	Ø 10	A500C	დ.ა	——	5060	3118
		1.3	Ø 12	A500C	1500	83 X 1	125	110
		1.4	Ø 12	A500C	1750	39 X 1	68	61
		2	Ø 12	A500C	4000	50 X 1	200	177
		3	Ø 12	A500C	2000	260 X 1	520	461
		4	Ø 12	A500C	3000	27 X 1	81	72
	პ.-1 (140 ც.)	5	Ø 10	A500C	880	2 X 140	246	152
		6	Ø 10	A500C	180	14 X 140	353	217
		1.1	Ø 10	A500C	950	21 X 1	20	12
		1.2	Ø 10	A500C	1140	450 X 1	513	316
		მძიმე ბეტონი B25			V =	93 X 1	= 93	$მ^3$

შენიშვნა:
NOTE:

No	Date	Revision	Issued by

საორიენტაციო სქემა
KEY PLAN

მისამართი ADDRESS: ქ. თბილისი, აღმაშენებლის 178

პროექტი PROJECT: სასტუმრო აღმაშენებლის გამზირზე (A ბლოკი)

ნახაზის DRWG.: ფილის სპეციფიკაცია 16,50 ÷ 25.20

CUBICON DESIGN & BUILDING ENGINEERING
მცხ "კეკელიძეები", თბილისი, ი.მაჩაბლისის ბაზა. 55
ტელ: (+995 599) 323388 www.cubicon.ge

შემსრულა ISSUED BY:	შემოწმება APPROVED BY:
LP	MS
ფაილი FILE: SLAB SECT.	პროექტის №: PROJECT No: 99P15
ფორმატი PAPER SIZE: A3	მასშტაბი SCALE:
ნახ.კოდი DRWG. No: S - 232	კორექტ. REVISION: 00	სტატუსი STATUS: T.D.

17.12.2018

ქვონაფ. დასახ.	ელემენტის დასახ.	პოზ. №	ელემენტის ეskiზი (სმ)	ერთეული სიმრძე (მმ.)	რაოდენობა (ც.)	საერთო სიმრძე (მ.)	საერთო წონა (კგ.)
სვეტების ფრაგმენტი 28.10 ნიშნულზე	ქვედა ბადე	1	Ø10 A500C	4500	———	5390	3321
		2	Ø12 A500C	4000	50 X 1	200	177
		3	Ø12 A500C	4500	18 X 1	81	72
	ზედა ბადე	1	Ø10 A500C	4500	———	5390	3321
		1.3	Ø12 A500C	1500	83 X 1	125	110
		1.4	Ø12 A500C	1750	39 X 1	68	61
		2	Ø12 A500C	4000	50 X 1	200	177
		3	Ø12 A500C	2000	260 X 1	520	461
		4	Ø12 A500C	3000	27 X 1	81	72
	ქ.-1 (140 ც.)	5	Ø10 A500C	880	2 X 140	246	152
		6	Ø10 A500C	180	14 X 140	353	217
		1.1	Ø10 A500C	950	550 X 1	523	322
		1.2	Ø10 A500C	1140	490 X 1	559	344
		1.5	Ø10 A500C	1150	150 X 1	173	106
		1.6	Ø10 A500C	860	20 X 1	17	11
		1.7	Ø10 A500C	2700	75 X 1	203	125
		1.8	Ø10 A500C	ფ.ა	X	300	185
	ბეტონი B25 V = 98 X 1 = 98 მ³						
	ფილა ზედა ბადე	1	Ø10 A500C	ფ.ა	———	440	271
	ფილა ქვედა ბადე	1	Ø10 A500C	ფ.ა	———	480	296
		1.6	Ø10 A500C	860	20 X 2	34	21
	ბეტონი B25 V = 2.5 X 2 = 5 მ³						

ISSUED BY:	LP	MS
FILE	PROJECT No.	99P15
SLAB SECT.		
PAPER SIZE	SCALE	
A3		
REVISION	STATUS	
00		
DRWG. No	S - 233	T.D.

UBICON
DESIGN & BUILDING ENGINEERING
ბაზა "ავლაბარი", ტაბლო N 6, ბ.ჯავახიშვილის ქუჩა, 55
ტელ: (+995 599) 323388, www.ubicon.ge

ISSUED BY:	LP
APPROVED BY:	MS

FILE	PROJECT No.
SLAB SECT.	
PAPER SIZE	SCALE
A3	
REVISION	STATUS
00	
DRWG. No	S - 233

T.D.

17.12.2019

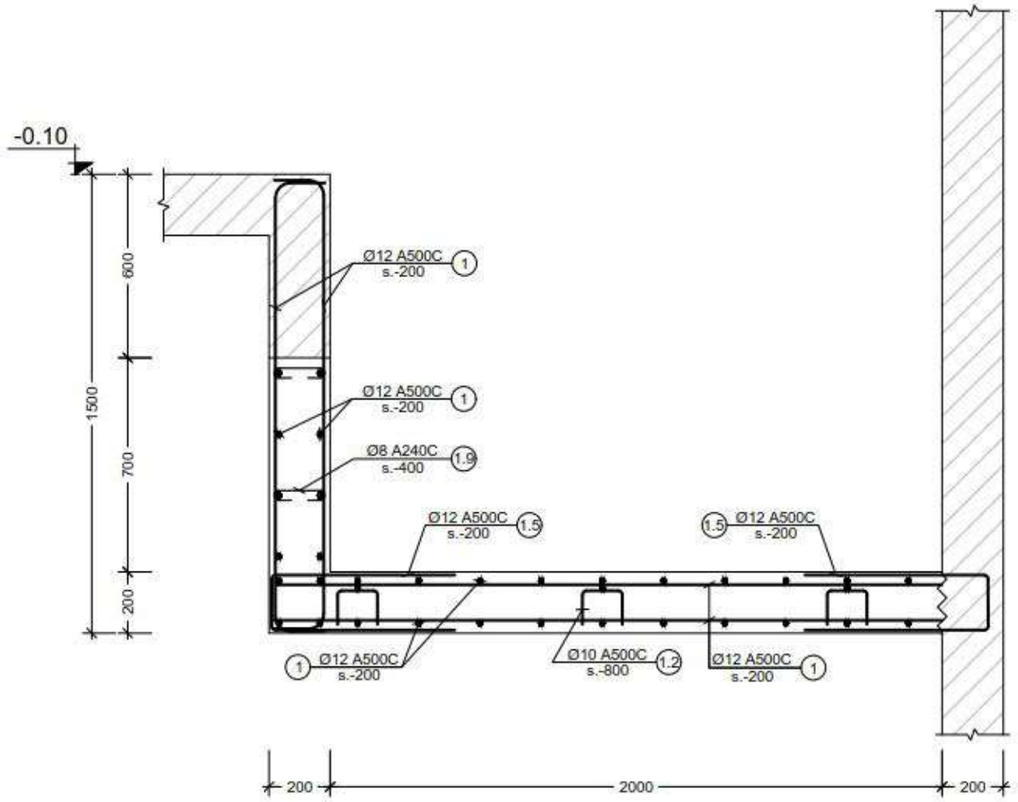
No	Date	Revision	Issued by

KEY PLAN
ტიპობრივი ბაზა

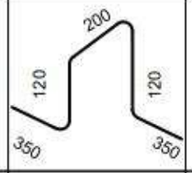
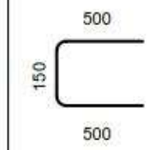
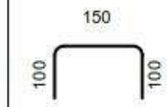
NOTE:
შენიშვნა:

KEY PLAN

ADDRESS	ქ. თბილისი, ალექსანდრე ყაზბეგის 178
PROJECT	სამედიცინო ცენტრის სამშენებლო სამუშაოების პროექტი (A ბლოკის)
DRWG.	ნახატის სახელწოდება 28.10 და 31.00 ნიშნულის ჩარჩოები



h ჭრილი
Scale: 1:20

პოზ. №	ესკიზი	L მმ
1.2		1140
1.5		1150
1.9		350

კონსტრ. დასახ.	ელემენტის დასახ.	პოზ. №	დიამეტრი ან კვეთი (მმ)	ერთეულის სიგრძე (მმ.)	რაოდენობა (ც.)	საერთო სიგრძე (მ.)	საერთო წონა (კგ.)
ლიფტის თანაორმოს სპეციფიკაცია -0.10 ნიშნულზე		1	Ø 12 A500C	დ.ა.	——	400	355
		1.5	Ø 12 A500C	1150	60 X 1	69	61
		1.2	Ø 8 A240C	410	15 X 1	6	2
		1.9	Ø 8 A240C	350	18 X 1	6	2
		მძიმე ბეტონი B25			V = 4 X 1 = 4		$მ^3$

შენიშვნა:
NOTE:

No	Date	Revision	issued by

საორიენტაციო სქემა
KEY PLAN

მისამართი ADDRESS: ქ. თბილისი, აღმაშენებლის 178

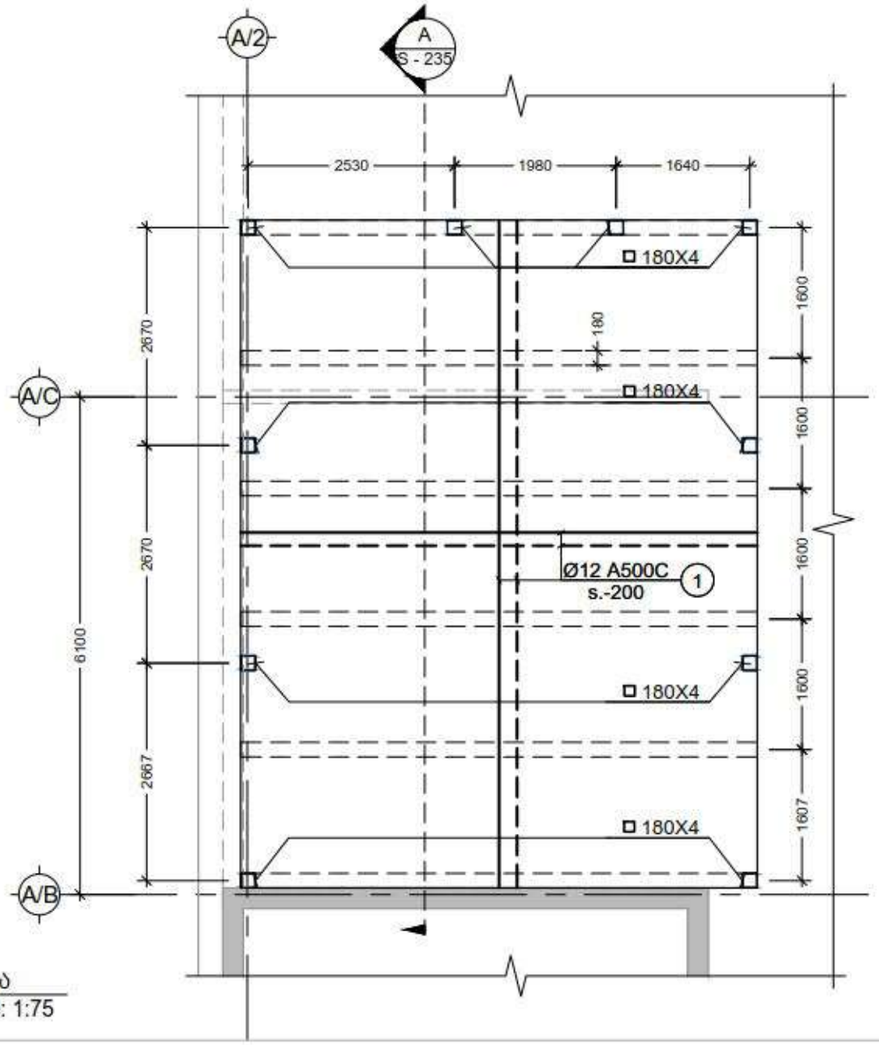
პროექტი PROJECT: სასტუმრო აღმაშენებლის გამზირზე (A ბლოკი)

ნახაზი DRWG.: ლიფტის თანაორმო

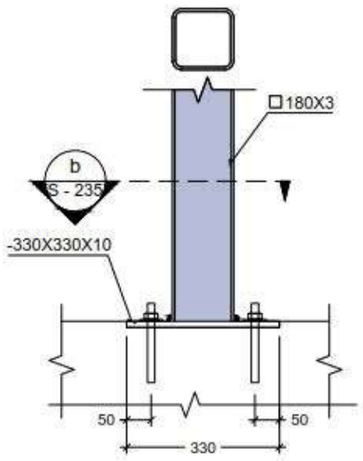
CUBICON DESIGN & BUILDING ENGINEERING
შპს "კუბიკონი", თბილისი, ბ.მაღლაკელიძის ბაღი. 55
ტელ: (+995 599) 323388 www.cubicon.ge

შესრულა: ISSUED BY:	დამოწმა APPROVED BY:
NS	MS
ფაილი FILE: SLAB SECT.	პროექტის №: PROJECT No: 99P15
ფორმატი PAPER SIZE: A3	მასშტაბი SCALE: 1:20
ნახ.კოდი DRWG. No: S - 234	კორექტ. REVISION: 00	სტატუსი STATUS: T.D.

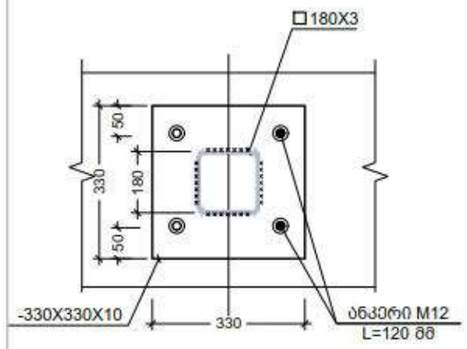
17.12.2018



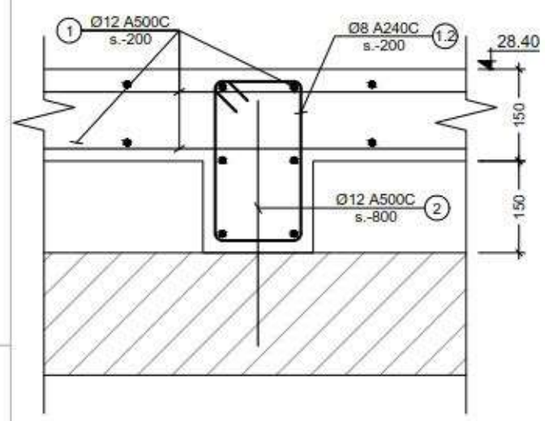
ჭრილი
Scale: 1:75



I ჯამბარი
Scale: 1:10

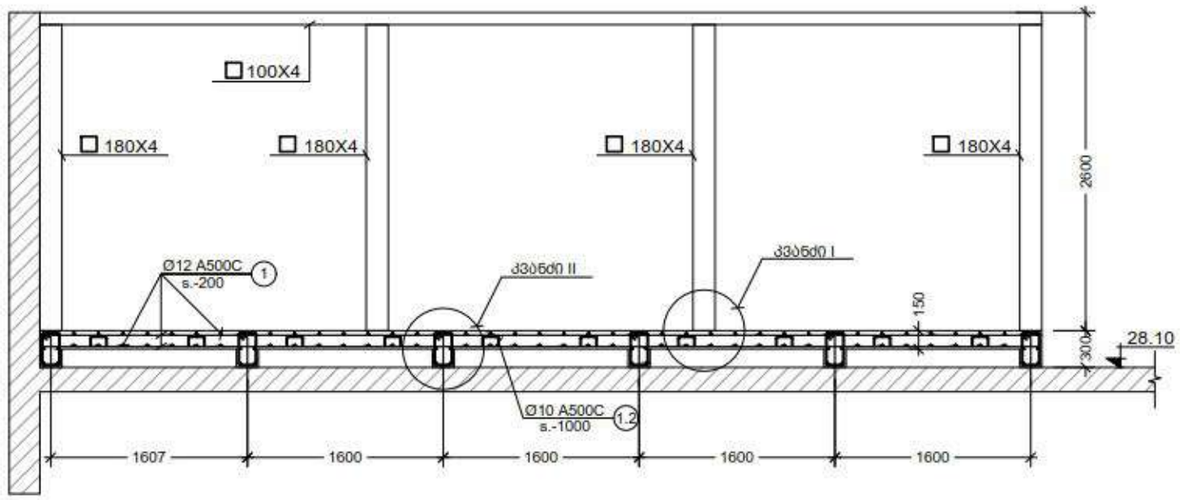


b ჯუთი
Scale: 1:10



II კვანძი
Scale: 1:20

ჯამ. №№	ესკიზი	L მმ
1.1	230, 350, 250, 130	960
1.2	200, 60, 60, 300, 300	920



A ჯუთი
Scale: 1:50

კონსტრ. დასახ.	ელემენტის დასახ.	პოზ. №	დიამეტრი ან კუთი (მმ)	ერთეულის სიმძიმე (მმ.)	რაოდენობა (ც.)	საერთო სიმძიმე (ც.)	საერთო წონა (კმ.)
სვეტი ფანტა		1	Ø 12 A500C	კ.ა	——	1200	1065
		2	Ø 12 A500C	400	40 X 1	16	14
		1.1	Ø 8 A240C	960	192 X 1	184	73
		1.2	Ø 10 A500C	920	51 X 1	47	29
		მძიმე ბეტონი B25		V =	9 X 1 = 9		$მ^3$

ჭრილში 28.40 ნიშნულზე

NS MS

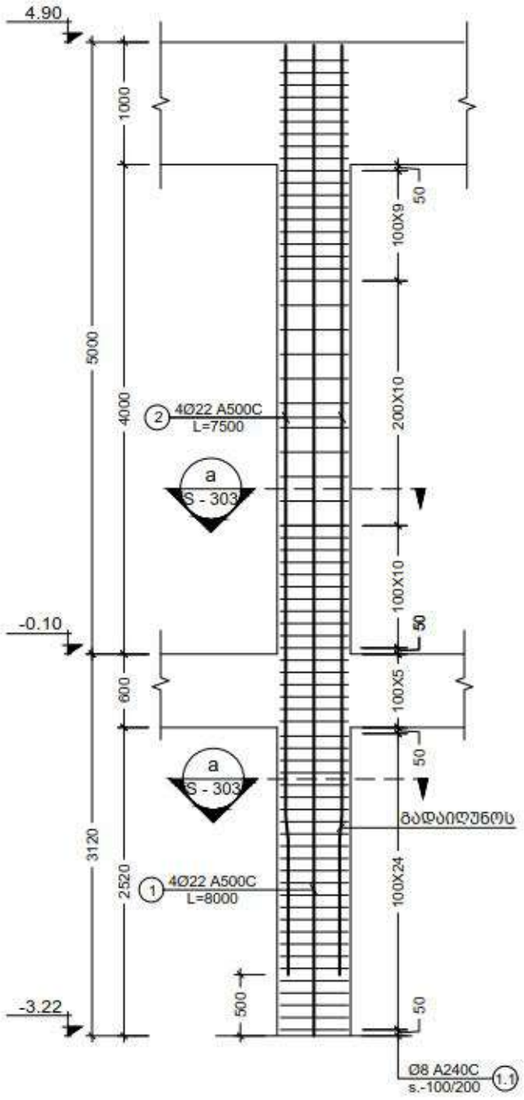
SL 28.10 SAGVARE

1:10;1:50

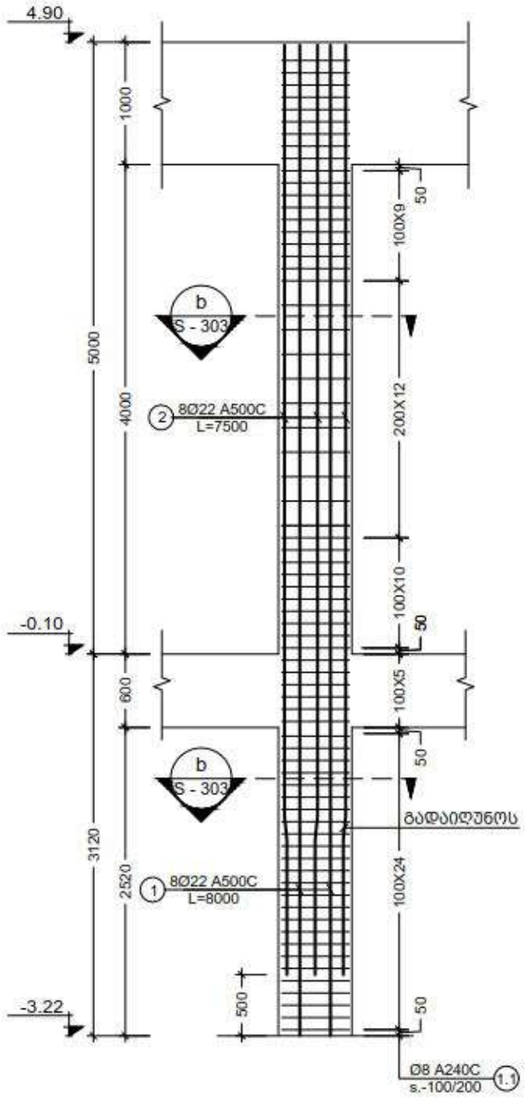
17.12.2018

S - 235 00

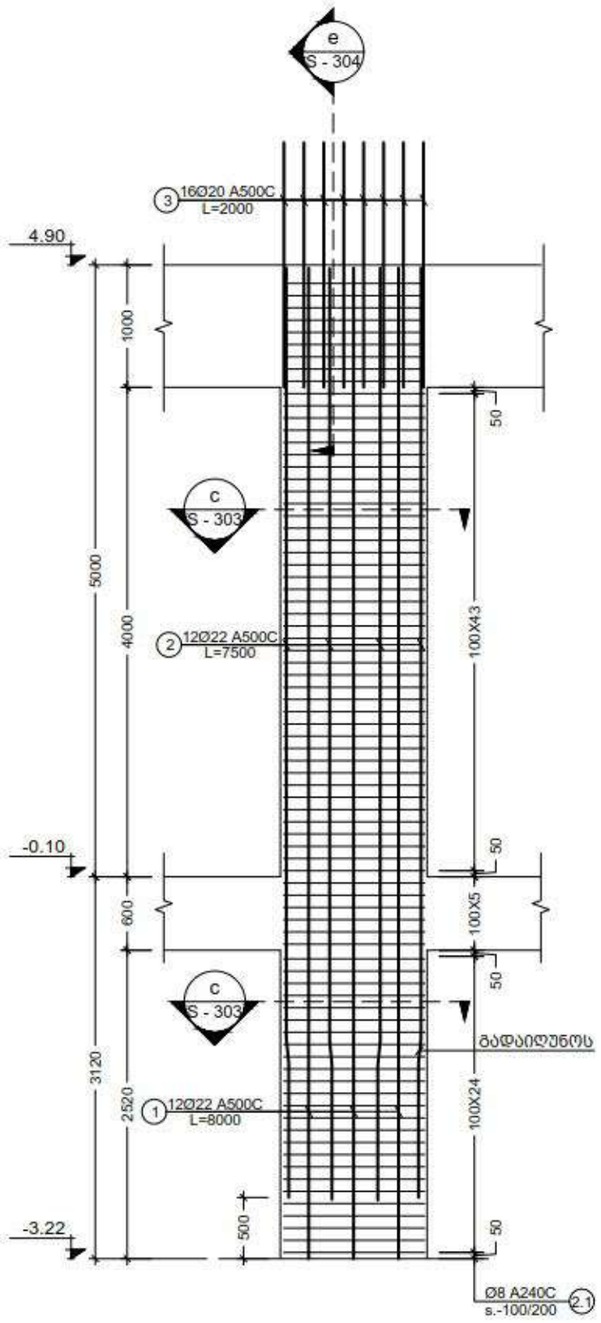
Xref \\cub-server\Projects\CHVENI proeqtebi\SAZOGADOEBRIVI SHENOBEBI\99P15\2. KONSTRUQCIA\STRUCTURAL\ST - 99P15\SHTAMPI\CUBICON - A3.dwg



1 Column
Scale: 1:50



2 Column
Scale: 1:50



3 Column
Scale: 1:50

შენიშვნა:
NOTE:

No	Date	Revision	Issued by

საკვანძო ნახაზი
KEY PLAN

მისამართი
ADDRESS
ქ. თბილისი,
ალმაშენებლის 178

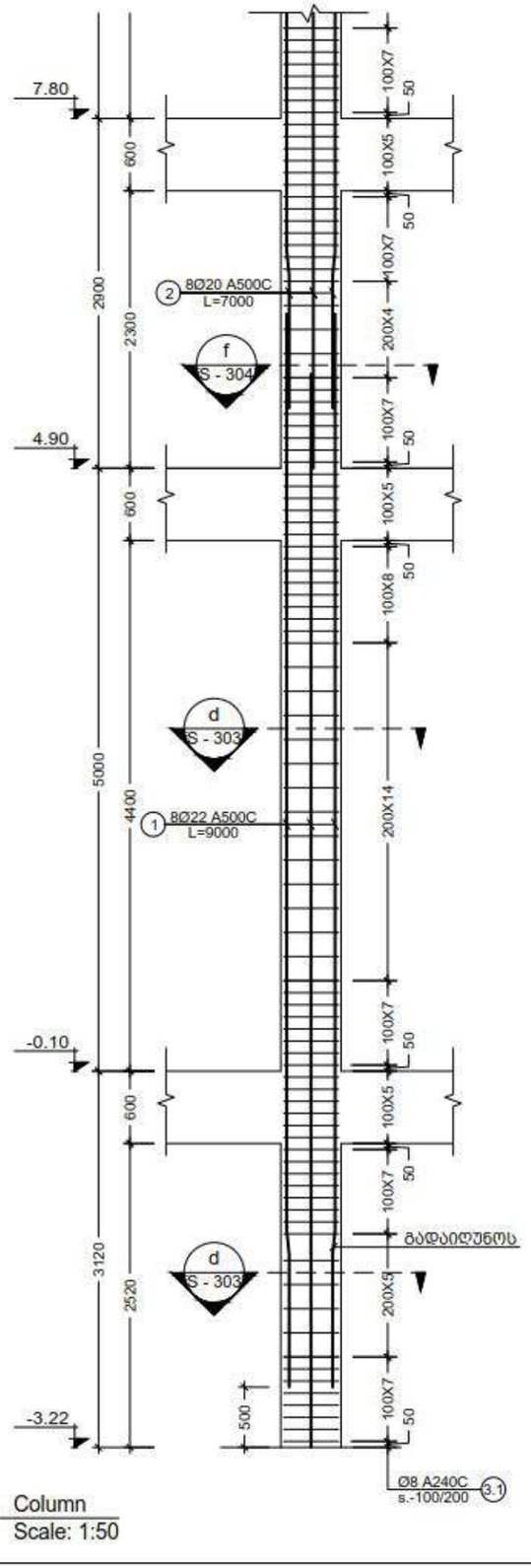
პროექტი
PROJECT
სასტუმრო ალმაშენებლის
გამზირზე (A ბლოკი)

ნახაზის
DRWG.
C.-1; 2; 3

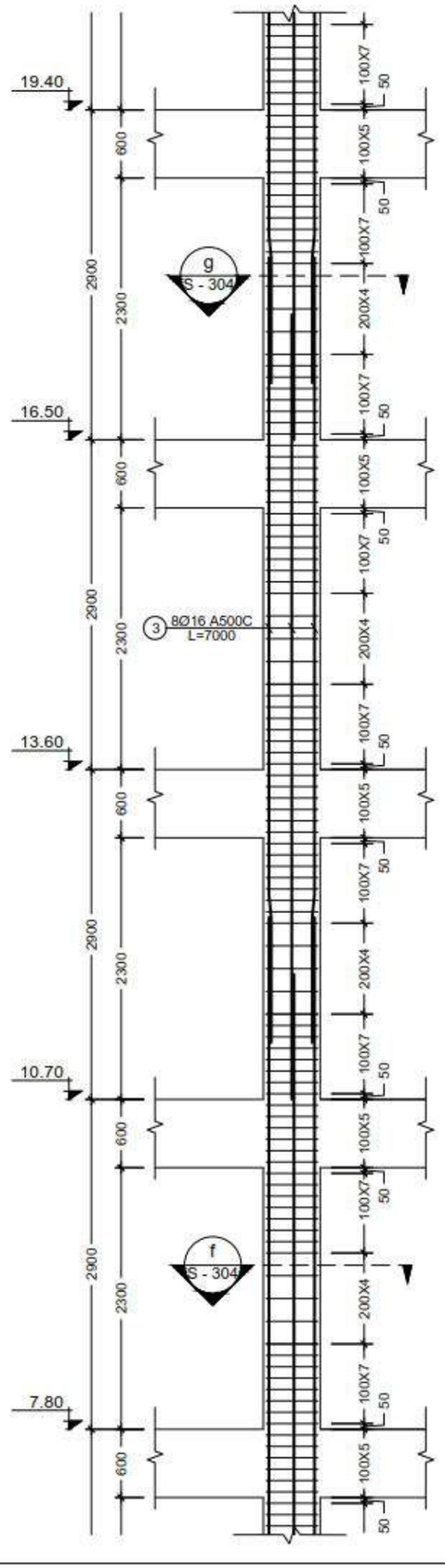
CUBICON
DESIGN & BUILDING ENGINEERING
მის: "ალმაძრნი", თბილისი, 0.მაჭავარიანის მიმ. 55
ტელ: (+995 599) 323388 www.cubicon.ge

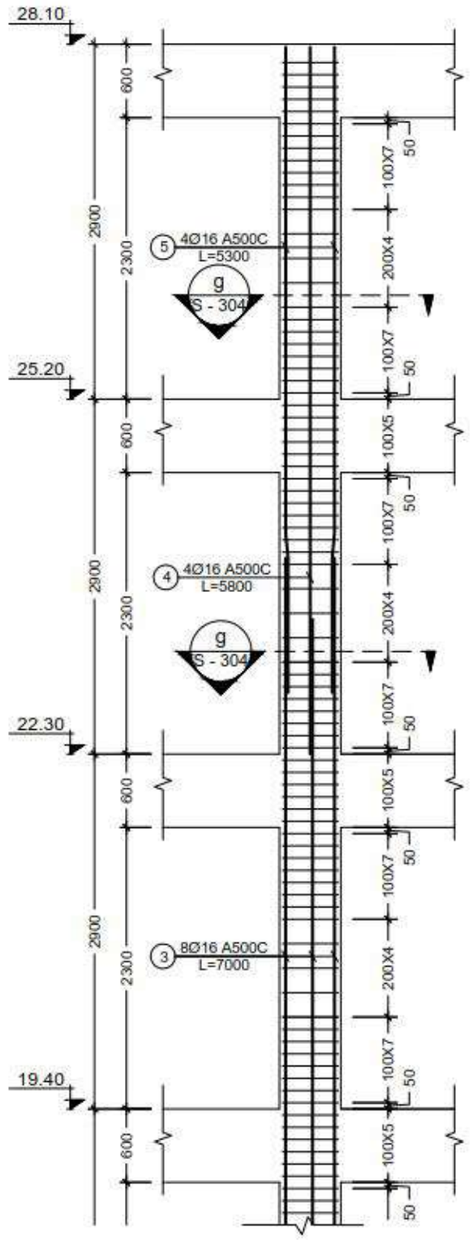
	გამცემი ISSUED BY:	დამტკიცა APPROVED BY:
	LP	MS
	ფაილი FILE COLUMN	პროექტის №: PROJECT No 99P15
	ფორმატი PAPER SIZE A3	მასშტაბი SCALE 1:50
ნახ.ნომერი DRWG. No S - 301	კორექტ. REVISION 00	სტატუსი STATUS T.D.

17.12.2018



4 Column
Scale: 1:50





შენიშვნა:
NOTE:

No	Date	Revision	Issued by

სიტუაციური სქემა
KEY PLAN

მისამართი
ADDRESS
ქ. თბილისი, აღმაშენებლის 178

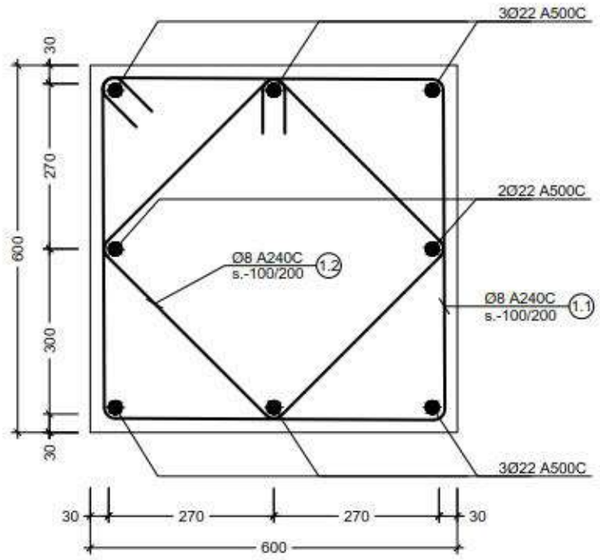
პროექტი
PROJECT
სასტუმრო აღმაშენებლის გამზირზე (A ბლოკი)

ნახატის
DRWG.
C.-4;

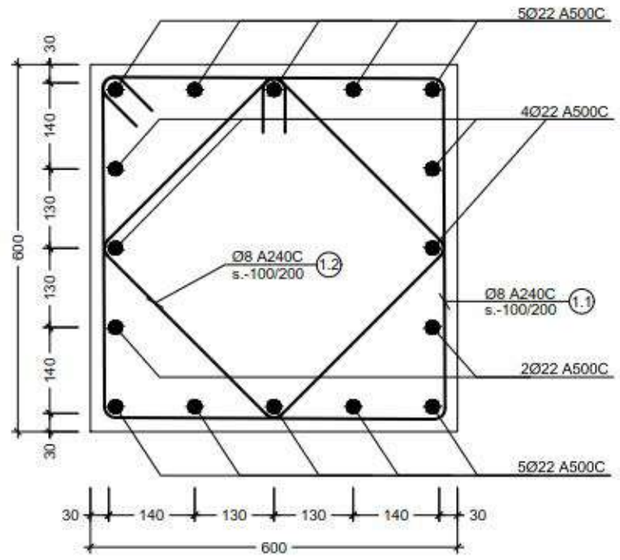
CUBICON DESIGN & BUILDING ENGINEERING
მის: "კუბიკონი", თბილისი, 0.მაჭავარიანის მიმ. 55
ტელ: (+995 599) 323368 www.cubicon.ge

	შესრულება: ISSUED BY: LP	შემოწმება APPROVED BY: MS	
	ფაილი FILE COLUMN	პროექტის №: PROJECT No 99P15	
	ფორმატი PAPER SIZE A3	მასშტაბი SCALE 1:50	
ნახატის DRWG. No S - 302	კორექც. REVISION 00	სტატუსი STATUS T.D.	

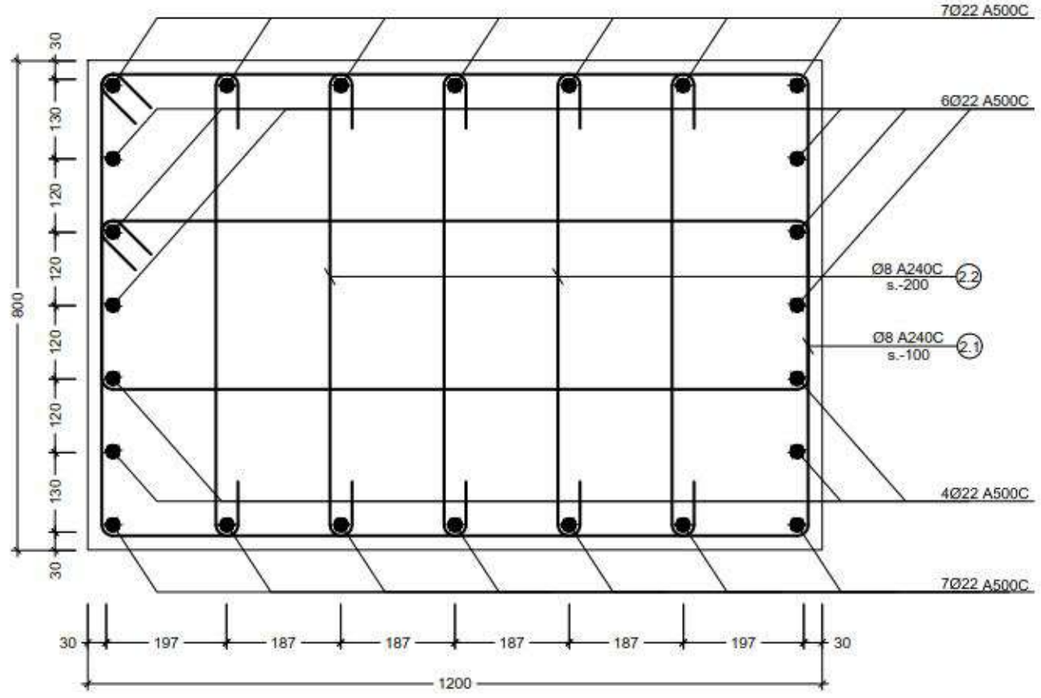
17.12.2018



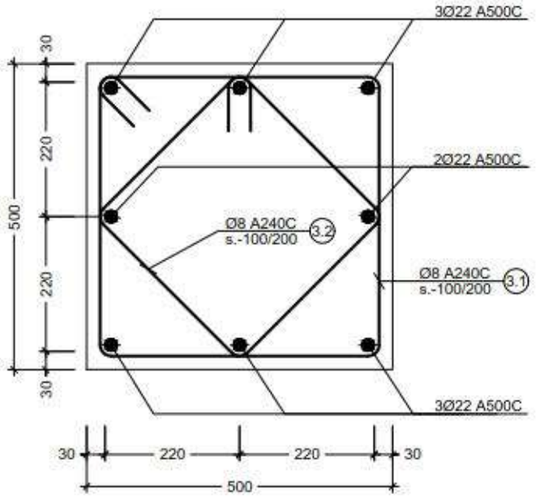
a ჭვეთი
Scale: 1:10



b ჭვეთი
Scale: 1:10



c კვეთი
Scale: 1:10



d კვეთი
Scale: 1:10

შენიშვნა:
NOTE:

No	Date	Revision	Issued by

საორიენტაციო ნახაზი
KEY PLAN

მისამართი
ADDRESS
ქ. თბილისი,
ალმაშენებლის 178

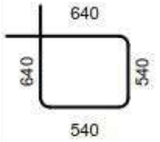
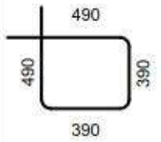
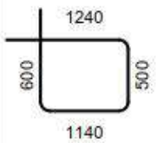
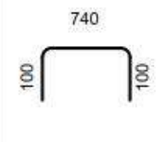
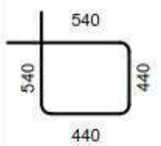
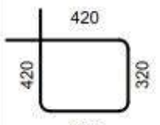
პროექტი
PROJECT
სასტუმრო ალმაშენებლის
გამზირზე (A ბლოკი)

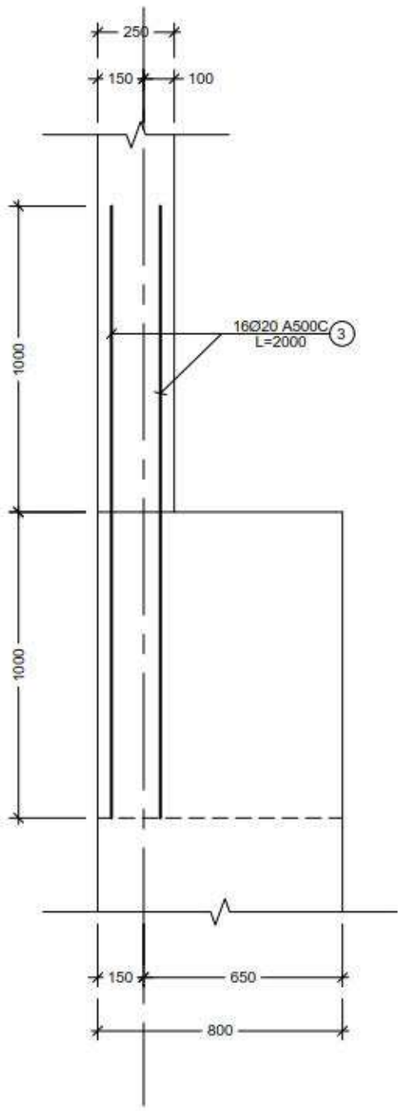
ნახაზი
DRWG.
კვეთი a; b; c; e

CUBICON
DESIGN & BUILDING ENGINEERING
შპს "კუბიკონი", თბილისი, ი.მაჩაბლისის ბაზრ. 55
ტელ: (+995 599) 323388 www.cubicon.ge

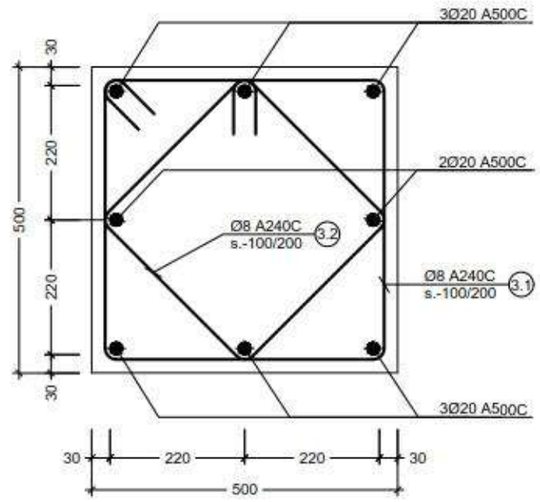
	შესრულა: ISSUED BY:	შეამოწმა APPROVED BY:
	LP	MS
	ფაილი FILE COLUMN	პროექტის №: PROJECT No 99P15
	ფორმატი PAPER SIZE A3	მასშტაბი SCALE 1:10
ნახ.ნომერი DRWG. No S - 303	კორექც. REVISION 00	სტატუსი STATUS T.D.

17.12.2018

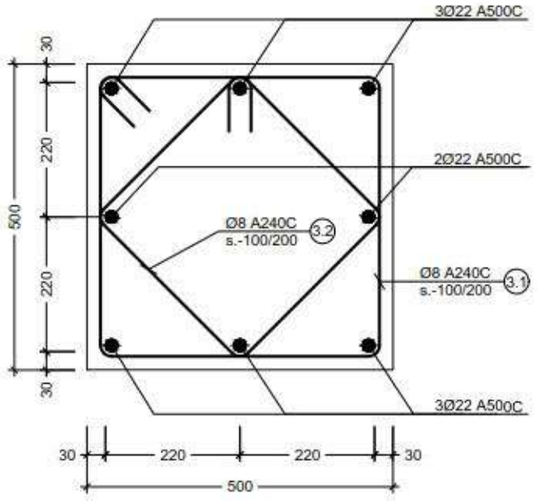
პოზ. №	ესკიზი	L მმ
1.1		2360
1.2		1760
2.1		3480
2.2		940
3.1		1960
3.2		1480



e კვეთი
Scale: 1:20



f კვეთი
Scale: 1:10



g კვეთი
Scale: 1:10

შენიშვნა:
NOTE:

No	Date	Revision	Issued by

საკვანძო ხედი
KEY PLAN

მისამართი ADDRESS: ქ. თბილისი, აღმაშენებლის 178

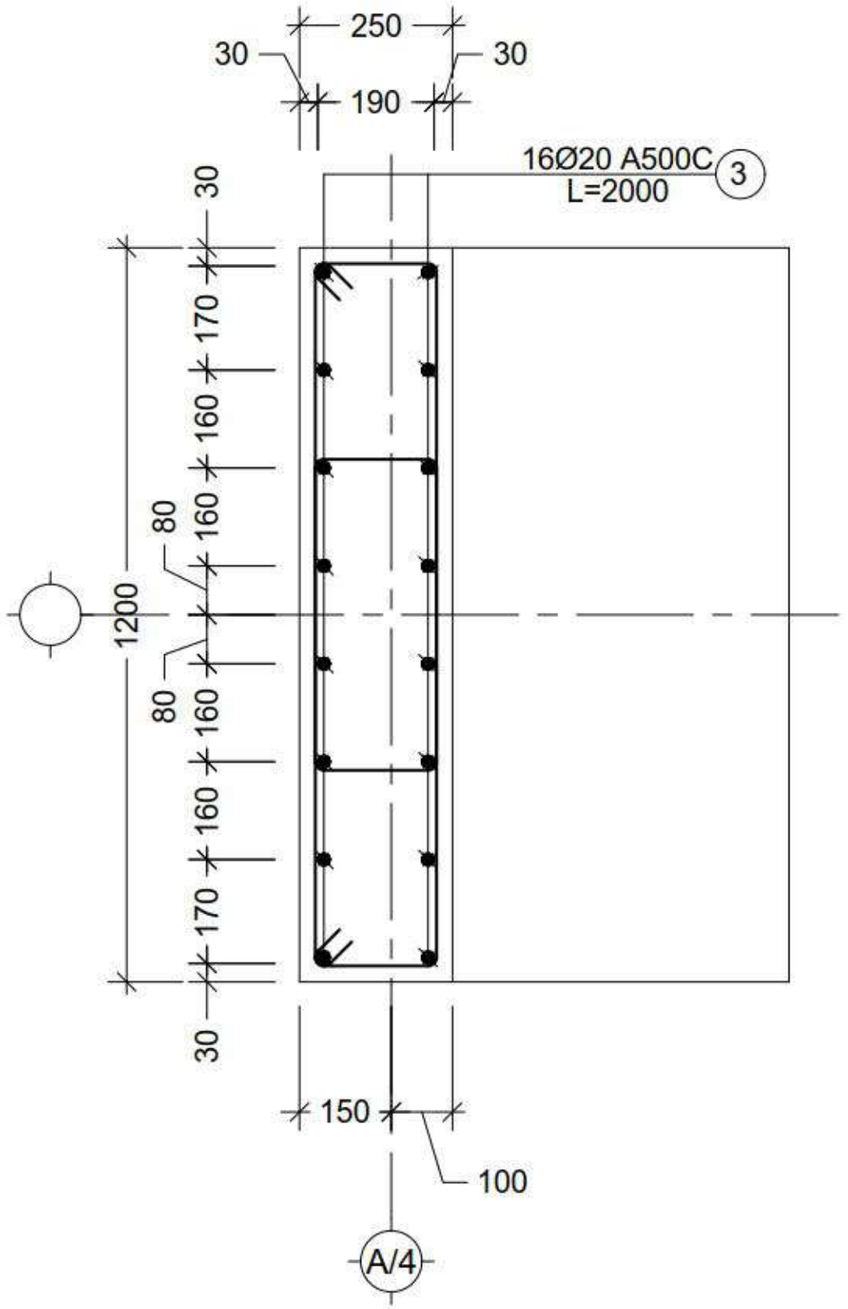
პროექტი PROJECT: სასტუმრო აღმაშენებლის გამზირზე (A ბლოკი)

ნახატის DRWG.: კვეთი d f g

CUBICON DESIGN & BUILDING ENGINEERING
მცხ "კავკასონი", თბილისი, 0.მამამაძის მამ. 55
ტელ: (+995 599) 323388 www.cubicon.ge

შემსრულა: ISSUED BY:	შემოწმდა APPROVED BY:
LP	MS
ფაილი FILE: COLUMN	პროექტის №: PROJECT No: 99P15
ფორმატი PAPER SIZE: A3	მასშტაბი SCALE: 1:10
ნახ.კოდი DRWG. No: S - 304	კორექ. REVISION: 00	სტატუსი STATUS: T.D.

17.12.2018



h კვეთი
Scale: 1:10

მონოლითური სვეტების არმირების სპეციფიკაცია

კონსტრ. დასახ.	ელემენტის დასახ.	პოზ. №	დიამეტრი ან კვეთი (მმ)		ერთეულის სიგრძე (მმ.)	რაოდენობა (ც.)	საერთო სიგრძე (მ.)	საერთო წონა (კგ.)
	C.-1	1	Ø 22	A500C	8000	4 X 9	288	859
		2	Ø 22	A500C	7500	4 X 9	270	805
		1.1	Ø 8	A240C	2360	70 X 9	1487	586
		1.2	Ø 8	A240C	1760	70 X 9	1109	437
		მძიმე ბეტონი		B25	V =	2.5 X 9	= 23	მ³
	C.-2	1	Ø 22	A500C	8000	8 X 6	384	1145
		2	Ø 22	A500C	7500	8 X 6	360	1074
		1.1	Ø 8	A240C	2360	70 X 6	991	391
		1.2	Ø 8	A240C	1760	70 X 6	739	292
		მძიმე ბეტონი		B25	V =	2.5 X 6	= 15	მ³
	C.-3	1	Ø 22	A500C	8000	12 X 6	576	1718
		2	Ø 22	A500C	7500	12 X 6	540	1611
		3	Ø 22	A500C	2000	16 X 6	192	573
		2.1	Ø 8	A240C	3480	160 X 6	3341	1318
		2.2	Ø 8	A240C	940	400 X 6	2256	890
		მძიმე ბეტონი		B25	V =	6.3 X 6	= 38	მ³
	C.-4	1	Ø 22	A500C	9000	8 X 1	72	215
		2	Ø 20	A500C	7000	8 X 1	56	138
		3	Ø 16	A500C	7000	16 X 1	112	177
		4	Ø 16	A500C	5800	4 X 1	23	37
		5	Ø 16	A500C	5300	4 X 1	21	33
		3.1	Ø 8	A240C	1960	262 X 1	514	203
		3.2	Ø 8	A240C	1480	262 X 1	388	153
		მძიმე ბეტონი		B25	V =	6.5 X 1	= 7	მ³

შენიშვნა:
NOTE:

No	Date	Revision	Issued by

სიტუაციური სქემა
KEY PLAN

მისამართი
ADDRESS
ქ. თბილისი,
ალმაშენებლის 178

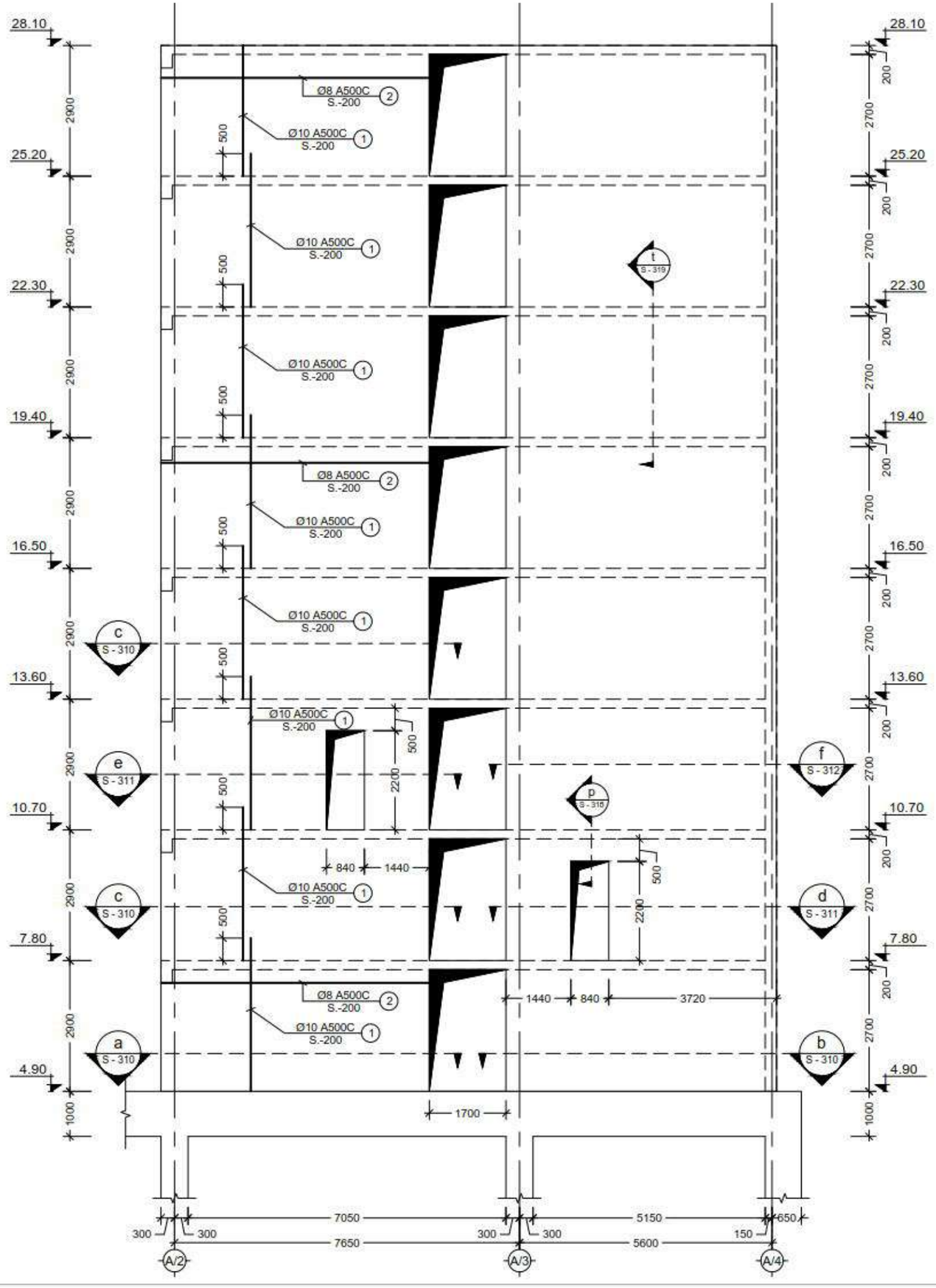
პროექტი
PROJECT
სასტუმრო ალმაშენებლის
გამზირზე (A ბლოკი)

ნახატი
DRWG.
სვეტების სპეციფიკაცია

CUBICON
DESIGN & BUILDING ENGINEERING
შპს "კუბიკონი", თბილისი, ბ.მაღლაკელიძის ბაღი, 55
ტელ: (+995 599) 323388 www.cubicon.ge

შემსრულა: ISSUED BY:	შეამოწმა APPROVED BY:
LP	MS
ფაილი FILE COLUMN	პროექტის №: PROJECT No 99P15
ფორმატი PAPER SIZE A3	მასშტაბი SCALE
ნახ.კოდი DRWG. No S - 305	კორექტ. REVISION 00	სტატუსი STATUS T.D.

17.12.2018



1 SH.W.
Scale: 1:100

NOTE:

No	Date	Revision	issued by

KEY PLAN

ADDRESS: ქ. თბილისი, აღმაშენებლის 178

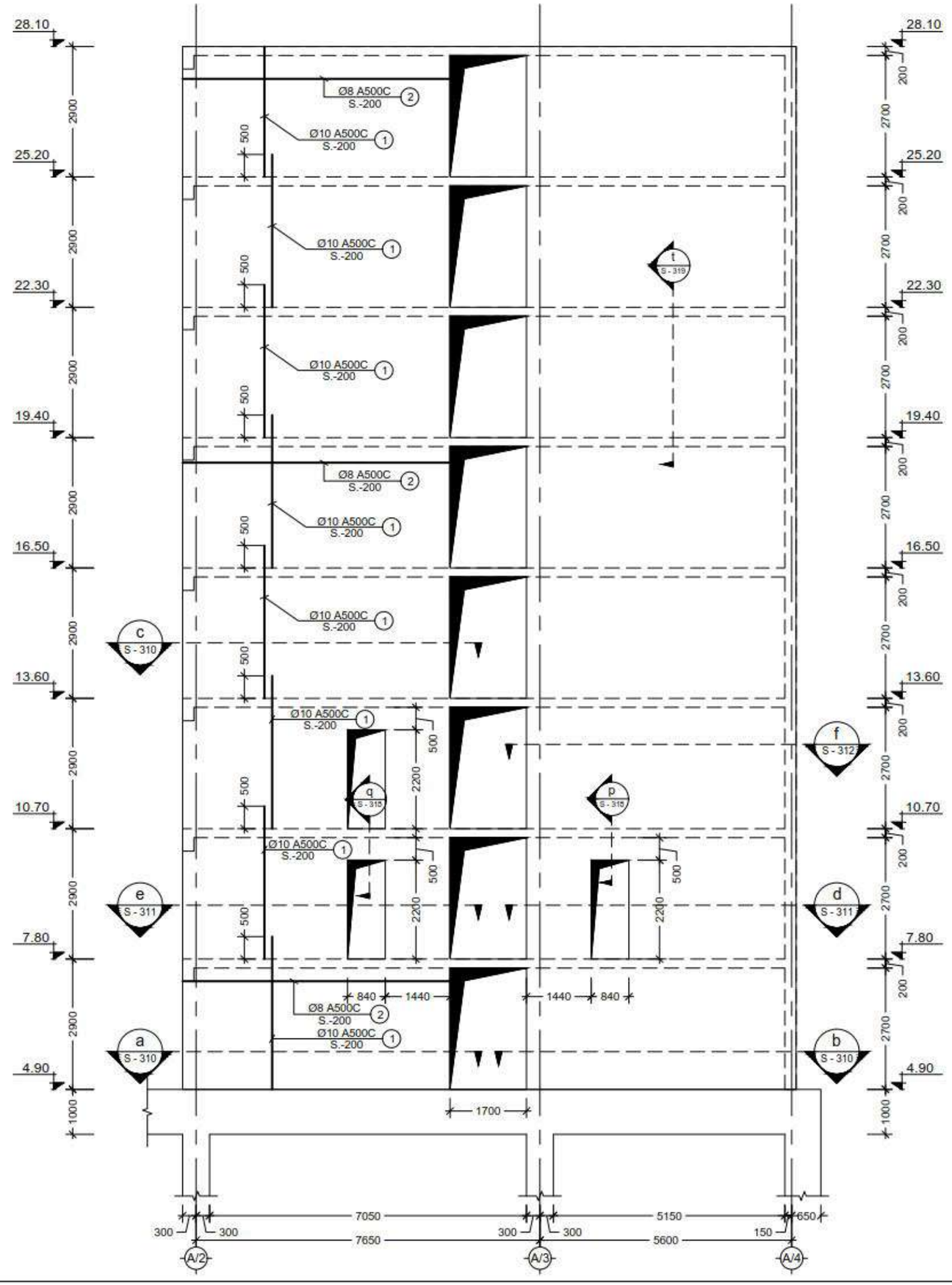
PROJECT: სასტუმრო აღმაშენებლის გამზირზე (A ბლოკი)

DRWG.: Shear Wall - 1

CUBICON DESIGN & BUILDING ENGINEERING
შპს "კუბიკონი", თბილისი, ი.მაჩაბლისის ბაღი 55
ტელ: (+995 599) 323388 www.cubicon.ge

ISSUED BY:	APPROVED BY:
NS	MS
FILE: SHEAR WALL	PROJECT No: 99P15
PAPER SIZE: A3	SCALE: 1:100
DRWG. No: S - 306	REVISION: 00
	STATUS: T.D.

17.12.2015



2 SH.W.
Scale: 1:100

NOTE:

No	Date	Revision	Issued by

KEY PLAN

ADDRESS: ქ. თბილისი, აღმაშენებლის 178

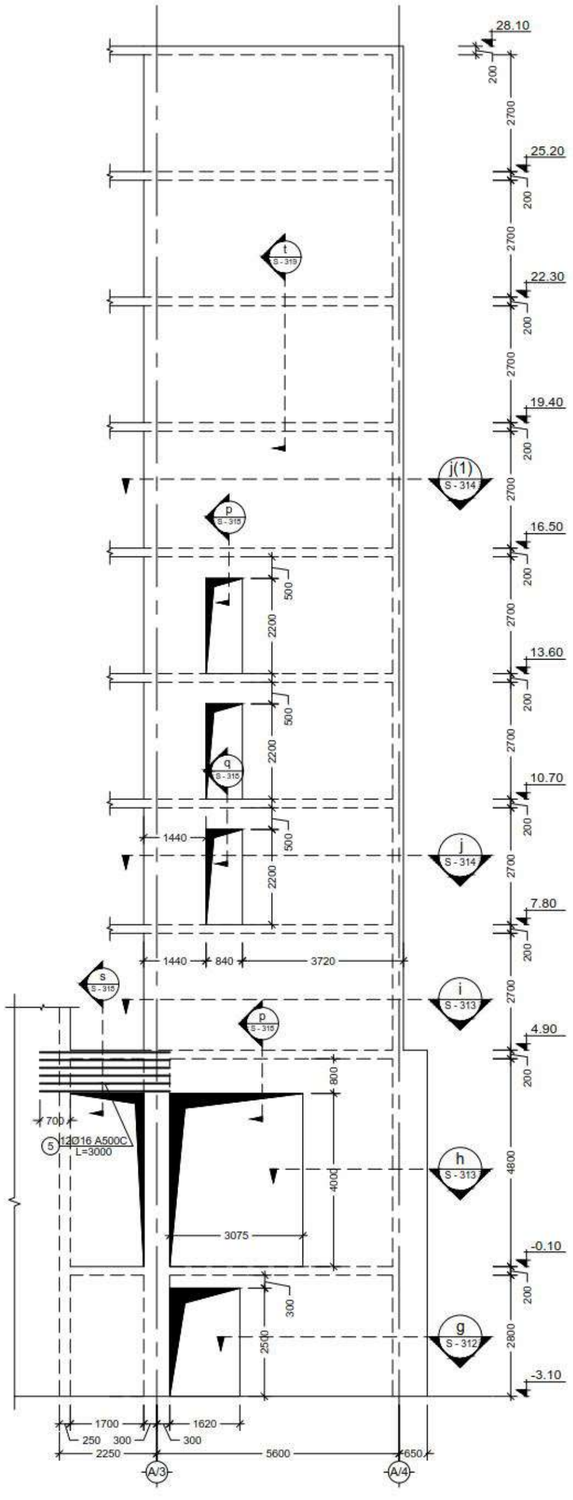
PROJECT: სასტუმრო აღმაშენებლის გამზირზე (A ბლოკი)

DRWG.: Shear Wall - 2

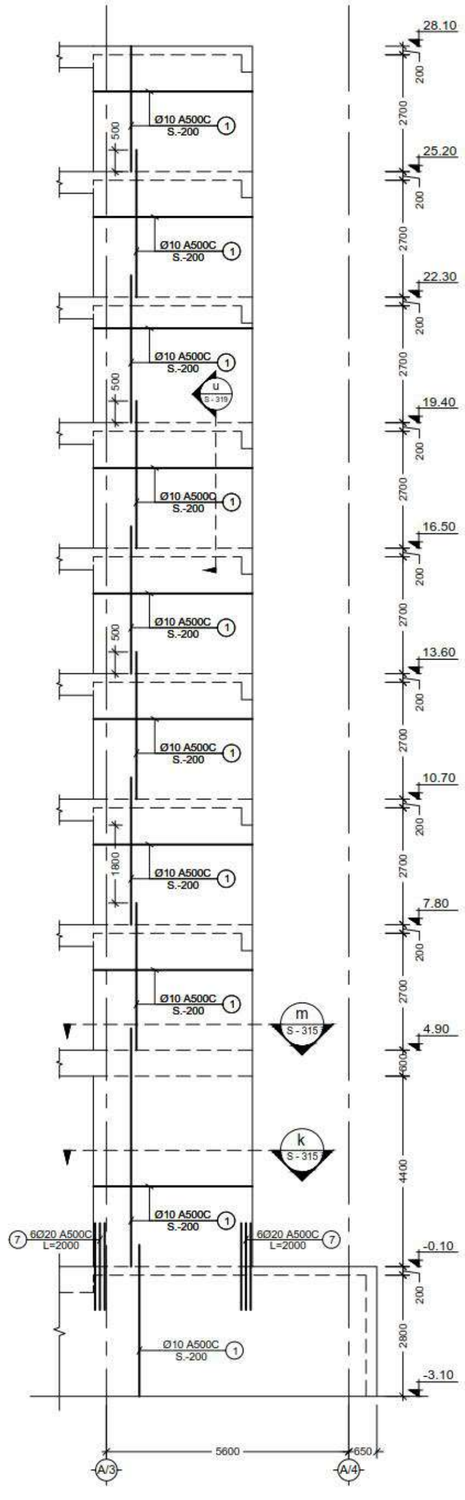
CUBICON DESIGN & BUILDING ENGINEERING
შპს "კუბიკონი", თბილისი, 0.მამამაძის ბაზა. 55
ტელ: (+995 599) 323388 www.cubicon.ge

ISSUED BY:	APPROVED BY:
NS	MS
FILE: SHEAR WALL	PROJECT No: 99P15
PAPER SIZE: A3	SCALE: 1:100
DRWG. No: S - 307	REVISION: 00
	STATUS: T.D.

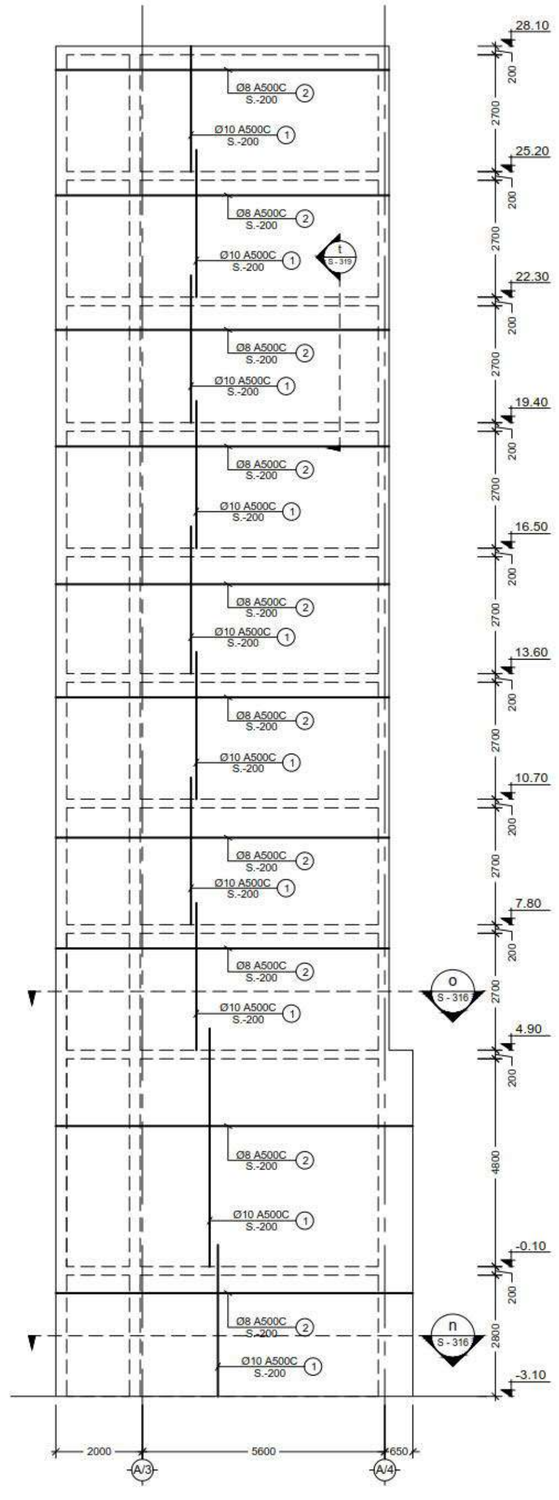
17.12.2018



3 SH.W.
Scale: 1:100



4 SH.W.
Scale: 1:100



5 SH.W.
Scale: 1:100

შენიშვნა:
NOTE:

No	Date	Revision	Issued by

ხელშეკრულების ობიექტი
KEEY PROJECT

დამკვეთი
CLIENT
ქ. თბილისი,
აღმაშენებლის 178

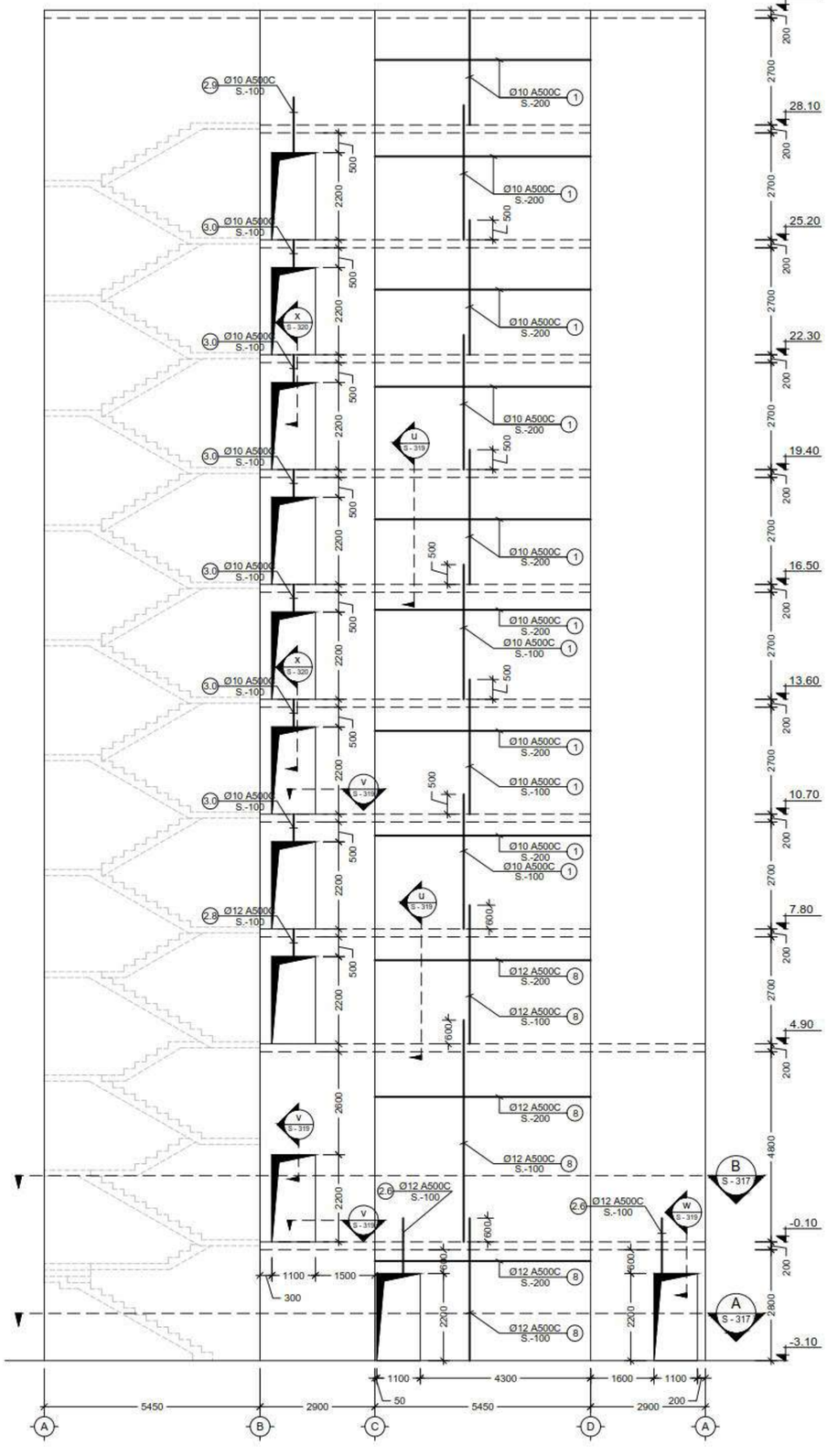
პროექტის
PROJECT
სასტუმრო აღმაშენებლის
გამზირზე (A ბლოკი)

ნახაზის
DRWG.
Shear Wall - 4; 5; 6

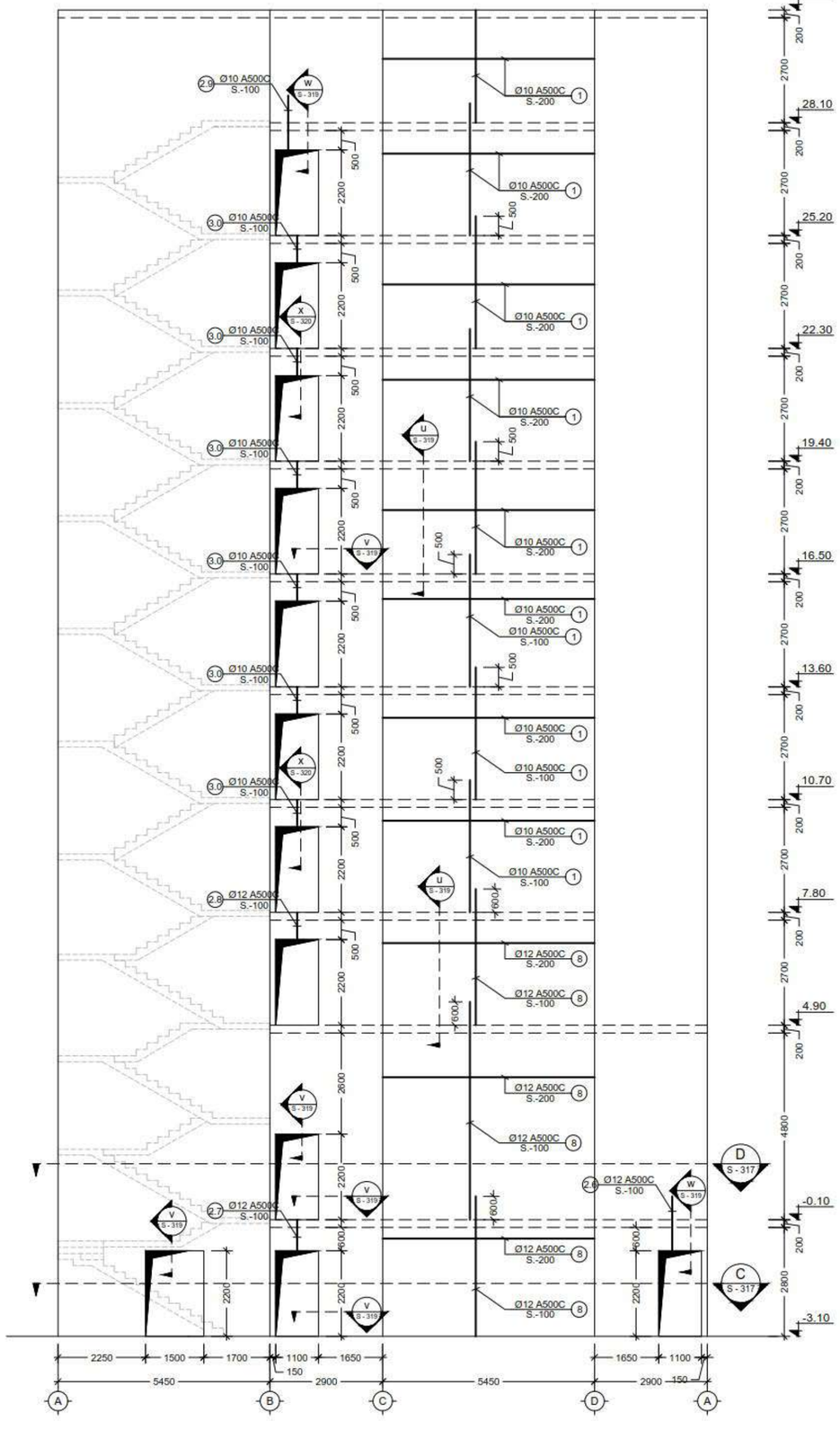
CUBICON
DESIGN & BUILDING ENGINEERING
ქალაქი "ქვიპური", მშენებლის, ი.ჭავჭავაძის ბაზრ. 55
ტელ: (+995 599) 323368, www.cubicon.ge

	შემსრულა: ISSUED BY:	შეამოწმა: APPROVED BY:
	NS	MS
ფაილი FILE: SHEAR WALL	პროექტის №: PROJECT No:	99P15
ფორმატი PAPER SIZE:	მასშტაბი SCALE:	A2 1:100
ნახ.კოდი DRWG. No:	კორექტი REVISION:	სტატუსი STATUS:
S - 308	00	T.D.

17.12.2019



6 SH.W.
Scale: 1:100



7 SH.W.
Scale: 1:100

შენიშვნა:
NOTE:

No	Date	Revision	Issued by

ავტორსამართლის დაცვა
KEEP RELAX!

დამკვეთი
CLIENT
ქ. თბილისი, აღმაშენებლის 178

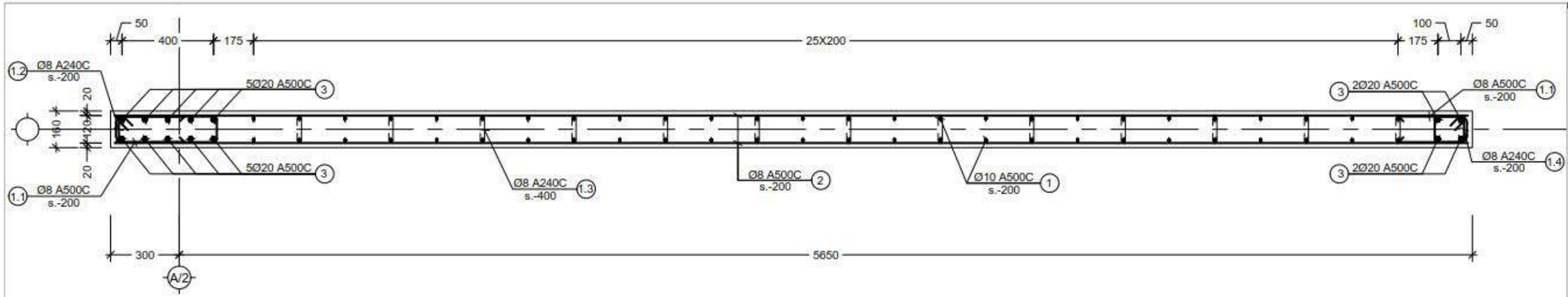
პროექტი
PROJECT
სასტუმრო აღმაშენებლის გამზირზე (A ბლოკი)

ნახაზი
DRWG.
Shear Wall - 7; 8

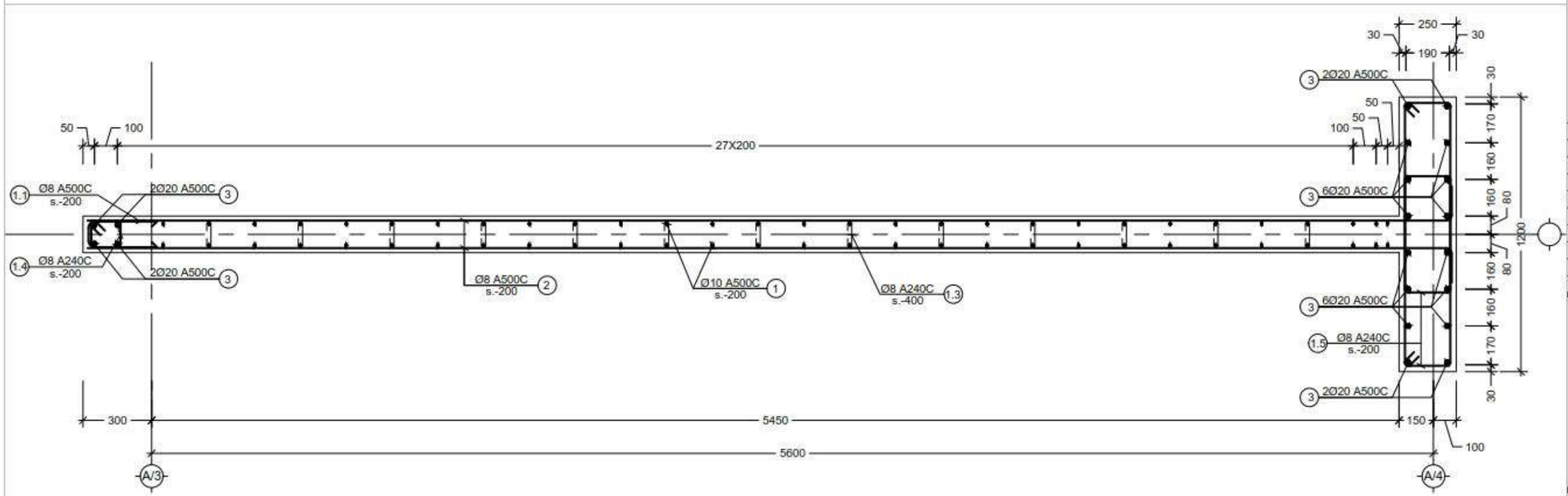
CUBICON DESIGN & BUILDING ENGINEERING
მის: "ქვიშრები", თბილისი, ს ვაშლიჯის ბაზრ. 55
ტელ: (+995 599) 323368 www.cubicon.ge

გამცემი: ISSUED BY:	შემოწმა APPROVED BY:
NS	MS
ფაილი FILE: SHEAR WALL	პროექტის №: PROJECT №: 99P15
ფორმატი PAPER SIZE: A2	მასშტაბი SCALE: 1:100
ნახ.კოდი DRWG. No: S - 309	კორექტი REVISION: 00	სტატუსი STATUS: T.D.

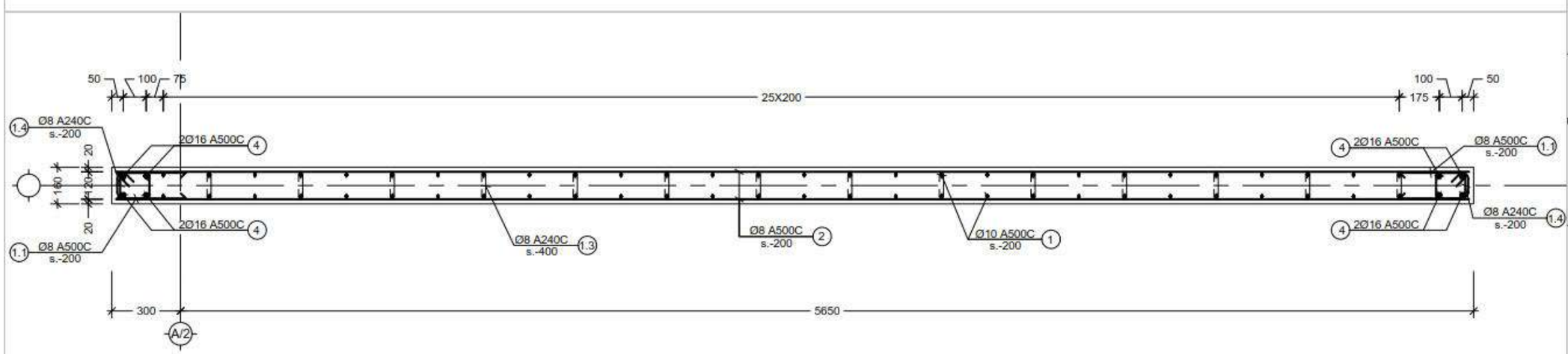
17.12.2015



a 33000
Scale: 1:20



b კვეთი
Scale: 1:20



c კვეთი
Scale: 1:20

NOTE:

No	Date	Revision	issued by

KEY PLAN

ADDRESS: ქ. თბილისი, აღმაშენებლის 178

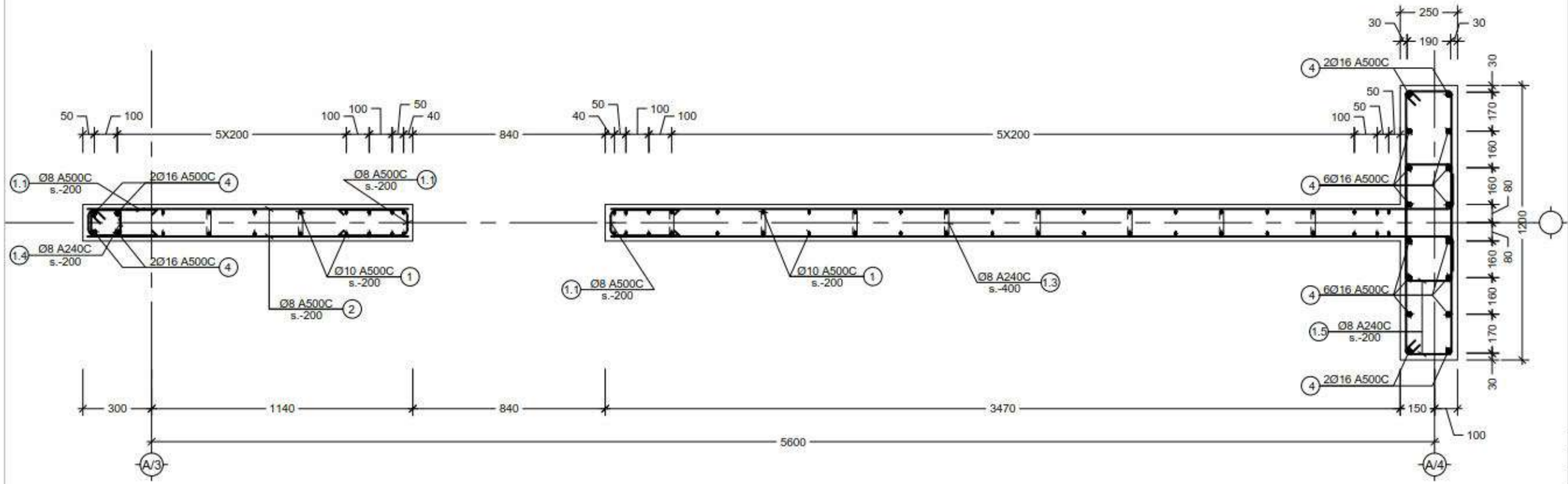
PROJECT: სასტუმრო აღმაშენებლის გამზირზე (A ბლოკი)

DRWG.: კვეთი a; b; c

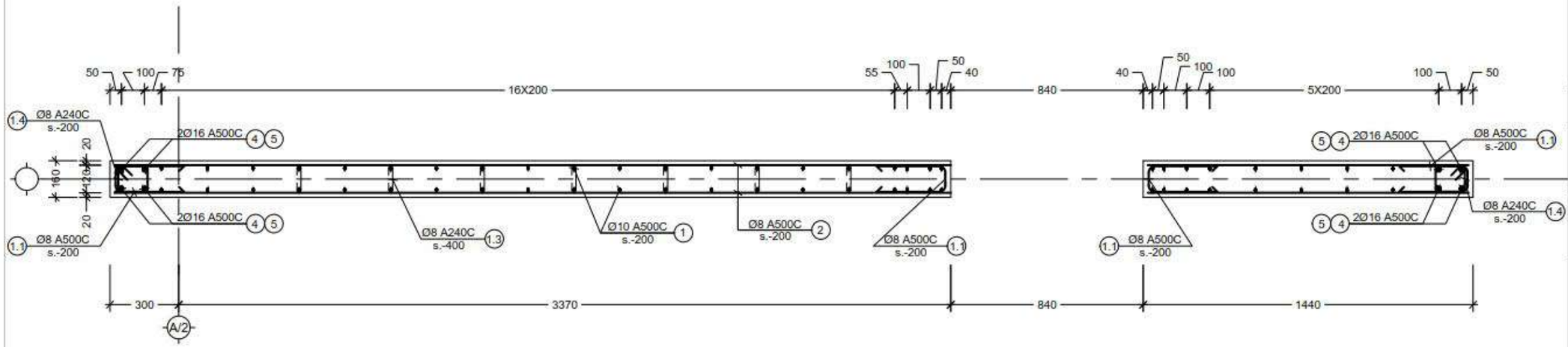
CUBICON DESIGN & BUILDING ENGINEERING
მას "კუბიკონი", თბილისი, 0.მაჭავარიანის ბაღი 55
ტელ: (+995 599) 323388 www.cubicon.ge

ISSUED BY:	APPROVED BY:
NS	MS
FILE: SK in SECT.	PROJECT No: 99P15
PAPER SIZE: A3	SCALE: 1:20
DRWG. No: S - 310	REVISION: 00
	STATUS: T.D.

17.12.2018



d
Scale: 1:20



e
Scene: 1:20

NOTE:

No	Date	Revision	Issued by

KEY PLAN

ADDRESS: ქ. თბილისი, აღმაშენებლის 178

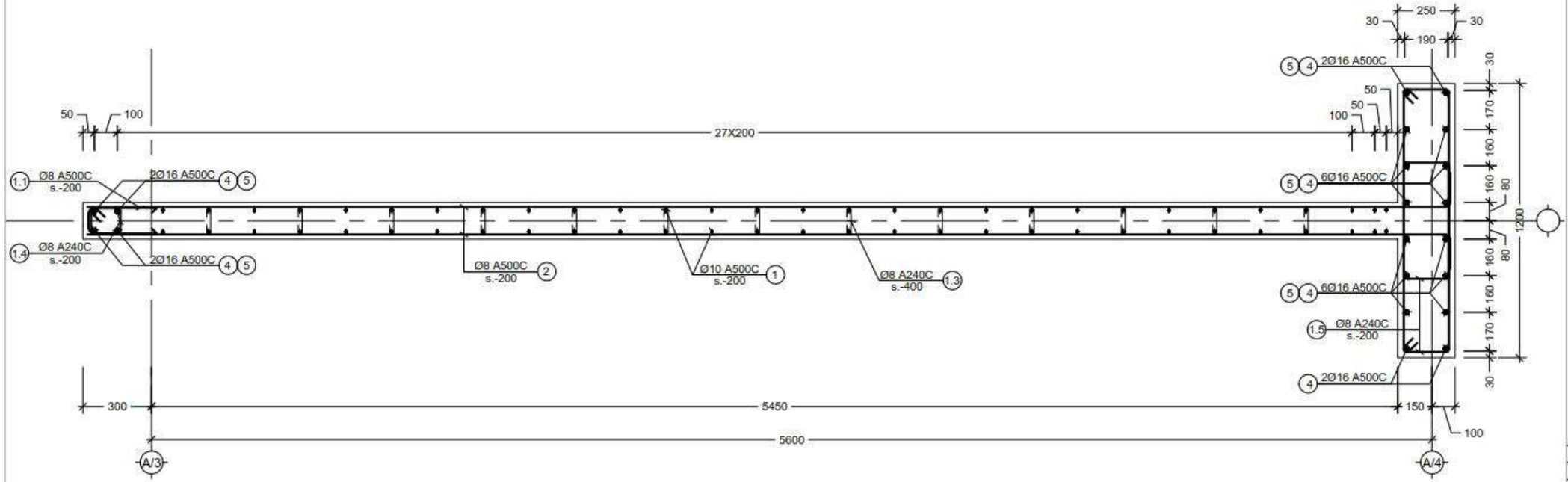
PROJECT: სასტუმრო აღმაშენებლის გამზირზე (A ბლოკი)

DRWG.: კვეთი d; e

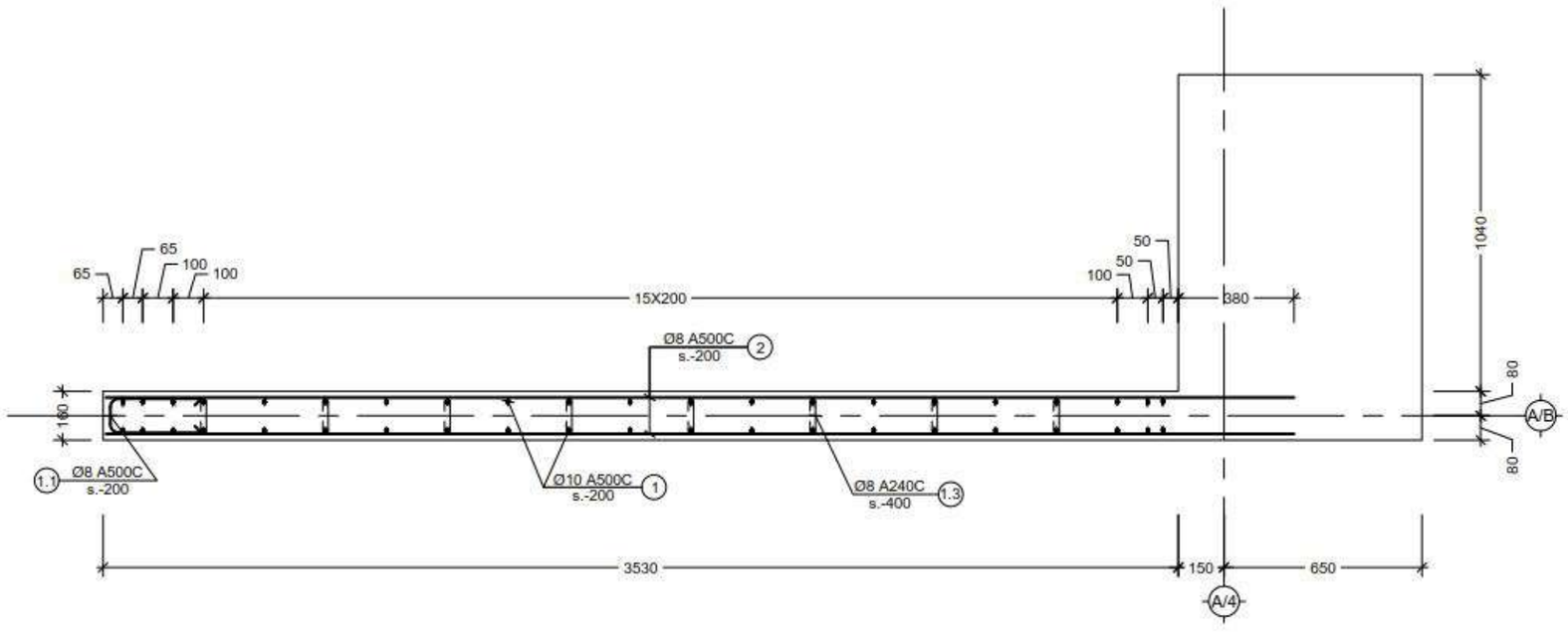
CUBICON
DESIGN & BUILDING ENGINEERING
მის: "კუბიკონი", თბილისი, 0.მამამაძის მამ. 55
ტელ: (+995 599) 323368 www.cubicon.ge

	ISSUED BY:	APPROVED BY:
	NS	MS
FILE	PROJECT No	
	99P15	
PAPER SIZE	SCALE	
A3	1:20	
DRWG. No	REVISION	STATUS
S - 311	00	T.D.

17.12.2018



f 33000
Scale: 1:20



g კვეთი
Scale: 1:20

No	Date	Revision	Issued by

საკვანძო სქემა
KEY PLAN

მისამართი ADDRESS: ქ. თბილისი, აღმაშენებლის 178

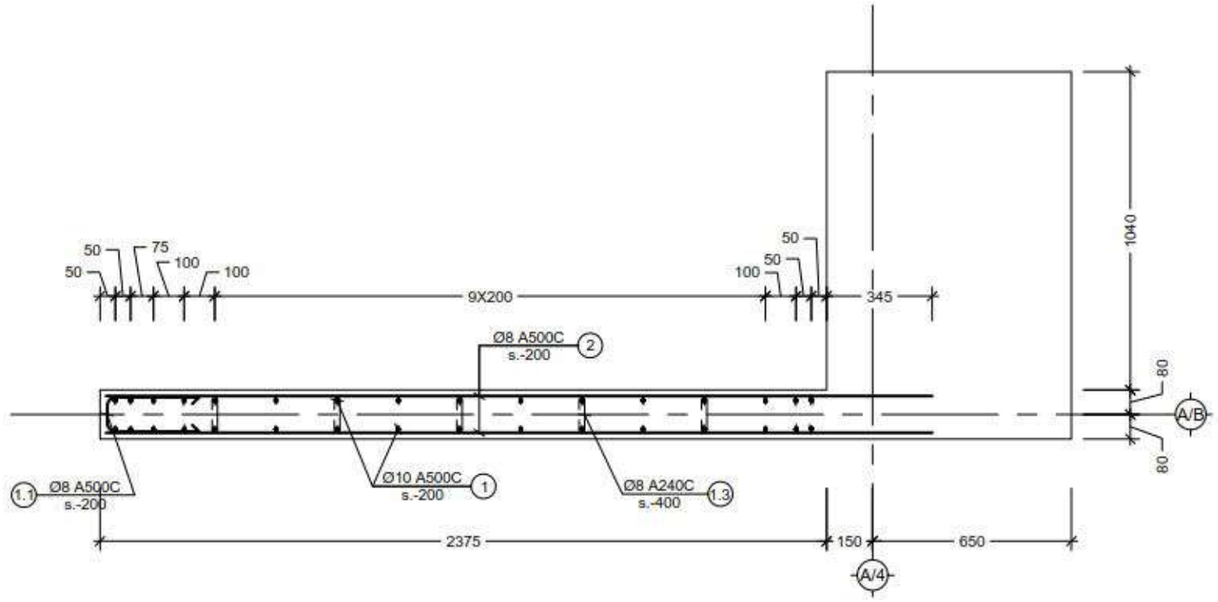
პროექტი PROJECT: სასტუმრო აღმაშენებლის გამზირზე (A ბლოკი)

ნახატის DRWG.: კვეთი f; g

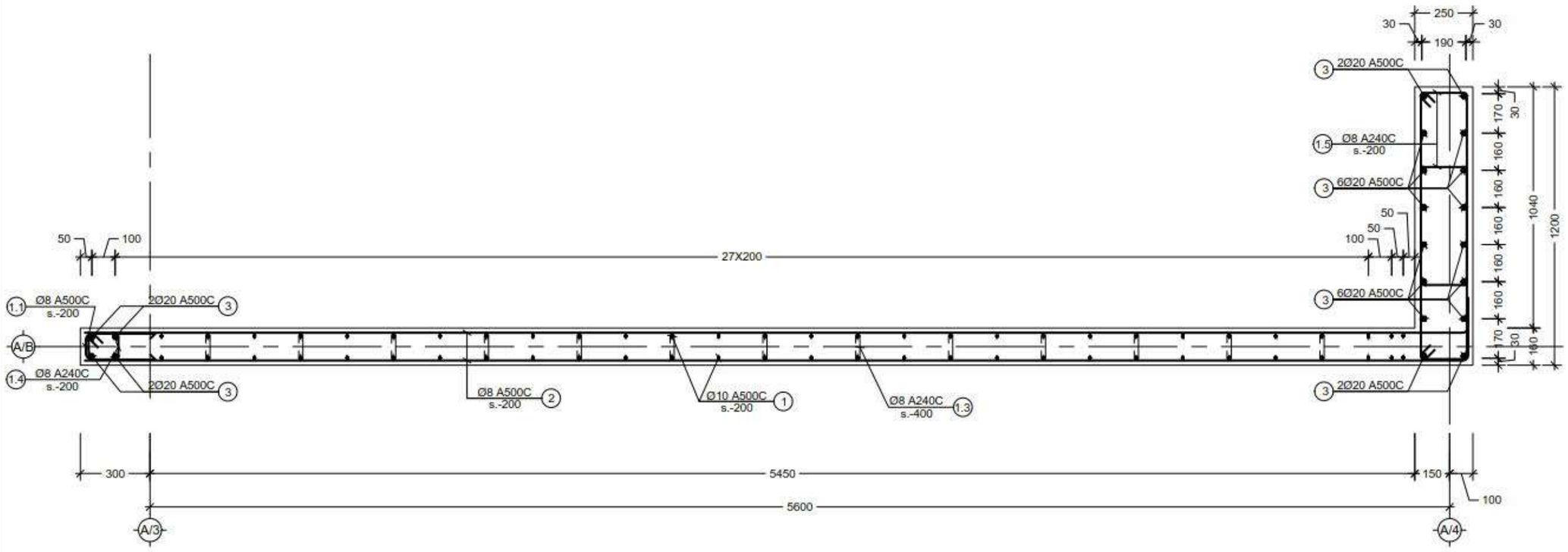
CUBICON DESIGN & BUILDING ENGINEERING
მის: "კუბიკონი", თბილისი, ი.მაჭავარიანის ქ.№6. 55
ტელ: (+995 599) 323368 www.cubicon.ge

შემსრულა: ISSUED BY:	შეამოწმა APPROVED BY:
NS	MS
ფაილი FILE SHEET	პროექტის №: PROJECT No 99P15
ფორმატი PAPER SIZE A3	მასშტაბი SCALE 1:20
ნახ.კოდი DRWG. No S - 312	კორექ. REVISION 00	სტატუსი STATUS T.D.

17.12.2018



h
330000
Scale: 1:20



i
კვეთი
Scale: 1:20

No	Date	Revision	Issued by

KEY PLAN

ADDRESS: ქ. თბილისი, აღმაშენებლის 178

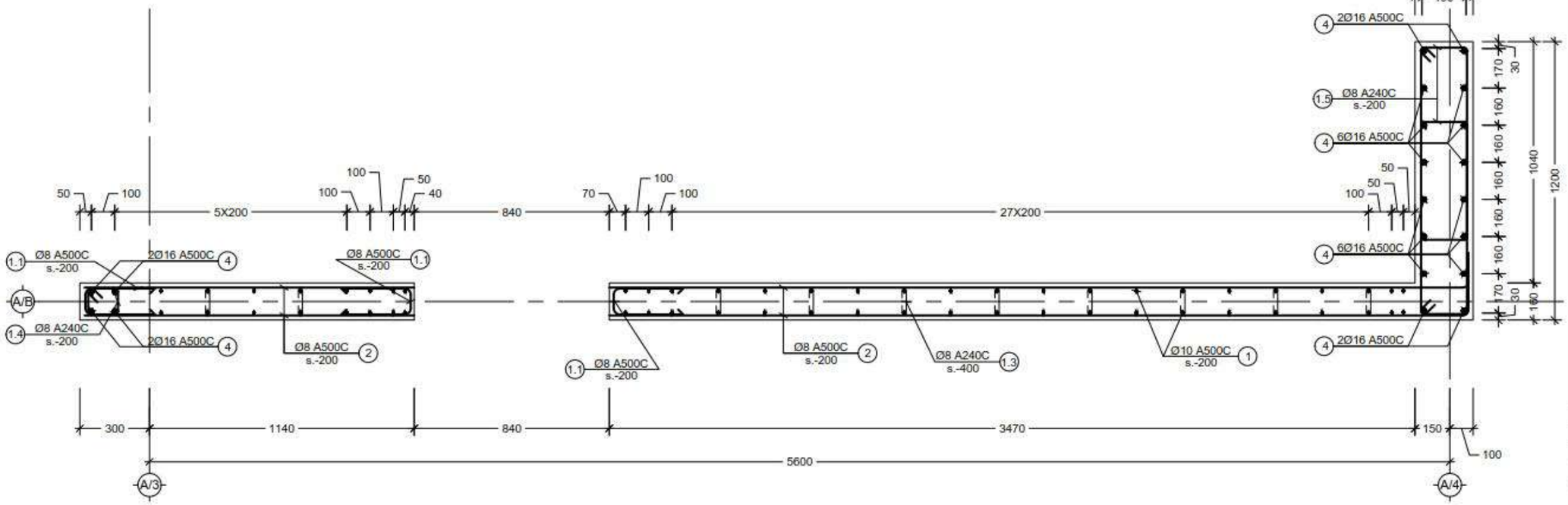
PROJECT: სასტუმრო აღმაშენებლის გამზირზე (A ბლოკი)

DRWG.: კვეთი h; i

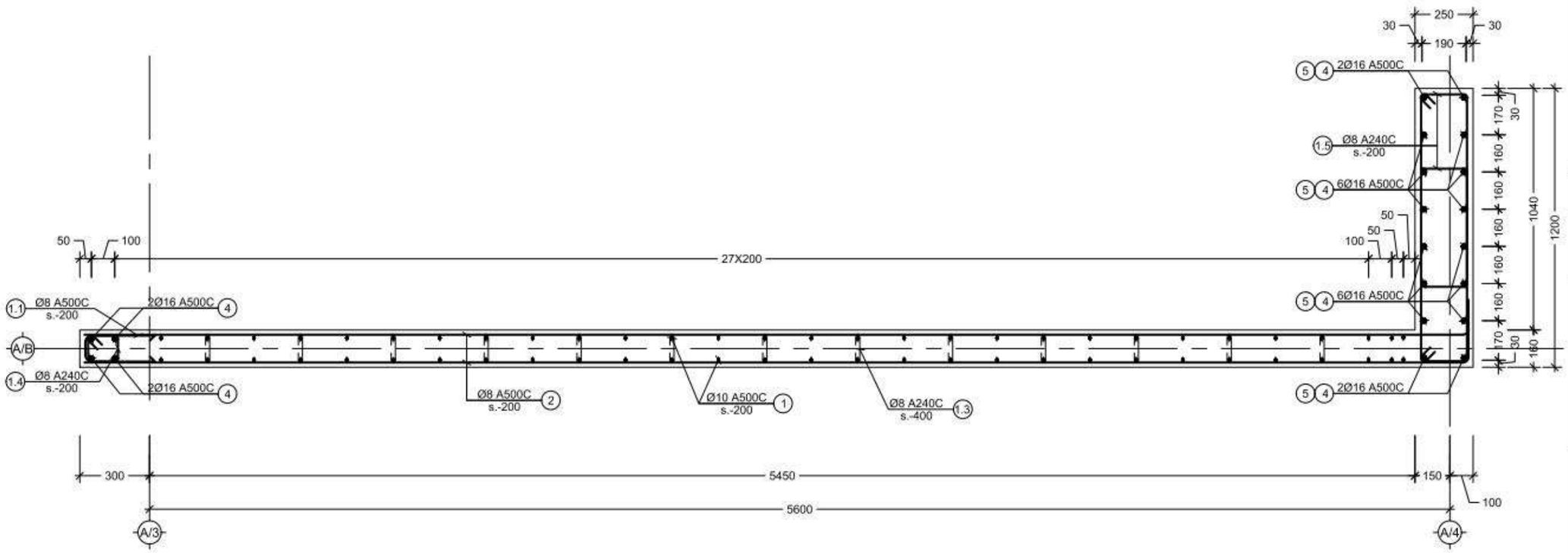
CUBICON
DESIGN & BUILDING ENGINEERING
მის: "კუბიკონი", თბილისი, ი.მაჩაბლისის ბაღი, 55
ტელ: (+995 599) 323388 www.cubicon.ge

	ISSUED BY:	APPROVED BY:
	NS	MS
FILE SHEET	PROJECT No	99P15
PAPER SIZE	SCALE	1:20
DRWG. No	REVISION	STATUS
S - 313	00	T.D.

17.12.2018



j 33000
Scale: 1:20



j(1) კვეთი
Scale: 1:20

შენიშვნა:
NOTE:

No	Date	Revision	issued by

საორიენტაციო ნახაზი
KEY PLAN

მისამართი ADDRESS: ქ. თბილისი, ალმაშენებლის 178

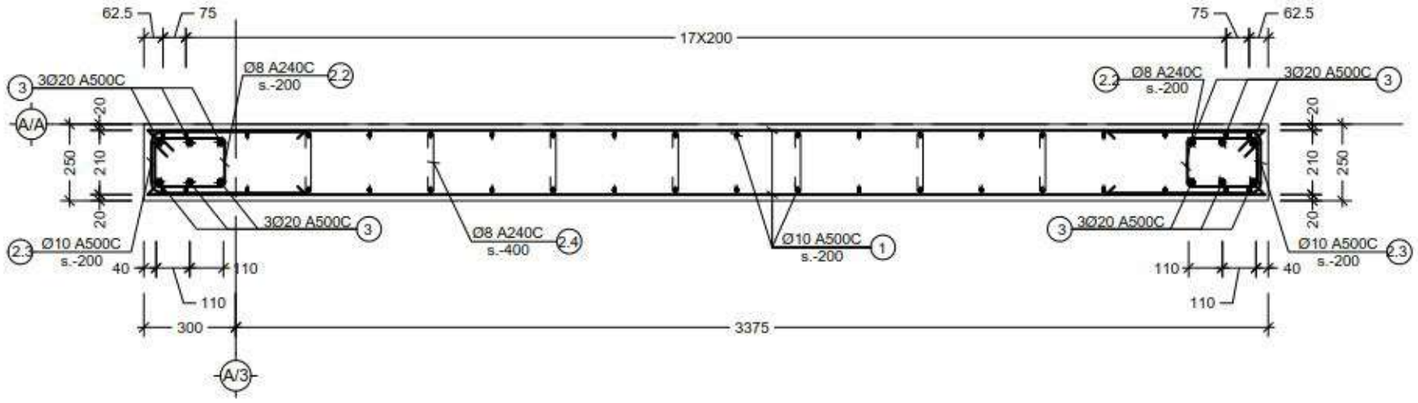
პროექტი PROJECT: სასტუმრო ალმაშენებლის გამზირზე (A ბლოკი)

ნახაზი DRWG.: კვეთი j; j(1)

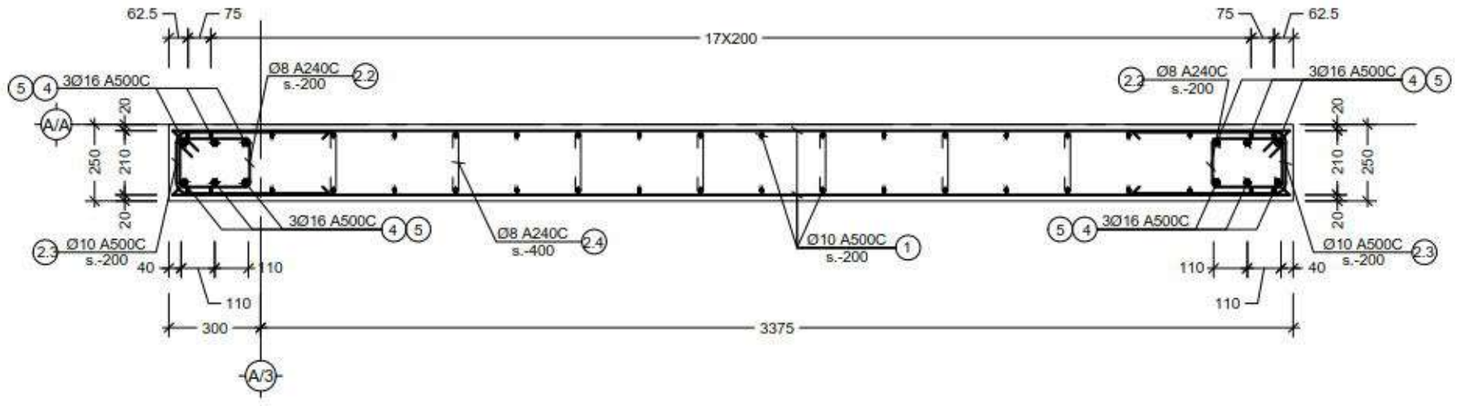
CUBICON DESIGN & BUILDING ENGINEERING
შპს "კუბიკონი", თბილისი, ბ.მაყაშვილის ბაღი 55
ტელ: (+995 599) 323388 www.cubicon.ge

გამოშვების თარიღი ISSUED BY:	დამტკიცება APPROVED BY:
NS	MS
ფაილი FILE SHEET	პროექტის № PROJECT No
	99P15
ფორმატი PAPER SIZE	მასშტაბი SCALE
A3	1:20
ნახ.ნომერი DRWG. No	კორექტ. REVISION	სტატუსი STATUS
S - 314	00	T.D.

17.12.2018



k
Scale: 1:20



m
კვეთი
Scale: 1:20

შენიშვნა:
NOTE:

No	Date	Revision	Issued by

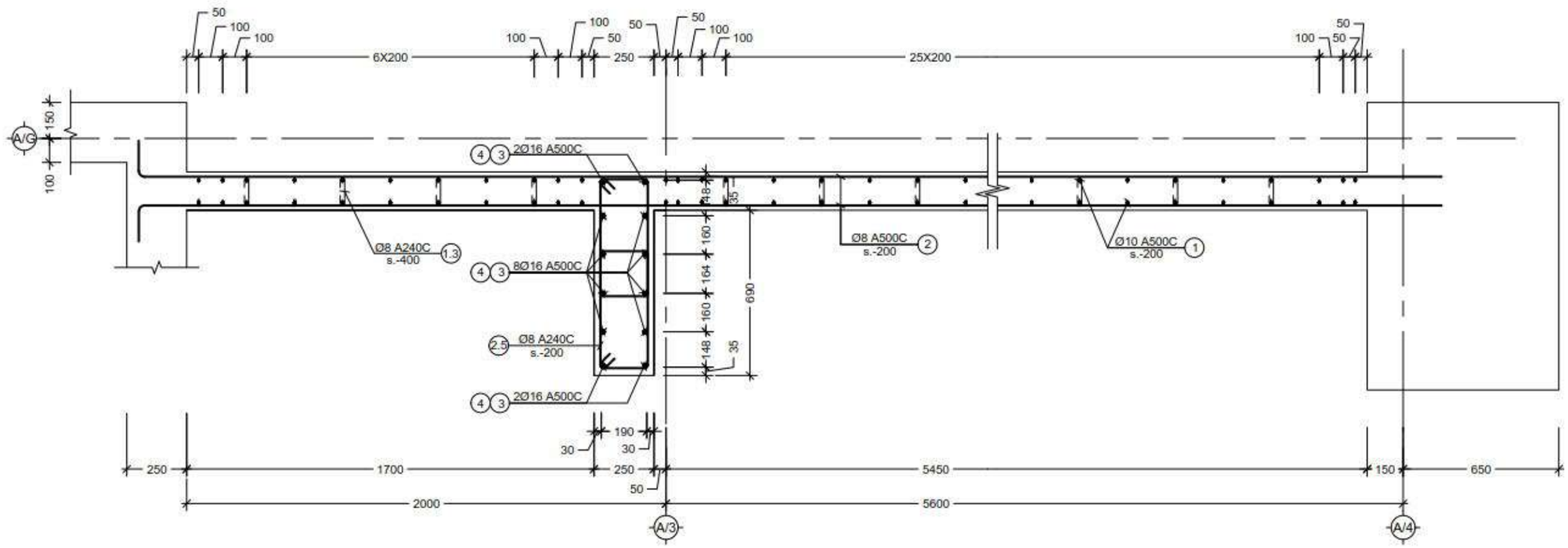
სიტუაციური ხედი
KEY PLAN

მისამართი ADDRESS	ქ. თბილისი, ალმაშენებლის 178
პროექტი PROJECT	სასტუმრო ალმაშენებლის გამზირზე (A ბლოკი)
ნახაზი DRWG.	კვეთი k; m

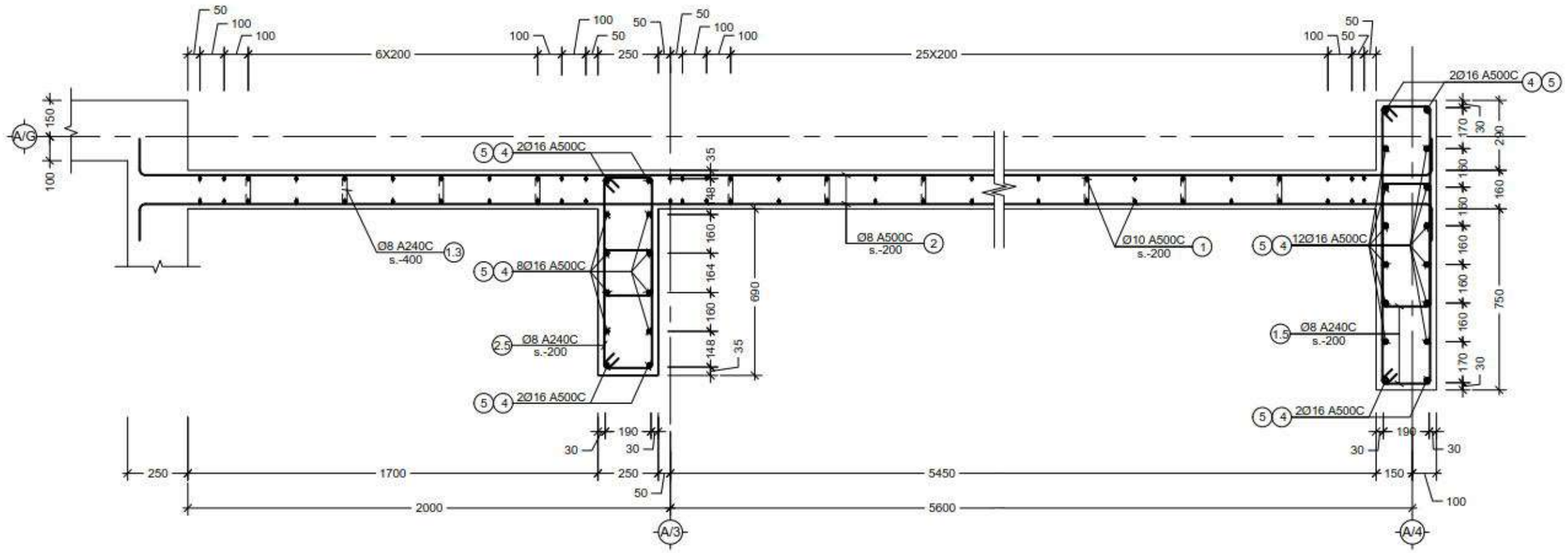
CUBICON
DESIGN & BUILDING ENGINEERING
მის: "კუბიკონი", თბილისი, ი.მაჩაბლის ბაღი, 55
ტელ: (+995 599) 323388 www.cubicon.ge

	შესრულა: ISSUED BY: NS	შეამოწმა APPROVED BY: MS
	ფაილი FILE SHEET	პროექტის №: PROJECT No 99P15
	ფორმატი PAPER SIZE A3	მასშტაბი SCALE 1:20
ნახ.კოდი DRWG. No S - 315	კორექც. REVISION 00	სტატუსი STATUS T.D.

17.12.2018



n
Scale: 1:20



o
კვეთი
Scale: 1:20

შენიშვნა:
NOTE:

No	Date	Revision	Issued by

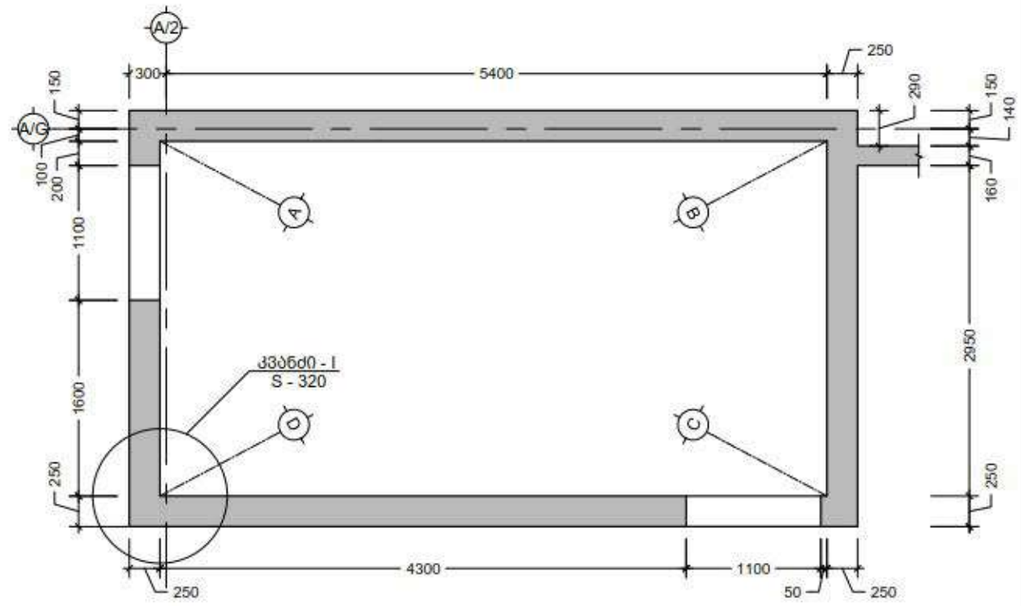
ნახაზის ადგილი
KEY PLAN

მისამართი ADDRESS	ქ. თბილისი, ალმაშენებლის 178
პროექტი PROJECT	სასტუმრო ალმაშენებლის გამზირზე (A ბლოკი)
ნახაზი DRWG.	კვეთი n; o

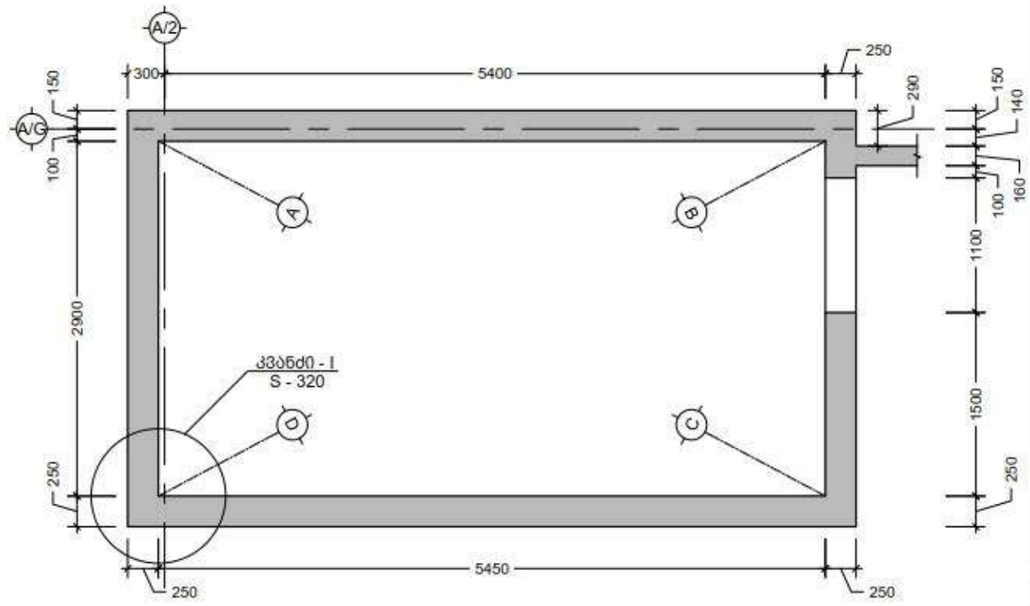
CUBICON
DESIGN & BUILDING ENGINEERING
მის: "კუბიკონი", თბილისი, ი.მაჩაბლის ქუჩა. 55
ტელ: (+995 599) 323388 www.cubicon.ge

	გამცემი: ISSUED BY:	დამოწმა APPROVED BY:
	NS	MS
	ფაილი FILE	პროექტის №: PROJECT No
		99P15
	ფორმატი PAPER SIZE	მასშტაბი SCALE
	A3	1:20
ნახ.კოდი DRWG. No	კორექც. REVISION	სტატუს STATUS
S - 316	00	T.D.

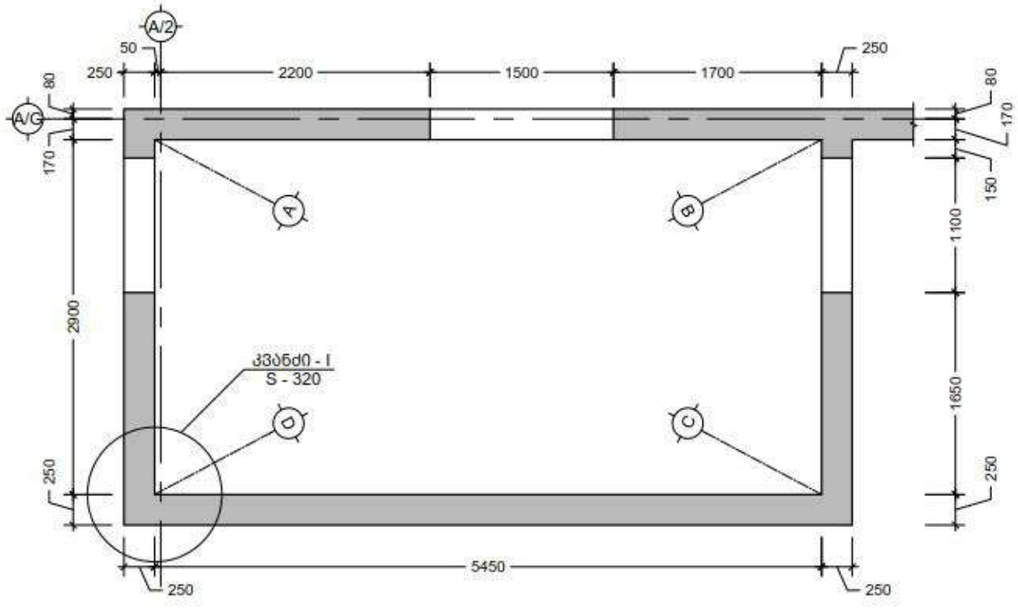
17.12.2018



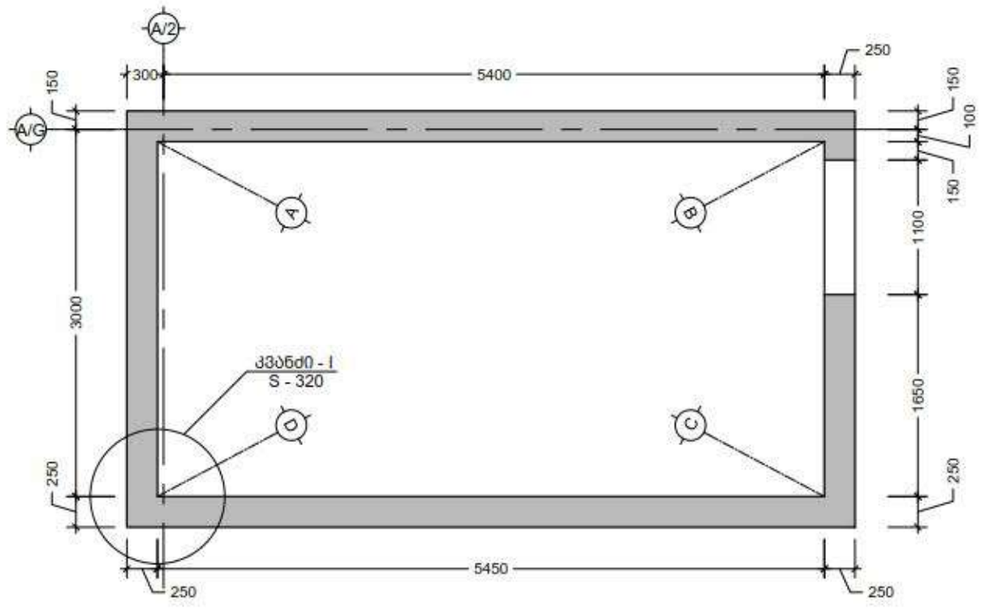
A ფასადი
Scale: 1:50



B ფასადი
Scale: 1:50



C კვეთი
Scale: 1:50



D კვეთი
Scale: 1:50

შენიშვნა:
NOTE:

No	Date	Revision	Issued by

საორიენტაციო სქემა
KEY PLAN

მისამართი
ADDRESS
ქ. თბილისი,
ალმაშენებლის 178

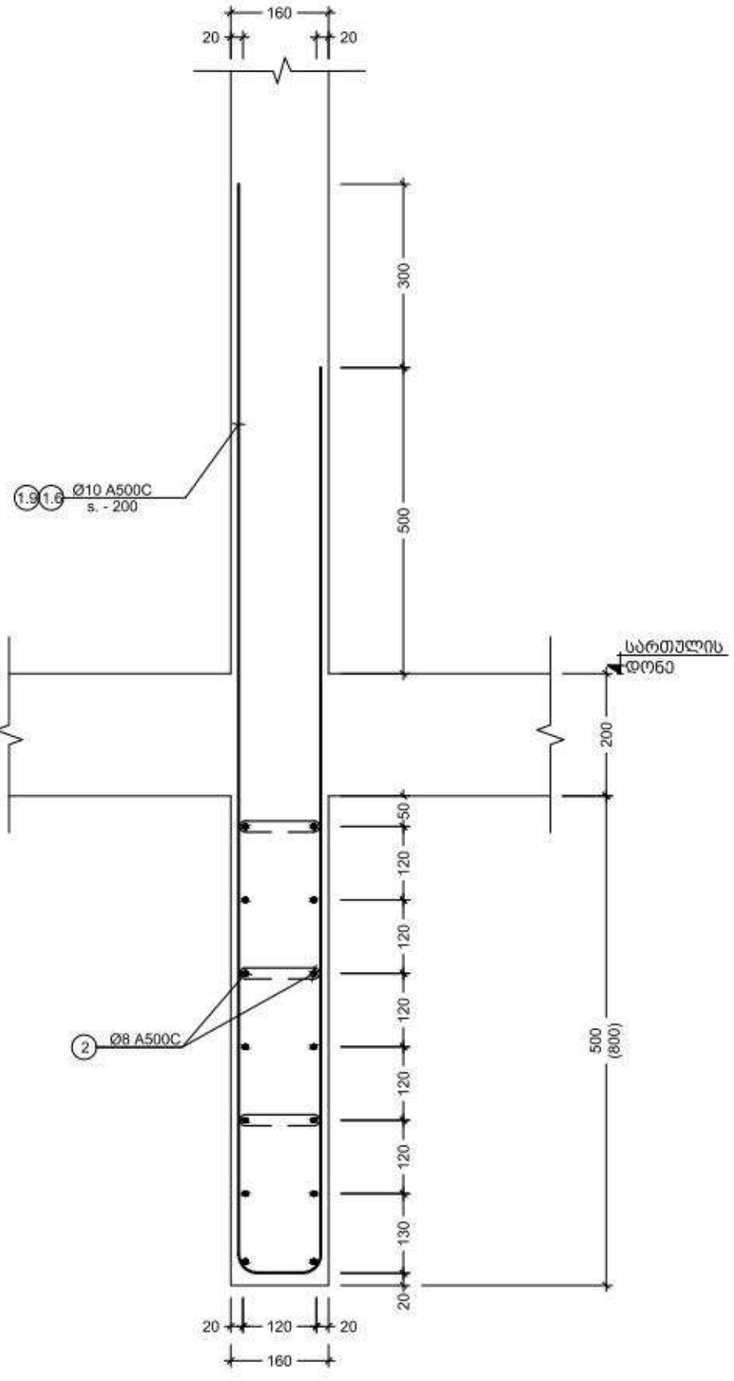
პროექტი
PROJECT
სასტუმრო ალმაშენებლის
გამზირზე (A ბლოკი)

ნახაზი
DRWG.
ჭრილი A; B; C; D

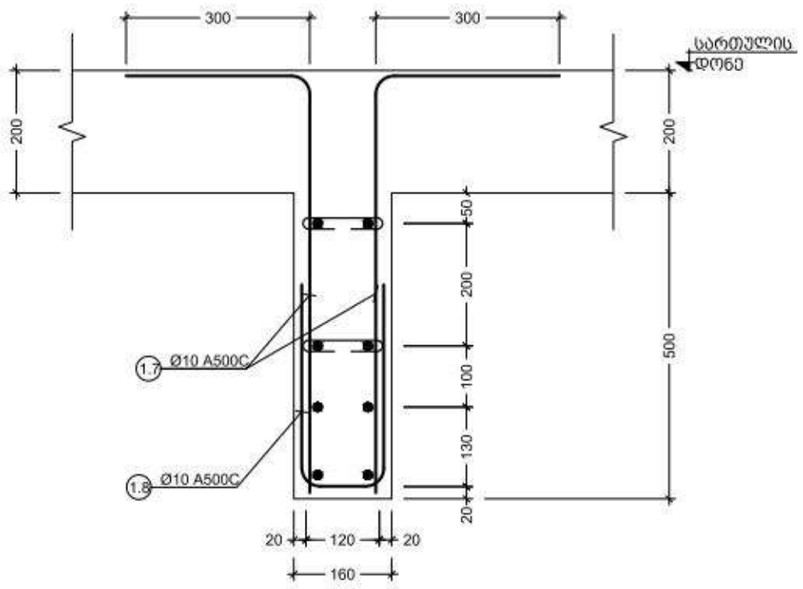
CUBICON
DESIGN & BUILDING ENGINEERING
მპს "კუბიკონი", თბილისი, ი.მაჩაბლისის ბაზრ. 55
ტელ: (+995 599) 323388 www.cubicon.ge

შესრულა: ISSUED BY:	დაამოწმა APPROVED BY:
NS	MS
ფაილი FILE SHEET	პროექტის №: PROJECT No
	99P15
ფორმატი PAPER SIZE	მასშტაბი SCALE
A3	1:50
ნახ.კოდი DRWG. No	კორექტ. REVISION	სტატუსი STATUS
---	---	---
S - 317	00	T.D.

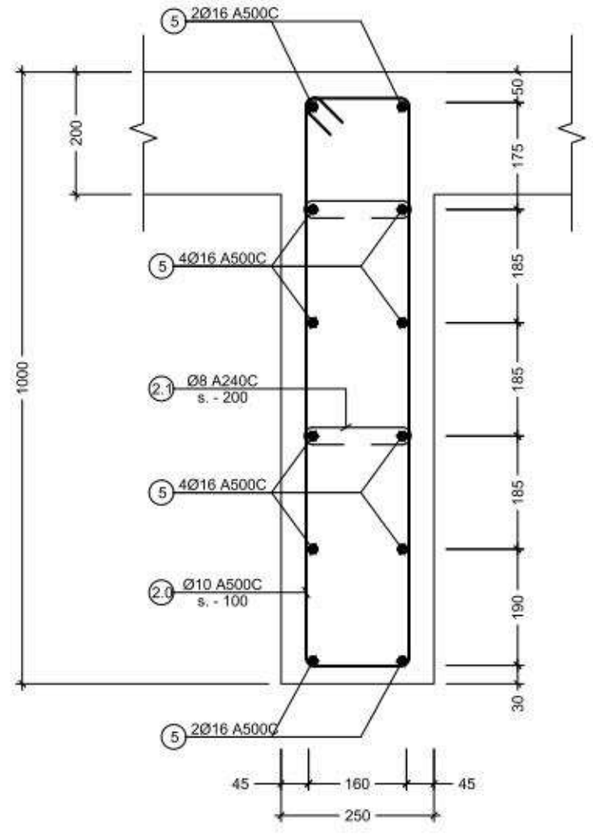
17.12.2018



p კვეთი
Scale: 1:10



q კვეთი
Scale: 1:10



s კვეთი
Scale: 1:10

შენიშვნა:
NOTE:

No	Date	Revision	Issued by

სიტუაციური სქემა
KEY PLAN

მისამართი
ADDRESS
ქ. თბილისი,
აღმაშენებლის 178

პროექტი
PROJECT
სასტუმრო აღმაშენებლის
გამზირზე (A ბლოკი)

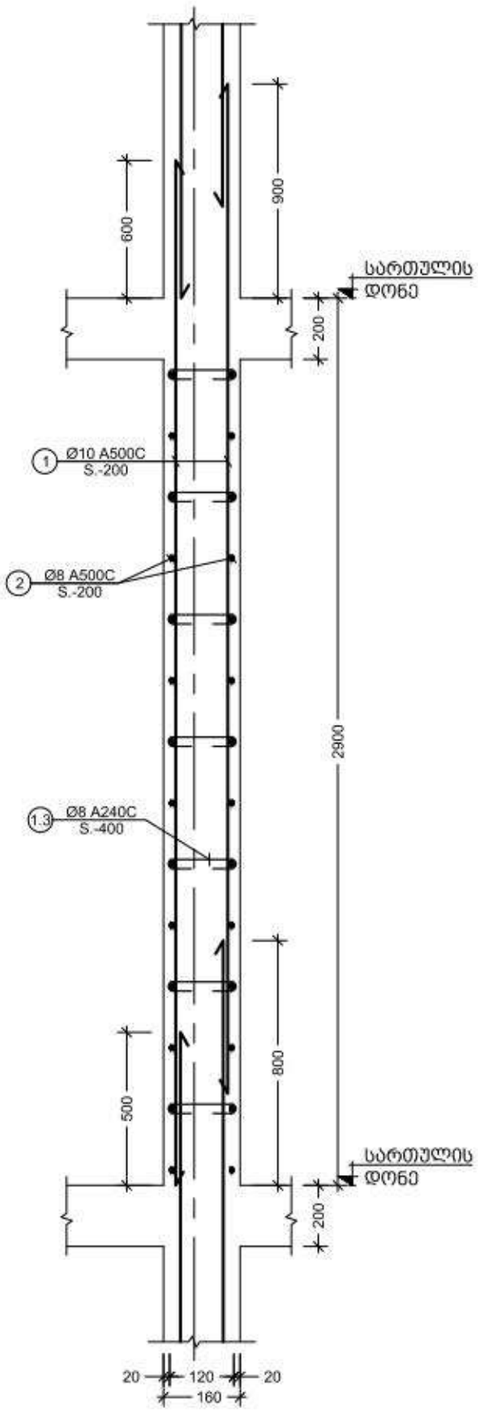
ნახაზი
DRWG.
კვეთი p; q; s

CUBICON
DESIGN & BUILDING ENGINEERING

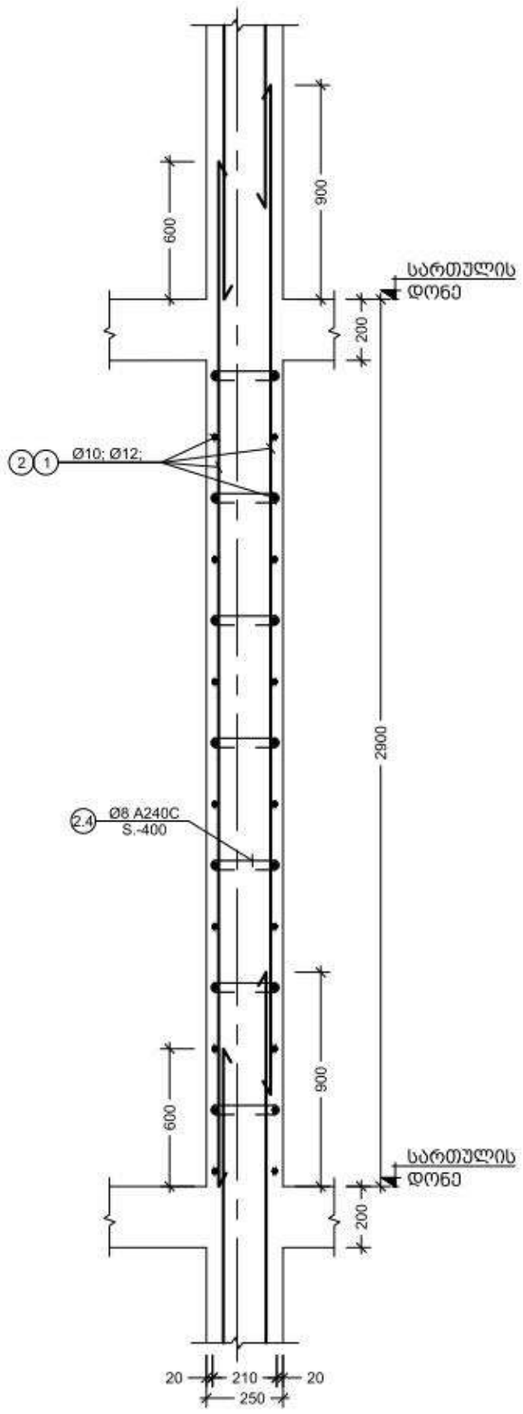
შპს "კუბიკონი", თბილისი, ი.მაჭავარიანის ქუჩა 55
ტელ: (+995 599) 323368 www.cubicon.ge

შემსრულა: ISSUED BY:	შეამოწმა APPROVED BY:
NS	MS
ფაილი FILE SHEET	პროექტის №: PROJECT No 99P15
ფორმატი PAPER SIZE A3	მასშტაბი SCALE 1:20
ნახ.კოდი DRWG. No S - 318	კორექც. REVISION 00	სტატუსი STATUS T.D.

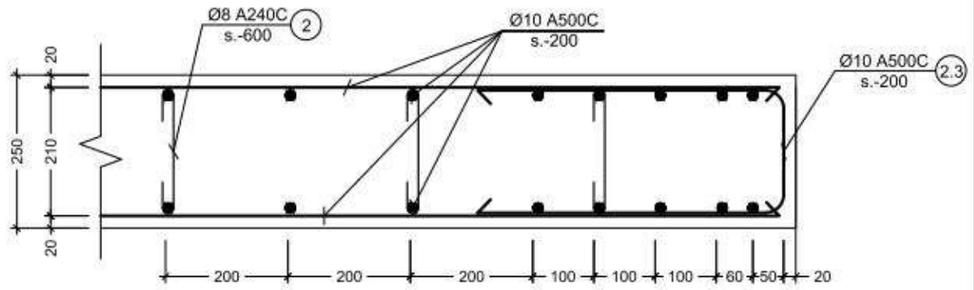
17.12.2018



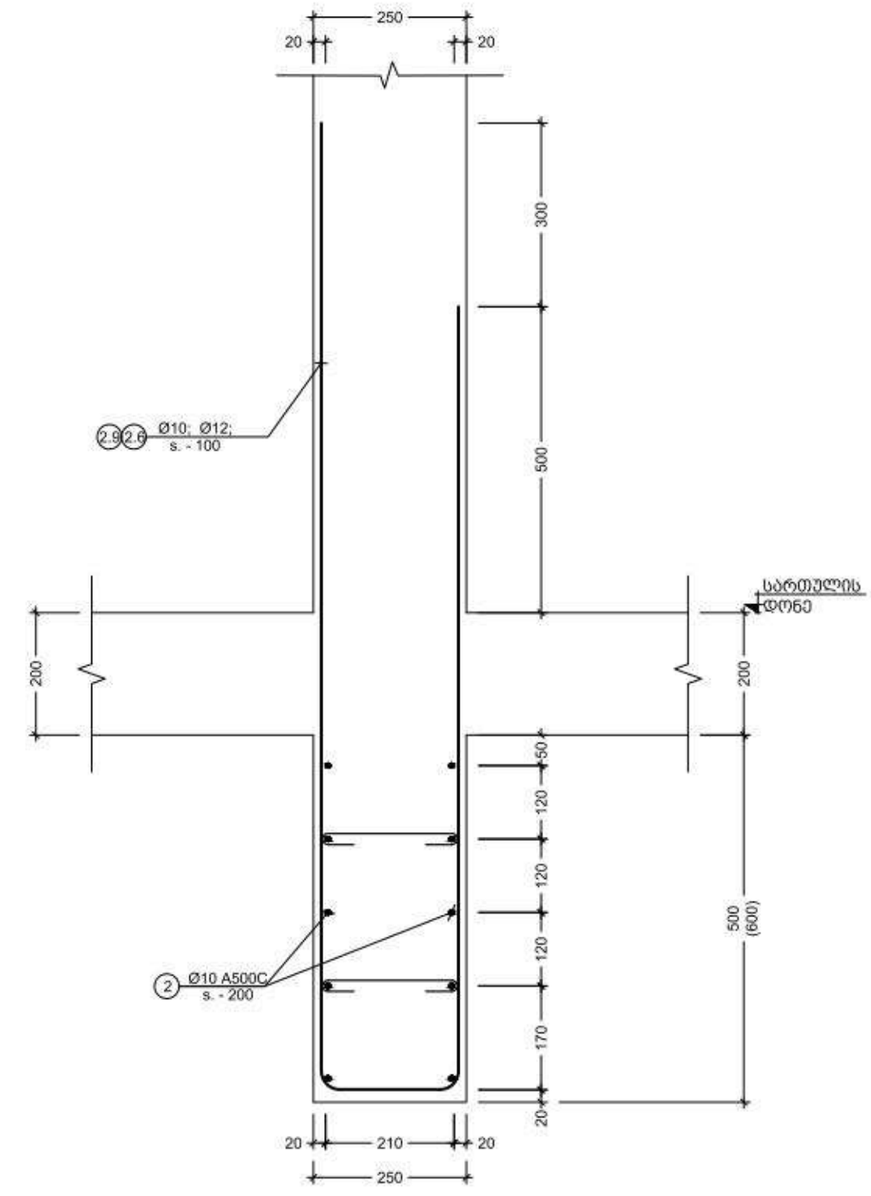
t კვეთი
Scale: 1:20



u კვეთი
Scale: 1:20



v კვეთი
Scale: 1:10



w კვეთი
Scale: 1:10

შენიშვნა:
NOTE:

No	Date	Revision	issued by

სიტუაციური სქემა
KEY PLAN

მისამართი
ADDRESS
ქ. თბილისი,
ალმაშენებლის 178

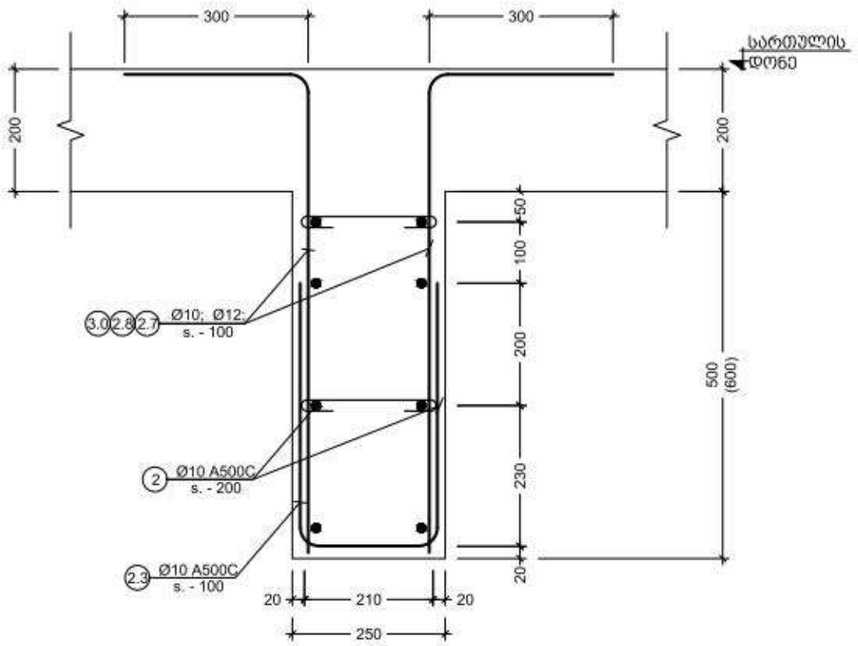
პროექტი
PROJECT
სასტუმრო ალმაშენებლის
გამზირზე (A ბლოკი)

ნახაზი
DRWG.
კვეთი t; u; v; w

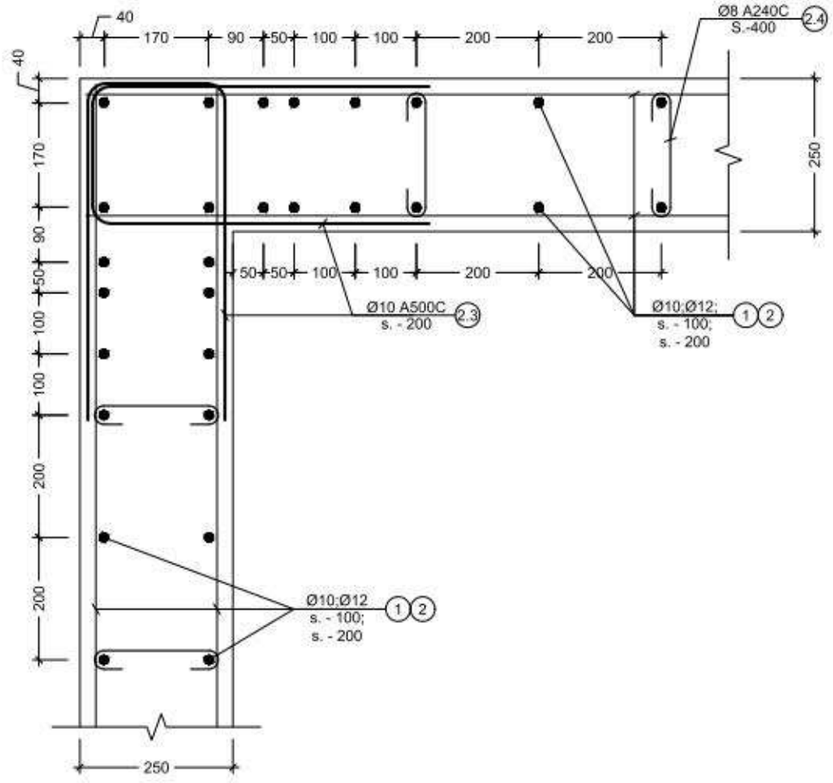
CUBICON
DESIGN & BUILDING ENGINEERING
მზს "კუბიკონი", თბილისი, ი.მაჩაბლისის ბაზა, 55
ტელ: (+995 599) 323388 www.cubicon.ge

	გაცემულია: ISSUED BY:	დამოწმება APPROVED BY:
	NS	MS
ფაილი FILE SHEET	პროექტის №: PROJECT No	99P15
ფორმატი PAPER SIZE	A3	მასშტაბი SCALE	1:20
ნახაზის DRWG. No	S - 319	კორექტ. REVISION	00	სტატუსი STATUS	T.D.

17.12.2018



X კვანძი
Scale: 1:10



I კვანძი
Scale: 1:10

პოზ. №	ესკიზი	L მმ
1.1	300; 105; 300	705
1.2	520; 205; 105; 420	1250
1.3	105; 40; 40	185
1.4	220; 220; 120; 120	680
1.5	290; 920; 820; 190	2220
1.6	1475; R=3d; 1180; 105	2760
1.7	680; R=3d; 300	980
1.8	300; 105; 300	705

პოზ. №	ესკიზი	L მმ
2.1	160; 45; 45	250
2.2	320; 250; 150; 220	940
2.3	500; 190; 500	1190
2.4	190; 80; 80	350
2.5	290; 580; 480; 190	1540
2.6	1580; R=3d; 1280; 210	3070
2.7	780; R=3d; 300	1080
2.8	680; R=3d; 300	980

პოზ. №	ესკიზი	L მმ
2.9	1480; R=3d; 1180; 210	2870
3.0	680; R=3d; 300	980

შენიშვნა:
NOTE:

No	Date	Revision	Issued by

სიტუაციური სქემა
KEY PLAN

მისამართი
ADDRESS
ქ. თბილისი, აღმაშენებლის 178

პროექტი
PROJECT
სასტუმრო აღმაშენებლის გამზირზე (A ბლოკი)

ნახაზი
DRWG.
კვეთი x; კვანძი I; ესკიზი

CUBICON
DESIGN & BUILDING ENGINEERING
მპს "კუბიკონი", თბილისი, ი.მაჩაბლის ბაღი 55
ტელ: (+995 599) 323388 www.cubicon.ge

გამოშვება ISSUED BY:	დამოწმება APPROVED BY:
NS	MS
ფაილი FILE	პროექტის №: PROJECT No
	99P15
ფორმატი PAPER SIZE	მასშტაბი SCALE
A3	1:10
ნახ.კოდი DRWG. No	კორექტ. REVISION	სტატუსი STATUS
S - 320	00	T.D.

17.12.2018

კონსტრ. დასახ.	ელემენტის დასახ.	პოზ. №	დიამეტრი ან კვეთი (მმ)		ერთეულის სიგრძე (მმ.)	რაოდენობა (ც.)	საერთო სიგრძე (მ.)	საერთო წონა (კგ.)
დიაფრაგმის არმირების სპეციფიკაცია	SH.W. - 1 (1 ც); SH.W. - 2 (3 ც)	1	Ø 10	A500C	დ.ბ.	——	12400	7641
		2	Ø 8	A500C	დ.ბ.	——	10800	4259
		3	Ø 20	A500C	4000	34 X 4	544	1341
		4	Ø 16	A500C	3700	168 X 4	2486	3922
		5	Ø 16	A500C	3000	28 X 4	336	530
		1.1	Ø 8	A500C	705	402 X 4	1134	447
		1.2	Ø 8	A240C	1250	14 X 4	70	28
		1.3	Ø 8	A240C	185	1560 X 4	1154	455
		1.4	Ø 8	A240C	680	295 X 4	802	316
		1.5	Ø 8	A240C	2220	213 X 4	1891	746
		1.6	Ø 10	A500C	2760	32 X 1	88	54
		1.7	Ø 10	A500C	980	8 X 1	8	5
		1.8	Ø 8	A500C	705	4 X 1	3	1
		მძიმე ბეტონი B25			V =	40 X 4	= 160	მ³
	SH.W. - 3	1	Ø 10	A500C	დ.ბ.	——	1950	1202
		2	Ø 8	A500C	დ.ბ.	——	1600	631
		3	Ø 20	A500C	4000	20 X 1	80	197
		4	Ø 16	A500C	3700	120 X 1	444	700
		5	Ø 16	A500C	3000	32 X 1	96	151
		1.1	Ø 8	A500C	705	210 X 1	148	58
		1.3	Ø 8	A240C	185	825 X 1	153	60
		1.4	Ø 8	A240C	680	112 X 1	76	30
		1.5	Ø 8	A240C	2220	213 X 1	473	186
		1.6	Ø 10	A500C	2760	8 X 1	22	14
		1.7	Ø 10	A500C	980	16 X 1	16	10
		1.8	Ø 10	A500C	705	16 X 1	11	7
		1.9	Ø 10	A500C	3360	15 X 1	50	31
		2.0	Ø 8	A240C	2360	17 X 1	40	16
		2.1	Ø 8	A240C	250	16 X 1	4	2
		მძიმე ბეტონი B25			V =	24 X 1	= 24	მ³

კონსტრ. დასახ.	ელემენტის დასახ.	პოზ. №	დიამეტრი ან კვეთი (მმ)		ერთეულის სიგრძე (მმ.)	რაოდენობა (ც.)	საერთო სიგრძე (მ.)	საერთო წონა (კგ.)
დიაფრაგმის არმირების სპეციფიკაცია	SH.W. - 4	1	Ø 10	A500C	დ.ბ.	——	2400	1479
		3	Ø 20	A500C	6000	12 X 1	72	177
		4	Ø 16	A500C	3700	84 X 1	311	490
		5	Ø 16	A500C	3000	12 X 1	36	57
		7	Ø 20	A500C	2000	12 X 1	24	59
		2.2	Ø 8	A240C	940	236 X 1	222	87
		2.3	Ø 10	A500C	1190	236 X 1	281	173
		2.4	Ø 8	A240C	350	476 X 1	167	66
		მძიმე ბეტონი B25			V =	27 X 1	= 27	მ³
	SH.W. - 5	1	Ø 10	A500C	დ.ბ.	——	3300	2034
		2	Ø 8	A500C	დ.ბ.	——	2500	986
		3	Ø 16	A500C	5800	12 X 1	70	110
		4	Ø 16	A500C	3700	208 X 1	770	1214
		5	Ø 16	A500C	3000	28 X 1	84	133
		1.3	Ø 8	A240C	185	1200 X 1	222	88
		1.5	Ø 8	A240C	2220	213 X 1	473	186
		2.5	Ø 8	A240C	1540	289 X 1	445	176
		მძიმე ბეტონი B25			V =	44 X 1	= 44	მ³
	SH.W. - 6 ; SH.W. - 7	1	Ø 10	A500C	დ.ბ.	——	20200	12448
		8	Ø 12	A500C	დ.ბ.	——	11800	10471
		2.3	Ø 10	A500C	1190	1550 X 2	3689	2273
		2.4	Ø 8	A240C	350	3100 X 2	2170	856
		2.6	Ø 12	A500C	3070	33 X 1	101	90
		2.7	Ø 12	A500C	1080	11 X 1	12	11
		2.8	Ø 12	A500C	980	11 X 2	22	19
		2.9	Ø 10	A500C	2870	11 X 2	63	39
		3.0	Ø 10	A500C	980	77 X 2	151	93
		მძიმე ბეტონი B25			V =	145 X 2	= 290	მ³

შენიშვნა:
NOTE:

No	Date	Revision	Issued by

საორიენტაციო სქემა
KEY PLAN

მისამართი ADDRESS: ქ. თბილისი, აღმაშენებლის 178

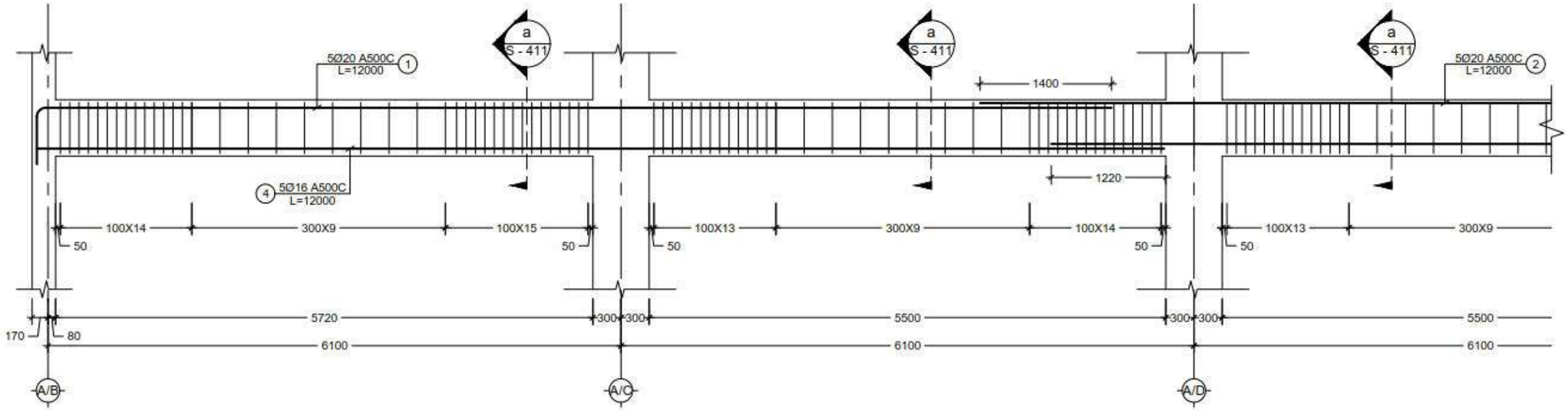
პროექტი PROJECT: სასტუმრო აღმაშენებლის გამზირზე (A ბლოკი)

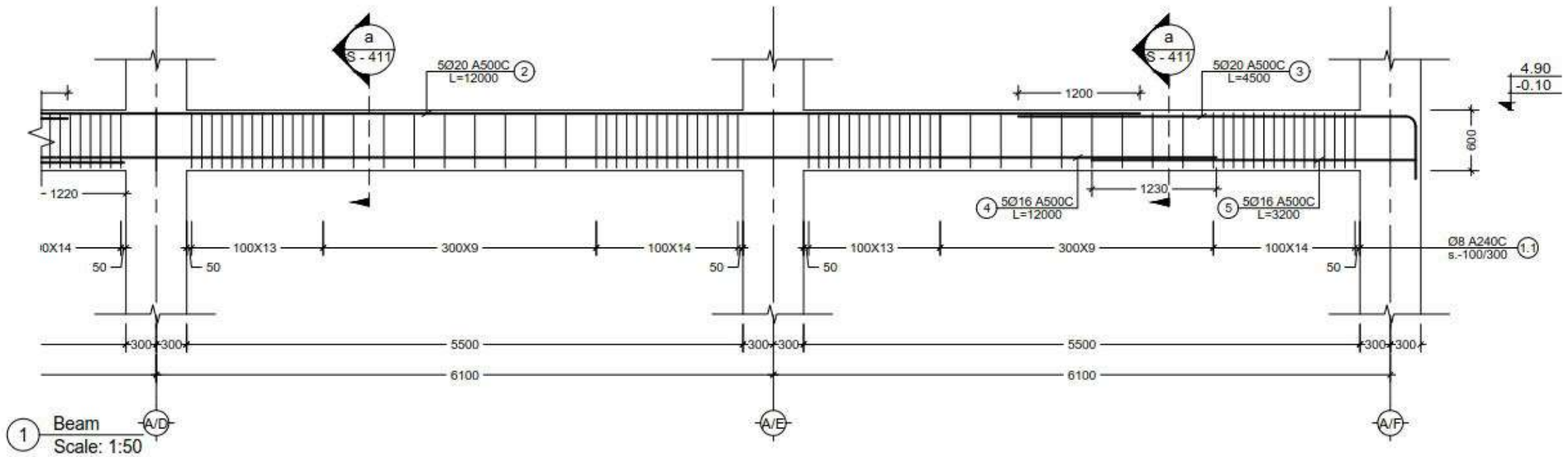
ნახატის DRWG.: დიაფრაგმების (SH.W.) სპეციფიკაცია

CUBICON DESIGN & BUILDING ENGINEERING
მცხ "კუბიკონი", თბილისი, 0.მაჭავარიანის მიმ. 55
ტელ: (+995 599) 323388 www.cubicon.ge

შემსრულ: ISSUED BY:	შემოწმებ APPROVED BY:
NS	MS
ფაილი FILE: SH.W.SECT.	პროექტის №: PROJECT No: 99P15
ფორმატი PAPER SIZE: A3	მასშტაბი SCALE:
ნახ.კოდი DRWG. No: S - 321	კორექც. REVISION: 00	სტატუსი STATUS: T.D.

17.12.2018





პოზ. №	ესკიზი	L მმ
1.0	11400, R=40, 600	12000
3.0	3900, R=40, 600	4500

შენიშვნა:
NOTE:

No	Date	Revision	Issued by

საორიენტაციო სქემა
KEY PLAN

მისამართი
ADDRESS
ქ. თბილისი, ალმაშენებლის 178

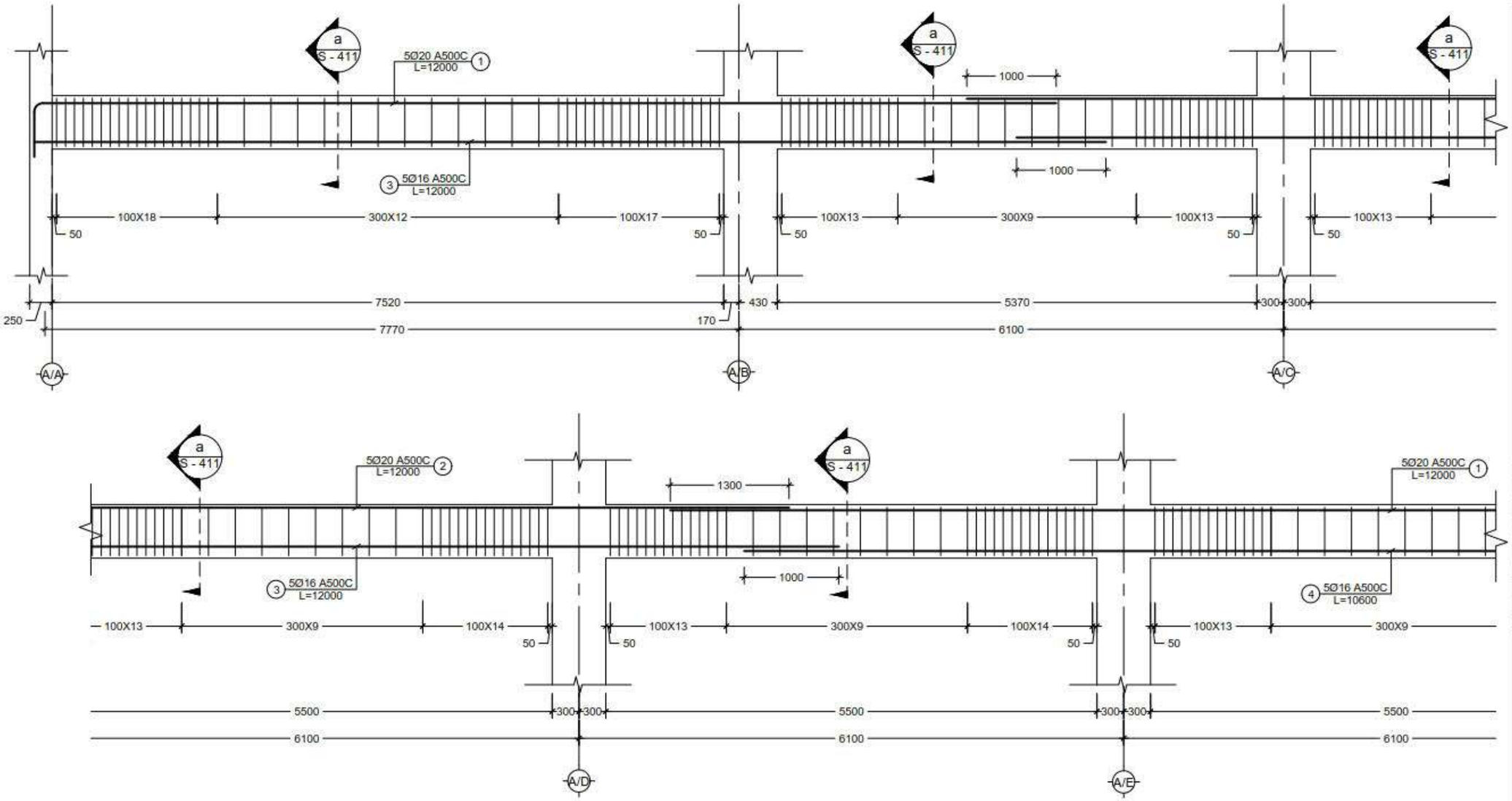
პროექტი
PROJECT
სასტუმრო ალმაშენებლის გამზირზე (A ბლოკი)

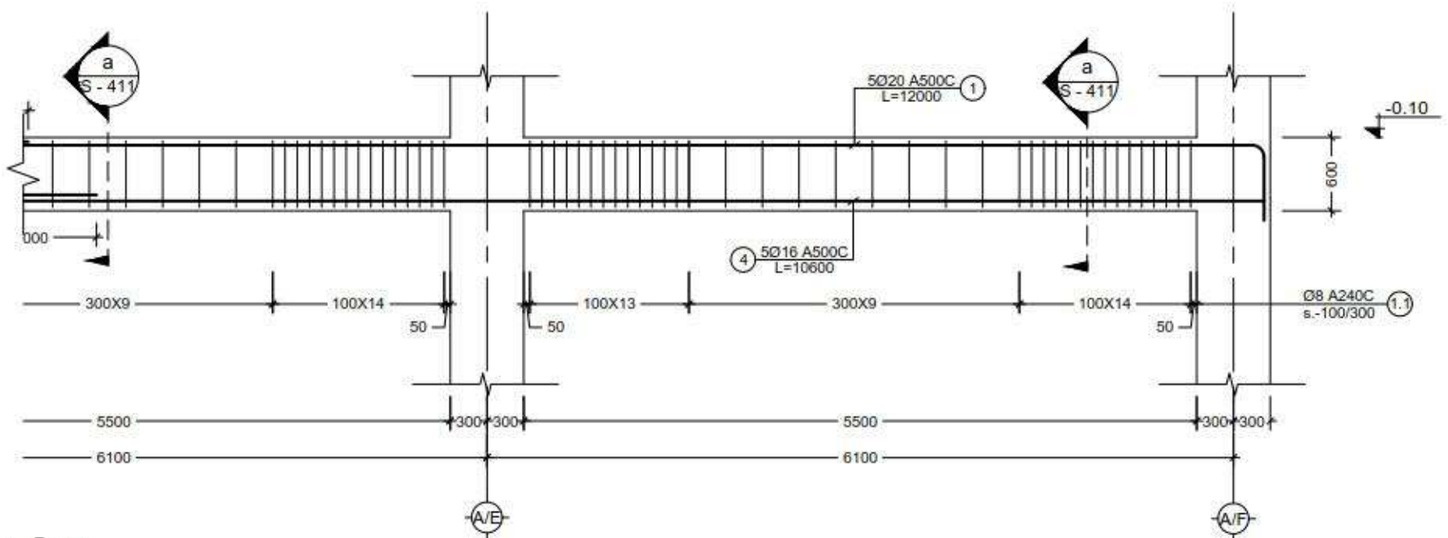
ნახაზი
DRWG.
Beam - 1

CUBICON
DESIGN & BUILDING ENGINEERING
მას "ქუბიკონი", თბილისი, მ.ალმაშენებლის მამ. 55
მიწ (+995 599) 323368 www.cubicon.ge

	გამოშვება: ISSUED BY:	შემოწმება APPROVED BY:
	LF	MS
ფაილი FILE	BEAM	პროექტის №: PROJECT No	99P15
ფორმატი PAPER SIZE	A3	მასშტაბი SCALE	1:50
ნახ.კოდი DRWG. No	S - 401	კორექტი REVISION	00	სტატუსი STATUS	T.D.

17.12.2018





2 Beam
Scale: 1:50

პოზ. №	ესკიზი	L მმ
1.0	11400, R=40, 600	12000

შენიშვნა:
NOTE:

No	Date	Revision	Issued by

საორიენტაციო სქემა
KEY PLAN

მისამართი ADDRESS: ქ. თბილისი, ალმაშენებლის 178

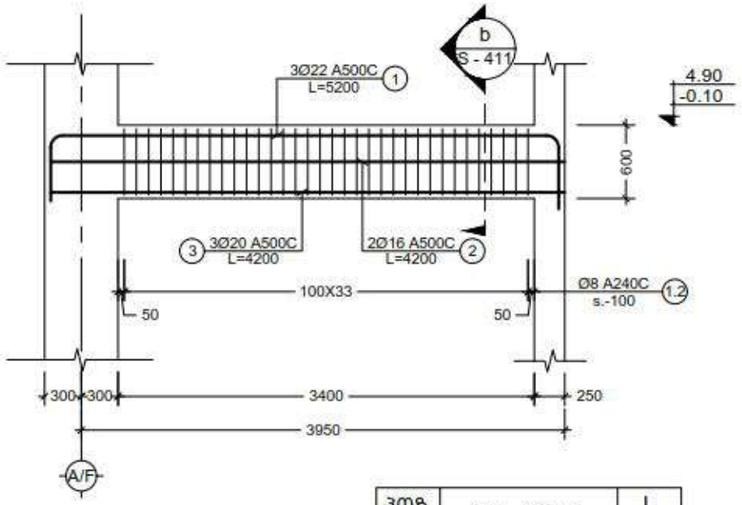
პროექტი PROJECT: სასტუმრო ალმაშენებლის გამზირზე (A ბლოკი)

ნახაზი DRWG.: Beam - 2

CUBICON DESIGN & BUILDING ENGINEERING
მას "ქუბიკონი", თბილისი, მ.მაჭავარიანის მაშ. 55
ტელ: (+995 599) 323368 www.cubicon.ge

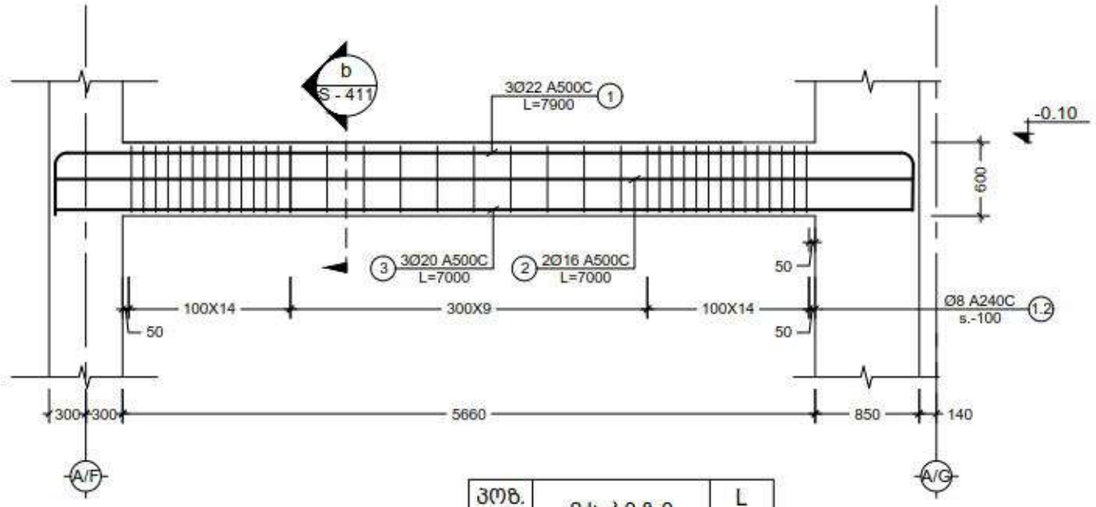
შემსრულებელი: ISSUED BY:	დამტკიცა: APPROVED BY:
LF	MS
ფაილი FILE: BEAM	პროექტის №: PROJECT No: 99P15
ფორმატი PAPER SIZE: A3	მასშტაბი SCALE: 1:50
ნახ.კოდი DRWG. No: S - 402	კორექტი REVISION: 00	სტატუსი STATUS: T.D.

17.12.2018



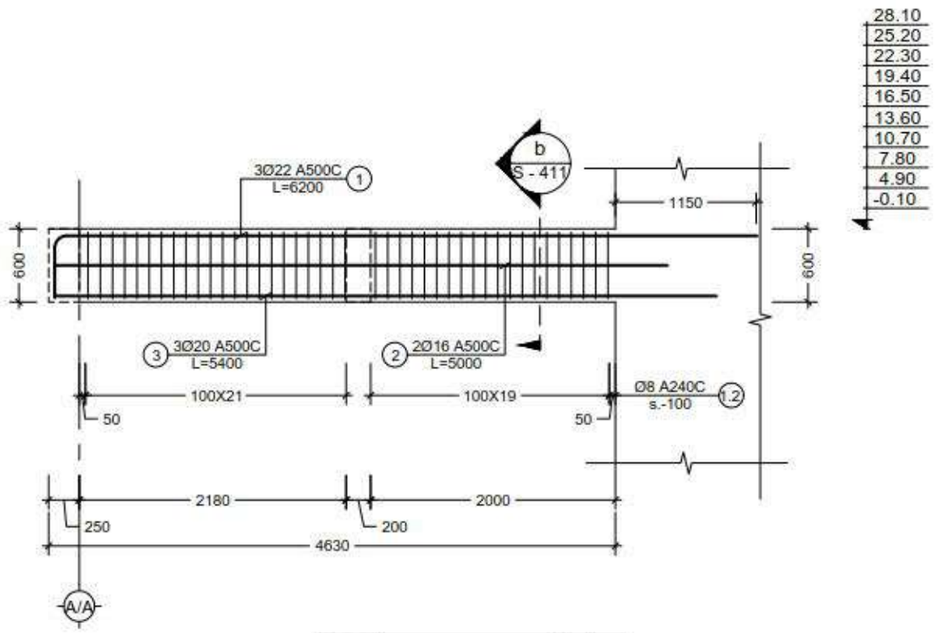
პოზ. №	ესკიზი	L მმ
1.0	4000; 600; 600	5200

3 Beam
Scale: 1:50



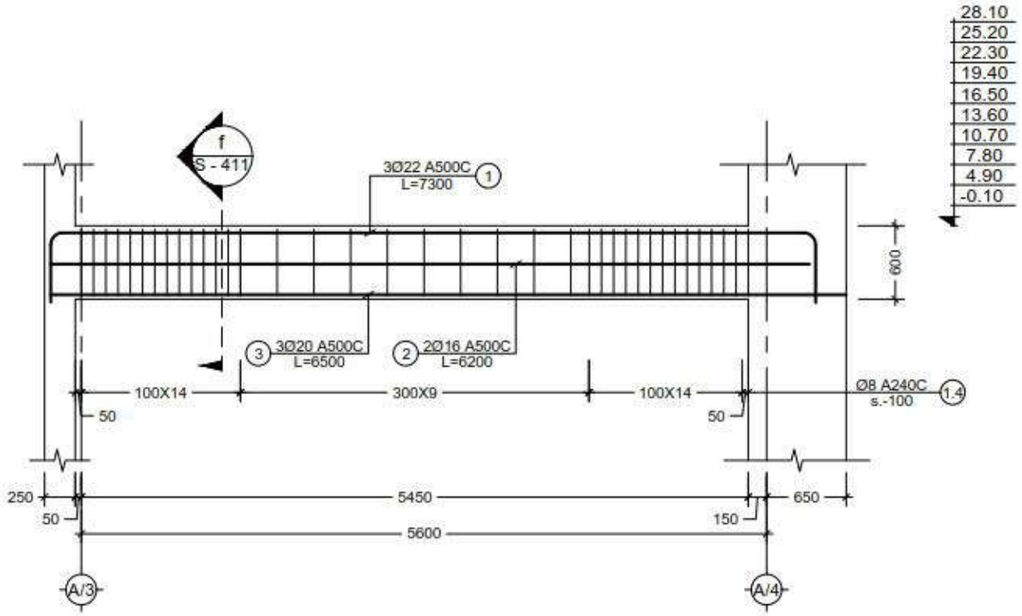
პოზ. №	ესკიზი	L მმ
1.0	6960; 470; 470	7900

4 Beam
Scale: 1:50



პოზ. №	ესკიზი	L მმ
1.0	5700; R=40; 500	6200

5 Beam
Scale: 1:50



პოზ. №	ესკიზი	L მმ
1.0	6100; 600; 600	7300

6 Beam
Scale: 1:50

შენიშვნა:
NOTE:

No	Date	Revision	Issued by

საორიენტირო სქემა
KEY PLAN

მისამართი
ADDRESS
ქ. თბილისი,
ალმაშენებლის 178

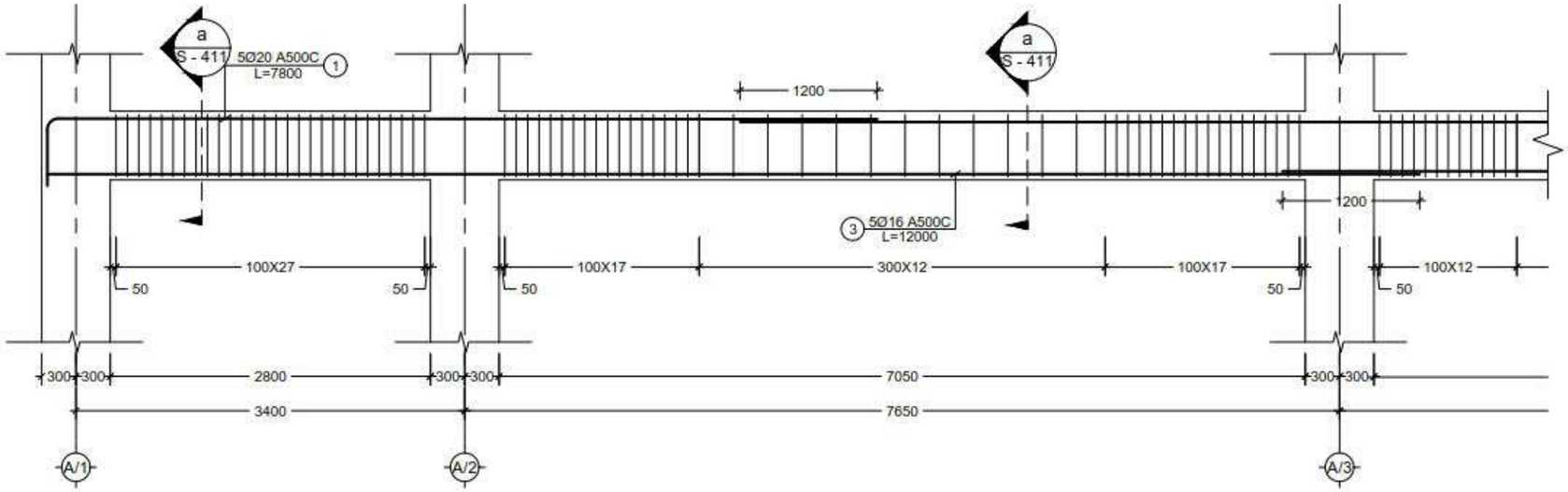
პროექტი
PROJECT
სასტუმრო ალმაშენებლის
გამზირზე (A ბლოკი)

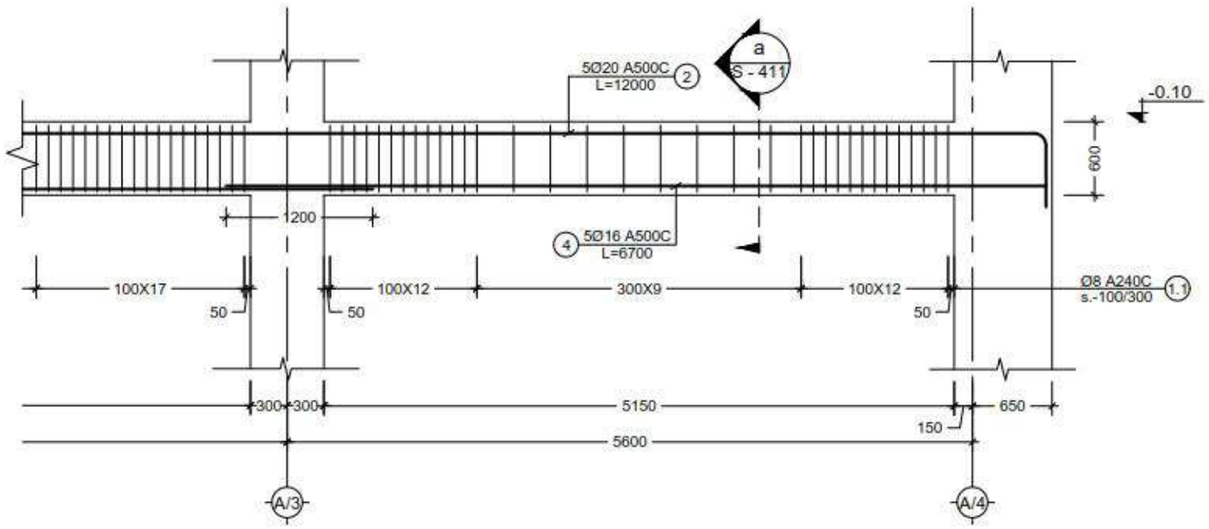
ნახაზი
DRWG.
Beam - 3; 4; 5; 6

CUBICON
DESIGN & BUILDING ENGINEERING
შპს "ქუბიკონი", თბილისი, 0.მაჭავარიანის მაშ. 55
ტელ: (+995 599) 323368 www.cubicon.ge

	შემსრულა: ISSUED BY:	შეამოწმა APPROVED BY:
	LF	MS
	ფაილი FILE: BEAM	პროექტის №: PROJECT No 99P15
	ფორმატი PAPER SIZE A3	მასშტაბი SCALE 1:50
ნახ.კოდი DRWG. No S - 403	კორექტ. REVISION 00	სტატუსი STATUS T.D.

17.12.2018





პოზ. №	ესკიზი	L მმ
1.0	7200, R=40, 600	7800
2.0	11400, R=40, 600	12000

7 Beam
Scale: 1:50

შენიშვნა:
NOTE:

No	Date	Revision	Issued by

საკვანძო ნახაზი
KEY PLAN

მისამართი ADDRESS: ქ. თბილისი, აღმაშენებლის 178

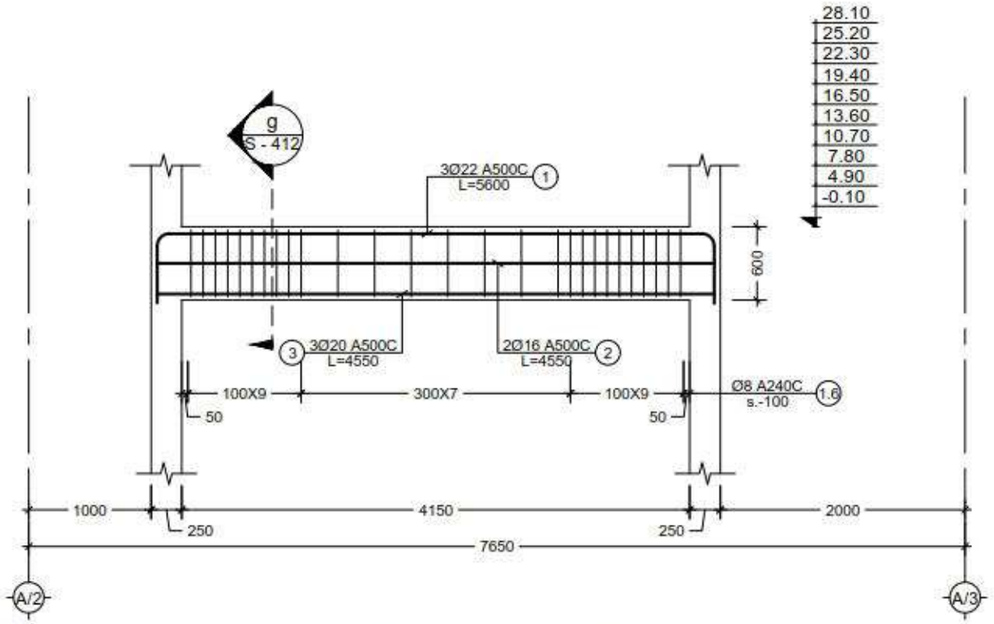
პროექტი PROJECT: სასტუმრო აღმაშენებლის გამზირზე (A ბლოკი)

ნახაზი DRWG.: Beam - 7

CUBICON DESIGN & BUILDING ENGINEERING
შპს "ქუბიკონი", თბილისი, ი.მაჭავარიანის მაშ. 55
ტელ: (+995 599) 323368 www.cubicon.ge

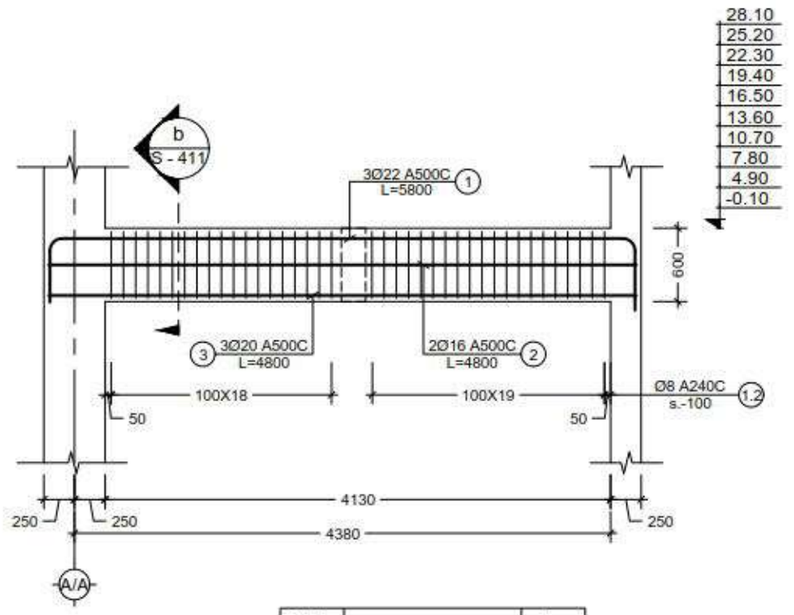
გამცემი: ISSUED BY:	დამოწმება APPROVED BY:
LF	MS
ფაილი FILE: BEAM	პროექტის №: PROJECT No: 99P15
ფორმატი PAPER SIZE: A3	მასშტაბი SCALE: 1:50
ნახ.კოდი DRWG. No: S - 404	კორექტი REVISION: 00	სტატუსი STATUS: T.D.

17.12.2018



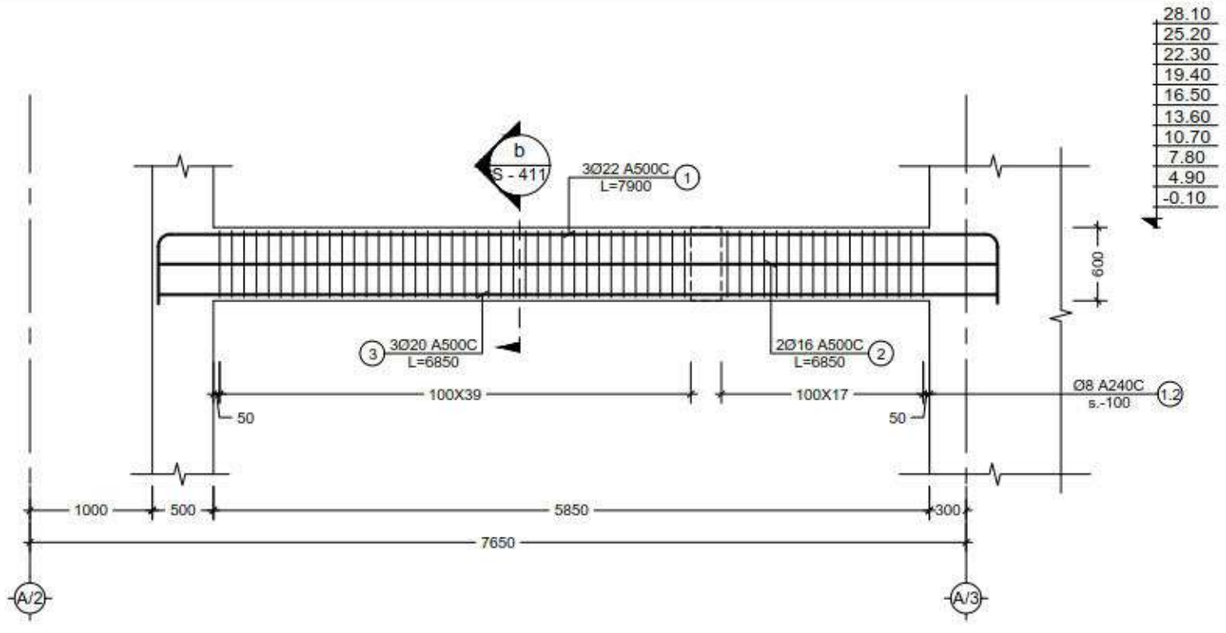
პოზ. №	ესკიზი	L მმ
1.0	4400 (600, 600)	5600

8 Beam
Scale: 1:50



პოზ. №	ესკიზი	L მმ
1.0	4600 (600, 600)	5800

11 Beam
Scale: 1:50



პოზ. №	ესკიზი	L მმ
1.0	6700 (600, 600)	7900

9 Beam
Scale: 1:50

შენიშვნა:
NOTE:

No	Date	Revision	Issued by

საორიენტაციო სქემა
KEY PLAN

მისამართი ADDRESS: ქ. თბილისი, აღმაშენებლის 178

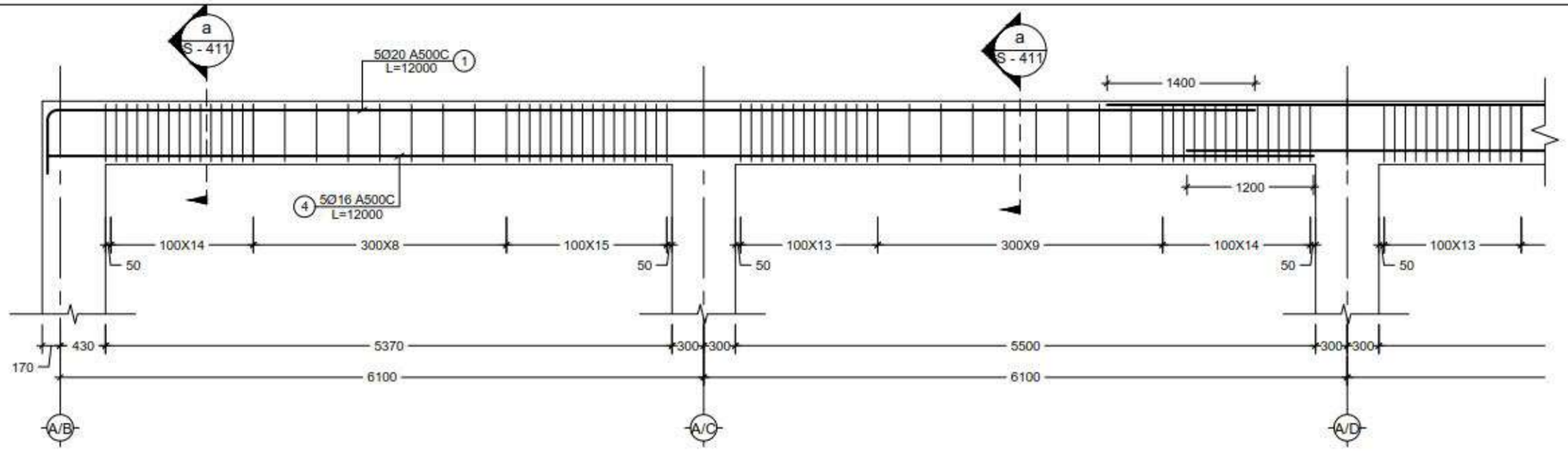
პროექტი PROJECT: სასტუმრო აღმაშენებლის გამზირზე (A ბლოკი)

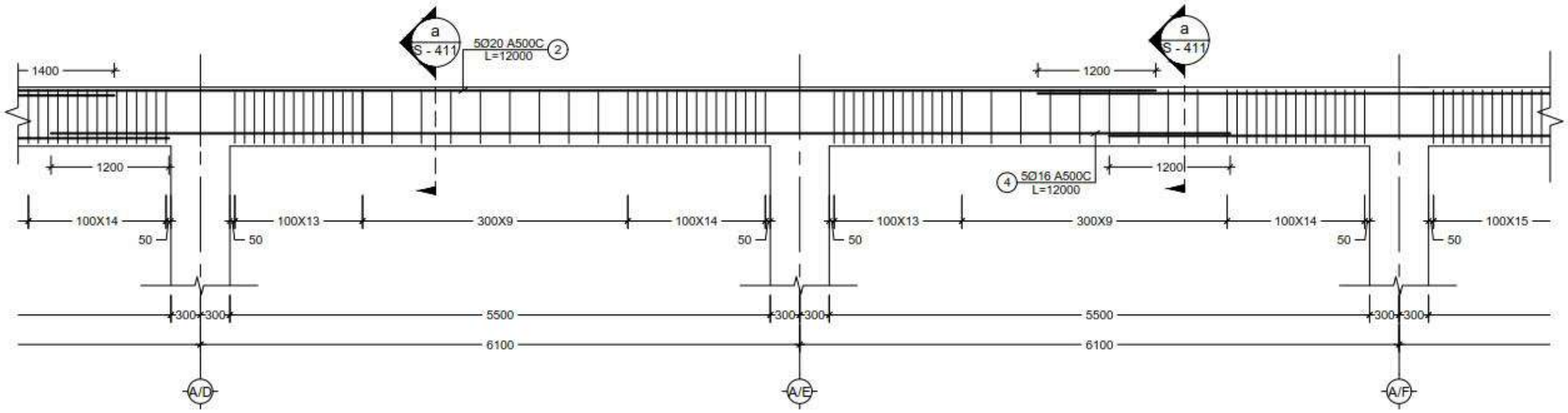
ნახაზი DRWG.: Beam - 8; 9; 11

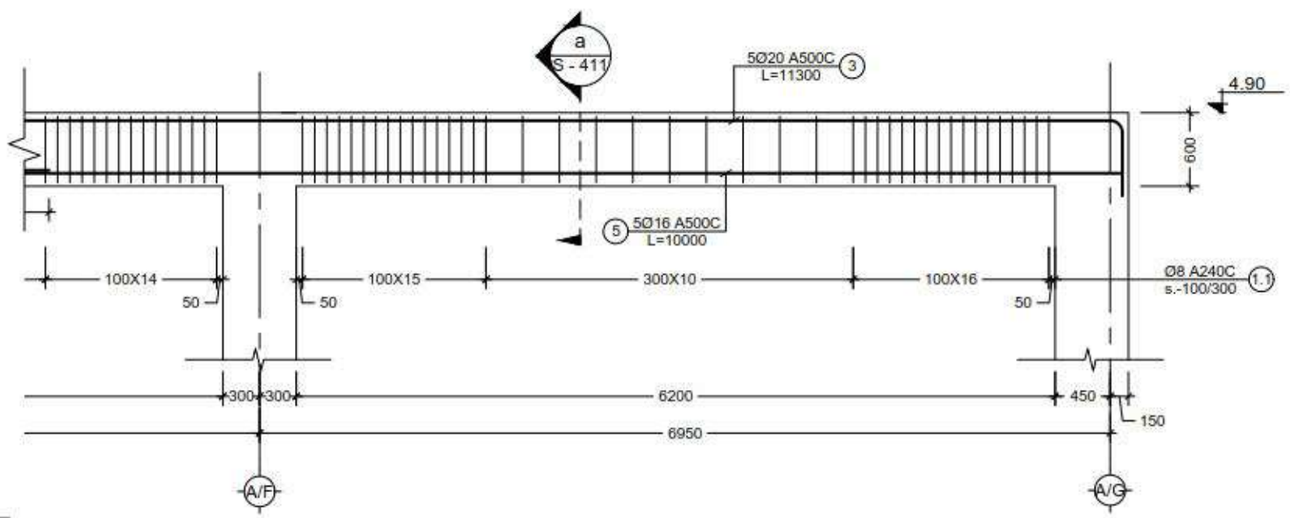
CUBICON DESIGN & BUILDING ENGINEERING
შპს "ქუბიკონი", თბილისი, ზ.ჭავჭავაძის გამზ. 55
ტელ: (+995 599) 323368 www.cubicon.ge

	გამცემი ISSUED BY:	დამოწმა APPROVED BY:
	LF	MS
	ფაილი FILE: BEAM	პროექტის №: PROJECT No: 99P15
	ფორმატი PAPER SIZE: A3	მასშტაბი SCALE: 1:50
ნახ.კოდი DRWG. No: S - 405	კორექს. REVISION: 00	სტატუს STATUS: T.D.

17.12.2018







10 Beam
Scale: 1:50

პოზ. №	ესკიზი	L მმ
1.0	11400, R=40, 600	12000
3.0	10700, R=40, 600	11300

შენიშვნა:
NOTE:

No	Date	Revision	Issued by

ობიექტის ადგილი
KEY PLAN

მისამართი ADDRESS: ქ. თბილისი, ალმაშენებლის 178

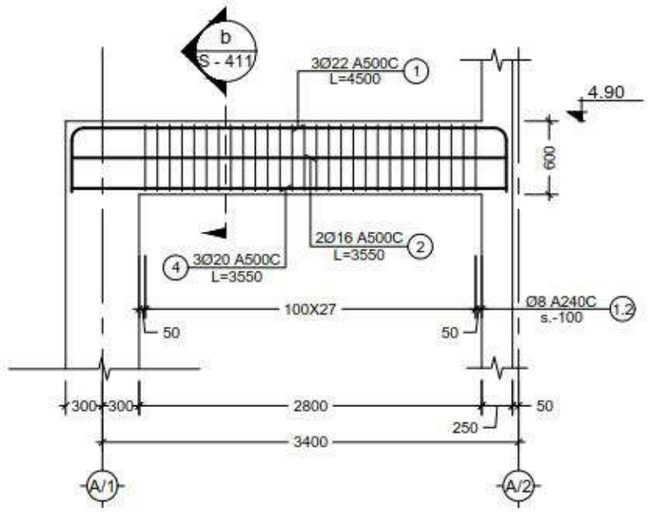
პროექტი PROJECT: სასტუმრო ალმაშენებლის გამზირზე (A ბლოკი)

ნახაზი DRWG.: Beam 10

CUBICON DESIGN & BUILDING ENGINEERING
მის: ქ.თბილისი, მიცნობის, 8.მიმდინარის მიმ. 55
ტელ: (+995 599) 323368 www.cubicon.ge

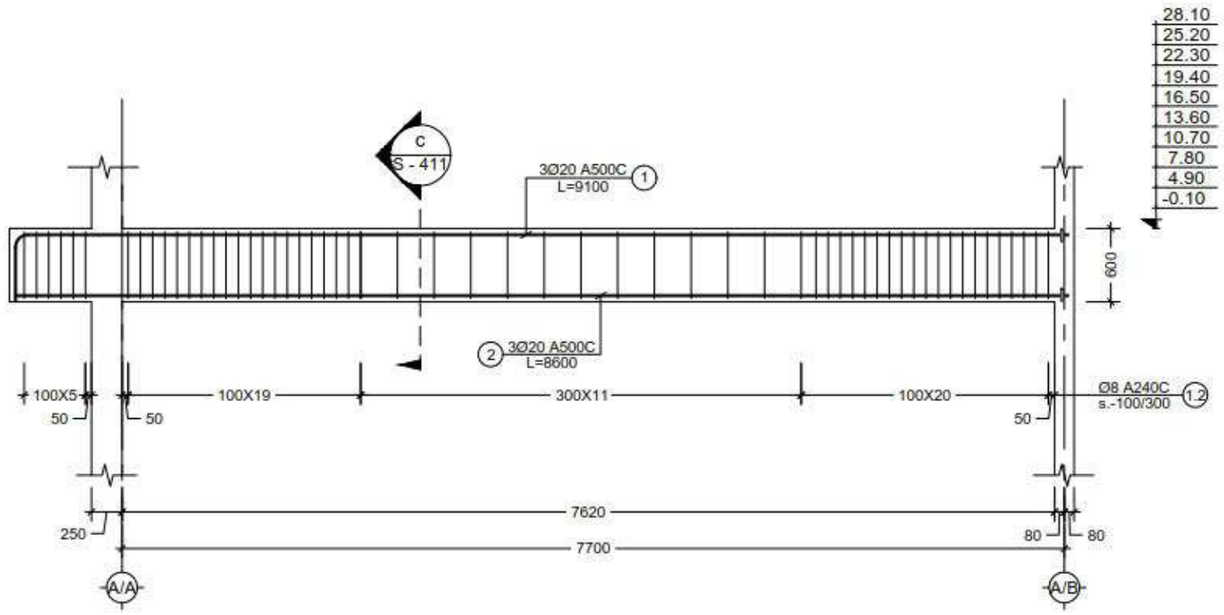
გამცემი: ISSUED BY:	დამოწმა APPROVED BY:
LF	MS
ფაილი FILE: BEAM	პროექტის №: PROJECT No: 99P15
ფორმატი PAPER SIZE: A3	მასშტაბი SCALE: 1:50
ნახ.კოდი DRWG. No: S - 406	კორექტი REVISION: 00	სტატუსი STATUS: T.D.

17.12.2016



პოზ. №	ესკიზი	L მმ
1.0	3300 600 600	4500

14 Beam
Scale: 1:50



პოზ. №	ესკიზი	L მმ
1.0	8600 500	9100

12 Beam
Scale: 1:50

შენიშვნა:
NOTE:

No	Date	Revision	Issued by

საორიენტაციო სქემა
KEY PLAN

მისამართი ADDRESS: ქ. თბილისი, აღმაშენებლის 178

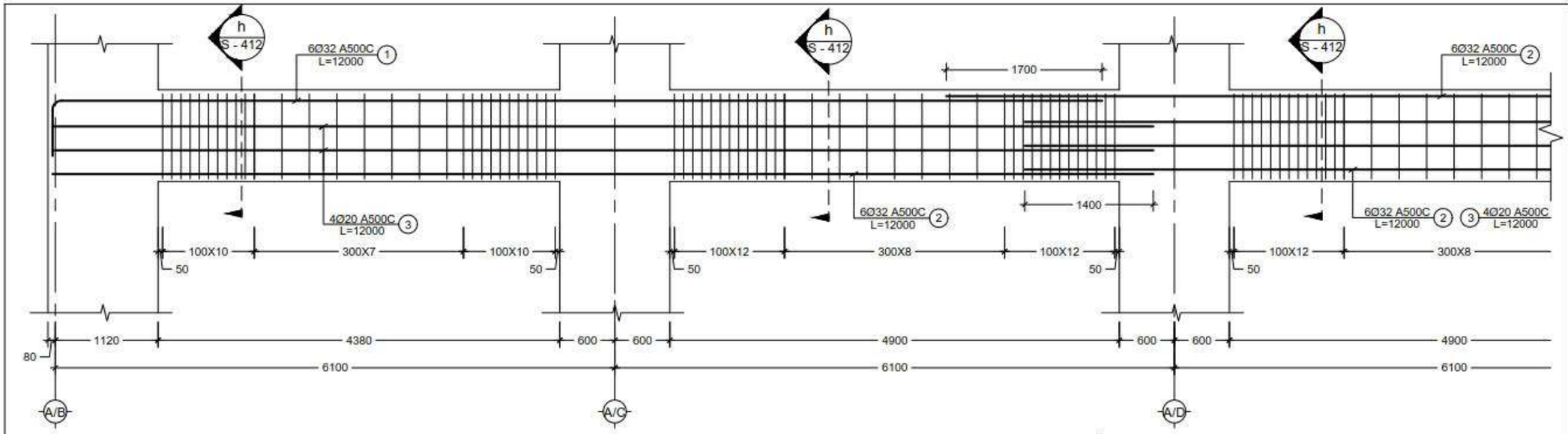
პროექტი PROJECT: სასტუმრო აღმაშენებლის გამზირზე (A ბლოკი)

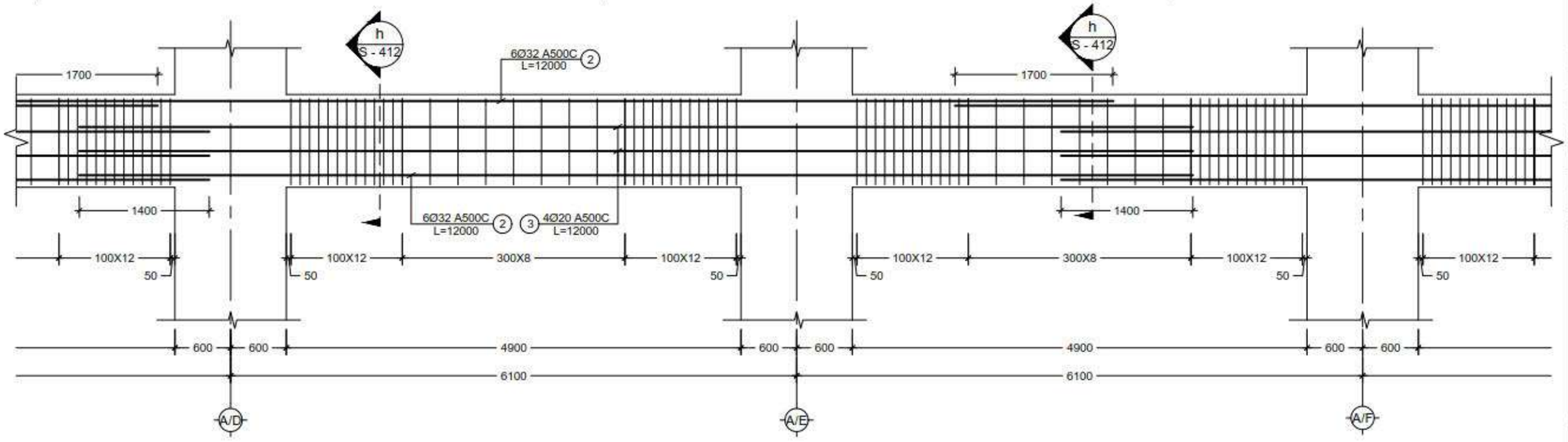
ნახაზი DRWG.: Beam - 12; 14

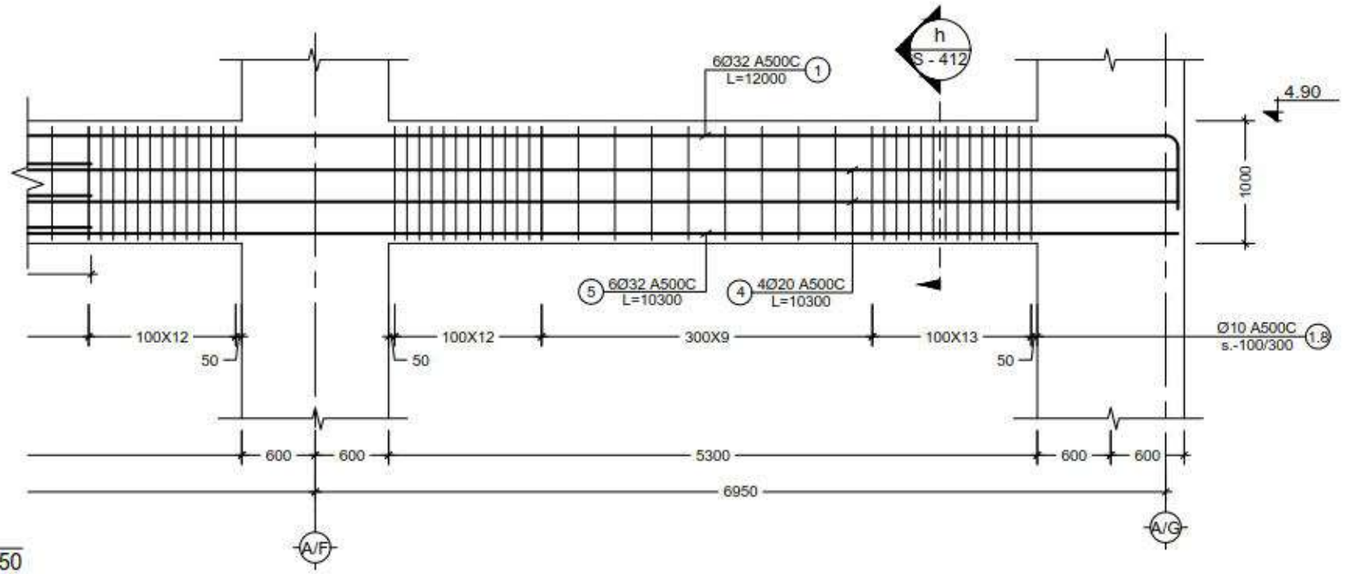
CUBICON DESIGN & BUILDING ENGINEERING
შპს "ქუბიკონი", თბილისი, ი.მაჭავარიანის ქუჩა 55
ტელ: (+995 599) 323368 www.cubicon.ge

	გამცემი ISSUED BY:	დამოწმა APPROVED BY:
	LF	MS
	ფაილი FILE: BEAM	პროექტის №: PROJECT No: 99P15
	ფორმატი PAPER SIZE: A3	მასშტაბი SCALE: 1:50
	ნახ.კოდი DRWG. No: S - 407	კორექტ. REVISION: 00	სტატუსი STATUS: T.D.

17.12.2018







13 Beam
Scale: 1:50

პოზ. №	ესკიზი	L მმ
1.0	11400, R=40, 600	12000

შენიშვნა:
NOTE:

No	Date	Revision	Issued by

საორიენტაციო სქემა
KEY PLAN

მისამართი
ADDRESS
ქ. თბილისი, აღმაშენებლის 178

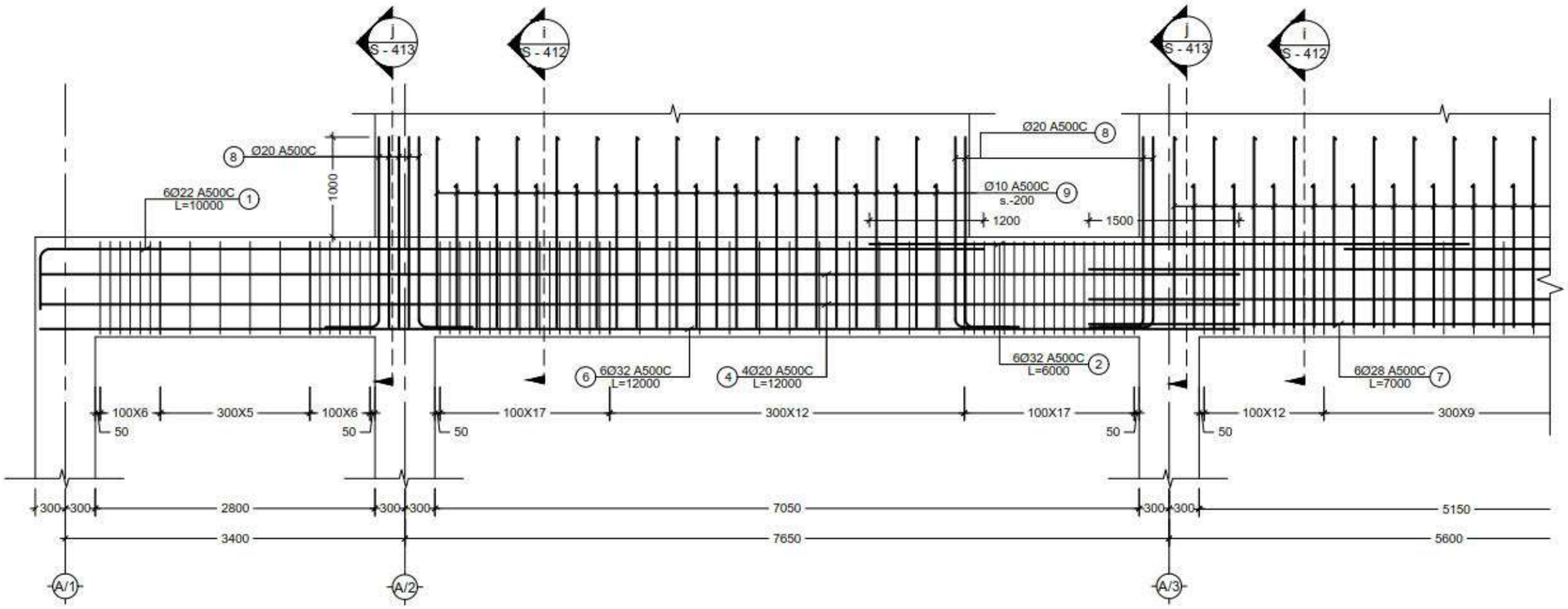
პროექტი
PROJECT
სასტუმრო აღმაშენებლის გამზირზე (A ბლოკი)

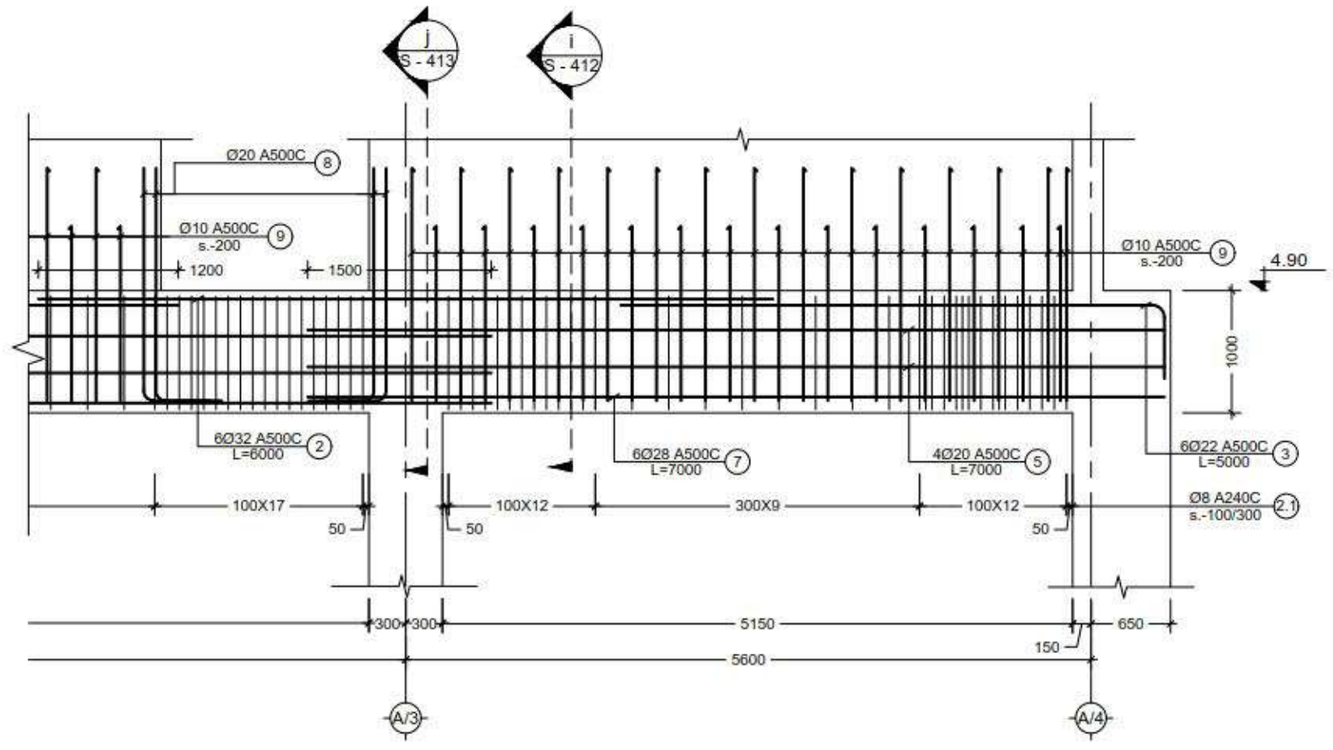
ნახაზი
DRWG.
Beam - 13

CUBICON
DESIGN & BUILDING ENGINEERING
მას "კუბიკონი", მაღლისი, მ.მამფისაძის მამ. 55
მოლ: (+995 599) 323368 www.cubicon.ge

	შემსრულა ISSUED BY:	შეამოწმა APPROVED BY:
	LF	MS
ფაილი FILE	BEAM	პროექტის №: PROJECT No	99P15
ფორმატი PAPER SIZE	A3	მასშტაბი SCALE	1:50
ნახ.კოდი DRWG. No	S - 407	კორექტი REVISION	00	სტატუსი STATUS	T.D.

17.12.2018





15 Beam
Scale: 1:50

პოზ. №	ესკიზი	L მმ
1.0	9400, R=4d, 600	10000
3.0	4400, R=4d, 600	5000
8.0	R=4d, 1900, 500	2400
9.0	1900, 1500, 100	3500

შენიშვნა:
NOTE:

No	Date	Revision	Issued by

საორიენტაციო სქემა
KEY PLAN

მისამართი
ADDRESS
ქ. თბილისი,
ალმაშენებლის 178

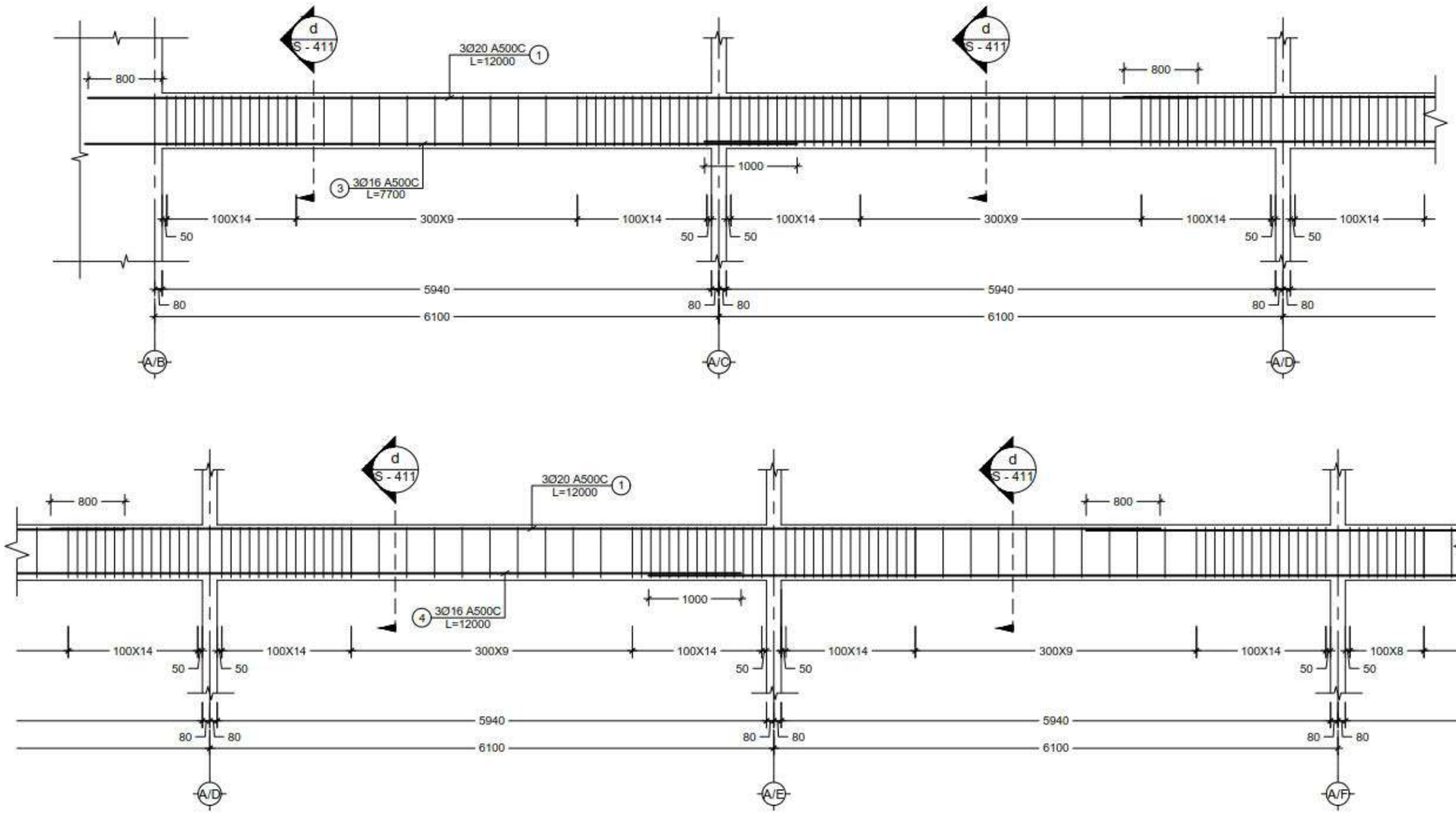
პროექტი
PROJECT
სასტუმრო ალმაშენებლის
გამზირზე (A ბლოკი)

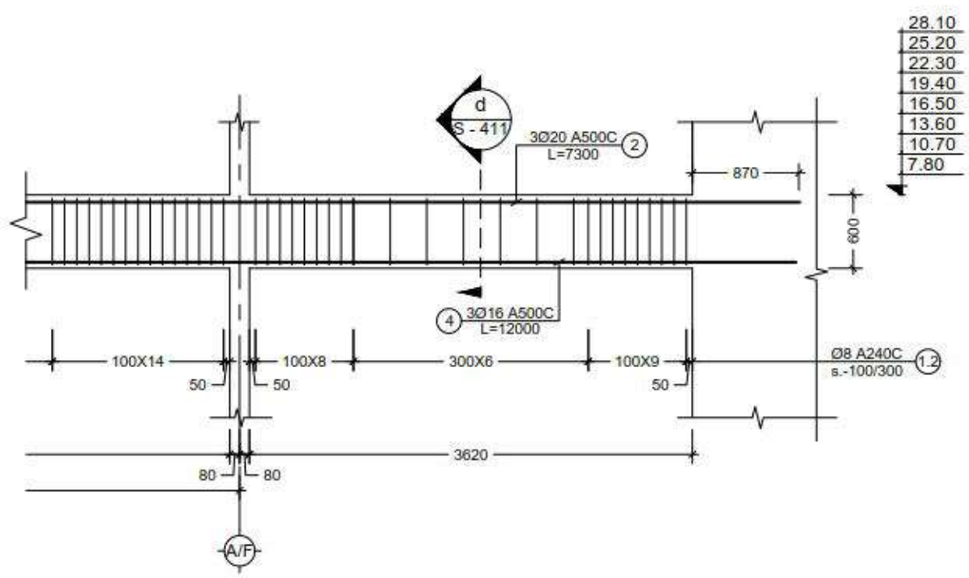
ნახაზი
DRWG.
Beam - 15

CUBICON
DESIGN & BUILDING ENGINEERING
მას "ქუბიკონი", თბილისი, ი.მაჭავარიანის მამ. 55
ტელ: (+995 599) 323368 www.cubicon.ge

	შეასრულა: ISSUED BY:	შეამოწმა APPROVED BY:
	LF	MS
ფაილი FILE	BEAM	პროექტის №: PROJECT No	99P15
ფორმატი PAPER SIZE	A3	მასშტაბი SCALE	1:50
ნახ.კოდი DRWG. No	S - 408	კორექს. REVISION	00	სტატუსი STATUS	T.D.

17.12.2018





16 Beam
Scale: 1:50

შენიშვნა:
NOTE:

No	Date	Revision	Issued by

საორიენტაციო ნახაზი
KEY PLAN

მისამართი
ADDRESS
ქ. თბილისი,
აღმაშენებლის 178

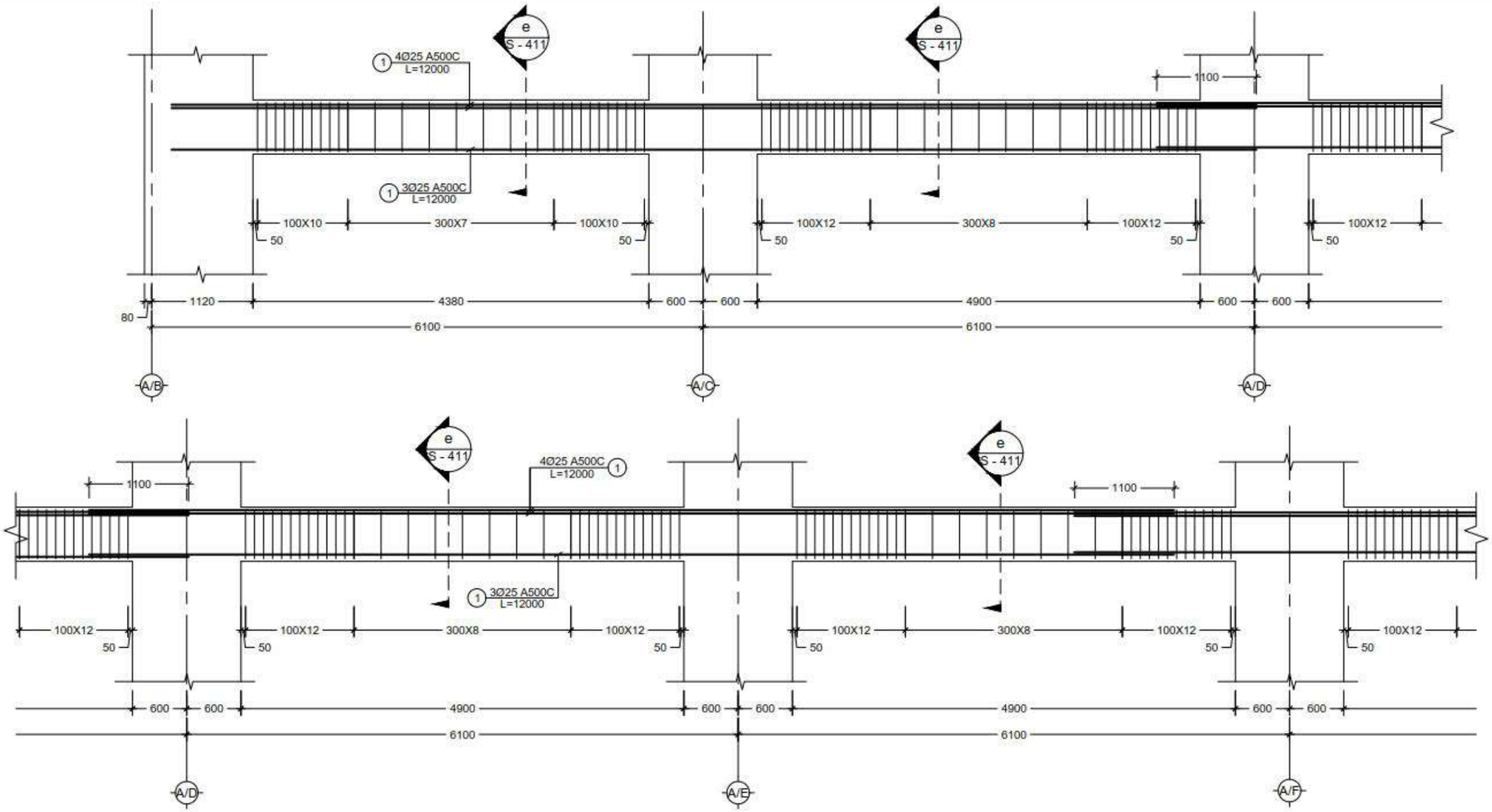
პროექტი
PROJECT
სასტუმრო აღმაშენებლის
გამზირზე (A ბლოკი)

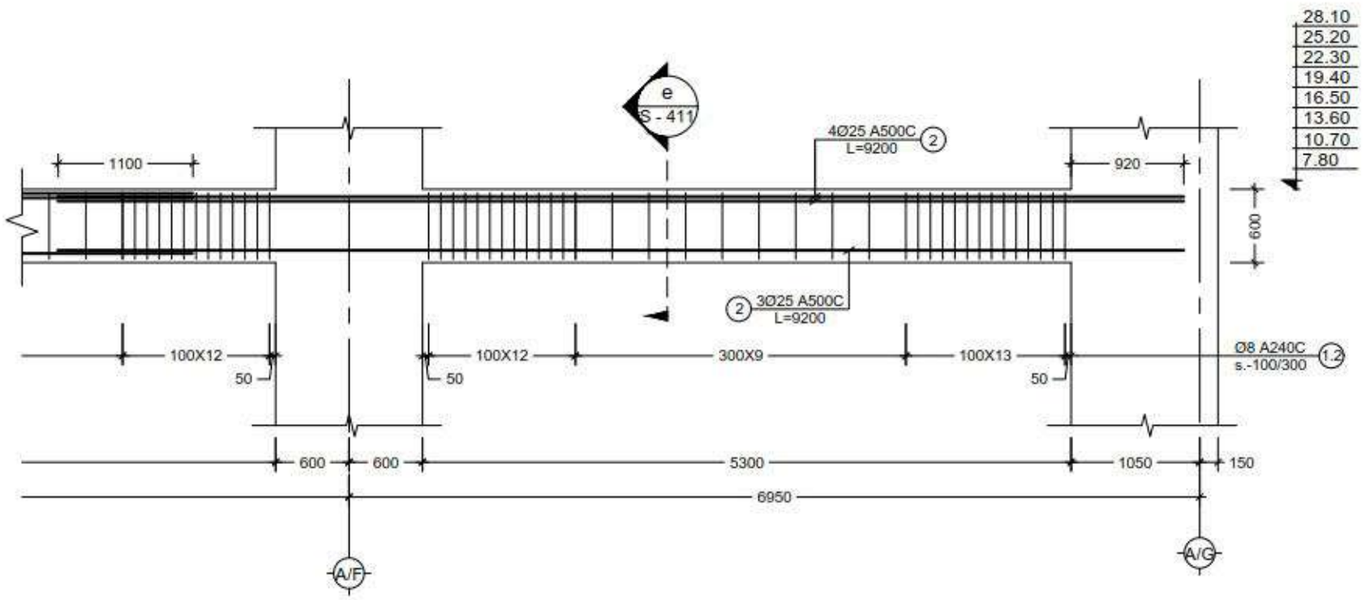
ნახაზი
DRWG.
Beam - 16

CUBICON
DESIGN & BUILDING ENGINEERING
მის: ქ.თბილისი, თბილისი, 0.მამაცაშვილის ქუჩა. 55
ტელ: (+995 599) 323368 www.cubicon.ge

	შემსრულა: ISSUED BY:	შეამოწმა APPROVED BY:
	LF	MS
	ფაილი FILE: BEAM	პროექტის №: PROJECT No 99P15
	ფორმატი PAPER SIZE A3	მასშტაბი SCALE 1:50
ნახ.კოდი DRWG. No S - 409	კორექტი REVISION 00	სტატუსი STATUS T.D.

17.12.2018





17 Beam
Scale: 1:50

შენიშვნა:
NOTE:

No	Date	Revision	Issued by

საორიენტაციო ნახაზი
KEY PLAN

მისამართი ADDRESS: ქ. თბილისი, ალმაშენებლის 178

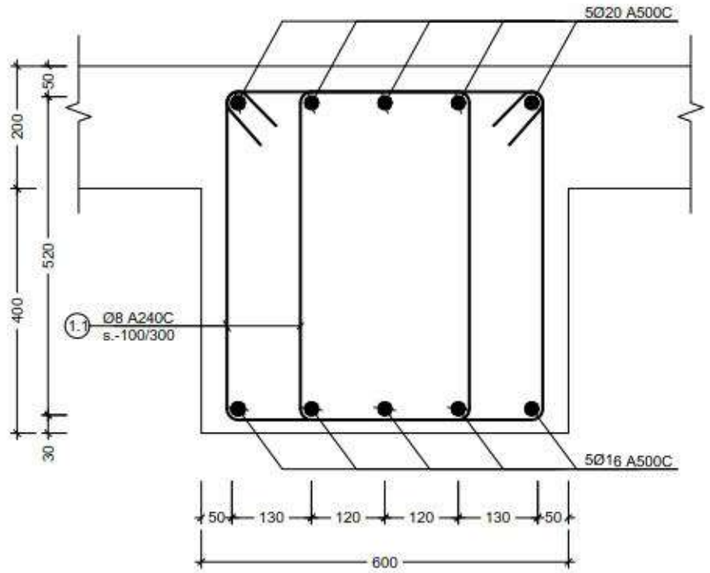
პროექტი PROJECT: სასტუმრო ალმაშენებლის გამზირზე (A ბლოკი)

ნახაზი DRWG.: Beam - 17

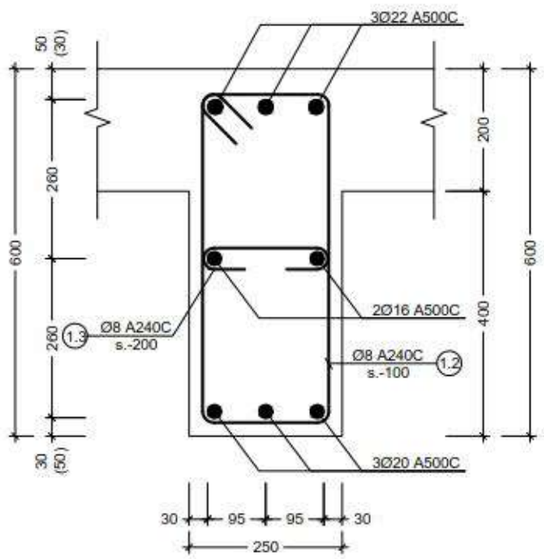
CUBICON DESIGN & BUILDING ENGINEERING
მას "ქუბიკონი", თბილისი, მ.მაჭავარიანის მაშ. 55
ტელ: (+995 599) 323368 www.cubicon.ge

შემსრულა ISSUED BY:	შეამოწმა APPROVED BY:
LF	MS
ფაილი FILE: BEAM	პროექტის №: PROJECT No: 99P15
ფორმატი PAPER SIZE: A3	მასშტაბი SCALE: 1:50
ნახ.კოდი DRWG. No: S - 410	კორექტი REVISION: 00	სტატუსი STATUS: T.D.

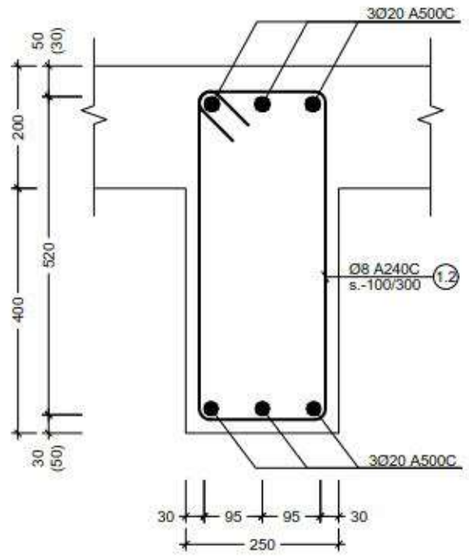
17.12.2018



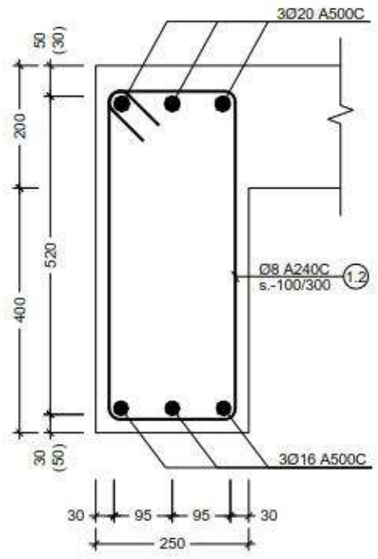
a 33000
Scale: 1:10



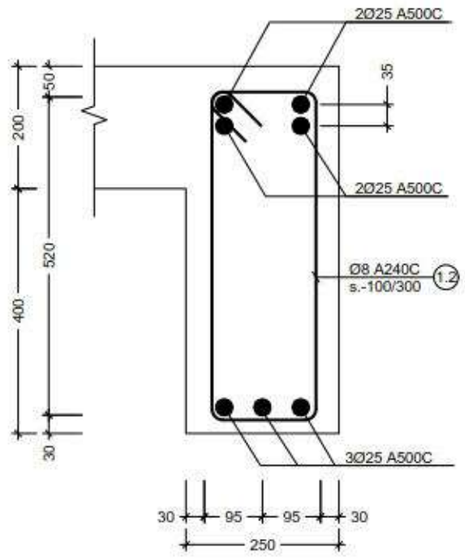
b 33000
Scale: 1:10



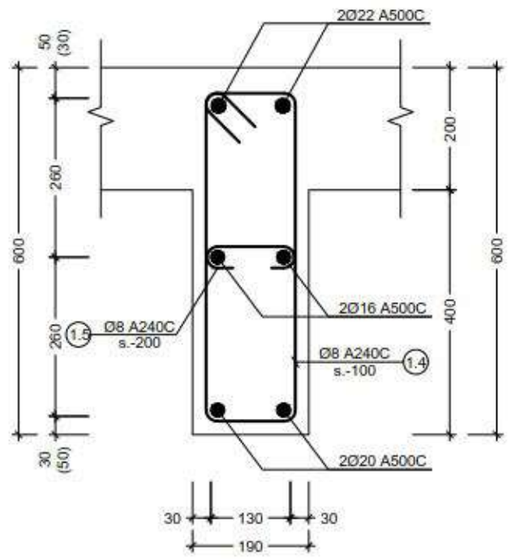
c 33000
Scale: 1:10



d კვეთი
Scale: 1:10



e კვეთი
Scale: 1:10



f კვეთი
Scale: 1:10

შენიშვნა:
NOTE:

No	Date	Revision	Issued by

საკვანძო ხედი
KEY PLAN

მისამართი
ADDRESS
ქ. თბილისი,
ალმაშენებლის 178

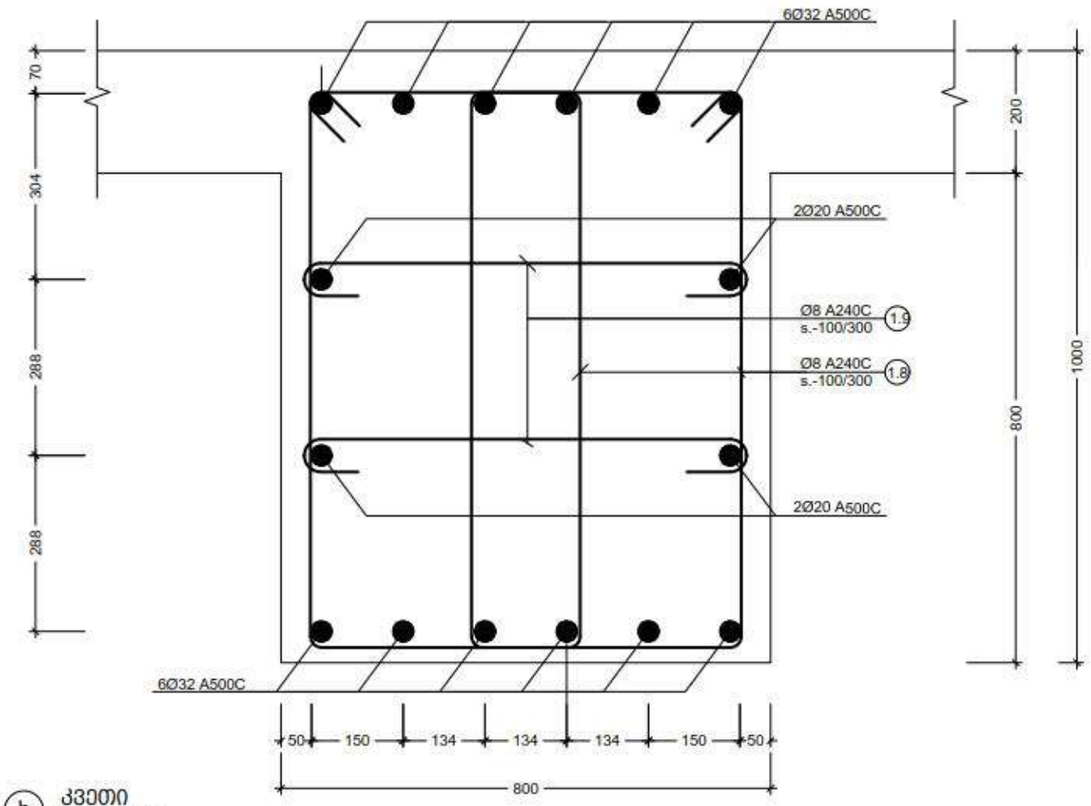
პროექტი
PROJECT
სასტუმრო ალმაშენებლის
გამზირზე (A ბლოკი)

ნახაზი
DRWG.
კვეთი a; b; c; d; e; f

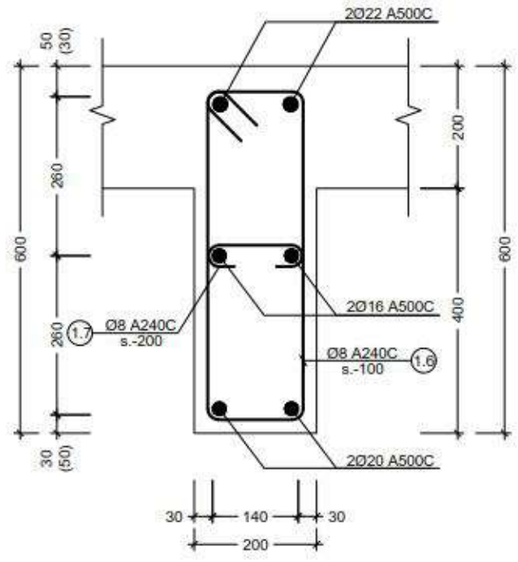
CUBICON
DESIGN & BUILDING ENGINEERING
მზია "კუბიკონი", თბილისი, ი.მაჩაბლის ბაღი. 55
ტელ: (+995 599) 323388 www.cubicon.ge

	შემსრულა: ISSUED BY:	შემოწმდა APPROVED BY:
	LF	MS
	ფაილი FILE BEAM SECT.	პროექტის №: PROJECT No 99P15
	ფორმატი PAPER SIZE A3	მასშტაბი SCALE 1:10
ნახ.კოდი DRWG. No S - 411	კორექც. REVISION 00	სტატუსი STATUS T.D.

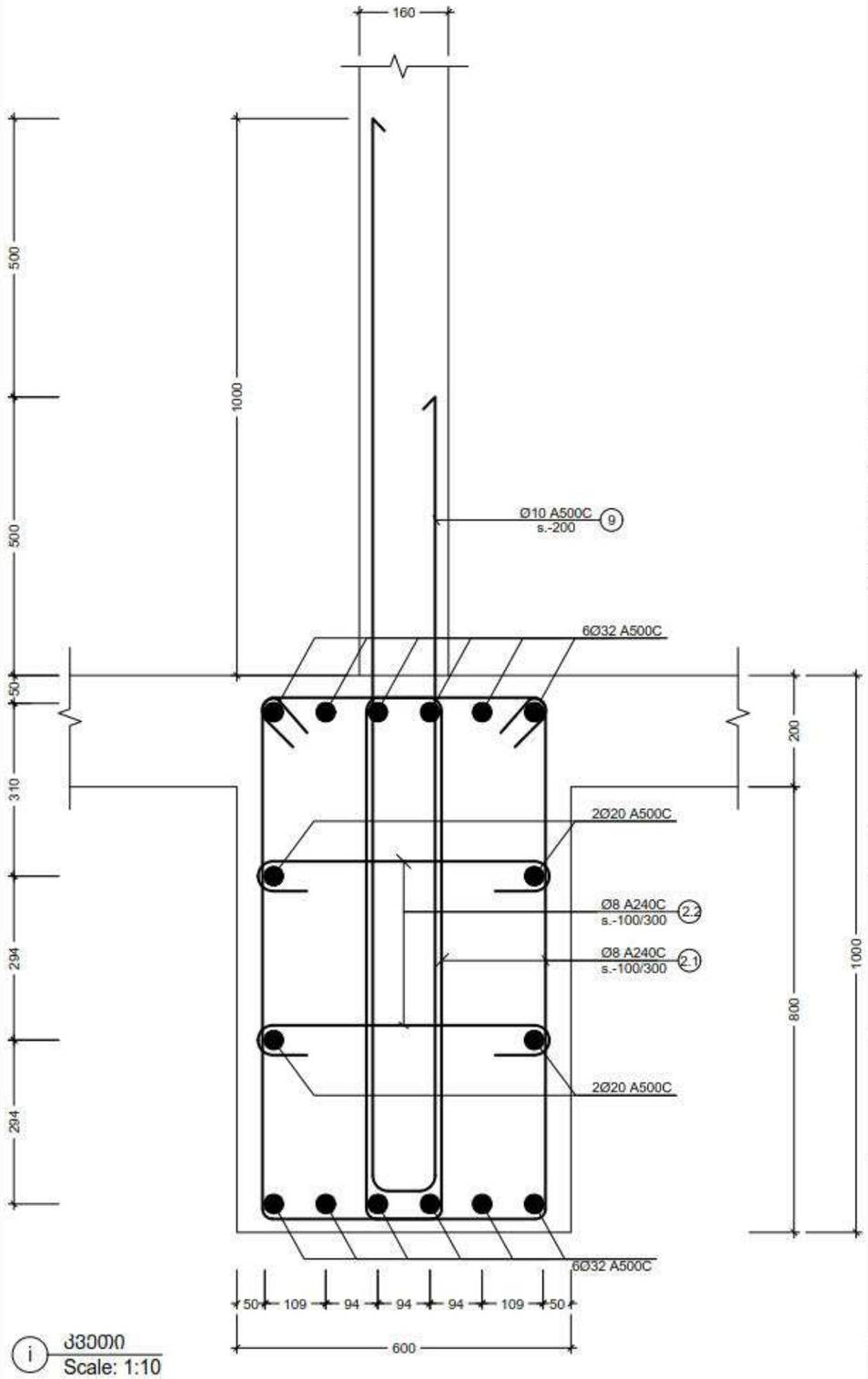
17.12.2018



h
Scale: 1:10



g
Scale: 1:10



i
Scale: 1:10

შენიშვნა:
NOTE:

No	Date	Revision	Issued by

საორიენტაციო სქემა
KEY PLAN

მისამართი
ADDRESS
ქ. თბილისი,
აღმაშენებლის 178

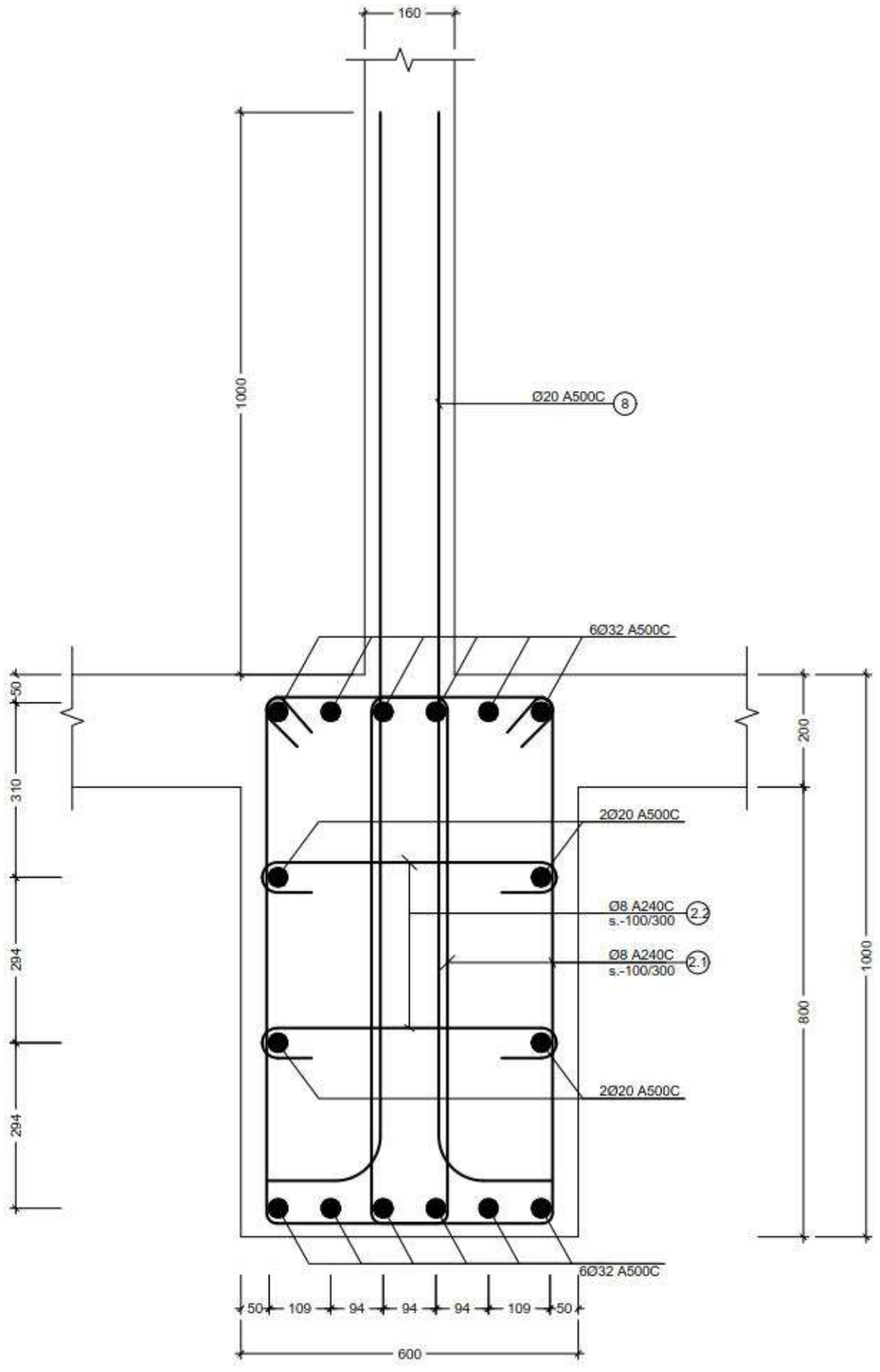
პროექტი
PROJECT
სასტუმრო აღმაშენებლის
გამზირზე (A ბლოკი)

ნახაზი
DRWG.
კვეთი g; h; i

CUBICON
DESIGN & BUILDING ENGINEERING
მპა "კუბიკონი", თბილისი, ი.მაჭავარიანის ქ.მ. 55
ტელ: (+995 599) 323388 www.cubicon.ge

	შესრულა: ISSUED BY:	შეამოწმა APPROVED BY:
	LF	MS
ფაილი FILE BEAM SECT.		პროექტის №: PROJECT No 99P15
ფორმატი PAPER SIZE	A3	მასშტაბი SCALE 1:10
ნახ.კოდი DRWG. No	პროექტ. REVISION	სტატუსი STATUS
S - 412	00	T.D.

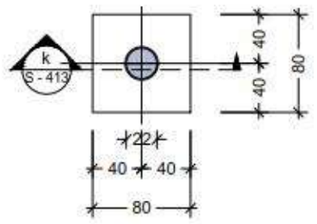
17.12.2018



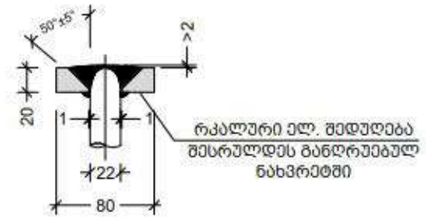
j კვეთი
Scale: 1:10

პოზ. №	ესკიზი	L მმ
1.1	480 / 620 / 520 / 380	2000
1.2	290 / 620 / 520 / 190	1620
1.3	190 / 100 / 100	390
1.4	230 / 620 / 520 / 130	1500
1.5	130 / 100 / 100	330
1.6	240 / 620 / 520 / 140	1520
1.7	140 / 100 / 100	340
1.8	535 / 995 / 895 / 435	2860

პოზ. №	ესკიზი	L მმ
1.9	700 / 150 / 150	1000
2.1	415 / 1015 / 915 / 315	2660
2.2	500 / 150 / 150	800



k ლითონის საანკეროფირფიტის F. - 1 მოწყობის სქემა
ГОСТ 14098-91/Т12-Р3 მოთხოვნების შესაბამისად
Scale: 1:5



k კვეთი
Scale: 1:5

შენიშვნა:
NOTE:

No	Date	Revision	issued by

სიტუაციური სქემა
KEY PLAN

მისამართი
ADDRESS
ქ. თბილისი,
ალმაშენებლის 178

პროექტი
PROJECT
სასტუმრო ალმაშენებლის
გამზირზე (A ბლოკი)

ნახაზი
DRWG.
კვეთი j; k

CUBICON
DESIGN & BUILDING ENGINEERING
მცხ "კუბიკონი", თბილისი, ი.მაჩაბლისძის ბაღი. 55
ტელ: (+995 599) 323388 www.cubicon.ge

	გამოშვება ISSUED BY:	დამოწმება APPROVED BY:
	LF	MS
	ფაილი FILE BEAM SECT.	პროექტის №: PROJECT No. 99P15
	ფორმატი PAPER SIZE A3	მასშტაბი SCALE 1:10
ნახ.კოდი DRWG. No S - 413	კორექტ. REVISION 00	სტატუსი STATUS T.D.

17.12.2018

მონოლითური რიგელების არმირების სპეციფიკაცია

კონსტრ. დასახ.	ელემენტის დასახ.	პოზ. №	დიამეტრი ან კვეთი (მმ)		ერთეულის სიგრძე (მმ.)	რაოდენობა (ც.)	საერთო სიგრძე (მ.)	საერთო წონა (კგ.)
მონოლითური რიგელების არმირების სპეციფიკაცია	Beam 1	1	Ø 20	A500C	12000	5 X 2	120	296
		2	Ø 20	A500C	12000	5 X 2	120	296
		3	Ø 20	A500C	4500	5 X 2	45	111
		4	Ø 16	A500C	12000	10 X 2	240	379
		5	Ø 16	A500C	3200	5 X 2	32	50
		1.1	Ø 8	A240C	2000	147 X 2	588	232
		მძიმე ბეტონი B25			V =	6 X 2	= 12	$მ^3$
	Beam 2	1	Ø 20	A500C	12000	10 X 1	120	296
		2	Ø 20	A500C	12000	5 X 1	60	148
		3	Ø 16	A500C	12000	10 X 1	120	189
		4	Ø 16	A500C	10600	5 X 1	53	84
		1.1	Ø 8	A240C	2000	194 X 1	388	153
		მძიმე ბეტონი B25			V =	7.9 X 1	= 8	$მ^3$
	Beam 3	1	Ø 22	A500C	5200	3 X 2	31	93
		2	Ø 16	A500C	4200	2 X 2	17	27
		3	Ø 20	A500C	4200	3 X 2	25	62
		1.2	Ø 8	A240C	1620	34 X 2	110	43
		1.3	Ø 8	A240C	390	17 X 2	13	5
		მძიმე ბეტონი B25			V =	0.5 X 2	= 1	$მ^3$
	Beam 4	1	Ø 22	A500C	8000	3 X 1	24	72
		2	Ø 16	A500C	7000	2 X 1	14	22
		3	Ø 20	A500C	7000	3 X 1	21	52
		1.2	Ø 8	A240C	1620	37 X 1	60	24
		1.3	Ø 8	A240C	390	28 X 1	11	4
		მძიმე ბეტონი B25			V =	0.7 X 1	= 0.7	$მ^3$
	Beam 5	1	Ø 22	A500C	6200	3 X 10	186	555
		2	Ø 16	A500C	5000	2 X 10	100	158
		3	Ø 20	A500C	5400	3 X 10	162	399
		1.2	Ø 8	A240C	1620	42 X 10	680	268
		1.3	Ø 8	A240C	390	21 X 10	82	32
		მძიმე ბეტონი B25			V =	0.5 X 10	= 5.0	$მ^3$

კონსტრ. დასახ.	ელემენტის დასახ.	პოზ. №	დიამეტრი ან კვეთი (მმ)		ერთეულის სიგრძე (მმ.)	რაოდენობა (ც.)	საერთო სიგრძე (მ.)	საერთო წონა (კგ.)
მონოლითური რიგელების არმირების სპეციფიკაცია	Beam 6	1	Ø 22	A500C	7300	3 X 10	219	653
		2	Ø 16	A500C	6200	2 X 10	124	196
		3	Ø 20	A500C	6500	3 X 10	195	481
		1.4	Ø 8	A240C	1500	37 X 10	555	219
		1.5	Ø 8	A240C	330	27 X 10	89	35
		მძიმე ბეტონი B25			V =	0.6 X 10	= 6.0	$მ^3$
	Beam 7	1	Ø 20	A500C	7800	5 X 4	156	385
		2	Ø 20	A500C	12000	5 X 4	240	592
		3	Ø 16	A500C	12000	5 X 4	240	379
		4	Ø 16	A500C	6700	5 X 4	134	211
		1.1	Ø 8	A240C	2000	109 X 4	872	344
		მძიმე ბეტონი B25			V =	4.2 X 4	= 16.8	$მ^3$
	Beam 8	1	Ø 22	A500C	5600	3 X 10	168	501
		2	Ø 16	A500C	4550	2 X 10	91	144
		3	Ø 20	A500C	4550	3 X 10	137	336
		1.6	Ø 8	A240C	1520	27 X 10	410	162
		1.7	Ø 8	A240C	340	21 X 10	71	28
		მძიმე ბეტონი B25			V =	0.5 X 10	= 5.0	$მ^3$
	Beam 9	1	Ø 22	A500C	7900	3 X 10	237	707
		2	Ø 16	A500C	6850	2 X 10	137	216
		3	Ø 20	A500C	6850	3 X 10	206	507
		1.2	Ø 8	A240C	1620	56 X 10	907	358
		1.3	Ø 8	A240C	390	29 X 10	113	45
		მძიმე ბეტონი B25			V =	0.7 X 10	= 7.0	$მ^3$
	Beam 10	1	Ø 20	A500C	12000	5 X 1	60	148
		2	Ø 20	A500C	12000	5 X 1	60	148
		3	Ø 20	A500C	11300	5 X 1	57	139
		4	Ø 16	A500C	12000	10 X 1	120	189
		5	Ø 16	A500C	10000	5 X 1	50	79
		1.1	Ø 8	A240C	2000	188 X 1	376	148
		მძიმე ბეტონი B25			V =	7.6 X 1	= 8	$მ^3$

შენიშვნა:
NOTE:

No	Date	Revision	Issued by

საორიენტაციო სქემა
KEY PLAN

მისამართი ADDRESS: ქ. თბილისი, აღმაშენებლის 178

პროექტი PROJECT: სასტუმრო აღმაშენებლის გამზირზე (A ბლოკი)

ნახაზი DRWG.: რიგელების სპეციფიკაცია

CUBICON DESIGN & BUILDING ENGINEERING
მას "კუბიკონი", თბილისი, ი.მაჭავარიანის მაშ. 55
ტელ: (+995 599) 323368 www.cubicon.ge

შემსრულა: ISSUED BY:	შემოწმდა APPROVED BY:
LF	MS
ფაილი FILE: BEAM SECT.	პროექტის №: PROJECT No: 99P15
ფორმატი PAPER SIZE: A3	მასშტაბი SCALE:
ნახ.კოდი DRWG. No: S - 414	კორექც. REVISION: 00
სტატუსი STATUS: T.D.	

17.12.2018

კონსტრ. დასახ.	ელემენტის დასახ.	პოზ. №	დიამეტრი ან კვეთი (მმ)		ერთეულის სიმძლავრე (მმ.)	რაოდენობა (ც.)	საერთო სიმძლავრე (მ.)	საერთო წონა (კგ.)
მონოლითური რიგელების სპეციფიკაცია	Beam 11	1	Ø 22	A500C	5800	3 X 10	174	519
		2	Ø 16	A500C	4800	2 X 10	96	151
		3	Ø 20	A500C	4800	3 X 10	144	355
		1.2	Ø 8	A240C	1620	39 X 10	632	249
		1.3	Ø 8	A240C	390	21 X 10	82	32
		მძიმე ბეტონი		B25	V =	0.5 X 10	= 5.0	მ^3
	Beam 12	1	Ø 20	A500C	12000	3 X 10	360	887
		2	Ø 20	A500C	12000	3 X 10	360	887
		1.2	Ø 8	A240C	1620	58 X 10	940	371
		მძიმე ბეტონი		B25	V =	0.9 X 10	= 9	მ^3
	Beam 13	1	Ø 32	A500C	12000	12 X 1	144	909
		2	Ø 32	A500C	12000	12 X 1	144	909
		3	Ø 20	A500C	11300	8 X 1	90	223
		4	Ø 20	A500C	12000	4 X 1	48	118
		5	Ø 32	A500C	10000	6 X 1	60	379
		1.8	Ø 10	A500C	2860	166 X 1	475	293
		1.9	Ø 10	A500C	1000	120 X 1	120	74
		მძიმე ბეტონი		B25	V =	20.2 X 1	= 20	მ^3
	Beam 14	1	Ø 22	A500C	4500	3 X 2	27	81
		2	Ø 16	A500C	3550	2 X 2	14	22
		3	Ø 20	A500C	3550	3 X 2	21	53
		1.2	Ø 8	A240C	1620	28 X 2	91	36
		1.3	Ø 8	A240C	390	14 X 2	11	4
		მძიმე ბეტონი		B25	V =	0.4 X 2	= 0.8	მ^3

კონსტრ. დასახ.	ელემენტის დასახ.	პოზ. №	დიამეტრი ან კვეთი (მმ)		ერთეულის სიმძლავრე (მმ.)	რაოდენობა (ც.)	საერთო სიმძლავრე (მ.)	საერთო წონა (კგ.)
მონოლითური რიგელების სპეციფიკაცია	Beam 15	1	Ø 22	A500C	10000	6 X 4	240	716
		2	Ø 32	A500C	6000	6 X 4	144	909
		3	Ø 22	A500C	5000	6 X 4	120	358
		4	Ø 20	A500C	12000	4 X 4	192	473
		5	Ø 20	A500C	7000	4 X 4	112	276
		6	Ø 32	A500C	12000	6 X 4	288	1817
		7	Ø 28	A500C	7000	6 X 4	168	812
		8	Ø 20	A500C	2400	8 X 4	77	189
		9	Ø 10	A500C	3500	55 X 4	770	474
		2.1	Ø 8	A240C	2660	100 X 4	1064	420
		2.2	Ø 8	A240C	800	150 X 4	480	189
		მძიმე ბეტონი		B25	V =	8.5 X 4	= 34	მ^3
	Beam 16	1	Ø 20	A500C	12000	6 X 8	576	1420
		2	Ø 20	A500C	7300	3 X 8	175	432
		3	Ø 16	A500C	7700	3 X 8	185	292
		4	Ø 16	A500C	12000	6 X 8	576	909
		1.2	Ø 8	A240C	1620	180 X 8	2333	920
		მძიმე ბეტონი		B25	V =	2.8 X 8	= 22.4	მ^3
	Beam 17	1	Ø 25	A500C	12000	14 X 8	1344	5176
		2	Ø 25	A500C	9200	7 X 8	515	1984
		1.2	Ø 8	A240C	1620	162 X 8	2100	828
		მძიმე ბეტონი		B25	V =	3 X 8	= 24.0	მ^3

შენიშვნა:
NOTE:

No	Date	Revision	Issued by

სიტუაციური სქემა
KEY PLAN

მისამართი ADDRESS: ქ. თბილისი, აღმაშენებლის 178

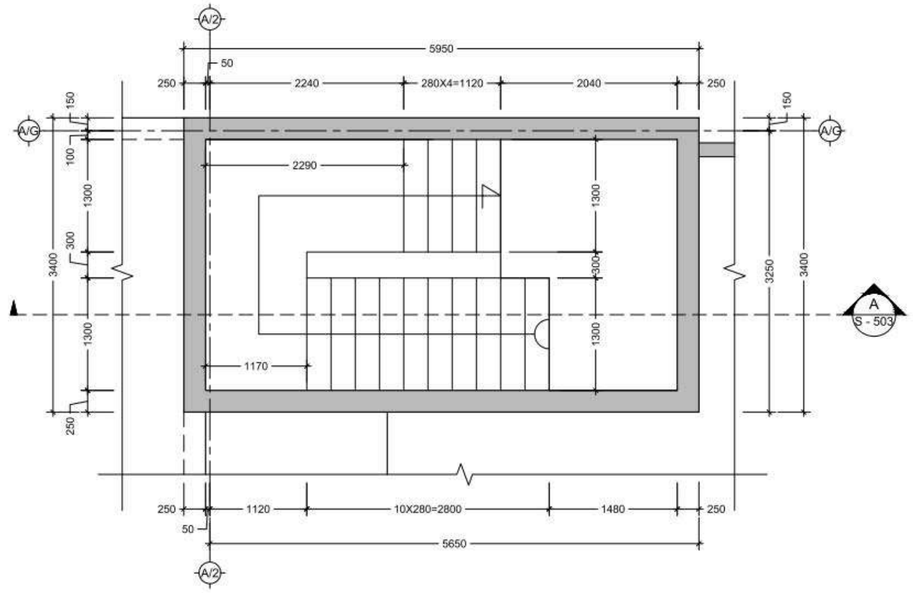
პროექტი PROJECT: სასტუმრო აღმაშენებლის გამზირზე (A ბლოკი)

ნახაზის DRWG.: რიგელების სპეციფიკაცია

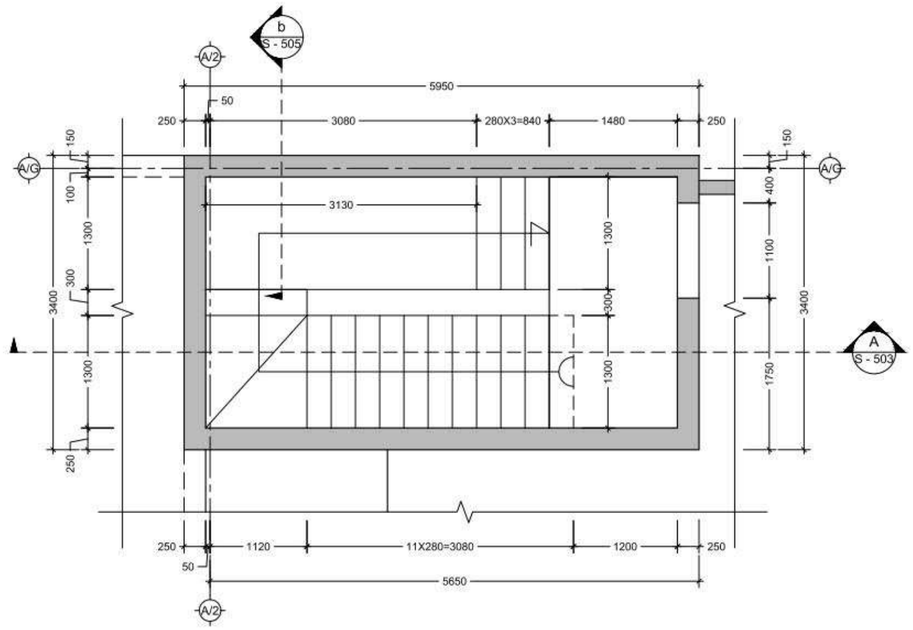
CUBICON DESIGN & BUILDING ENGINEERING
შპს "კუბიკონი", თბილისი, ნ.მაისურაძის ბაში. 55
ტელ: (+995 599) 323368 www.cubicon.ge

შესრულა: ISSUED BY:	შეამოწმა APPROVED BY:
LF	MS
ფაილი FILE: BEAM SECT.	პროექტის №: PROJECT No: 99P15
ფორმატი PAPER SIZE: A3	მასშტაბი SCALE:
ნახ.კოდი DRWG. No: S - 414	კორექტ. REVISION: 00	სტატუსი STATUS: T.D.

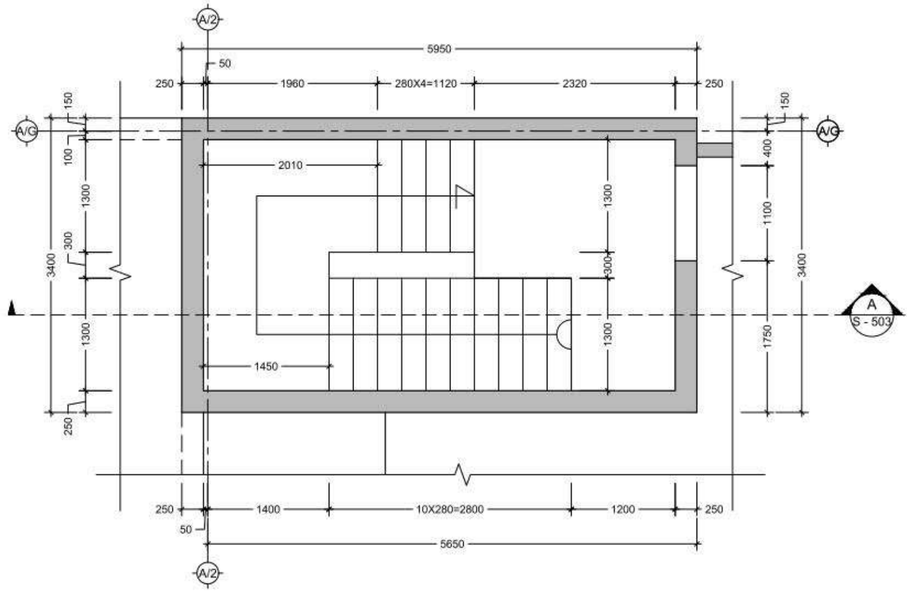
17.12.2018



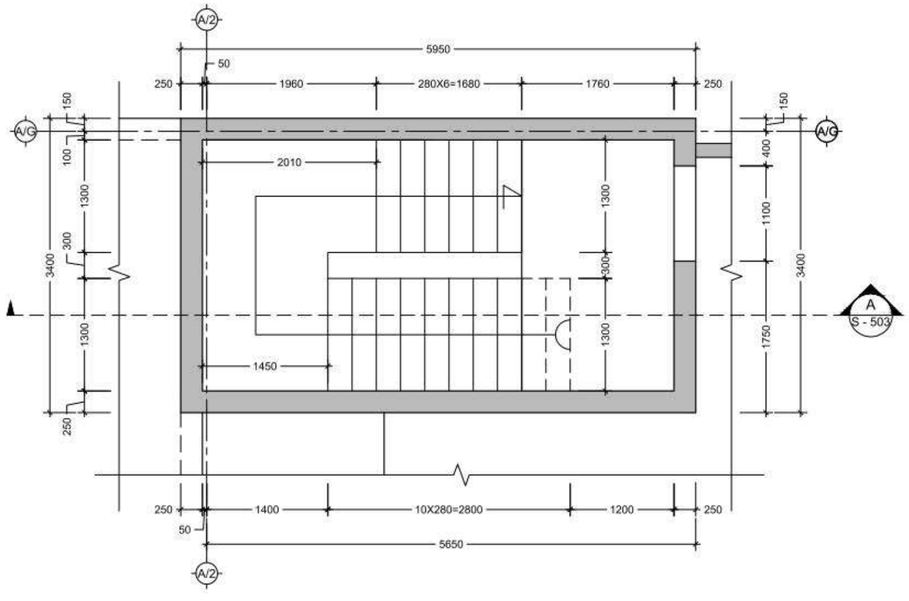
კიბის საყალიბე გეგმა -0.10 დან 2.51 ნიშნულამდე
Scale: 1:50



კიბის საყალიბე გეგმა -3.10 დან -0.10 ნიშნულამდე
Scale: 1:50



კიბის საყალიბე გეგმა 2.51 დან 4.90 ნიშნულამდე
Scale: 1:50



კიბის საყალიბე გეგმა 4.90 დან 7.80 ნიშნულამდე
Scale: 1:50

შენიშვნა:
NOTE:

No	Date	Revision	Issued by

დამკვეთის ადგილი
KEEY RUANI

დამკვეთი
CLIENT
ქ. თბილისი, აღმაშენებლის 178

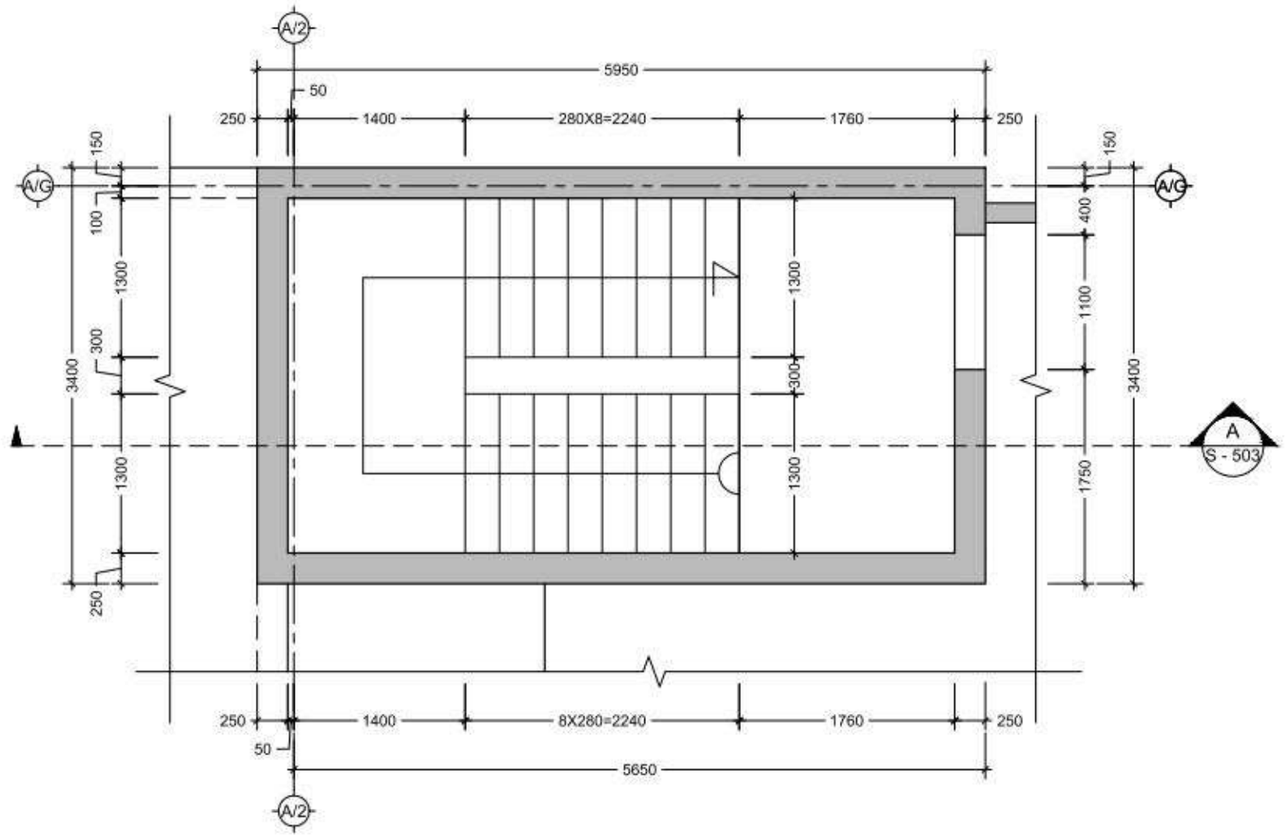
პროექტის
PROJECT
სასტუმრო აღმაშენებლის გამზირზე (A ბლოკი)

ნახაზის
DRWG.
კიბის საყალიბე გეგმები 1

CUBICON
DESIGN & BUILDING ENGINEERING
ქალაქ "ქუთაისი", თბილისი, ი.ჭავჭავაძის გამზ. 55
ტელ: (+995 599) 323368 www.cubicon.ge

	შესრულებულ: ISSUED BY: LP	შეამოწმა APPROVED BY: MS
	ფაილი FILE STAIR	პროექტის №: PROJECT № 99P15
	ფორმატი PAPER SIZE A2	მასშტაბი SCALE 1:50
ნახ.კოდი DRWG. No S - 501	კორექტი REVISION 00	სტატუსი STATUS T.D.

17.12.2015



კიბის ტიპიური საყალიბე გეგმა 7.80 დან 28.10 ნიშნულამდე
Scale: 1:50

შენიშვნა:
NOTE:

No	Date	Revision	issued by

სიტუაციური სქემა
KEY PLAN

მისამართი
ADDRESS
ქ. თბილისი,
ალმაშენებლის 178

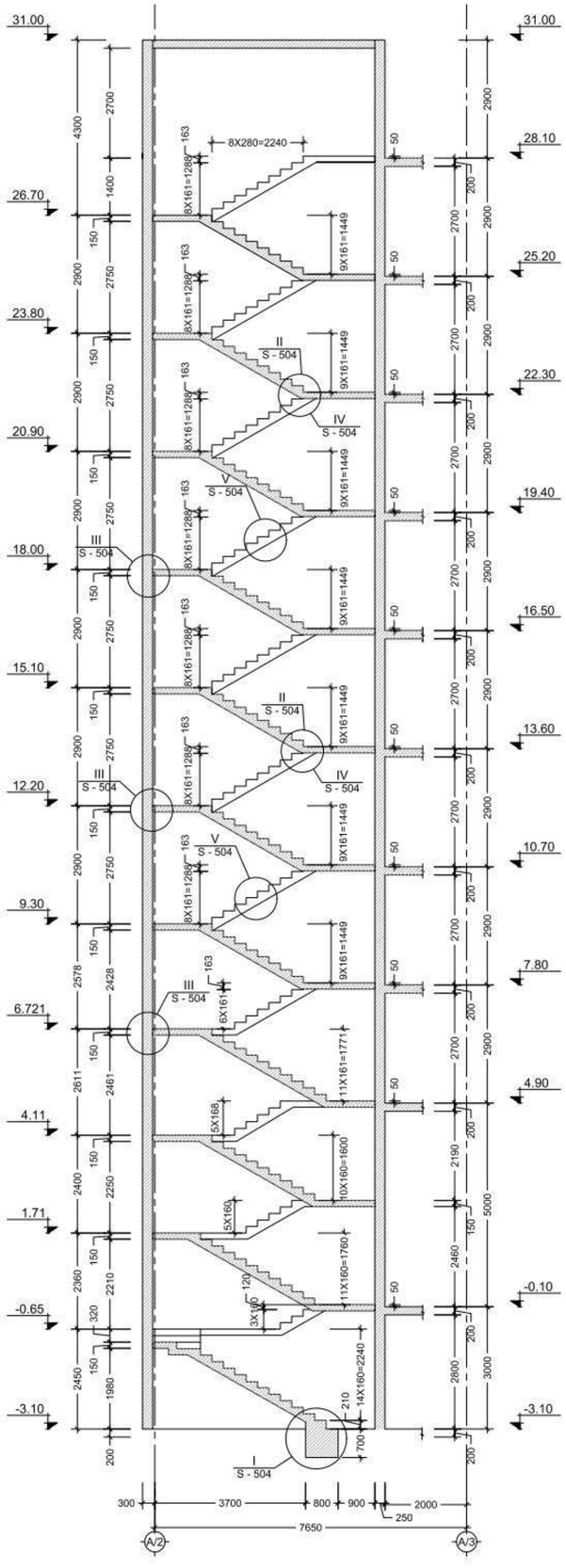
პროექტი
PROJECT
სასტუმრო ალმაშენებლის
გამზირზე (A ბლოკი)

ნახაზი
DRWG.
კიბის საყალიბე გეგმები 2

CUBICON
DESIGN & BUILDING ENGINEERING
მპს "კუბიკონი", თბილისი, ი.მაჩაბლისის ბაზა. 55
ტელ: (+995 599) 323388 www.cubicon.ge

	შემსრულა: ISSUED BY:	შეამოწმა APPROVED BY:
	LP	MS
	ფაილი FILE: STAR	პროექტის №: PROJECT No: 99P15
	ფორმატი PAPER SIZE: A3	მასშტაბი SCALE: 1:50
ნახ.ნომერი DRWG. No: S - 502	კორექტ. REVISION: 00	სტადია STATUS: T.D.

17.12.2018



A კიბის ჭრილი
Scale: 1:100

შენიშვნა:
NOTE:

No	Date	Revision	Issued by

ინვესტორი ობიექტი
KEEY RELAXN

დამკვეთი
CLIENT
ქ. თბილისი, აღმაშენებლის 178

პროექტი
PROJECT
სასტუმრო აღმაშენებლის გამზირზე (A ბლოკი)

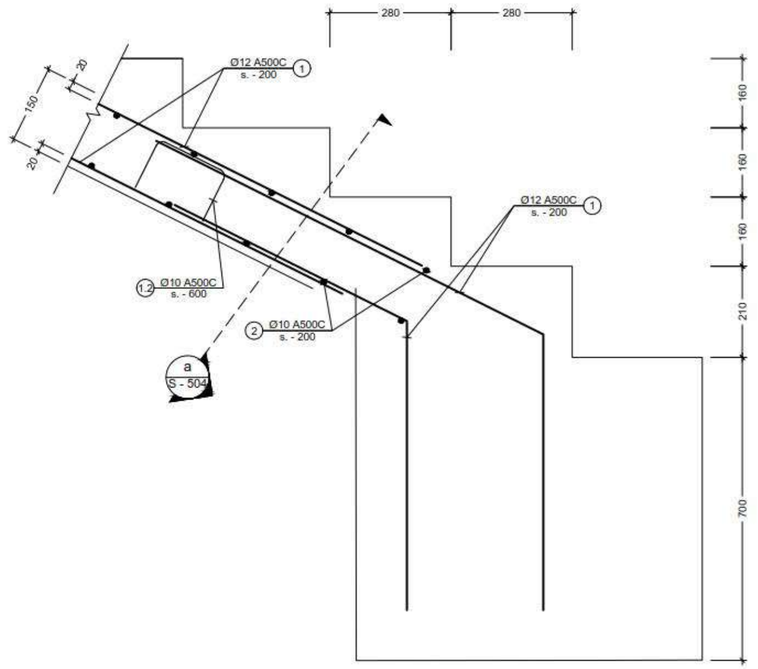
ნახაზი
DRWG.
კიბის ჭრილი

CUBICON
DESIGN & BUILDING ENGINEERING

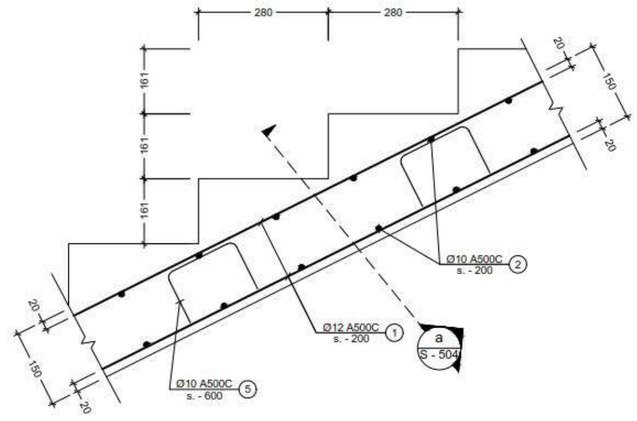
ქალაქი თბილისი, ი.ჭავჭავაძის გამზ. 55
ტელ: (+995 599) 323368 www.cubicon.ge

გამოშვება: ISSUED BY:	დამოწმება: APPROVED BY:
LP	MS
ფაილი FILE: STAR	პროექტის №: PROJECT No: 99P15
ფორმატი PAPER SIZE: A2	მასშტაბი SCALE: 1:100
ნახ.კოდი DRWG. No: S - 503	კორექტი REVISION: 00	სტატუსი STATUS: T.D.

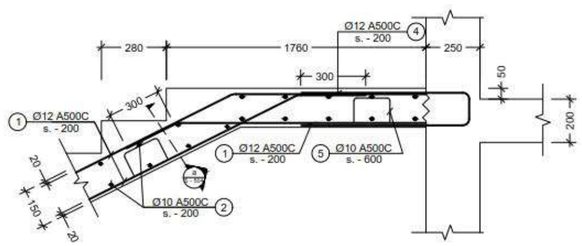
17.12.2019



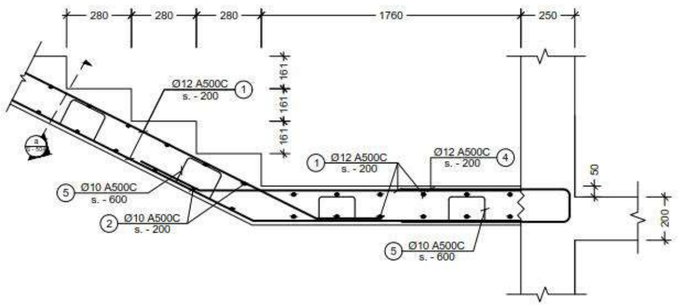
I კვანძი
Scale: 1:10



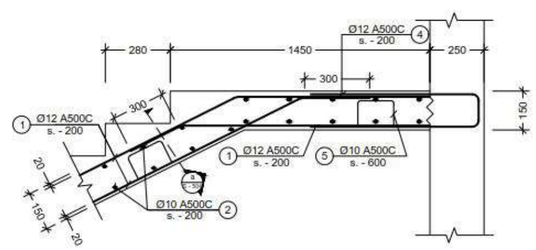
V კვანძი
Scale: 1:10



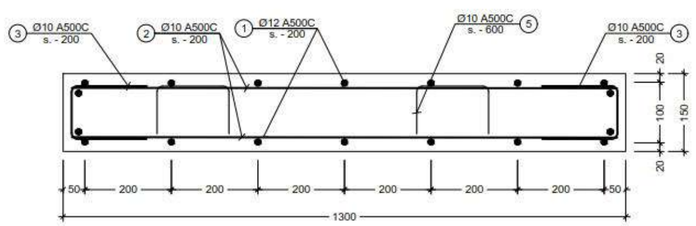
II კვანძი
Scale: 1:20



IV კვანძი
Scale: 1:20



III კვანძი
Scale: 1:20



a კვეთი
Scale: 1:10

შენიშვნა:
NOTE:

No	Date	Revision	Issued by

გამგეობის ხელმძღ.
KEEPY PRJAPI

დამკვეთი
CLIENT
ქ. თბილისი,
აღმაშენებლის 178

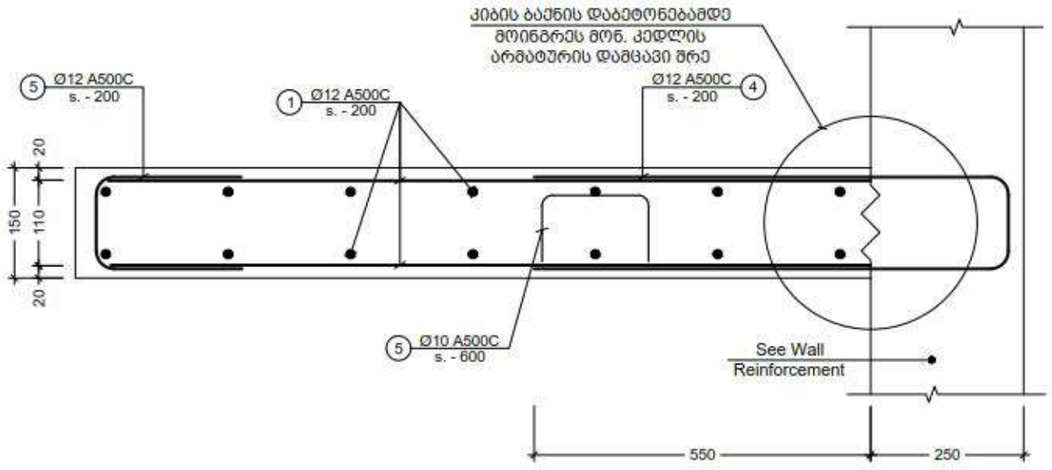
პროექტი
PROJECT
სასტუმრო აღმაშენებლის
გამზირზე (A ბლოკი)

ნახაზი
DRWG.
კიბის კვანძები I; II; III; IV; V; კვეთი a

CUBICON
DESIGN & BUILDING ENGINEERING
თბილისი, მ.ქავთარაძის ქუჩა 55
ტელ: (+995 599) 323368 www.cubicon.ge

გამცემი: ISSUED BY:	დამოწმა: APPROVED BY:
LP	MS
ფაილი FILE / STAIR DET.	პროექტის №: PROJECT No: 99P15
ფორმატი PAPER SIZE: A2	მასშტაბი SCALE: 1:10; 1:20
ნახ.კოდი DRWG. No: S - 504	კორექტი REVISION: 00	სტატუსი STATUS: T.D.

17.12.2015



b კვეთი
Scale: 1:10

Pos. №	Sketch	L mm
3	400 / 100 / 400	900
4	770 / 100 / 770	1640
5	150 / 100 / 100 / 300 / 300	950

კონსტრ. დასახ.	ელემენტის დასახ.	პოზ. №	დიამეტრი ან კვეთი (მმ)	ერთეულის სიგრძე (მმ.)	რაოდენობა (ც.)	საერთო სიგრძე (მ.)	საერთო წონა (კგ.)
მონ. კიბის არმირების სპეციფიკაცია	მონოლითური კიბე	1	Ø 12 A500C	დ.ა	X	5000	4437
		2	Ø 10 A500C	1260	1270 X 2	3200	1972
		3	Ø 10 A500C	900	1270 X 2	2286	1409
		4	Ø 12 A500C	1640	330 X 2	1082	960
		5	Ø 10 A500C	950	200 X 2	380	234
		მძიმე ბეტონი B25		V =	30 X 2	= 60	მ³

შენიშვნა:
NOTE:

No	Date	Revision	Issued by

საორიენტაციო სქემა
KEY PLAN

მისამართი ADDRESS: ქ. თბილისი, ალმაშენებლის 178

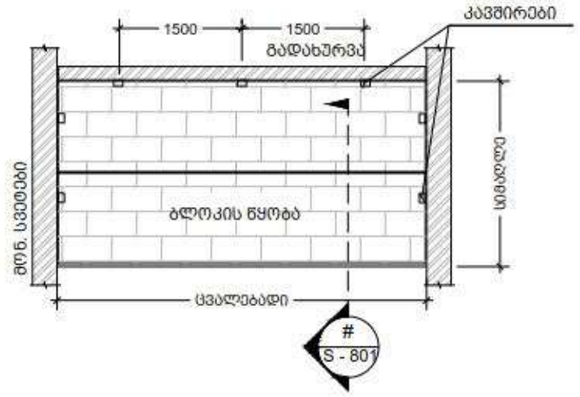
პროექტი PROJECT: სასტუმრო ალმაშენებლის გამზირზე (A ბლოკი)

ნახაზი DRWG.: კვეთი b, სპეციფიკაცია

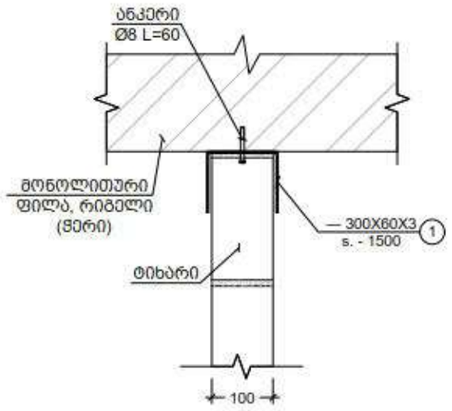
CUBICON
DESIGN & BUILDING ENGINEERING
მპს "კუბიკონი", თბილისი, ი.მაჩაბლის ბაზრ. 55
ტელ: (+995 599) 323388 www.cubicon.ge

შეასრულა: ISSUED BY:	შეამოწმა APPROVED BY:
LP	MS
ფაილი FILE: STAR.DET	პროექტის №: PROJECT No: 99P15
ფორმატი PAPER SIZE: A3	მასშტაბი SCALE: 1:10
ნახ.კოდი DRWG. No: S - 505	კორექც. REVISION: 00	სტადია STATUS: T.D.

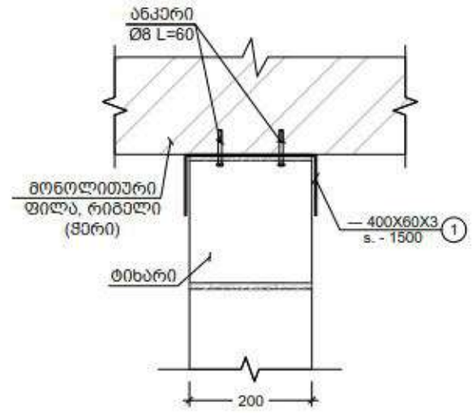
17.12.2018



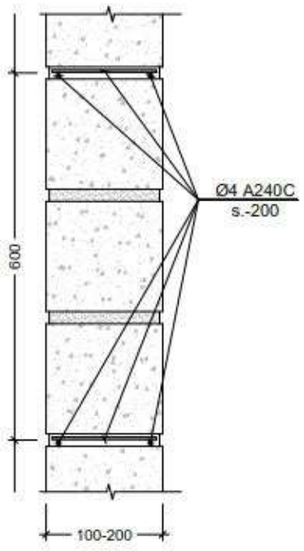
ტიხრების დაარმირების ტიპიური ფრაგმენტი
Scale: 1:100



100 მმ -იანი ტიხრის გადახურვის ფილასთან და რიგელთან შეპირაპირების კვანძი
Scale: 1:10



200 მმ -იანი ტიხრის გადახურვის ფილასთან და რიგელთან შეპირაპირების კვანძი
Scale: 1:10



კვეთი
Scale: 1:10

შენიშვნა:
NOTE:

No	Date	Revision	Issued by

სიტუაციური სქემა
KEY PLAN

მისამართი
ADDRESS
ქ. თბილისი,
ალმაშენებლის 178

პროექტი
PROJECT
სასტუმრო ალმაშენებლის
გამზირზე (A ბლოკი)

ნახაზი
DRWG.
ტიხრების გადახურვის ფილასთან და
რიგელთან შეპირაპირების კვანძი

CUBICON
DESIGN & BUILDING ENGINEERING
მპს "კუბიკონი", თბილისი, ი.მაჩაბლის ბაზრ. 55
ტელ: (+995 599) 323388 www.cubicon.ge

	შემსრულა: ISSUED BY:	შემოწმდა APPROVED BY:
	LP	MS
	ფაილი FILE KEDLEBIS GAMAGREBA	პროექტის №: PROJECT No 99P15
	ფორმატი PAPER SIZE A3	მასშტაბი SCALE 1:10
	ნახ.კოდი DRWG. No S - 801	კორექც. REVISION 00	სტადია STATUS T.D.

17.12.2018

სასტუმრო აღმაშენებლის გამზირზე

(B ბლოკი)

ნახაზების ჩამონათვალი

ნახაზების დასახელება	კოდი	REVISION
ჩამონათვალი	S - 001	
განმარტებითი ბარათი	S - 002	
ხიმინჯების განლაგების გეგმა	S - 101	
PILE 1	S - 102	
კვეთი a; ხიმინჯის სპეციფიკაცია	S - 103	
კოჭების განლაგების გეგმა - 0.10	S - 104	
კოჭების განლაგების გეგმა 4.90	S - 105	
კოჭების განლაგების გეგმა 9.45	S - 106	
G.B.-1	S - 107	
საძირკვლის სპეციფიკაცია	S - 108	
C. - 1	S - 109	
ფილის კვეთები	S - 110	
მონ. რიგელი BM. - 1	S - 111	
მხიდი კედლების ტორკრეტირების და ზღუდარების გეგმა	S - 112	
ფრაგმენტი - I; II	S - 113	
ფრაგმენტი - III; დეტალი a	S - 114	
ფრაგმენტი - IV	S - 115	
რკ.ბ. მოჩარჩოება	S - 116	
ზღუდარი	S - 117	
კიბე	S - 118	

შენიშვნა:
NOTE:

No	Date	Revision	Issued by

სიტუაციური სქემა
KEY PLAN

მისამართი
ADDRESS
ქ. თბილისი.
არმაშენებლის 178

პროექტი
PROJECT
სასტუმრო ალმაშენებლის
გამზირზე (B ბლოკი)

ნახაზი
DRWG.
ჩამონათვალი

CUBICON
DESIGN & BUILDING ENGINEERING
ზაზა "ავთანდილი", თბილისი, 0.მაჭავარიანის ქუჩა. 55
ტელ: (+995 599) 323388 www.cubicon.ge

	შეასრულა: ISSUED BY:	შეამოწმა APPROVED BY:
	NS	MS
	ფაილი FILE LIST OF DWG	პროექტის №: PROJECT No 99P15
	ფორმატი PAPER SIZE A3	მასშტაბი SCALE
ნახ.კოდი DRWG. No S - 001	კორექც. REVISION 00	სტატუსი STATUS T.D.

20.12.2016

კონსტრუქციული ნაწილის
განმარტებითი ბარათი „B“ ბლოკისთვის

- ობ. მისამართი - ქ. თბილისი. არმაშენებლის 178
- დამკვეთი - შპს. "ჯორჯიან ჰოტელ მენეჯმენტ "
- არქიტექტურული ნაწილი - შპს. "არტსტუდიო პროექტი"
- საინჟინრო გეოლოგია - შპს "ახალი საქქალაქმშენპროექტი"

სასტუმროს „ბ“ ბლოკი წარმოადგენს არსებულ აგურის სამ სართულიან შენობას სარდაფით (არის კულტურული მემკვიდრეობის ძეგლი). აშენებულია მე-19 საუკუნის ბოლოს გეგმაში სწორკუთხა მოხაზულობისაა (მცირე შეჭრებით) გაბარიტული ზომებით 27.4 X 19.2 მეტრი. შენობის ვიზუალური შემოწმებით და არსებული საპროექტო მასალებით ირკვევა, რომ 2012 წელს საქართველოს კულტურული მემკვიდრეობის დაცვის ფონდის მიერ დაწყებულა შენობის გაძლიერების (რეკონსტრუქციის) სამუშაოები და არ დასრულება. სართულშუა გადახურვები ხისაა, გარდა მე-3 სართულისა (რომელიც მოგვიანებითაა დაშენებული და სახურავის რბ-ის ფილასაც წარმოადგენს). საძირკვლები ლენტურია. გეოლოგიური კვლევის მიხედვით შენობა დაფუძნებულია რბილპლასტიკური კონსისტენციის თიხაზე ხვედრითი შეჭიდულობა C=36 კპა (0,36 კგძ/სმ^2); შინაგანი ხახუნის კუთხე φ=12°, დეფორმაციის მოდული E=12 მპა (120 კგძ/სმ) საანგარიშო წინაღობა R =200 კპა (2,00 კგძ/სმ^2).

სიძველიდან გამომდინარე შენობას არ გააჩნია სეისმიური სარტყელები კარებების და ფარჯრების ღიობებს არ გააჩნიათ ზღუდარები (არის თაღები აგურის წყობისაგან). შენობის საექსპლუატაციო საიმედობის ამაღლების მიზნით გათვალისწინებულია შემდეგი სამუშაოების ჩატარება:

- ეზოში, სამანქანო შესასვლელის თავზე არსებული შენობის ნაწილის მოშლა, შემდგომში მისი ახლიდან და სამეზობლო მიჯნაზე არსებულ სახლის მზიდ კედელთან სეისმიური ნაკერის მოწყობის მიზნით;
- ფანჯრისა და კარებების ღიობებში ჩაყენებული ფოლადის პროფილებისგან შედგენილი მოჩარჩოების მოხსნა (როგორც არამიზანშეწონილის);
- არსებული ხის გადახურვების და კიბის უჯრედების დემონტაჟი და ახლიდან მოწყობა;
- მზიდი კედლების გასუფთავება ნალესისაგან და ადრე (რეკონსტრუქციისას) უხარისხოდ მოწყობილი არმატურის ბადისგან (მოქცეულია ქვიშა-ცემენტის ხსნარის ნალესში);
- აგურის კედელები ჩაისვას რბ-ის პერანგში.

შენიშვნა:
NOTE:

No	Date	Revision	Issued by

საკვანძო სქემა
KEY PLAN

მისამართი
ADDRESS
ქ. თბილისი.
არმაშენებლის 178

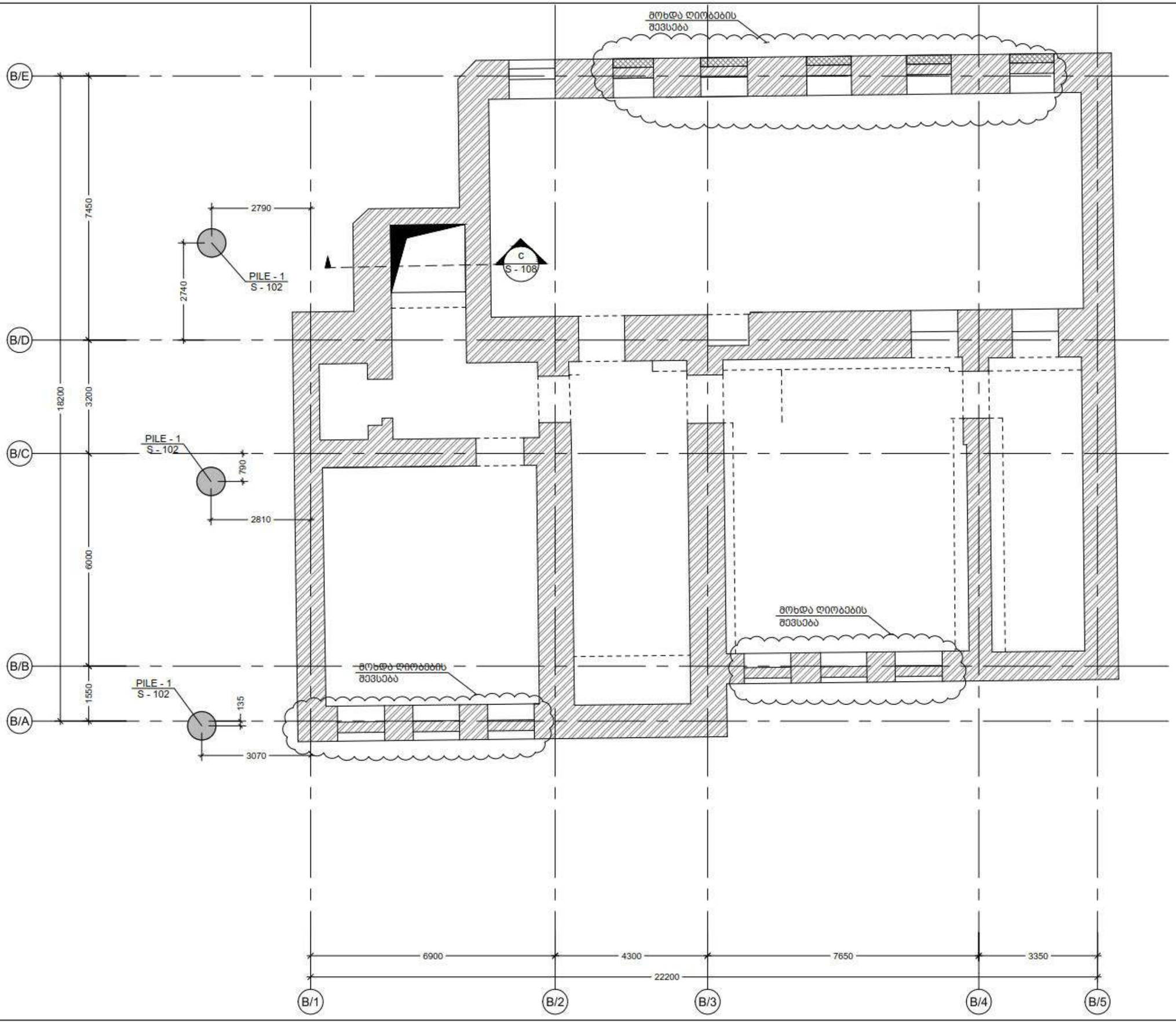
პროექტი
PROJECT
სასტუმრო ალმაშენებლის
გამზირზე (B ბლოკი)

ნახაზი
DRWG.
განმარტებითი ბარათი

CUBICON
DESIGN & BUILDING ENGINEERING
შპს "კუბიკონი", თბილისი, ი.მაჭავარიანის ბაზა. 55
ტელ: (+995 599) 323368 www.cubicon.ge

	გამცემი: ISSUED BY:	შემოწმდა APPROVED BY:
	NS	MS
	ფაილი FILE EXPL NOTE	პროექტის №: PROJECT No 99P15
	ფორმატი PAPER SIZE A3	მასშტაბი SCALE
ნახ.კოდი DRWG. No S - 002	კორექც. REVISION 00	სტატუსი STATUS T.D.

20.12.2019



შენიშვნა:
NOTE:

No	Date	Revision	issued by

სიტუაციური სქემა
KEY PLAN

მისამართი
ADDRESS
ქ. თბილისი.
არმაშენებლის 178

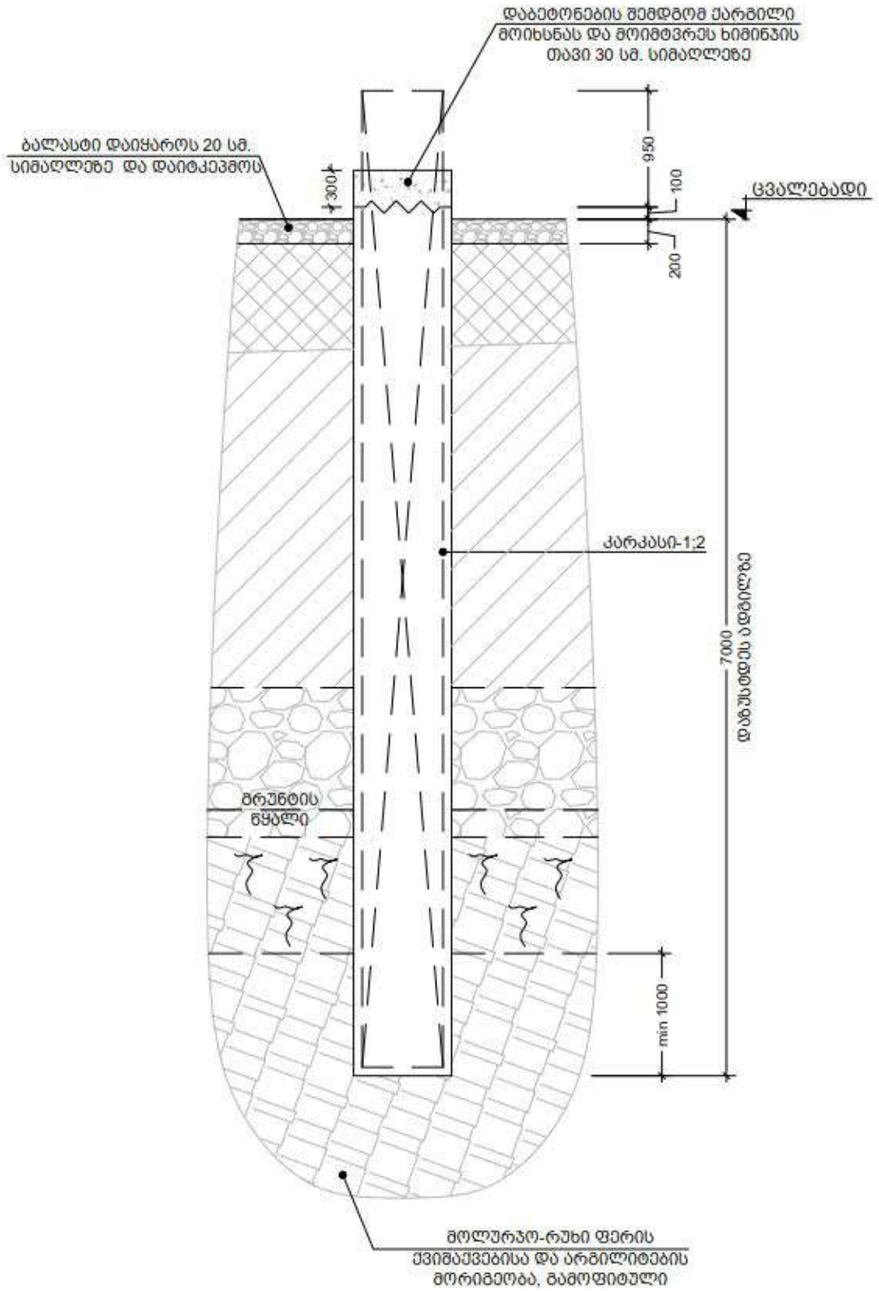
პროექტი
PROJECT
სასტუმრო აღმაშენებლის
გამგზირზე (B ბლოკი)

ნახაზი
DRWG.
ხიმინჯების განლაგების გეგმა

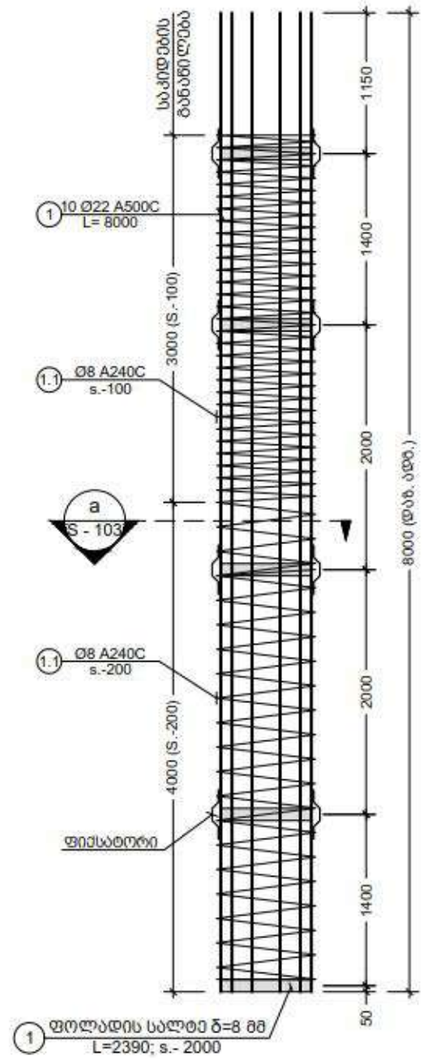
CUBICON
DESIGN & BUILDING ENGINEERING
მცხ "კეგიკონი", თბილისი, ი.მაჩაბლისის მამ. 55
ტელ: (+995 599) 323388 www.cubicon.ge

	გამცემი ISSUED BY:	დამტკიცა APPROVED BY:
	NS	MS
	ფაილი FILE 1. FOUNDATION	პროექტის №: PROJECT No 99P15
	ფორმატი PAPER SIZE A3	მასშტაბი SCALE 1:100
ნახ.კოდი DRWG. No S - 101	კორექტ. REVISION 00	სტატუსი STATUS T.D.

20.12.2016



1 PILE
Scale: 1:50



1 P.R.C.
Scale: 1:50

შენიშვნა:
NOTE:

No	Date	Revision	Issued by

საორიენტაციო სქემა
KEY PLAN

მისამართი
ADDRESS
ქ. თბილისი.
არმაშენებლის 178

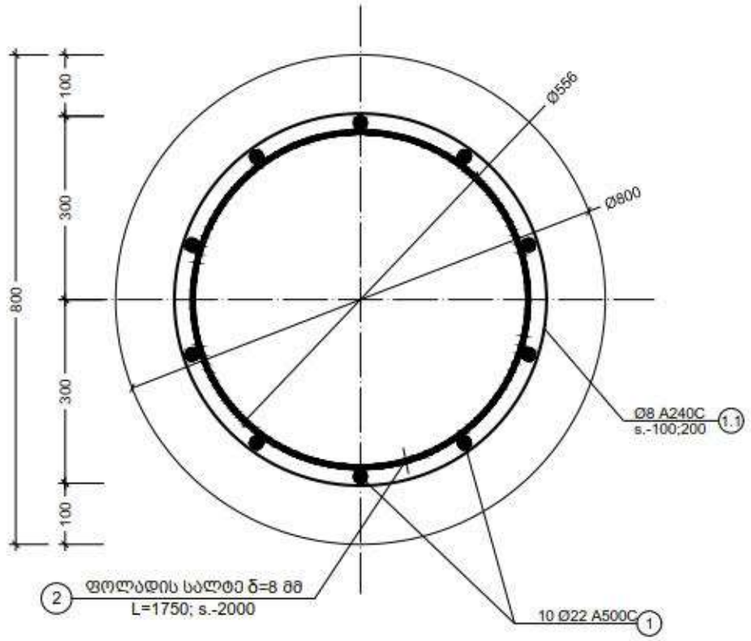
პროექტი
PROJECT
სასტუმრო აღმაშენებლის
გამზირზე (B ბლოკი)

ნახაზი
DRWG.
PILE 1

CUBICON
DESIGN & BUILDING ENGINEERING
მპს "კუბიკონი", თბილისი, ი.მაჩაბლისის ბაზრ. 55
ტელ: (+995 599) 323388 www.cubicon.ge

	შესრულა: ISSUED BY:	შემოწმება APPROVED BY:
	NS	MS
ფაილი FILE 2. FDN. SECT.	პროექტის №: PROJECT No	99P15
ფორმატი PAPER SIZE	A3	მასშტაბი SCALE 1:50
ნახ.კოდი DRWG. No	S - 102	კორექტ. REVISION 00	სტატუსი STATUS T.D.

20.12.2016



a კვეთი
Scale: 1:10

კონსტრ. დასახ.	ელემენტის დასახ.	პოზ. №	დიამეტრი ან კვეთი (მმ)	ერთეულის სიგრძე (მმ.)	რაოდენობა (ც.)	საერთო სიგრძე (მ.)	საერთო წონა (კგ.)
ხიმინჯის სპეციფიკაცია	PILE- 1 (3 ცალი)	1	Ø 22 A500C	8000	10 X 3	240	716
		1.1	Ø 8 A240C	დ.ა.	——	300	118
		მძიმე ბეტონი B25		V = 3.5 X 3 = 11 მ³			

ფოლადის მასალის ამოკრეფა

ელემენტის მარკირება	პოზ. #	პროფილი	სტანდარტი	სიგრძე (მმ)	ერთ ელემენტზე			მთლიანად	
					რაოდენობა (ც.)	სიგრძე (მ.)	წონა (კგ.)	სიგრძე (მ.)	წონა (კგ.)
ხიმინჯის სალტე 3 (ც)	2	— 100 X 8	ГОСТ 19903-74	1750	5	9	54.95	26.25	164.85

შენიშვნა:
NOTE:

No	Date	Revision	issued by

სიტუაციური სქემა
KEY PLAN

მისამართი ADDRESS: ქ. თბილისი. არმაშენებლის 178

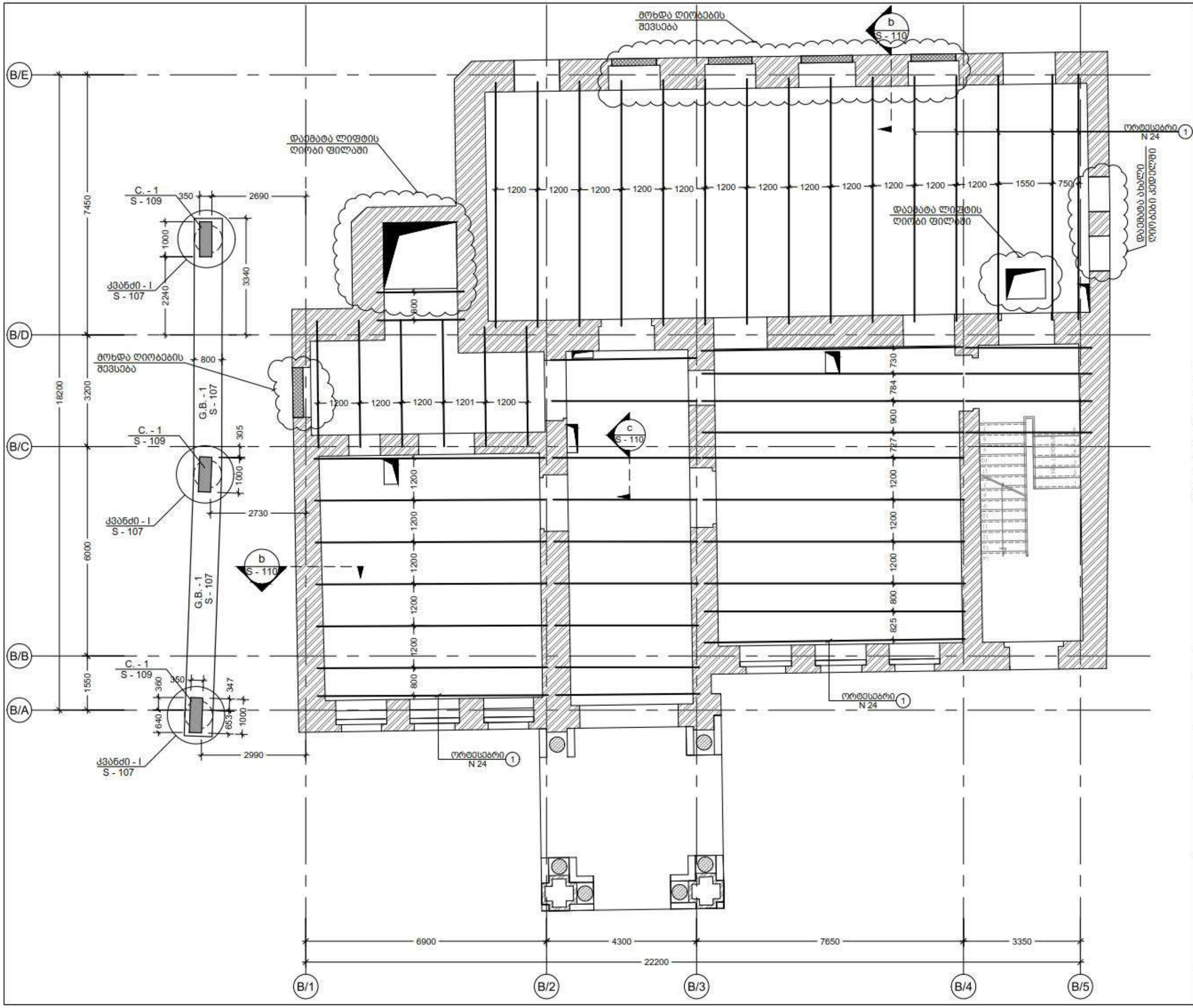
პროექტი PROJECT: სასტუმრო აღმაშენებლის გამზირზე (B ბლოკი)

ნახაზი DRWG.: კვეთი a; ხიმინჯის სპეციფიკაცია

CUBICON DESIGN & BUILDING ENGINEERING
შპს "კუბიკონი", თბილისი, ი.მაჩაბლის ქუჩა 55
ტელ: (+995 599) 323368 www.cubicon.ge

გამსრულა: ISSUED BY:	დამოწმა: APPROVED BY:
NS	MS
ფაილი FILE: 2. FDN. SECT.	პროექტის №: PROJECT No: 99P15
ფორმატი PAPER SIZE: A3	მასშტაბი SCALE: 1:10
ნახ.კოდი DRWG. No: S - 103	კორექტ. REVISION: 00	სტატუსი STATUS: T.D.

20.12.2016



შენიშვნა:
NOTE:

No	Date	Revision	Issued by

სიტუაციური სქემა
KEY PLAN

მისამართი
ADDRESS
ქ. თბილისი.
არმაშენებლის 178

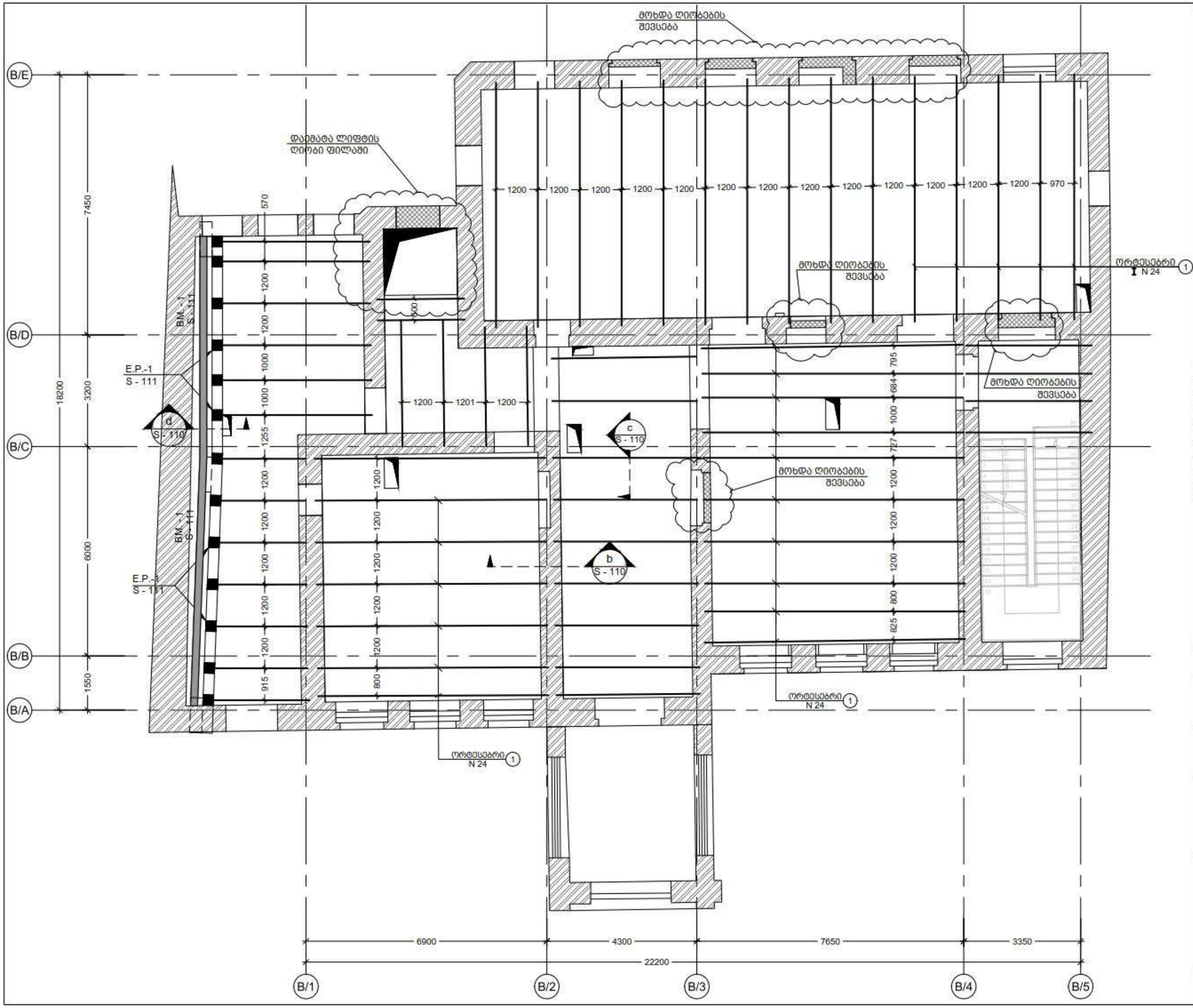
პროექტი
PROJECT
სასტუმრო აღმაშენებლის
გამზირზე (B ბლოკი)

ნახაზი
DRWG.
კოშკების განლაგების გეგმა - 0.10

CUBICON
DESIGN & BUILDING ENGINEERING
მცხ "კეკელიძეში", თბილისი, 0.მაჭავარიანის ბაღი. 55
ტელ: (+995 599) 323368 www.cubicon.ge

	გამოშვება ISSUED BY:	დამტკიცება APPROVED BY:
	NS	MS
	ფაილი FILE 3. SL - 0.10	პროექტის №: PROJECT No 99P15
	ფორმატი PAPER SIZE A3	მასშტაბი SCALE 1:100
ნახ.კოდი DRWG. No S - 104	კორექტ. REVISION 00	სტატუსი STATUS T.D.

20.12.2016



შენიშვნა:
NOTE:

No	Date	Revision	Issued by

სიტუაციური სქემა
KEY PLAN

მისამართი ADDRESS: ქ. თბილისი, არმაშენებლის 178

პროექტი PROJECT: სასტუმრო ალმაშენებლის გამზირზე (B ბლოკი)

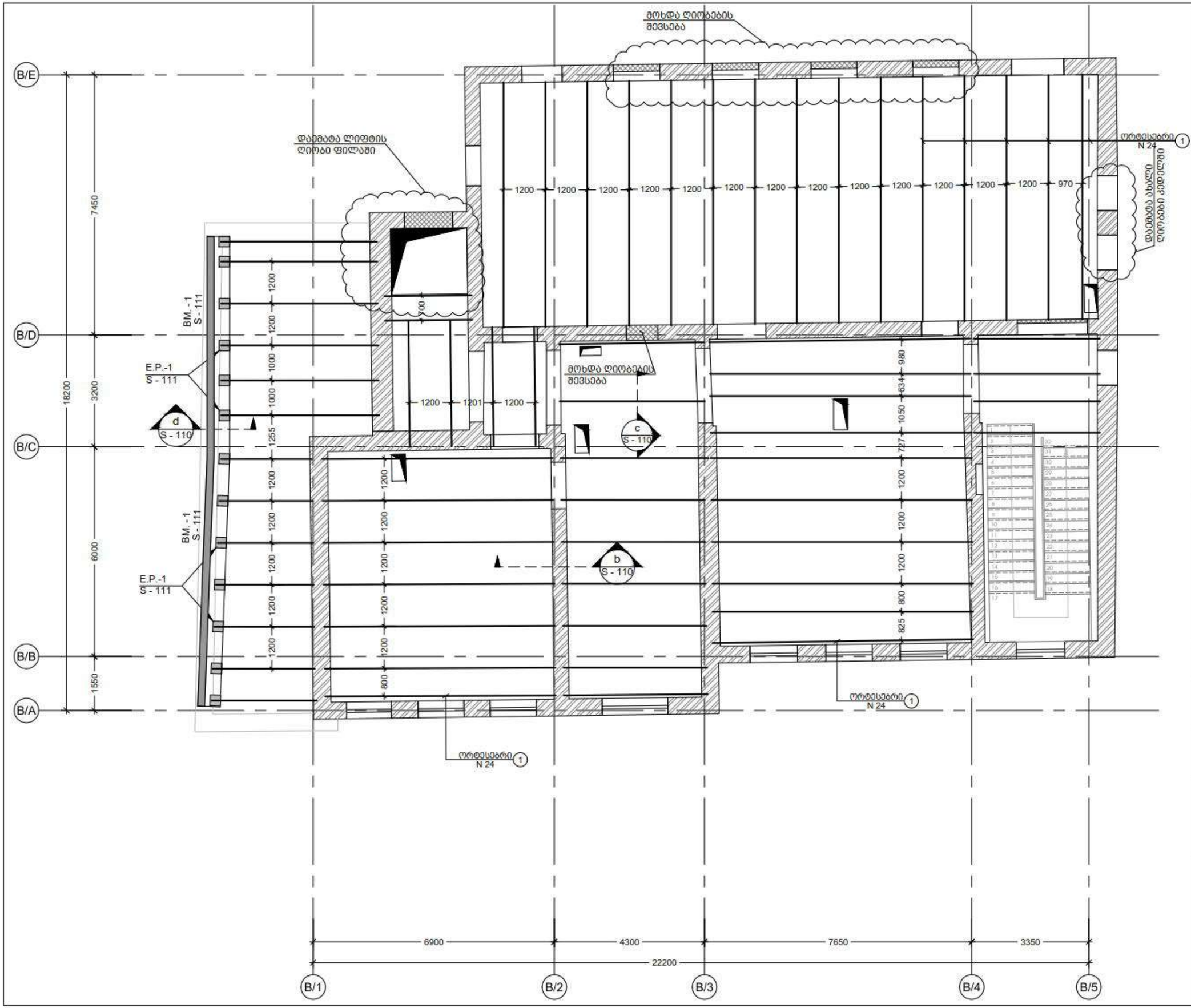
ნახაზი DRWG.: კოშკების განლაგების გეგმა 4.90

CUBICON DESIGN & BUILDING ENGINEERING

მის: "კავკასიონი", თბილისი, ი.მაჩაბლის ქ.55
ტელ: (+995 599) 323368 www.cubicon.ge

შესრულა: ISSUED BY:	შეამოწმა APPROVED BY:
NS	MS
ფაილი FILE: 4. SL 4.90	პროექტის №: PROJECT No: 99P15
ფორმატი PAPER SIZE: A3	მასშტაბი SCALE: 1:100
ნახ.კოდი DRWG. No: S - 105	კორექტ. REVISION: 00	სტატუსი STATUS: T.D.

20.12.2016



შენიშვნა:
NOTE:

No	Date	Revision	Issued by

სიტუაციური სქემა
KEY PLAN

მისამართი ADDRESS: ქ. თბილისი, არმაშენებლის 178

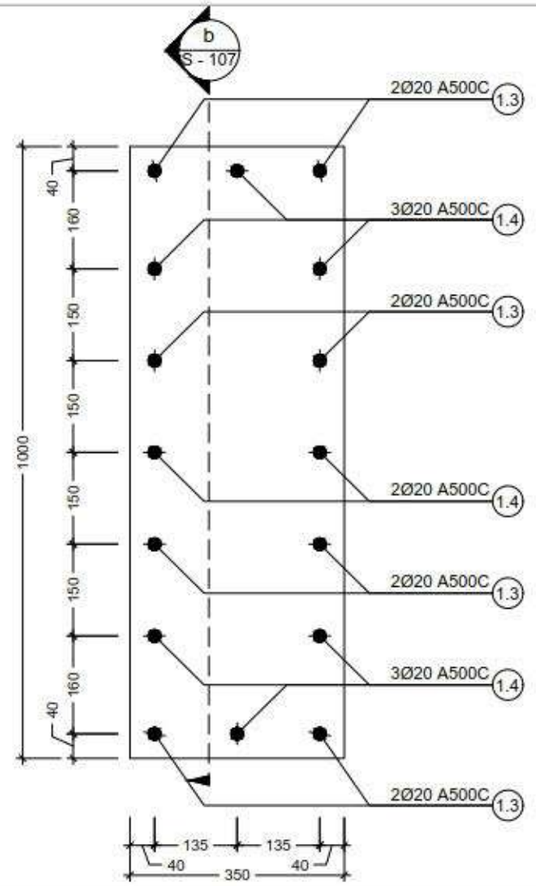
პროექტი PROJECT: სასტუმრო არმაშენებლის გამზირზე (B ბლოკი)

ნახაზი DRWG.: კოშკების განლაგების გეგმა 9.45

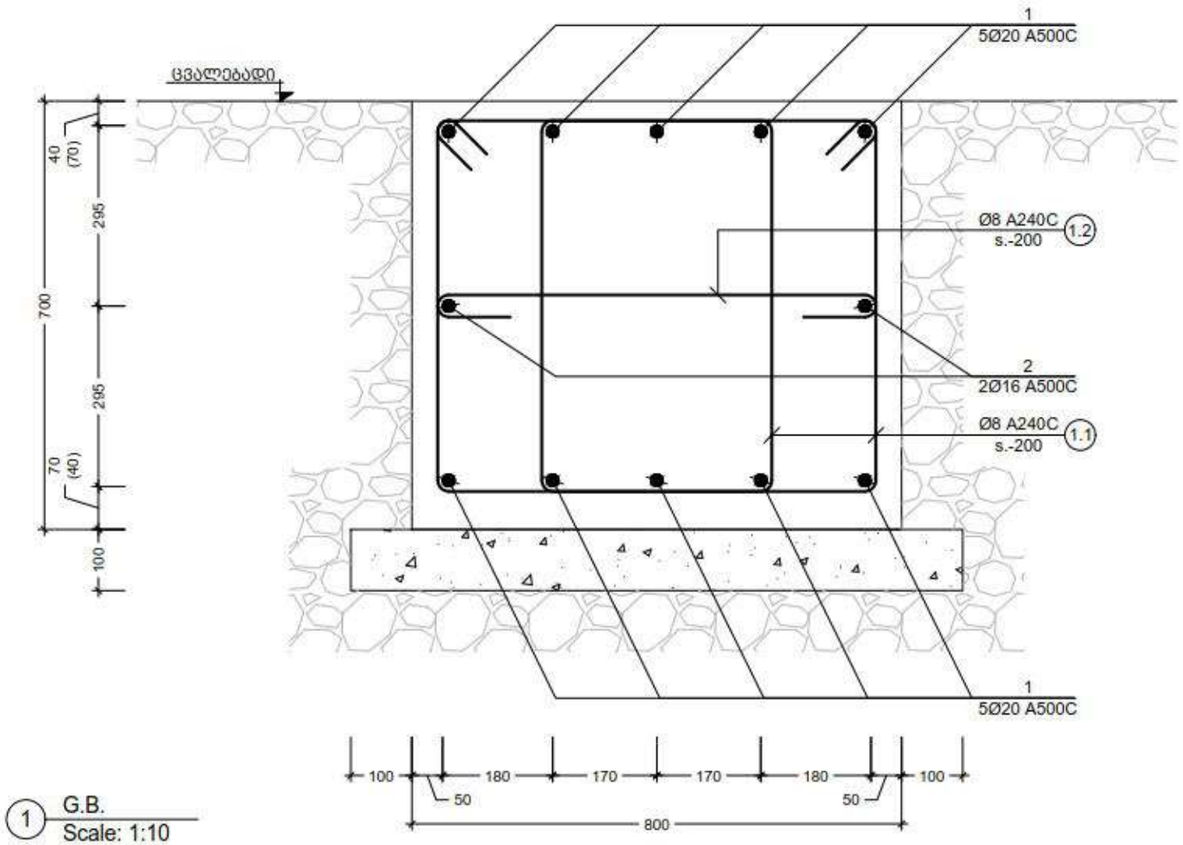
CUBICON DESIGN & BUILDING ENGINEERING
მის: "კავკასიონი", თბილისი, 0.მაჭავარიანის ბაღი 55
ტელ: (+995 599) 323368 www.cubicon.ge

გამოსცა: ISSUED BY:	დამოწმება APPROVED BY:
NS	MS
ფაილი FILE: S. SL. 9.45	პროექტის №: PROJECT No: 99P15
ფორმატი PAPER SIZE: A3	მასშტაბი SCALE: 1:100
ნახ.კოდი DRWG. No: S - 106	კორექტ. REVISION: 00	სტატუსი STATUS: T.D.

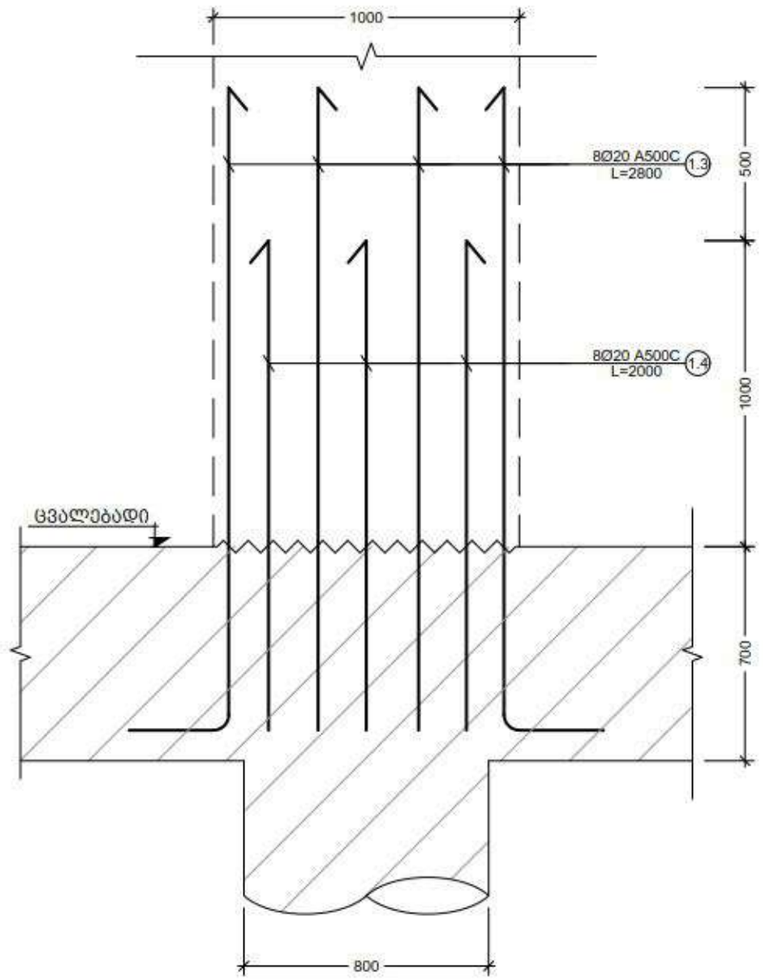
20.12.2016



I კვანძი
Scale: 1:10



1 G.B.
Scale: 1:10



b კვეთი
Scale: 1:20

შენიშვნა:
NOTE:

No	Date	Revision	issued by

სიტუაციური სქემა
KEY PLAN

მისამართი
ADDRESS
ქ. თბილისი.
არმაშენებლის 178

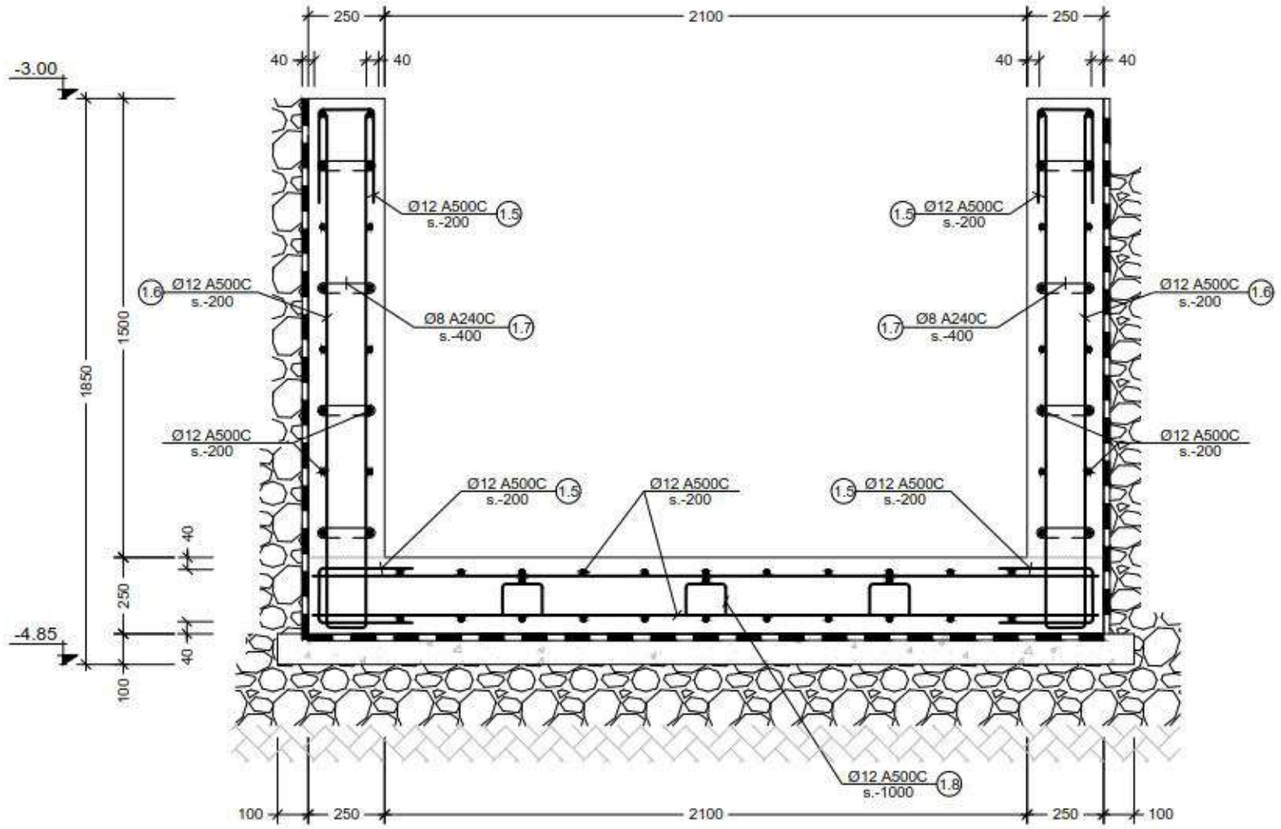
პროექტი
PROJECT
სასტუმრო ალმაშენებლის
გამზირზე (B ბლოკი)

ნახაზი
DRWG.
G.B.-1

CUBICON
DESIGN & BUILDING ENGINEERING
მის: "კუბიკონი", თბილისი, ი.მაჩაბლის ბაზრ. 55
ტელ: (+995 599) 323388 www.cubicon.ge

	შესრულა: ISSUED BY:	შეამოწმა APPROVED BY:
	NS	MS
	ფაილი FILE 2. FDN. SECT.	პროექტის №: PROJECT No 99P15
	ფორმატი PAPER SIZE A3	მასშტაბი SCALE 1:10; 1:20
ნახ.კოდი DRWG. No S - 107	კორექტ. REVISION 00	სტატუსი STATUS T.D.

20.12.2016



c კვეთი
Scale: 1:20

კონსტრ. დასახ.	ელემენტის დასახ.	პოზ. №	დიამეტრი ან კვეთი (მმ)		ერთეულის სიგრძე (მმ.)	რაოდენობა (ც.)	საერთო სიგრძე (მ.)	საერთო წონა (კგ.)
საძირკვლის სპეციფიკაცია	G.B. - 1	1	Ø 20	A500C	დ.ა	——	200	493
		2	Ø 16	A500C	დ.ა	——	60	95
		1.1	Ø 8	A240C	2440	150 X 1	366	144
		1.2	Ø 8	A240C	900	75 X 1	68	27
		მძიმე ბეტონი B25			V =	12 X 1	= 12	$მ^3$
		ბეტონის მომზადება B7.5			V =	1.5 X 1	= 1.5	$მ^3$
	ნაწილები	1.3	Ø 20	A500C	2300	24 X 1	1200	2958
		1.4	Ø 20	A500C	1800	24 X 1	340	838

პოზ. №	ესკიზი	L მმ
1.1	630; 690; 590; 530	2440
1.2	700; 100; 100	900
1.3	R=4d; 2100; 400	2500
1.4	R=4d; 1600; 400	2000
1.5	170; 300; 300	770
1.6	130; 1535; 1535	3200
1.7	170; 100; 100	370
1.8	200; 120; 120; 350; 350	1140

შენიშვნა:
NOTE:

No	Date	Revision	issued by

საკვანძო სქემა
KEY PLAN

მისამართი ADDRESS: ქ. თბილისი. არმაშენებლის 178

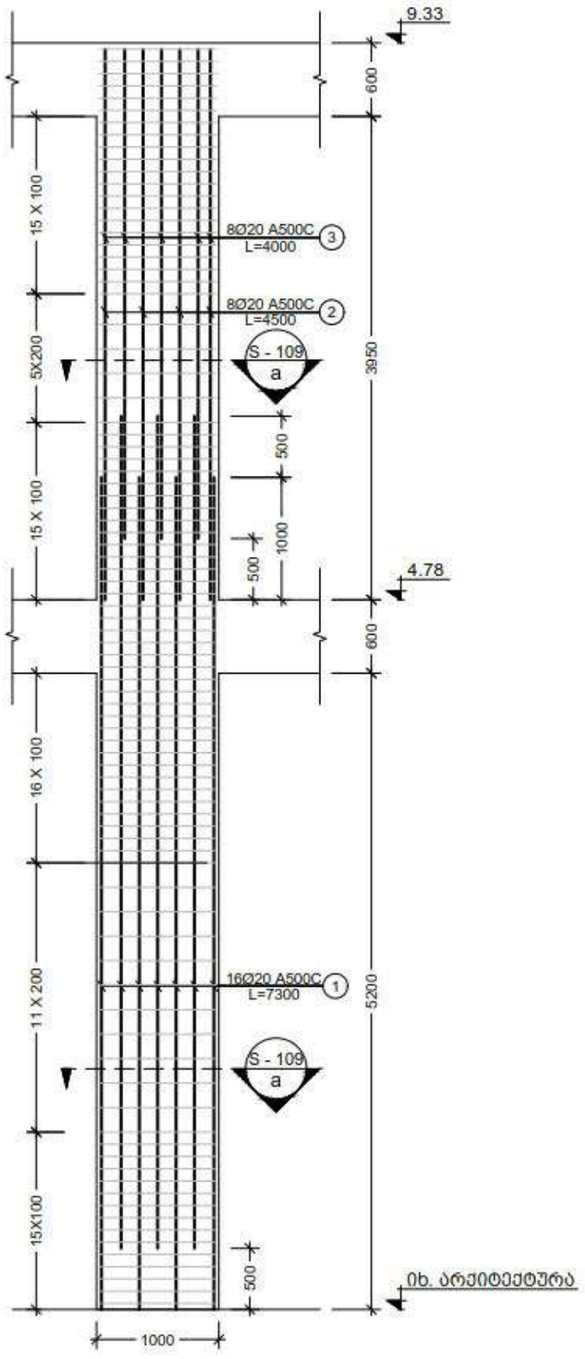
პროექტი PROJECT: სასტუმრო ალმაშენებლის გამზირზე (B ბლოკი)

ნახაზი DRWG.: საძირკვლის სპეციფიკაცია

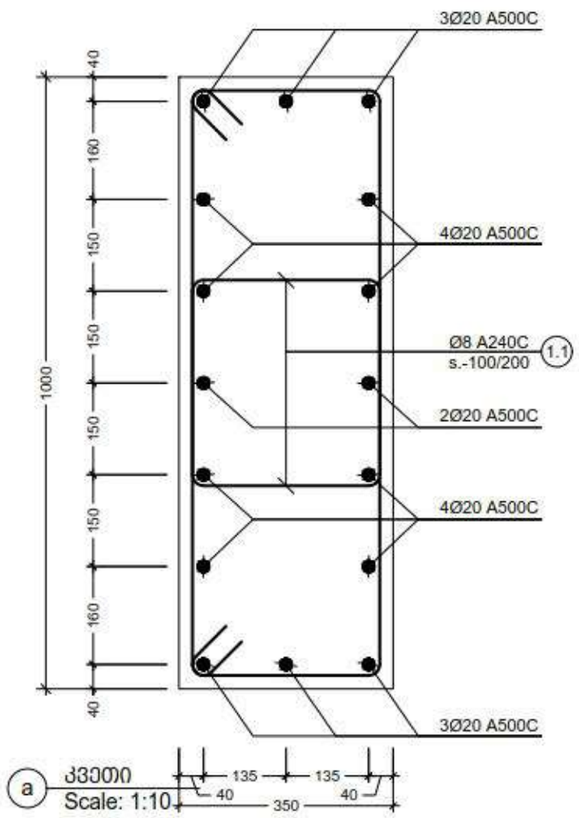
CUBICON DESIGN & BUILDING ENGINEERING
შპს "კუბიკონი", თბილისი, ბ.მაღლაკელიძის ბაღი, 55
ტელ: (+995 599) 323388 www.cubicon.ge

	გამოშვება ISSUED BY:	დამტკიცება APPROVED BY:
	NS	MS
	ფაილი FILE: 2. FDN. SECT.	პროექტის №: PROJECT No: 99P15
	ფორმატი PAPER SIZE: A3	მასშტაბი SCALE:
ნახ.კოდი DRWG. No: S - 108	კორექტ. REVISION: 00	სტატუსი STATUS: T.D.

20.12.2016



1 Column
Scale: 1:50



პოზ. №	ესკიზი	L მმ
1.1	390, 730, 630, 290	2040

კონსტრ. დასახ.	ელემენტის დასახ.	პოზ. №	დიამეტრი ან კვეთი (მმ)	ერთეულის სიგრძე (მმ.)	რაოდენობა (ც.)	საერთო სიგრძე (მ.)	საერთო წონა (კგ.)
მონოლითური სვეტების არმირების	C.-1 (3 ც)	1	Ø 20 A500C	6800	16 X 3	326	805
		2	Ø 20 A500C	4500	8 X 3	108	266
		3	Ø 20 A500C	4000	8 X 3	96	237
		1.1	Ø 8 A240C	2040	174 X 3	1065	420
		მძიმე ბეტონი B25		V = 3.20 X 3 = 9.60 მ³			

შენიშვნა:
NOTE:

No	Date	Revision	Issued by

სიტუაციური სქემა
KEY PLAN

მისამართი ADDRESS: ქ. თბილისი. არმაშენებლის 178

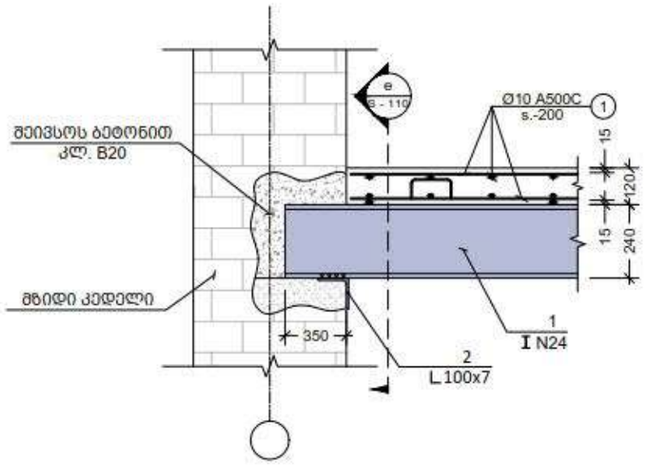
პროექტი PROJECT: სასტუმრო აღმაშენებლის გამზირზე (B ბლოკი)

ნახაზი DRWG.: C. - 1

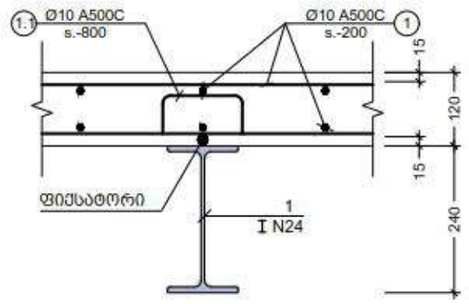
CUBICON DESIGN & BUILDING ENGINEERING
მცხ. "აკადემიური", თბილისი, 0.მაჩაბლისის მამ. 55
ტელ: (+995 599) 323388 www.cubicon.ge

გამოშვება ISSUED BY:	დამტკიცება APPROVED BY:
NS	MS
ფაილი FILE: FILIS KVETEBI	პროექტის №: PROJECT No: 99P15
ფორმატი PAPER SIZE: A3	მასშტაბი SCALE: 1:10;1:50
ნახ.კოდი DRWG. No: S - 109	კორექც. REVISION: 00	სტატუსი STATUS: T.D.

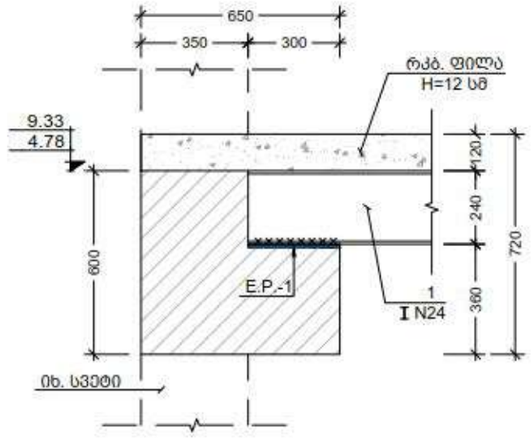
20.12.2016



b კვეთი
Scale: 1:20



c კვეთი
Scale: 1:10



d კვეთი
Scale: 1:20

e კვეთი
Scale: 1:20

პოზ. №	ესკიზი	L მმ
1.1	300, 60, 60, 300, 300	1020

ფოლადის მასალის ამოკრეფა

კონსტრუქციის დასახელება	ელემენტის მარკირება	პოზ. #	პროფილი	სტანდარტი	სტარტი (მმ)	ერთ ელემენტზე: რაოდენობა (ც.)	ერთ ელემენტზე: წონა (კგ.)	მთლიანად: სტანდ. (მ.)	მთლიანად: წონა (კგ.)
-0.10 ნიშნულზე	კოჭები 1 (ც)	1	I № 24	ГОСТ 26020-83	—	—	—	310	8463
	სახელური 106 (ც)	2	L 100 X 7	ГОСТ 8240-88	300	1	3.18	31.8	337
4.90 და 9.45 ნიშნულებზე	კოჭები 1 (ც)	1	I № 24	ГОСТ 26020-83	—	—	—	700	19110
	სახელური 264 (ც)	2	L 100 X 7	ГОСТ 8240-88	300	1	3.18	79.2	840

კონსტრ. დასახ.	ელემენტის დასახ.	პოზ. №	დიამეტრი ან კვეთი (მმ)		ერთეულის სიმძლ (მმ.)	რაოდენობა (ც.)	საერთო სიმძლ (მ.)	საერთო წონა (კგ.)
ფილის არმირების სპეციფიკაცია	-0.10 ნიშნულზე	3	Ø 10	A500C	დ.ბ	——	500	308
		1.1	Ø 10	A500C	1020	320 X 1	326	201
		მძიმე ბეტონი		B25	V =	38 X 1 =	38	მ³
	4.90 და 9.45 ნიშნულზე	3	Ø 10	A500C	დ.ბ	——	600	370
		1.1	Ø 10	A500C	1020	380 X 2	775	478
		მძიმე ბეტონი		B25	V =	46 X 2 =	92	მ³

შენიშვნა:
NOTE:

No	Date	Revision	Issued by

საორიენტირო სქემა
KEY PLAN

მისამართი ADDRESS: ქ. თბილისი, არმაშენებლის 178

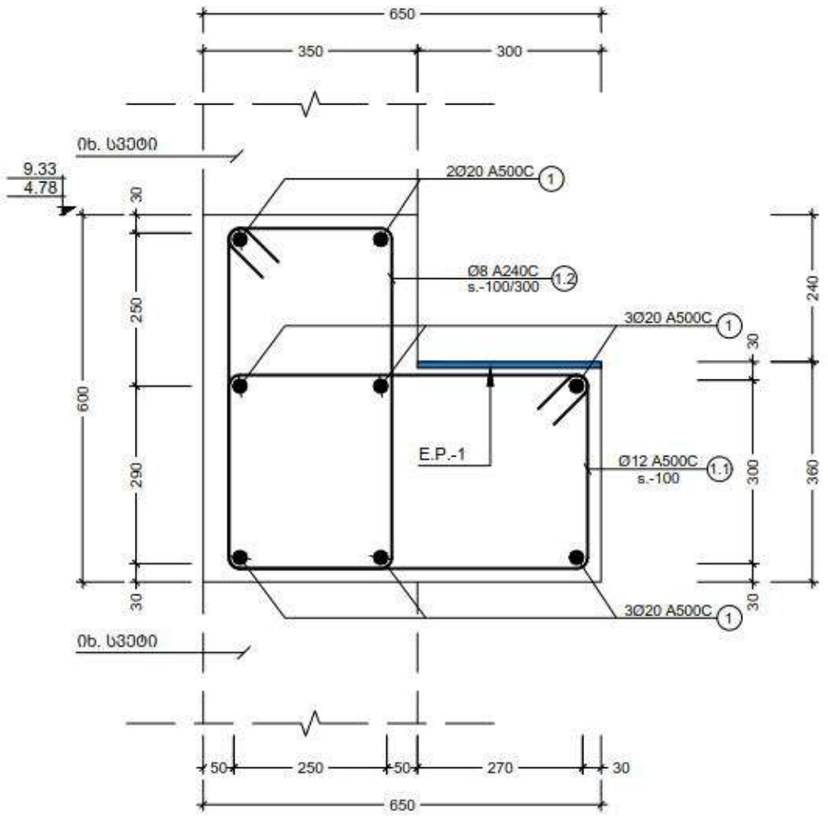
პროექტი PROJECT: სასტუმრო აღმაშენებლის გამზირზე (B ბლოკი)

ნახატი DRWG.: ფილის კვეთები

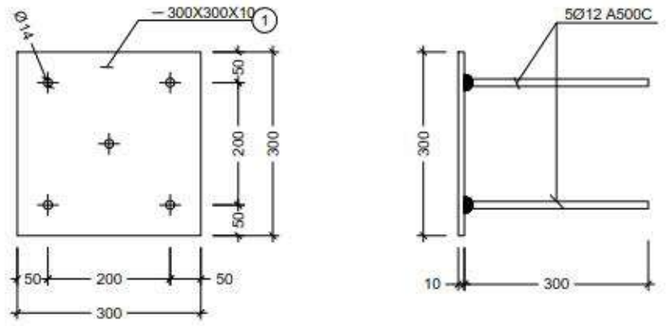
CUBICON DESIGN & BUILDING ENGINEERING
მპს "კუბიკონი", თბილისი, 0.მაჭავარიანის მამ. 55
ტელ: (+995 599) 323368 www.cubicon.ge

	შემსრულა: ISSUED BY:	შემოწმდა: APPROVED BY:
	NS	MS
ფაილი FILE: FILIS KVETEBI	პროექტის №: PROJECT No:	99P15
ფორმატი PAPER SIZE:	A3	მასშტაბი SCALE: 1:10;1:20
ნახ.კოდი DRWG. No:	S - 110	კორექტ. REVISION: 00
სტატუსი STATUS:	T.D.	

20.12.2016

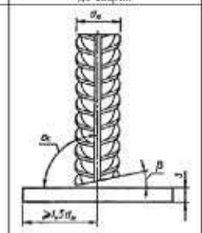
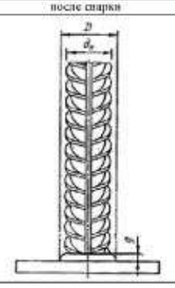


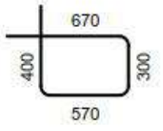
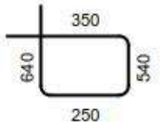
1 BM.
Scale: 1:10



1 ჩასატანებელი დეტალი E.P.
Scale: 1:10

მმ

Обозначение типа соединения, способа сварки	Соединение арматуры с пластиной		Класс арматуры	d_s	s	D	g	β	s/d_s	α
	до сварки	после сварки								
Т1—Мф Т2—Рф			А-I	8—40	≥4	$(1,5—2,5)\,d_s$	3—10	≤15°	≥0,50	85—90°
			А-II	10—25					≥0,55	
				28—40					≥0,70	
			А-III	8—25	≥6				≥0,65	
				28—40					≥0,75	
			Ат-IIIС	10—18					≥0,65	

პოზ. №	ესკიზი	L მმ
1.1		1940
1.2		1780

კონსტრ. დასახ.	ელემენტის დასახ.	პოზ. №	დიამეტრი ან კვეთი (მმ)	ერთეულის სიგრძე (მმ.)	რაოდენობა (ც.)	საერთო სიგრძე (მ.)	საერთო წონა (კგ.)
მონ. რიგელი	BM.-1	1	Ø 20 A500C	დ.ა	——	260	641
		1.1	Ø 12 A500C	1940	140 X 2	543	482
		1.2	Ø 8 A240C	1780	70 X 2	249	98
		მძიმე ბეტონი B25			V = 4.8 X 2 = 9.60 $მ^3$		

ფოლადის მასალის ამოკრეფა

ელემენტის მარკირება	პოზ. #	პროფილი	სტანდარტი	სიმტკიცე (მპ)	ერთ ელემენტზე: რაოდენობა (ც.)	ერთ ელემენტზე: სიგრძე (მ.)	ერთ ელემენტზე: წონა (კგ.)	მთლიანად: სიგრძე (მ.)	მთლიანად: წონა (კგ.)
E.P.-1 2ც (ს)	1	— 300 X 10	ГОСТ 19903-74	300	1	0.30	7.07	7.80	183.69
	2	Ø 12 A500C	ДСТУ 3760-96	300	5	1.50	1.33	39.00	34.61

შენიშვნა:
NOTE:

No	Date	Revision	Issued by

საკუთრების ობიექტი
KEY PLAN

მისამართი ADDRESS: ქ. თბილისი. არმაშენებლის 178

პროექტი PROJECT: სასტუმრო აღმაშენებლის გამზირზე (B ბლოკი)

ნახაზი DRWG.: მონ. რიგელი BM. - 1

CUBICON DESIGN & BUILDING ENGINEERING
მის: "კუბიკონი", თბილისი, ი.მაჩაბლისის ბაღი, 55
ტელ: (+995 599) 323388 www.cubicon.ge

	შესრულა: ISSUED BY:	შეამოწმა APPROVED BY:
	NS	MS
ფაილი FILE: FILIS KVETEBI	პროექტის №: PROJECT No: 99P15	
ფორმატი PAPER SIZE: A3	მასშტაბი SCALE: 1:10	
ნახაზის DRWG. No: S - 111	ვერსია REVISION: 00	სტატუსი STATUS: T.D.

20.12.2016

No	Date	Revision	Issued by

ინტერიერის სქემა
KEY PLAN

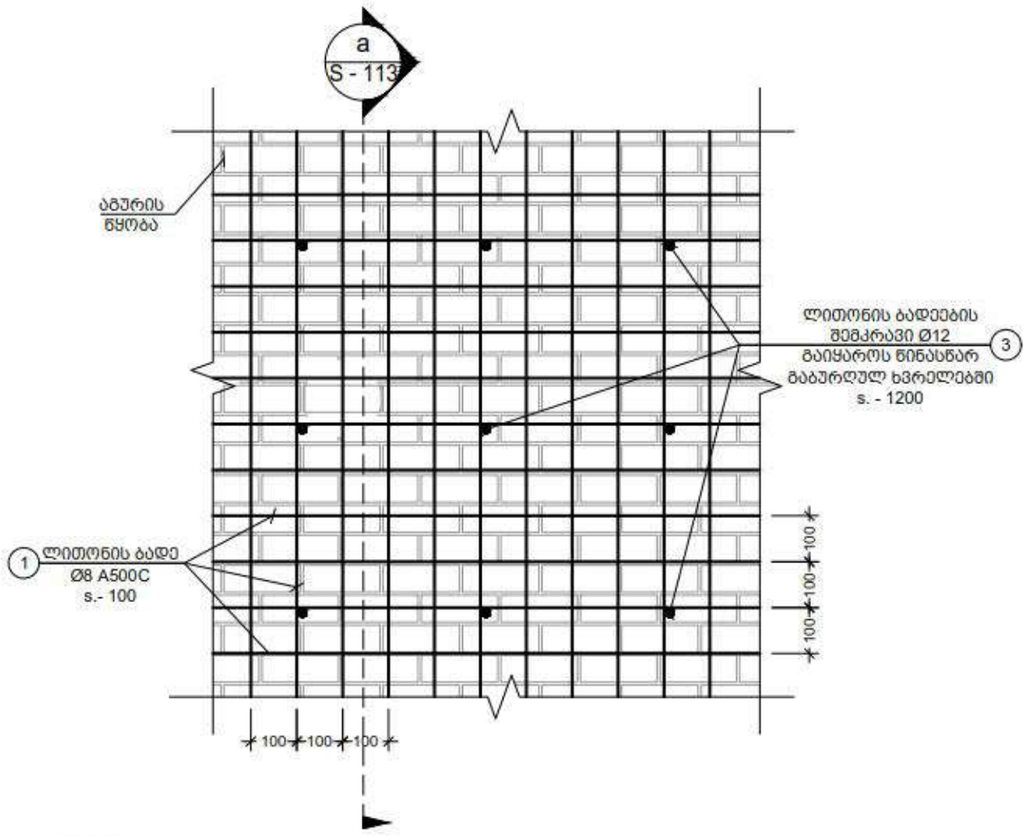
NOTE:

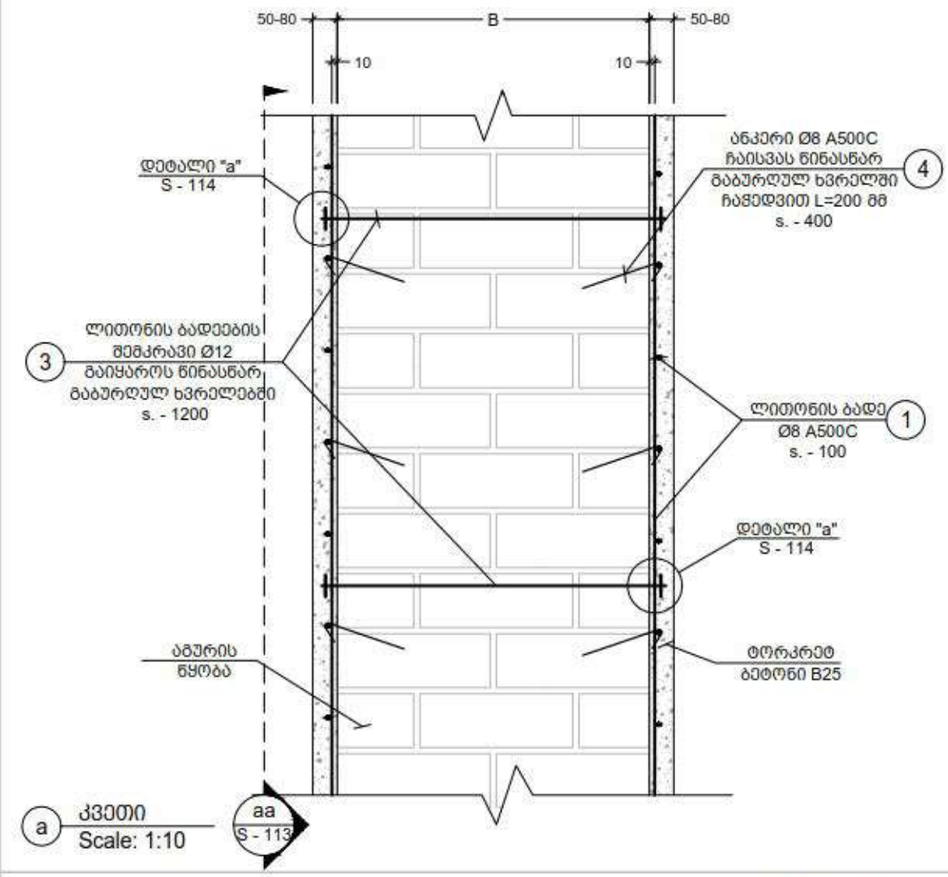
ADDRESS	ქ. თბილისი, ვაჟა-ფშაველას გამზირი 178
PROJECT	ფიზიკოთერაპიული ცენტრის რეაბილიტაცია (I ეტაპი) და ბიზნეს ცენტრის მშენებლობა
DRWG.	ინტერიერის დეტალები და ავეჯის ესკიზები

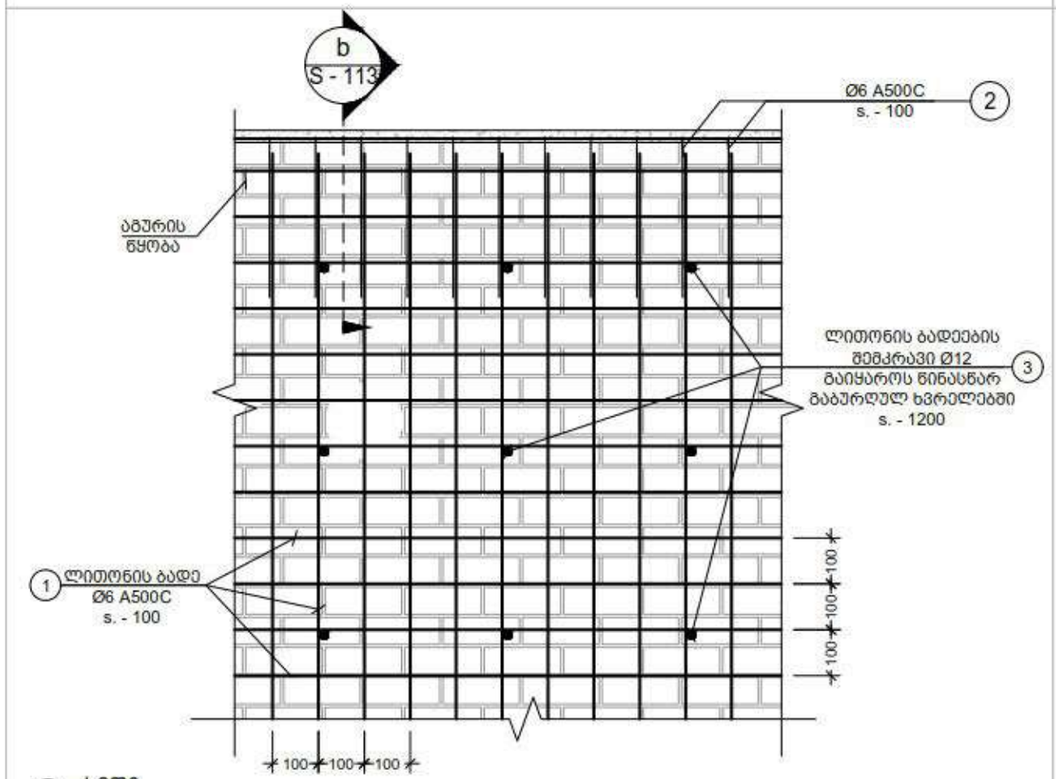
შპს „ჯუბიკონი“, ს.ნ.კ. 404470860, ქ. თბილისი, ა.ფაღავას ქ. №. 55
ტელ: (+995 599) 323388, www.cubicon.ge

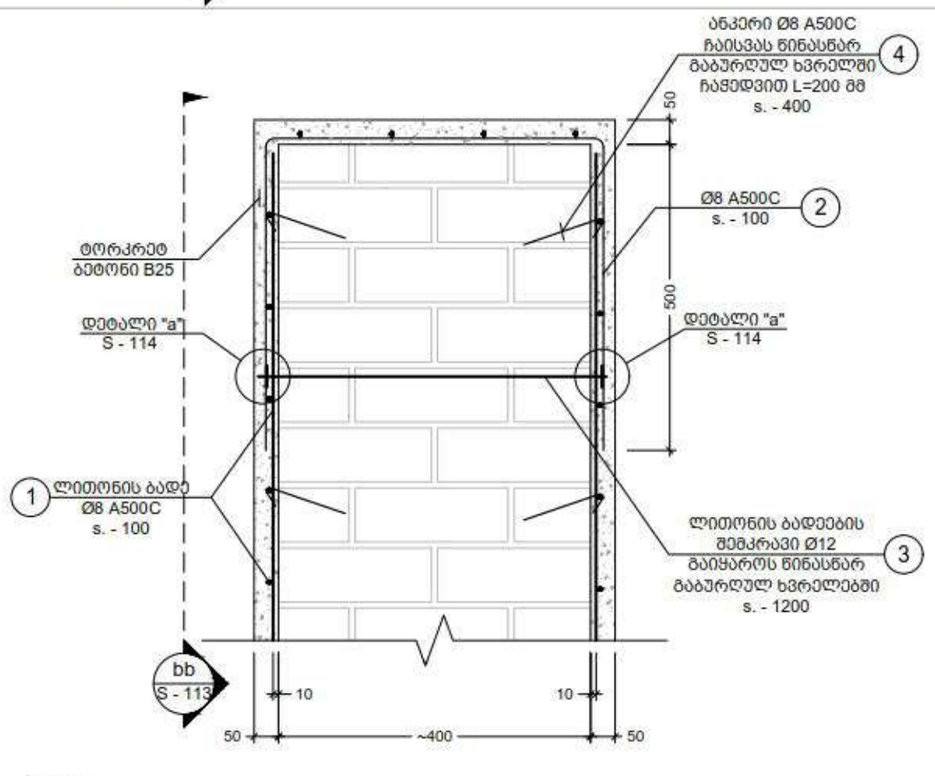
ISSUED BY:	NS
APPROVED BY:	MS
FILE	3.SL-015
PROJECT No	99P15
PAPER SIZE	A3
SCALE	1:100
STATUS	T.D.
REMISION	00
DRWG. No	S - 112

20.12.2019









შენიშვნა:
NOTE:

No	Date	Revision	issued by

საორიენტაციო სქემა
KEY PLAN

მისამართი
ADDRESS
ქ. თბილისი,
არმაშენებლის 178

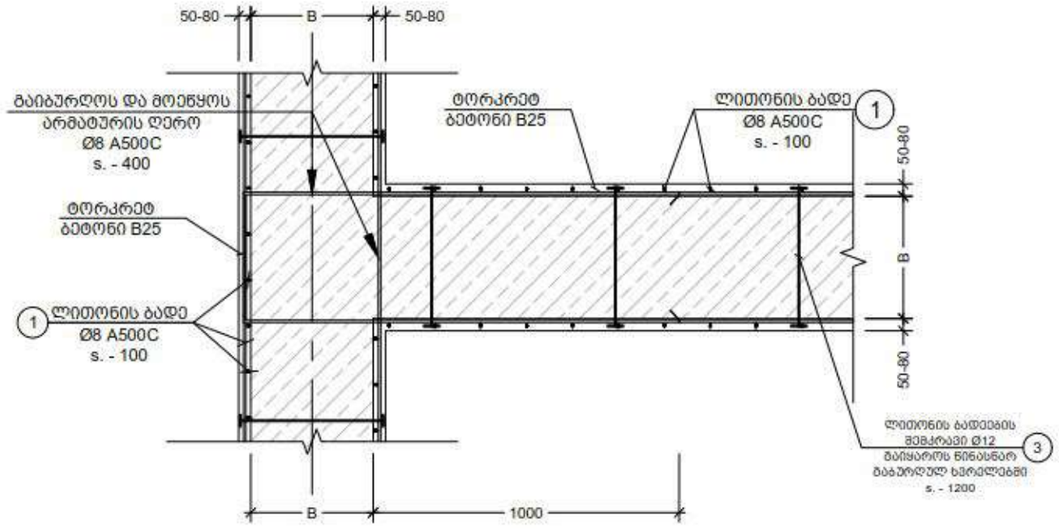
პროექტი
PROJECT
სასტუმრო ალმაშენებლის
გამზირზე (B ბლოკი)

ნახაზი
DRWG.
ფრაგმენტი - I; II

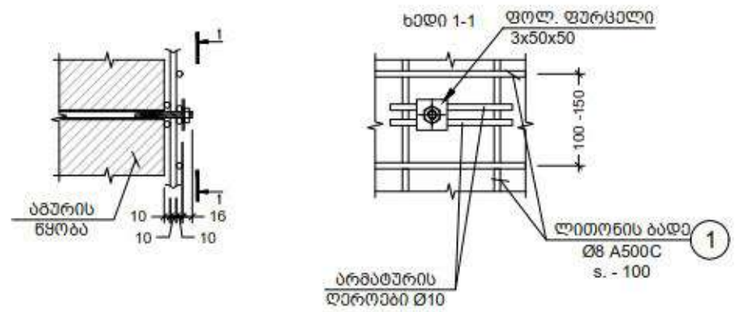
CUBICON
DESIGN & BUILDING ENGINEERING
ზპს "კუბიკონი", თბილისი, ი.მაჩაბლის ბაზრ. 55
ტელ: (+995 599) 323388 www.cubicon.ge

	შესრულა: ISSUED BY:	შეამოწმა APPROVED BY:
	NS	MS
	ფაილი FILE KEGLEBIS GAZLIEREBA	პროექტის №: PROJECT No 99P15
	ფორმატი PAPER SIZE A3	მასშტაბი SCALE 1:10;1:20
ნახ.კოდი DRWG. No S - 113	კორექტ. REVISION 00	სტატუს STATUS T.D.

20.12.2016

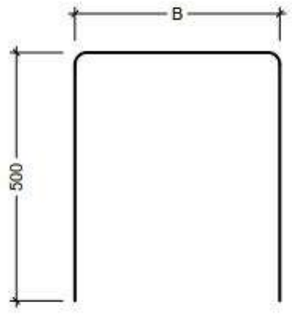


I ფრაგმენტი
Scale: 1:20



a დეტალი
Scale: 1:10

პოზ. #2
მ. 1:10



კონსტრ. დასახ.	ელემენტის დასახ.	პოზ. №	დიამეტრი ან კვეთი (მმ)	ერთეულის სიგრძე (მმ.)	რაოდენობა (ც.)	საერთო სიგრძე (მ.)	საერთო წონა (კგ.)
კედლების ტორკრეტირება		1	Ø 8 A500C	დ.ა.	——	70000	27607
		2	Ø 8 A500C	1500	500 X 1	750	296
		3	Ø 12 A500C	დ.ა.	——	1200	1065
		4	Ø 8 A500C	200	7000 X 1	1400	552

დამატებითი გაძლიერების ღონისძიებები:

გაძლიერების ღონისძიებები ითვალისწინებს მითითებული კედლის ჩასმას რკინაბეტონის პერანგში ორივე მხრიდან, რაც მოიცავს:

1. კედლის ზედაპირების სრულად გაწმენდას მოპირკეთებისაგან (ნალესისაგან).
2. ნალესისგან გასუფთავებისას, წყობაში მორყეული აგურების გამოვლენის შემთხვევაში, ლოკალურად წყობის დაშლას და ახლიდან ამოშენებას;
3. გასუფთავებულ ზედაპირებზე არმატურის ბადის (Ø8 A500C, s.-100) მოწყობას (იხ. ფრაგმენტები "I"; "II").
4. ტორკრეტ ბეტონის (ბეტონი B25) ფენის დატანას სისქით მინიმუმ 5 სმ.
5. კედლის ფართი (ტორკრეტირებისთვის) - 560 მ^2

შენიშვნა:
NOTE:

No	Date	Revision	Issued by

სიტუაციური სქემა
KEY PLAN

მისამართი ADDRESS: ქ. თბილისი. არმაშენებლის 178

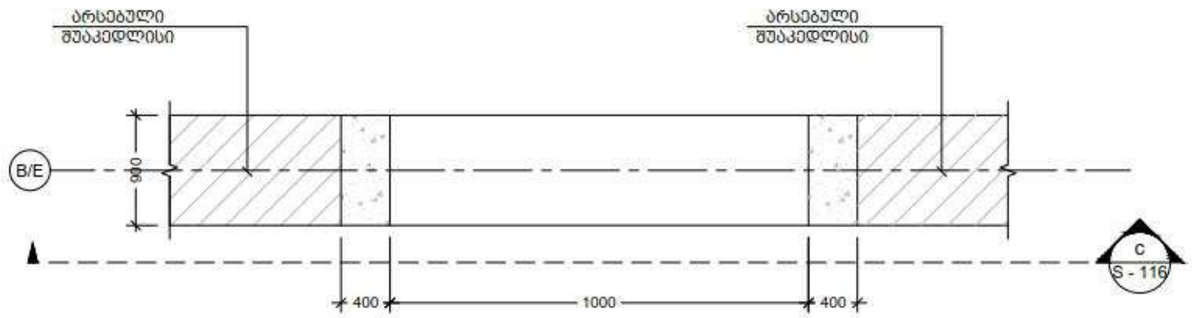
პროექტი PROJECT: სასტუმრო აღმაშენებლის გამზირზე (B ბლოკი)

ნახატის DRWG.: ფრაგმენტი - III; დეტალი a

CUBICON DESIGN & BUILDING ENGINEERING
შპს "კუბიკონი", თბილისი, 0.მაჭავარიანის მაშ. 55
ტელ: (+995 599) 323368 www.cubicon.ge

	გამცა: ISSUED BY:	შემოწმდა APPROVED BY:
	NS	MS
ფაილი FILE KEDLEBIS GAZLIEREBA	პროექტის №: PROJECT No 99P15	
ფორმატი PAPER SIZE A3	მასშტაბი SCALE 1:10;1:20	
ნახ.კოდი DRWG. No S - 114	კორექტ. REVISION 00	სტატუსი STATUS T.D.

20.12.2016



საპროექტო გეგმა
Scale: 1:50

პოზ. №	ესკიზი	L მმ
2	700; 100; 100	900
3	700; R=30; 100	800
1.1	450; 500; 400; 350	1700

პოზ. №	ესკიზი	L მმ
1.2	400; 560; 460; 300	1720
1.3	450; 400; 300; 350	1500

ელემენტის დასახ.	პოზ. №	დიამეტრი ან კვეთი (მმ)	ერთეულის სიგრძე (მმ.)	რაოდენობა (ც.)	საერთო სიგრძე (მ.)	საერთო წონა (კგ.)
მონოლითი	1	Ø 20 A500C	დ.ა	——	290	715
	2	Ø 12 A500C	900	28 X 1	25	22
	3	Ø 12 A500C	800	20 X 1	16	14
	1.1	Ø 8 A240C	1700	34 X 1	58	23
	1.2	Ø 8 A240C	1720	68 X 1	117	46
	1.3	Ø 8 A240C	1500	34 X 1	51	20
	მძიმე ბეტონი B25			V = 10 X 1 = 10 მ³		

შენიშვნა:
NOTE:

No	Date	Revision	Issued by

სიტუაციური სქემა
KEY PLAN

მისამართი
ADDRESS
ქ. თბილისი.
არმაშენებლის 178

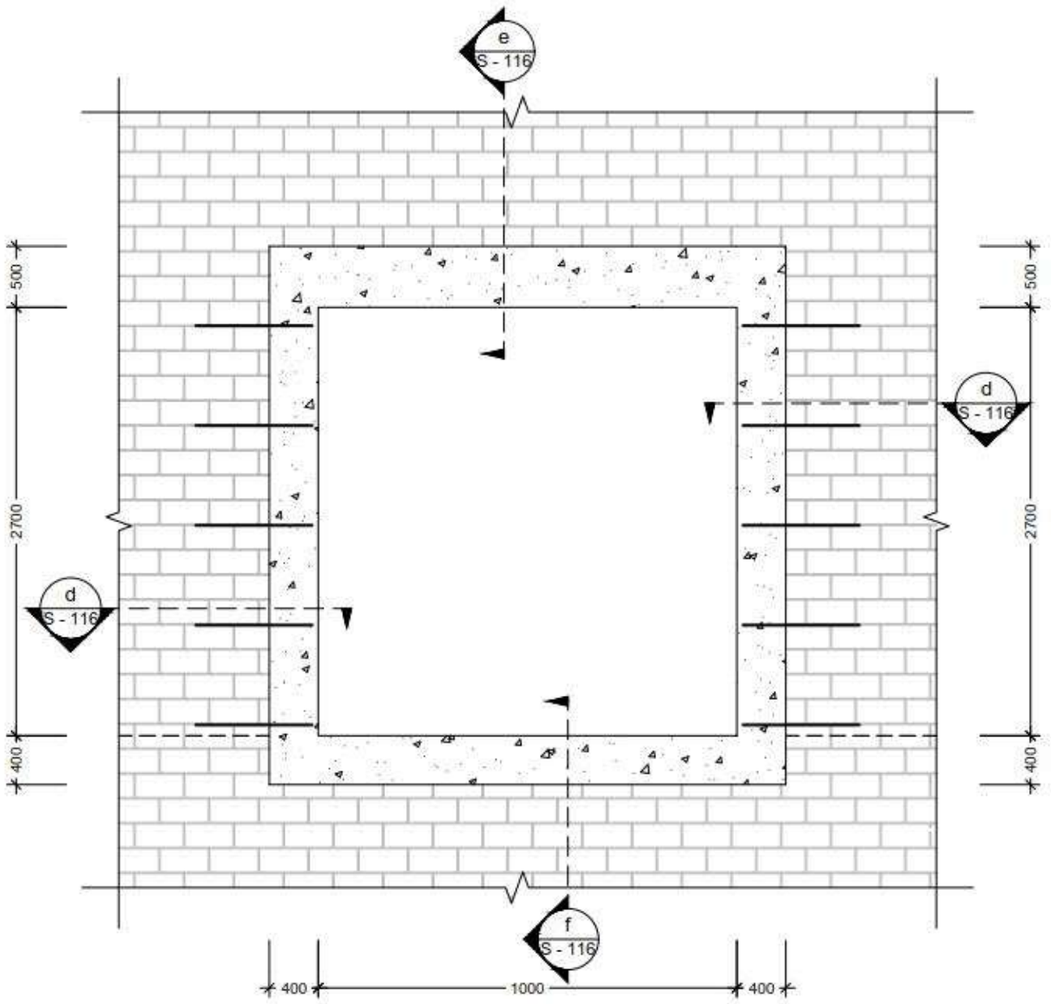
პროექტი
PROJECT
სასტუმრო ალმაშენებლის
გამზირზე (B ბლოკი)

ნახატი
DRWG.
ფრაგმენტი - IV

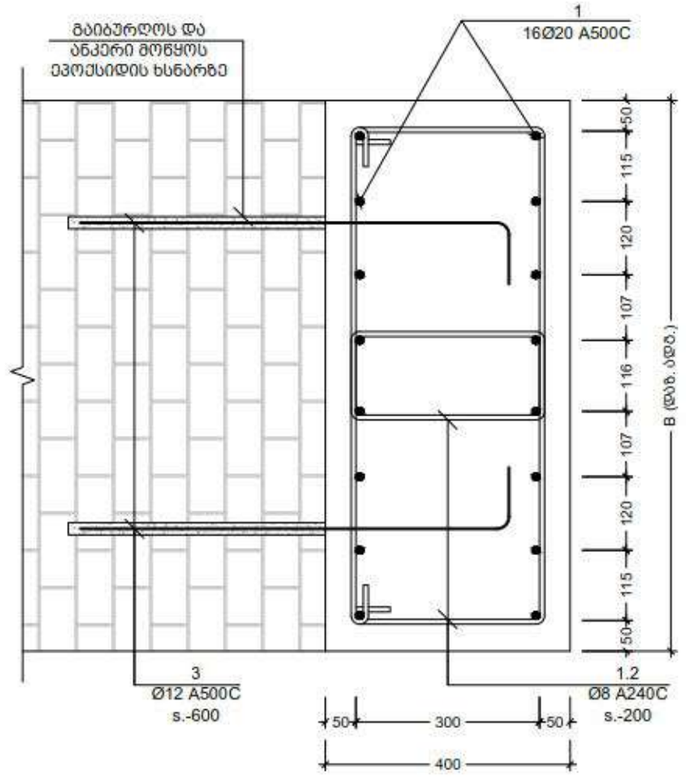
CUBICON
DESIGN & BUILDING ENGINEERING
მპს "კუბიკონი", თბილისი, ი.მაჩაბლის ქუჩა 55
ტელ: (+995 599) 323368 www.cubicon.ge

	შემსრულა: ISSUED BY:	შემოწმდა APPROVED BY:
	NS	MS
ფაილი FILE KEDLEBIS GAZLIEREBA		პროექტის №: PROJECT No 99P15
ფორმატი PAPER SIZE	A3	მასშტაბი SCALE 1:50
ნახ.კოდი DRWG. No	კორექც. REVISION 00	სტატუსი STATUS T.D.
S - 115		

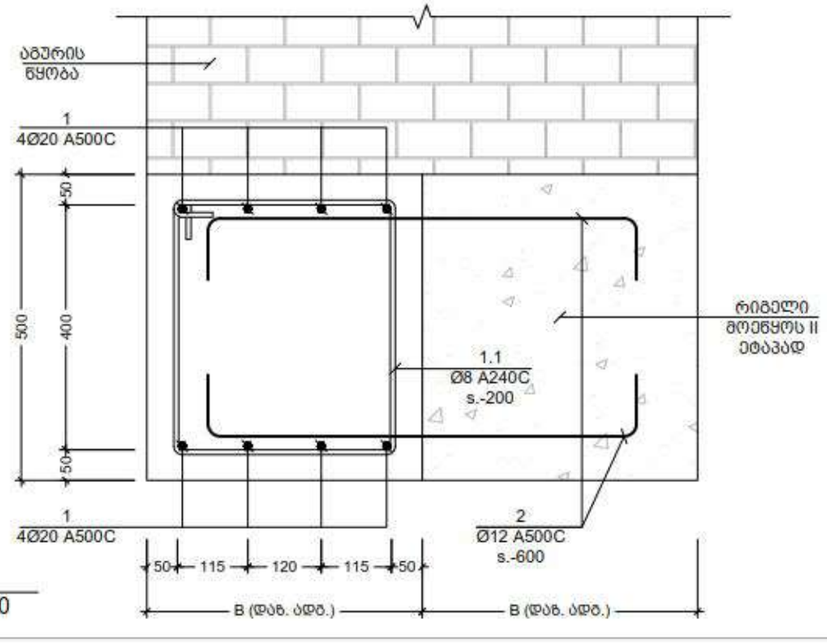
20.12.2019



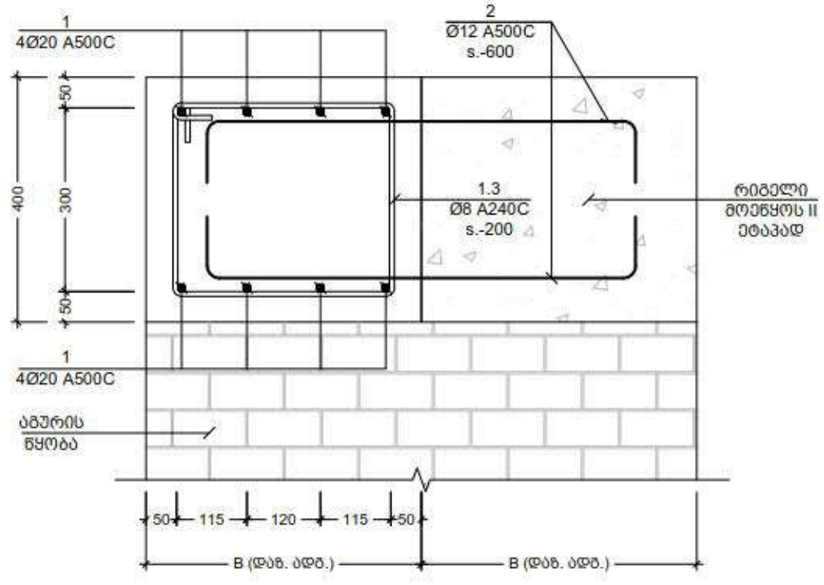
c რკ.ბ. მოჩარჩოება (ხედი)
Scale: 1:50



d კვეთი
Scale: 1:10



e კვეთი
Scale: 1:10



f კვეთი
Scale: 1:10

შენიშვნა:
NOTE:

No	Date	Revision	Issued by

სიტუაციური სქემა
KEY PLAN

მისამართი
ADDRESS
ქ. თბილისი.
არმაშენებლის 178

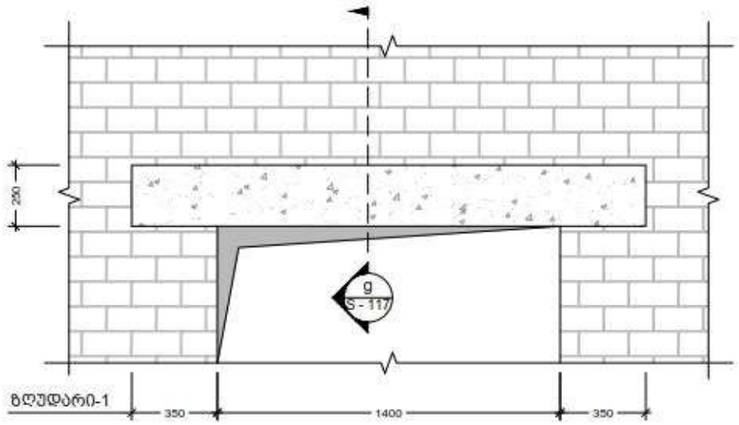
პროექტი
PROJECT
სასტუმრო ალმაშენებლის
გამზირზე (B ბლოკი)

ნახაზი
DRWG.
რკ.ბ. მოჩარჩოება

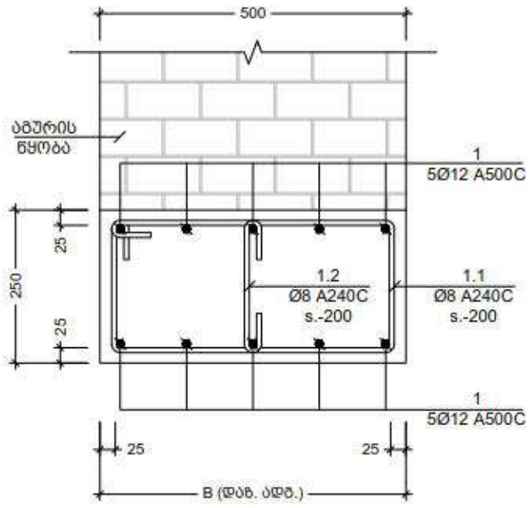
CUBICON
DESIGN & BUILDING ENGINEERING
მპს "კუბიკონი", თბილისი, ბ.მაღლაკელიძის ბაღი. 55
ტელ: (+995 599) 323388 www.cubicon.ge

შემსრულა: ISSUED BY:	შემოწმდა APPROVED BY:
NS	MS
ფაილი FILE KEDLEBIS GAZLIEREBA	პროექტის №: PROJECT No 99P15
ფორმატი PAPER SIZE A3	მასშტაბი SCALE 1:10;1:50
ნახ.კოდი DRWG. No S - 116	კორექტ. REVISION 00	სტადია STATUS T.D.

20.12.2016



1 ზღუდარი
Scale: 1:25

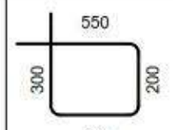
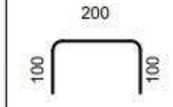


g კვეთი
Scale: 1:10

შენიშვნა:
NOTE:

No	Date	Revision	Issued by

სიტუაციური სქემა
KEY PLAN

პოზ. №	ესკიზი	L მმ
1.1		1500
1.2		400

კონსტრ. დასახ.	ელემენტის დასახ.	პოზ. №	დიამეტრი ან კვეთი (მმ)		ერთეულის სიგრძე (მმ.)	რაოდენობა (ც.)	საერთო სიგრძე (მ.)	საერთო წონა (კგ.)
ზღუდარების სპეციფიკაცია	ზღუდარი - 1 (24 ც.)	1	Ø 12	A500C	ტ.ა	——	510	453
		1.1	Ø 8	A240C	1500	10 X 24	360	142
		1.2	Ø 8	A240C	400	10 X 24	96	38
		მძიმე ბეტონი B25			V = 0.30 X 24 = 7.20 მ³			

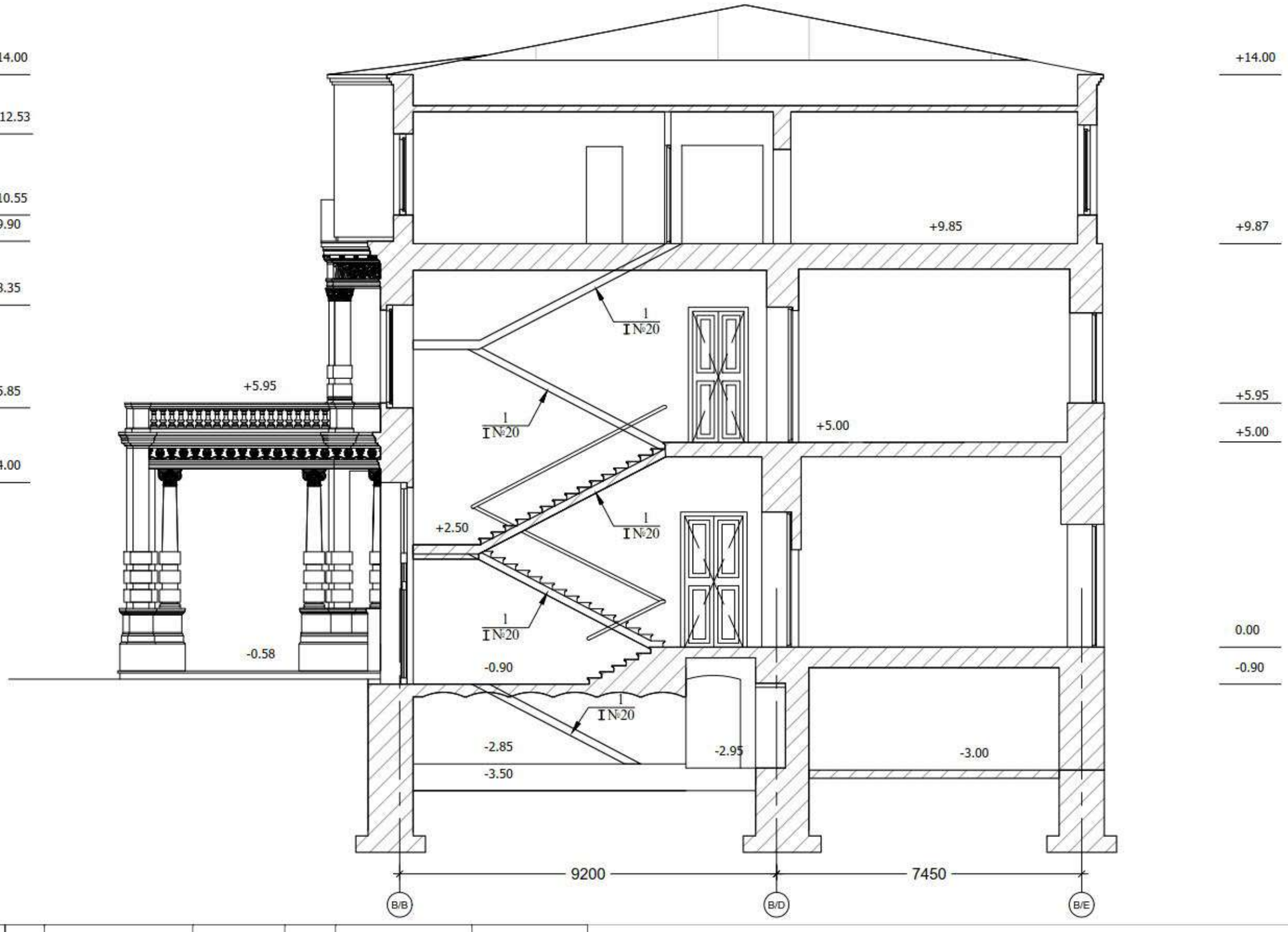
CUBICON
DESIGN & BUILDING ENGINEERING
მპს "კუბიკონი", თბილისი, ი.მაჭავარიანის ბაღი, 55
ტელ: (+995 599) 323388 www.cubicon.ge

	მომზადა: ISSUED BY:	შეამოწმა APPROVED BY:
	NS	MS
	ფაილი FILE KEOLEBIS GAZLIEREBA	პროექტის №: PROJECT No 99P15
	ფორმატი PAPER SIZE A3	მასშტაბი SCALE 1:10; 1:25
ნახ.კოდი DRWG. No S - 117	კორექც. REVISION 00	სტატუსი STATUS T.D.

მისამართი ADDRESS: ქ. თბილისი. არმაშენებლის 178
პროექტი PROJECT: სასტუმრო ალმაშენებლის გამზირზე (B ბლოკი)
ნახაზი DRWG.: ზღუდარი

20.12.2016

კიბისთვის კასაურების მოწყობის სქემა



ელემენტის მარკირება	პოზ. #	პროფილი	სტანდარტი	სიგრძე (მმ)	ერთ ელემენტზე			მთლიანად	
					რაოდენობა (ც.)	სიგრძე (მ.)	წონა (კგ.)	სიგრძე (მ.)	წონა (კგ.)
კიბის ჩანი 1 (ც)	1	I№ 20	ГОСТ 26020-83	—	—	—	—	70	1470

შენიშვნა:
NOTE:

No	Date	Revision	Issued by

საორიენტაციო სქემა
KEY PLAN

მისამართი ADDRESS: ქ. თბილისი. არმაშენებლის 178

პროექტი PROJECT: სასტუმრო ალმაშენებლის გამზირზე (B ბლოკი)

ნახაზი DRWG.: კიბე

CUBICON DESIGN & BUILDING ENGINEERING
მის: "კუბიკონი", თბილისი, 0.მაჭავარიანის მიმ. 55
ტელ: (+995 599) 323368 www.cubicon.ge

შესრულა: ISSUED BY:	შემოწმა APPROVED BY:
NS	MS
ფაილი FILE: kibe	პროექტის №: PROJECT No: 99P15
ფორმატი PAPER SIZE: A3	მასშტაბი SCALE: 1:100
ნახ.კოდი DRWG. No: S - 118	კორექ. REVISION: 00	სტატუსი STATUS: T.D.

20.12.2018

სასტუმრო აღმაშენებლის გამზირზე

(საქვაბე)

ნახაზების ჩამონათვალი

ნახაზის დასახელება	კოდი	REVISION					
ჩამონათვალი	S - 001						
სართულის გეგმა ნიშნული -3.10 მეტრზე	S - 101						
ჭერის a; b; c	S - 102						
სვეტების განლაგება	S - 103						
მონოლითური ფილის ფილა ნიშნული -0.10 მეტრზე 2.90 მეტრზე	S - 201						
მთ. ფილის არმირების სქემა ნიშნული -0.10 მეტრზე (ქვედა ბადე)	S - 202						
მთ. ფილის არმირების სქემა ნიშნული -0.10 მეტრზე (ზედა ბადე)	S - 203						
მონოლითური ფილის ფილა ნიშნული 2.90 მეტრზე	S - 204						
მთ. ფილის არმირების სქემა ნიშნული 2.90 მეტრზე (ქვედა ბადე)	S - 205						
მთ. ფილის არმირების სქემა ნიშნული 2.90 მეტრზე (ზედა ბადე)	S - 206						
ფილის ჭრილები	S - 207						
ფილის ანკერული ელემენტები	S - 208						
Column-1; ჯვრული a; სვეტის ანკერული ელემენტები	S - 301						
რკინაბეტონის ფასადის ბოძის ანკერული ფრაგმენტები	S - 401						
Beam -1-ბ; Beam -2-ბ; Beam -3-ბ;	S - 402						
რკინაბეტონის სვეტის ანკერული ელემენტები	S - 403						
ნიშნული -3.10 და 0.10 მეტრზე	S - 501						
ჯიხურის ფილა A	S - 502						
I; II; III	S - 503						
ჯიხურის IV; V; ნიშნული ანკერული ელემენტები	S - 504						

No	Date	Revision	Issued by

ნახაზების ნომერი
KEY PLAN

შენიშვნა:
NOTE:

დამკვეთი: ა. ბაბუნაშვილი 178
ADDRESS

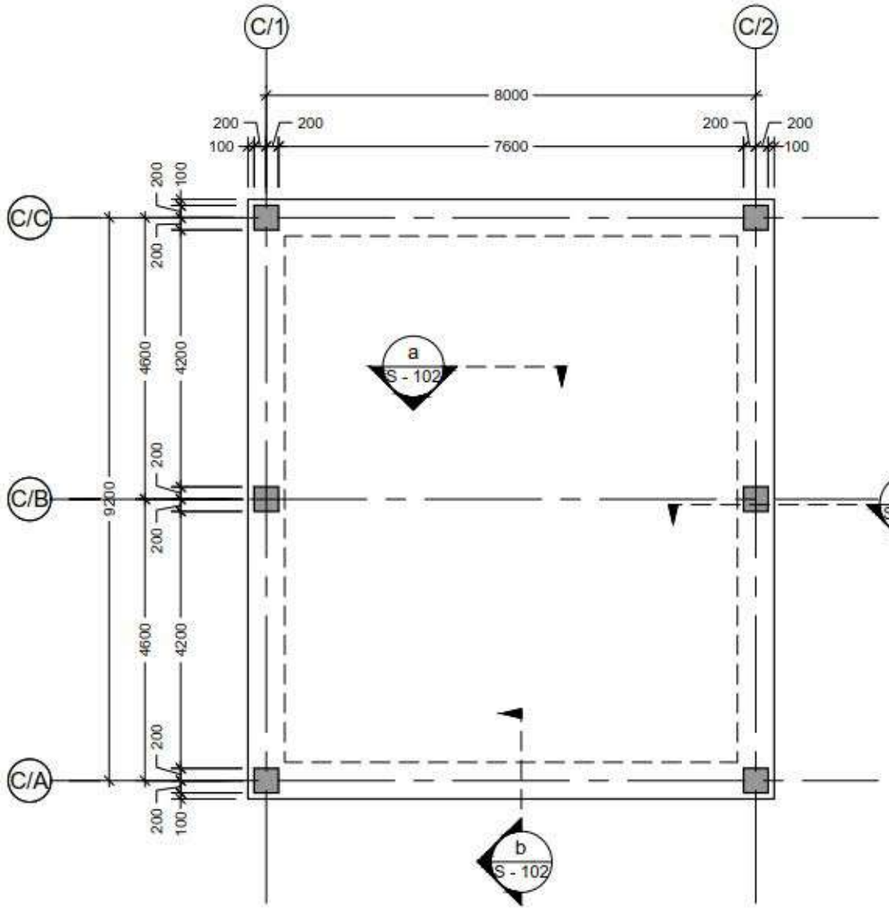
პროექტი: ბაბუნაშვილის ანდრეევის ოჯახური სახლის (ესკიზური) დიზაინ პროექტი
PROJECT

ნახაზის დასახელება
DRWG.

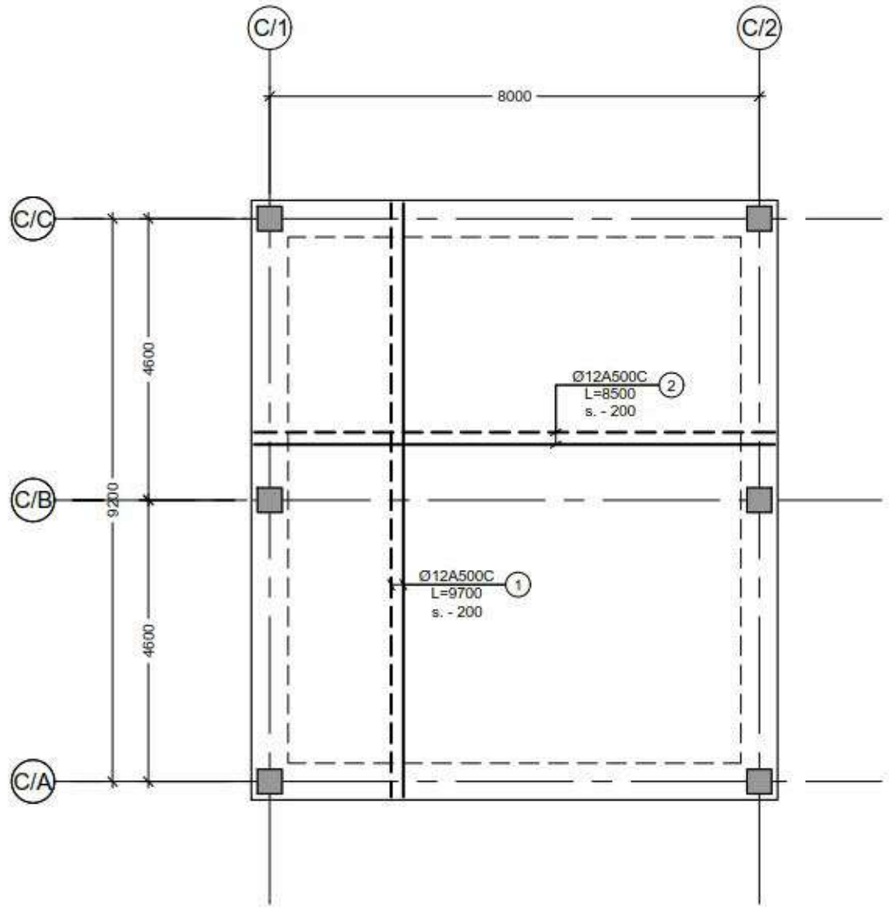
UBICON
DESIGN & BUILDING ENGINEERING
ubicon.ge, info@ubicon.ge, +995 599) 323388, www.ubicon.ge

პასუხისმგებელი: ISSUED BY:	LP
შეამოწმა: APPROVED BY:	MS
ფაილი: FILE	პროექტის No: PROJECT No.
LIST OF DWG	99P15
ფორმატი: PAPER SIZE	მასშტაბი: SCALE
A3	
ცვლილება: REVISION	სტატუსი: STATUS
00	T.D.
ნახ.ნომერი: DRWG. No	
S - 001	

17.12.2019



საძირკვლის ფილის საყალიბე გეგმა
Scale: 1:100



საძირკვლის ფილის არმირება
Scale: 1:100

შენიშვნა:
NOTE:

No	Date	Revision	Issued by

საორიენტაციო სქემა
KEY PLAN

მისამართი
ADDRESS
ქ. თბილისი.
აღმაშენებლის 178

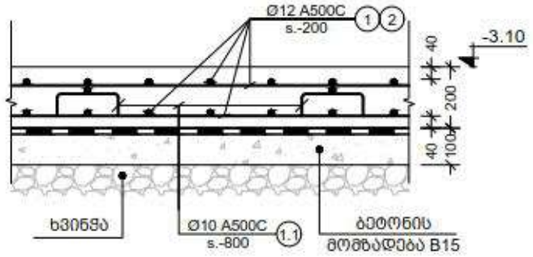
პროექტი
PROJECT
სასტუმრო აღმაშენებლის
გამზირზე (საქვაბე)

ნახაზი
DRWG.
საძირკვლის ფილის გეგმა -3.10 ნიშნულზე

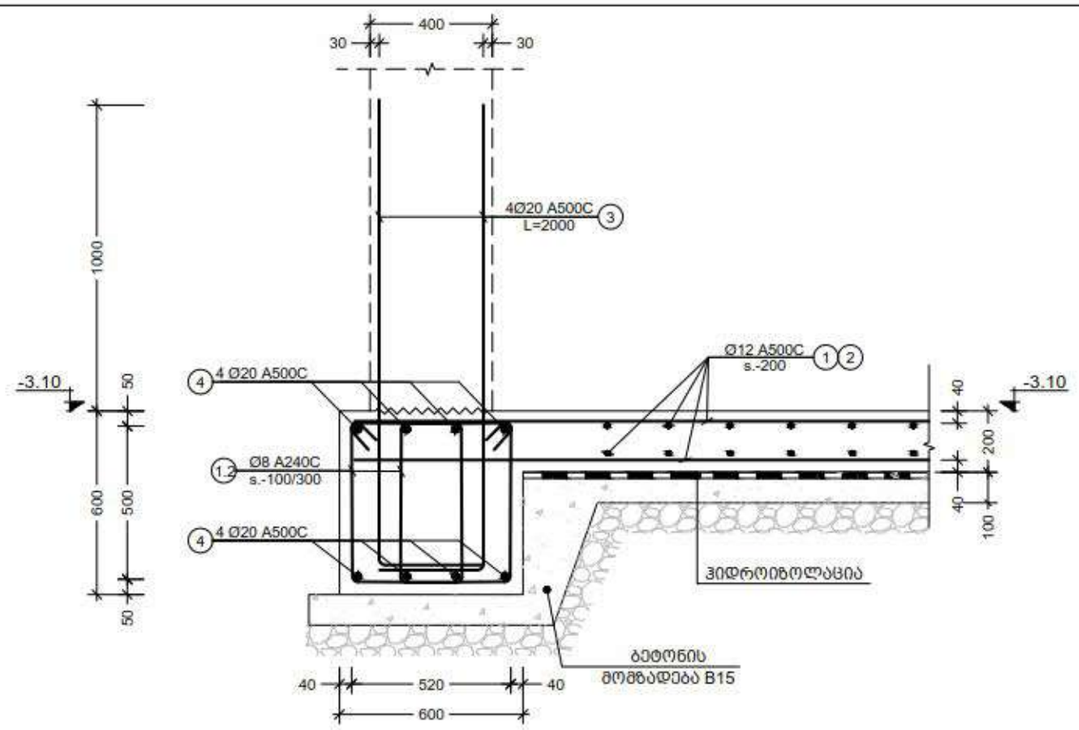
CUBICON
DESIGN & BUILDING ENGINEERING
მის "კუბიკონი", თბილისი, ი.მაჭავარიანის მამ. 55
ტელ: (+995 599) 323368 www.cubicon.ge

	შემსრულა: ISSUED BY:	შეამოწმა APPROVED BY:
	LP	MS
	ფაილი FILE FOUNDATION	პროექტის №: PROJECT No 99P15
	ფორმატი PAPER SIZE A3	მასშტაბი SCALE 1:100
ნახ.კოდი DRWG. No S - 101	კორექ. REVISION 00	სტადია STATUS T.D.

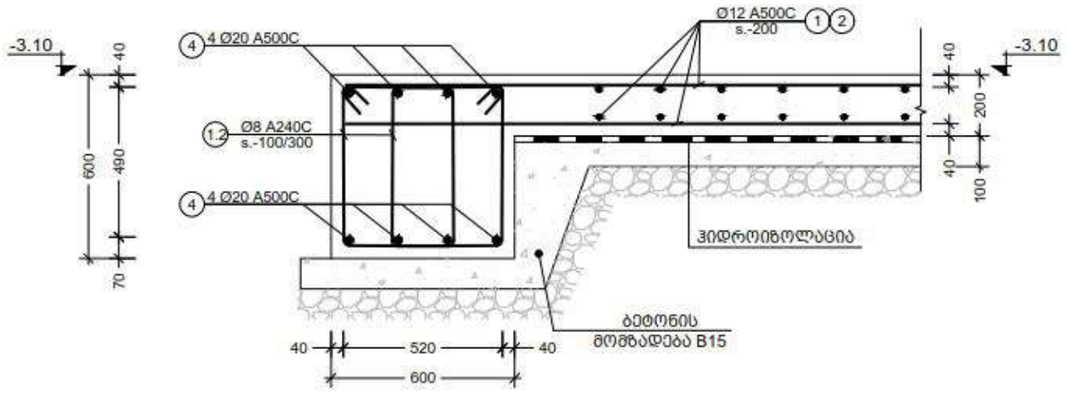
17.12.2018



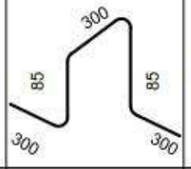
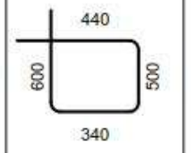
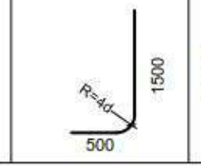
a კვეთი
Scale: 1:20



b კვეთი
Scale: 1:20



c კვეთი
Scale: 1:20

პოზ. №	ესკიზი	L მმ
1.1		1070
1.2		1880
3		2000

შენიშვნა:
NOTE:

No	Date	Revision	Issued by

სიტუაციური სქემა
KEY PLAN

მშენებარე ობიექტის ADDRESS: ქ. თბილისი. ალმაშენებლის 178

პროექტი PROJECT: სასტუმრო ალმაშენებლის გამზირზე (საქვაბე)

ნახაზის DRWG.: კვეთი a; b; c

CUBICON DESIGN & BUILDING ENGINEERING
შპს "კუბიკონი", თბილისი, ბ.მაღლაკელიძის ბაღი. 55
ტელ: (+995 599) 323388 www.cubicon.ge

	შესრულებულ: ISSUED BY:	შემოწმებულ: APPROVED BY:
	LP	MS
ფაილი FILE PDN. SECT.		პროექტის №: PROJECT No 99P15
ფორმატი PAPER SIZE	A3	მასშტაბი SCALE 1:20
ნახ.კოდი DRWG. No	კორექტ. REVISION 00	სტადია STATUS T.D.

17.12.2018

კონსტრ. დასახ.	ელემენტის დასახ.	პოზ. №	დიამეტრი ან კვეთი (მმ)	ერთეულის სიგრძე (მმ.)	რაოდენობა (ც.)	საერთო სიგრძე (მ.)	საერთო წონა (კგ.)
საძირკვლის სპეციფიკაცია	ფილა	1	Ø 12 A500C	9700	37 X 1	359	318
		2	Ø 12 A500C	8500	43 X 1	366	324
		1.1	Ø 10 A500C	1070	100 X 1	107	66
	სვეტის ნაშენები	3	Ø 25 A500C	2000	4 X 6	48	185
	G.B.-1	4	Ø 20 A500C	დ.ა.	——	160	394
		1.2	Ø 8 A240C	1880	316 X 1	594	234
		მძიმე ბეტონი B25		V =	25 X 1 =	25	მ^3
		ბეტონის მომზადება B7.5		V =	9 X 1 =	9	მ^3

შენიშვნა:
NOTE:

No	Date	Revision	Issued by

სიტუაციური სქემა
KEY PLAN

მისამართი
ADDRESS
ქ. თბილისი.
აღმაშენებლის 178

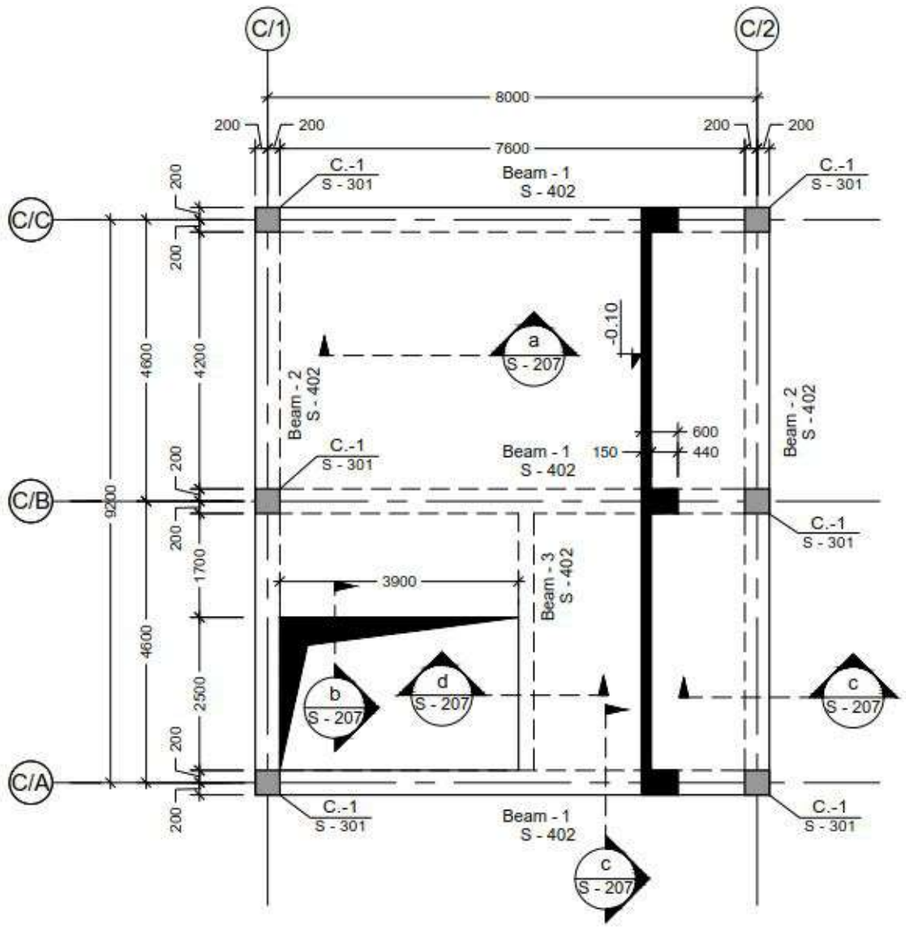
პროექტი
PROJECT
სასტუმრო აღმაშენებლის
გამზირზე (საქვაბე)

ნახაზი
DRWG.
სპეციფიკაცია

CUBICON
DESIGN & BUILDING ENGINEERING
შპს "კუბიკონი", თბილისი, ი.მაჩაბლის ქ.№ 55
ტელ: (+995 599) 323388 www.cubicon.ge

	შესრულა: ISSUED BY:	შეამოწმა APPROVED BY:
	LP	MS
	ფაილი FILE PDN. SECT.	პროექტის №: PROJECT No. 99P15
	ფორმატი PAPER SIZE A3	მასშტაბი SCALE
ნახ.კოდი DRWG. No S - 103	კორექც. REVISION 00	სტატუსი STATUS T.D.

17.12.2018



შენიშვნა:
NOTE:

No	Date	Revision	Issued by

ობიექტის სქემა
KEY PLAN

მისამართი ADDRESS: ქ. თბილისი, აღმაშენებლის 178

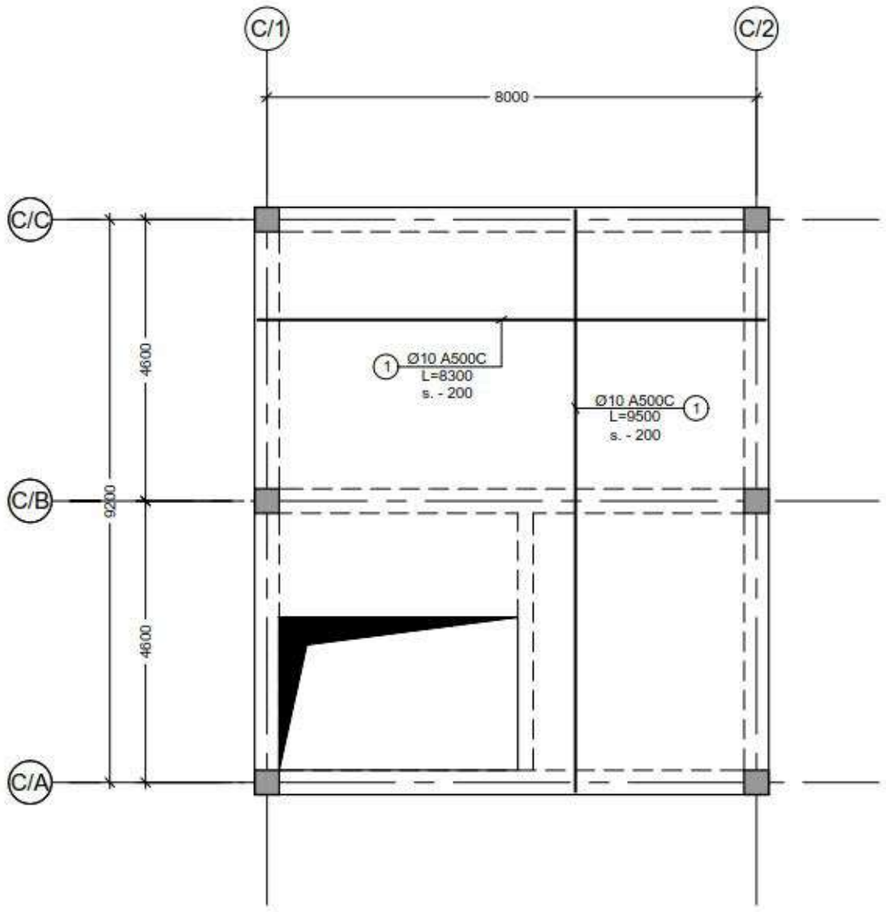
პროექტი PROJECT: სასტუმრო აღმაშენებლის გამზირზე (საქვაბე)

ნახაზი DRWG.: გადახურვის ფილის საყალიბე გეგმა -0.10 ნიშნულზე

CUBICON DESIGN & BUILDING ENGINEERING
მას "ქუბიკონი", თბილისი, ი.მაჭავარიანის მაშ. 55
ტელ: (+995 599) 323368 www.cubicon.ge

	გამოშვება ISSUED BY:	შემოწმება APPROVED BY:
	LP	MS
ფაილი FILE	პროექტის №: PROJECT No	99P15
ფორმატი PAPER SIZE	მასშტაბი SCALE	1:100
ნახ.კოდი DRWG. No	კორექტ. REVISION	სტატუსი STATUS
S - 201	00	T.D.

17.12.2018



შენიშვნა:
NOTE:

1. კვეთების მარკირება იხილეთ საყალიბე ნაგებობაზე.

No	Date	Revision	Issued by

საორიენტაციო სქემა
KEY PLAN

მისამართი
ADDRESS
ქ. თბილისი.
აღმაშენებლის 178

პროექტი
PROJECT
სასტუმრო აღმაშენებლის გამზირზე (საქვაბე)

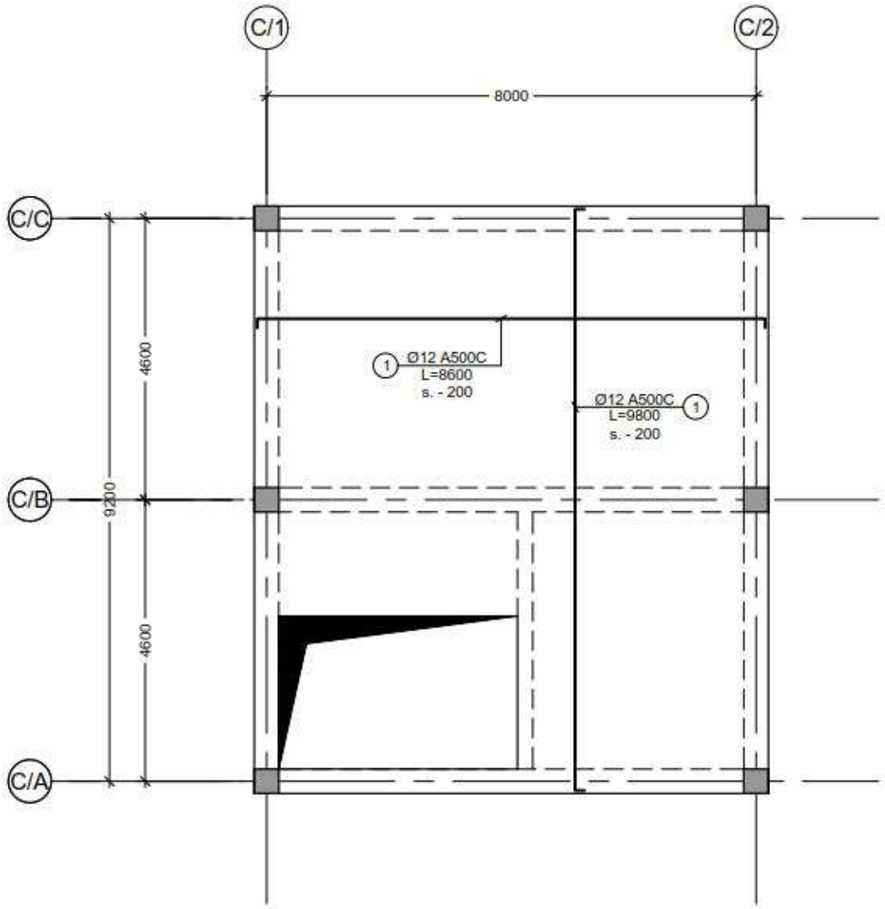
ნახაზი
DRWG.
ბად. ფილის არმირების გეგმა -0.10 ნიშნულზე (ქვედა შრე)

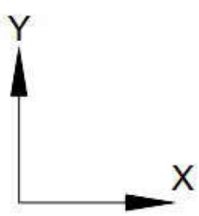
CUBICON
DESIGN & BUILDING ENGINEERING
მას "ქუბიკონი", თბილისი, მ.მგებრიშვილის ქუჩა. 55
ტელ: (+995 599) 323368 www.cubicon.ge

	შესრულება: ISSUED BY:	შეამოწმა APPROVED BY:
	LP	MS
	ფაილი FILE	პროექტის №: PROJECT No 99P15
	ფორმატი PAPER SIZE A3	მასშტაბი SCALE 1:100
ნახ.კოდი DRWG. No S - 202	კორექტი REVISION 00	სტადია STATUS T.D.

17.12.2018

Y
X





შენიშვნა:
NOTE:

1. კვეთების მარკირება იხილეთ საყალიბე ნაგებობებზე.

No	Date	Revision	Issued by

საორიენტირო სქემა
KEY PLAN

მისამართი
ADDRESS
ქ. თბილისი.
აღმაშენებლის 178

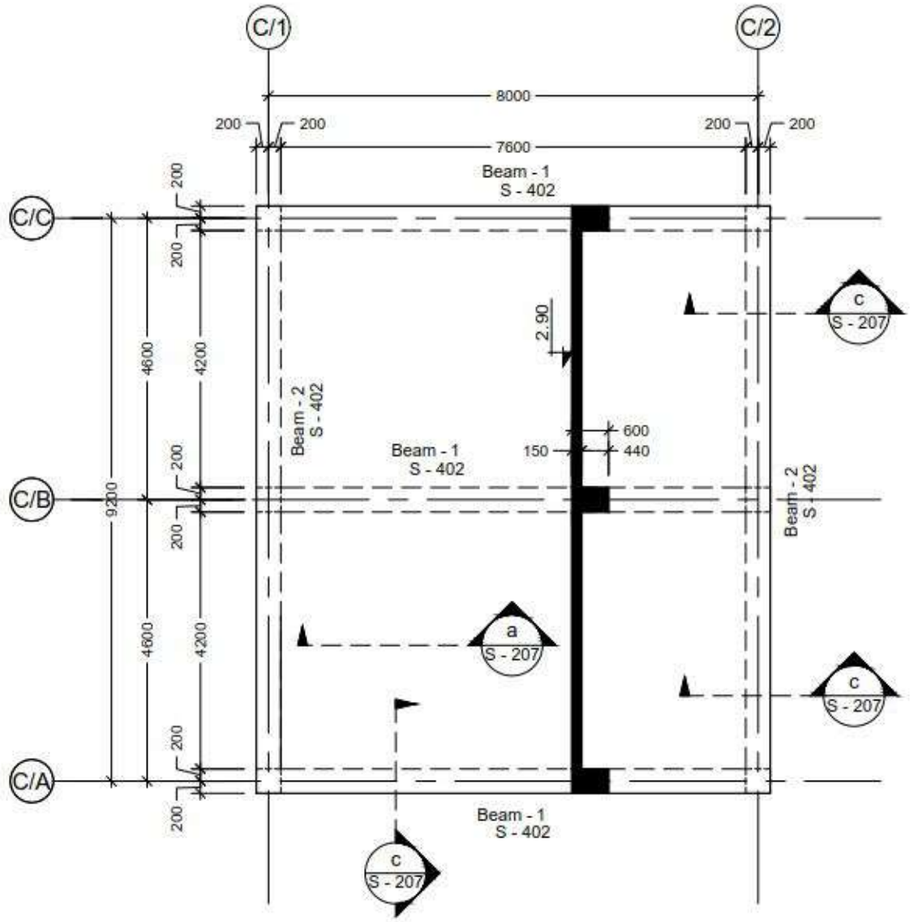
პროექტი
PROJECT
სასტუმრო აღმაშენებლის გამზირზე (საქვაბე)

ნახაზი
DRWG.
ბად. ფილის არმირების გეგმა -0.10 ნიშნულზე (ზედა შრე)

CUBICON
DESIGN & BUILDING ENGINEERING
მას "ქუბიკონი", თბილისი, ი.მაჭავარიანის ქუჩა. 55
ტელ: (+995 599) 323368 www.cubicon.ge

	შეასრულა: ISSUED BY:	შეამოწმა APPROVED BY:
	LP	MS
	ფაილი FILE	პროექტის №: PROJECT No 99P15
	ფორმატი PAPER SIZE A3	მასშტაბი SCALE 1:100
ნახ.კოდი DRWG. No S - 203	კორექტი REVISION 00	სტატუსი STATUS T.D.

17.12.2018



შენიშვნა:
NOTE:

No	Date	Revision	Issued by

სიტუაციური სქემა
KEY PLAN

მისამართი ADDRESS: ქ. თბილისი. აღმაშენებლის 178

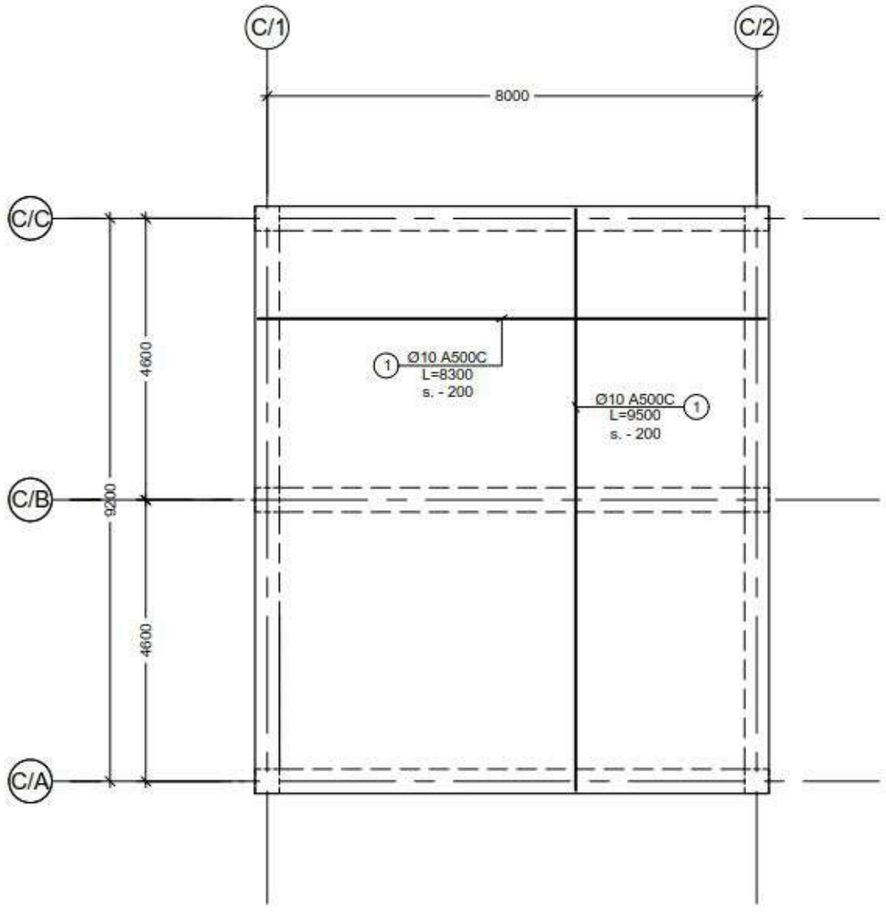
პროექტი PROJECT: სასტუმრო აღმაშენებლის გამზირზე (საქვაბე)

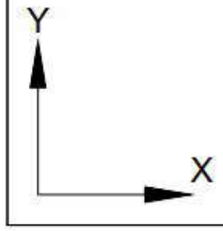
ნახაზი DRWG.: ბადახურვის ფილის საყალიბე დეგმა 2.90 ნიშნულზე

CUBICON DESIGN & BUILDING ENGINEERING
შპს "ქუბიკონი", თბილისი, ი.მაჭავარიანის ქუჩა. 55
ტელ: (+995 599) 323368 www.cubicon.ge

შემსრულა ISSUED BY:	შემოწმა APPROVED BY:
LP	MS
ფაილი FILE	პროექტის №: PROJECT No
	99P15
ფორმატი PAPER SIZE	მასშტაბი SCALE
A3	1:100
ნახ.კოდი DRWG. No	კორექტი REVISION	სტატუსი STATUS
S - 204	00	T.D.

17.12.2018





შენიშვნა:
NOTE:

1. კვეთების მარკირება იხილეთ საყალიბე ნაგებზე.

No	Date	Revision	Issued by

საორიენტაციო სქემა
KEY PLAN

მისამართი
ADDRESS
ქ. თბილისი.
აღმაშენებლის 178

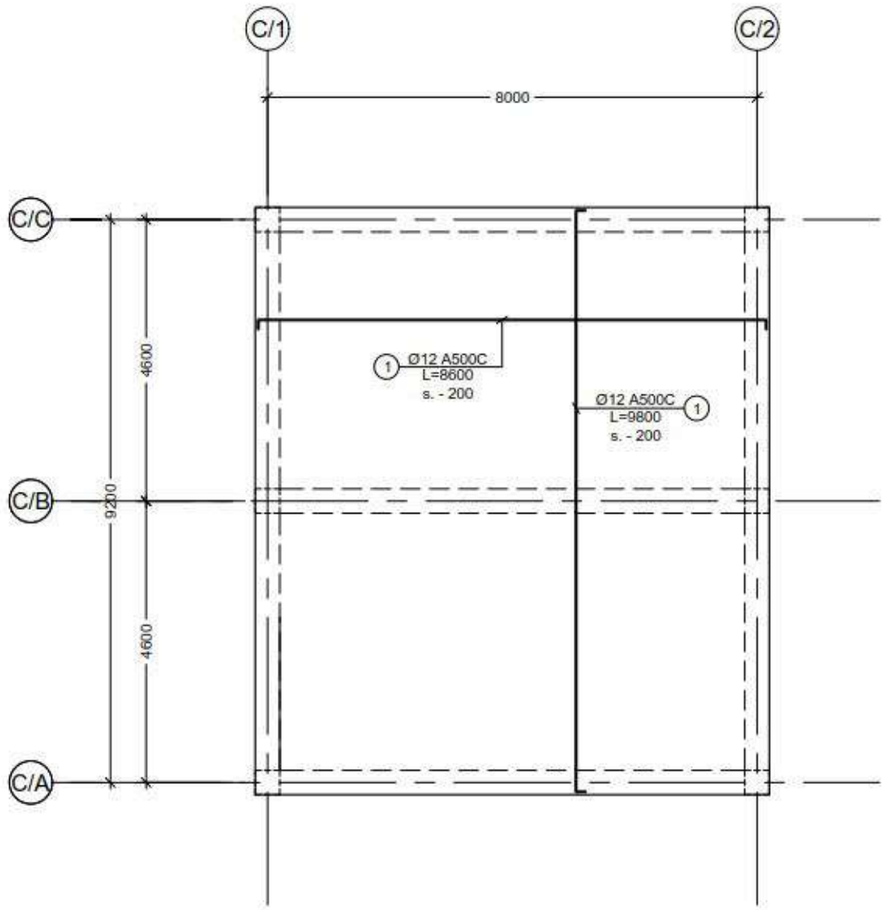
პროექტი
PROJECT
სასტუმრო აღმაშენებლის
გამზირზე (საქვაბე)

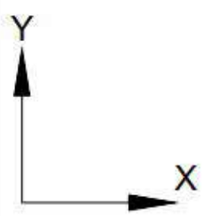
ნახაზი
DRWG.
გად. ფილის არმირების
გეგმა 2.90 ნიშნულზე
(ქვედა მრე)

CUBICON
DESIGN & BUILDING ENGINEERING
მას "ქუბიკონი", თბილისი, ი.მაჭავარიანის ქუჩა. 55
ტელ: (+995 599) 323368 www.cubicon.ge

	შემსრულა ISSUED BY:	შეამოწმა APPROVED BY:
	LP	MS
ფაილი FILE	პროექტის №: PROJECT No	99P15
ფორმატი PAPER SIZE	მასშტაბი SCALE	A3 1:100
ნახ.კოდი DRWG. No	კორექტი REVISION	სტადია STATUS
S - 205	00	T.D.

17.12.2018





შენიშვნა:
NOTE:

1. კვეთების მარკირება იხილეთ საყალიბე ნაგებობაზე.

No	Date	Revision	Issued by

საორიენტირო სქემა
KEY PLAN

მისამართი
ADDRESS
ქ. თბილისი.
აღმაშენებლის 178

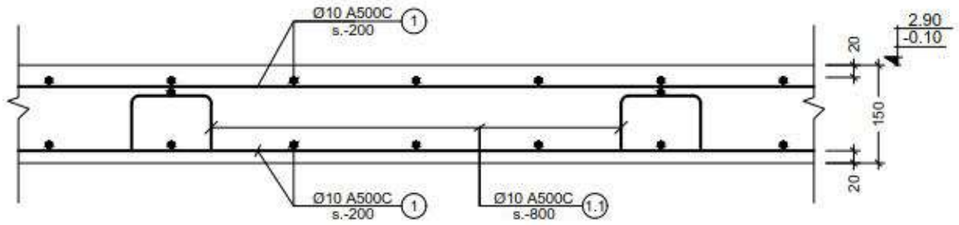
პროექტი
PROJECT
სასტუმრო აღმაშენებლის გამზირზე (საქვაბე)

ნახაზი
DRWG.
ბად. ფილის არმირების გეგმა 2.90 ნიშნულზე (ხედა მხრე)

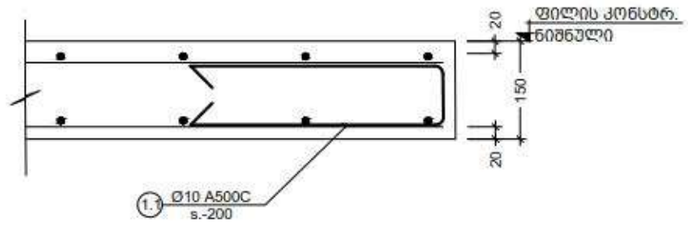
CUBICON
DESIGN & BUILDING ENGINEERING
მას "ქუბიკონი", თბილისი, ი.მაჭავარიანის ქ.მ. 55
ტელ: (+995 599) 323368 www.cubicon.ge

	შეასრულა: ISSUED BY:	შეამოწმა APPROVED BY:
	LP	MS
	ფაილი FILE.	პროექტის №: PROJECT No
		99P15
	ფორმატი PAPER SIZE	მასშტაბი SCALE
	A3	1:100
ნახ.კოდი DRWG. No	კორექტ. REVISION	სტატუსი STATUS
S - 206	00	T.D.

17.12.2018



a კვეთი
Scale: 1:10

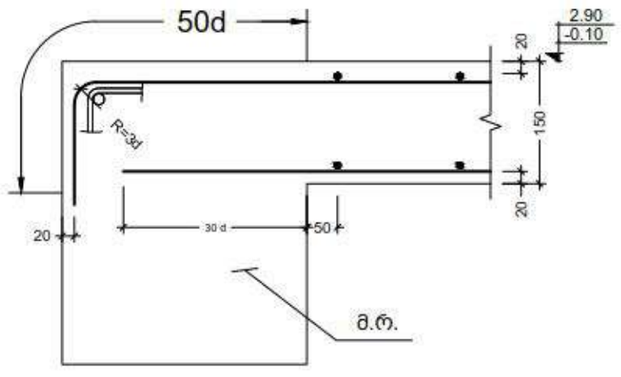


b კვეთი
Scale: 1:10

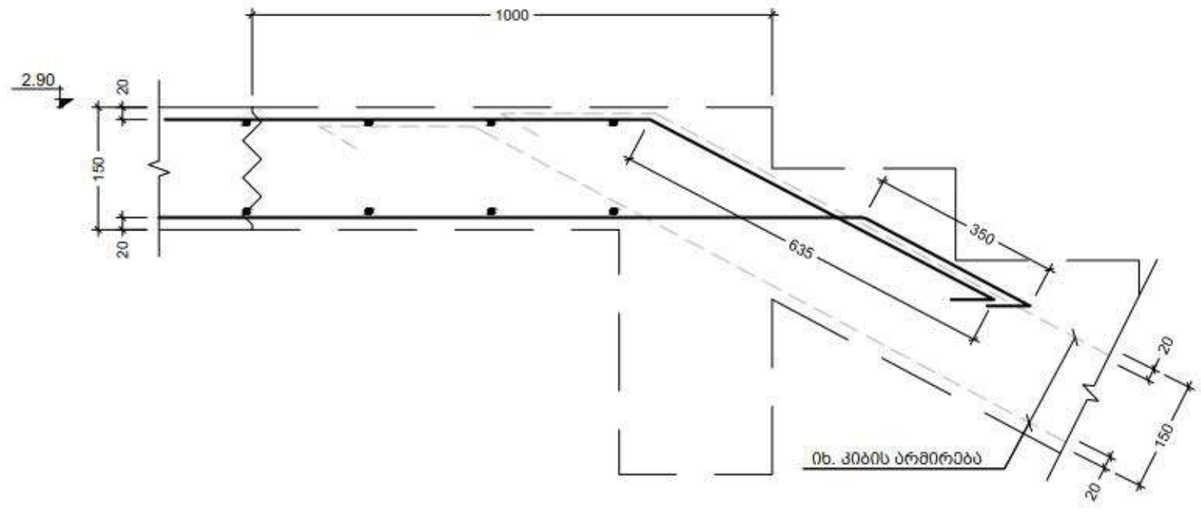
შენიშვნა:
NOTE:

No	Date	Revision	Issued by

სიტუაციური სქემა
KEY PLAN



c კვეთი
Scale: 1:10



d კვეთი
Scale: 1:10

მისამართი ADDRESS	ქ. თბილისი. ალმაშენებლის 178
პროექტი PROJECT	სასტუმრო ალმაშენებლის გამზირზე (საქვაბე)
ნახაზი DRWG.	ფილის კვეთები

CUBICON
DESIGN & BUILDING ENGINEERING
მპს "კუბიკონი", თბილისი, ბ.მაღლაკელიძის ბაღი. 55
ტელ: (+995 599) 323388 www.cubicon.ge

	შესრულა: ISSUED BY: LP	შეამოწმა APPROVED BY: MS
	ფაილი FILE SLAB SECT.	პროექტის №: PROJECT No 99P15
	ფორმატი PAPER SIZE A3	მასშტაბი SCALE 1:10
ნახ.კოდი DRWG. No S - 207	კორექც. REVISION 00	სტატუსი STATUS T.D.

17.12.2018

ელემენტის დასახ.	პოზ. №	ფიგურების ან ნაწილების ჯამური რაოდენობა (ცალი)	არმატურის კლასი და დიამეტრი (მმ)	ერთეული სიგრძე (მ.)	ერთეულის წონა (კგ.)	საერთო სიგრძე (მ.)	საერთო წონა (კგ.)
ქანაფრ. დასახ.	1	06'2- ფილა ფილის ზედაპირის მარკერები	Ø 10 A500C	მ.ბ.	——	1600	986
	1.1		Ø 10 A500C	1300	80 X 1	91	56
	1.2		Ø 10 A500C	700	20 X 1	14	9
			ბეტონის კლასი B25	V = 11.5 X 1 = 11.5 მ³			
	1	06'2- ფილა ფილის ზედაპირის მარკერები	Ø 12 A500C	მ.ბ.	——	900	799
	2		Ø 10 A500C	მ.ბ.	——	900	555
	1.1		Ø 10 A500C	1300	80 X 1	104	64
			ბეტონის კლასი B25	V = 13.0 X 1 = 13.0 მ³			

ელ.ფოსტა E-MAIL
ტელეფონი PHONE
ავტორი AUTHOR

ქ. თბილისი
ალ.ყაზბეგის ქ. 178
ADDRESS

პროექტის დასახელება
PROJECT
ბაზისური სადგურის ანძა ანძით
(ბეტონის ძირითადი ელემენტები)

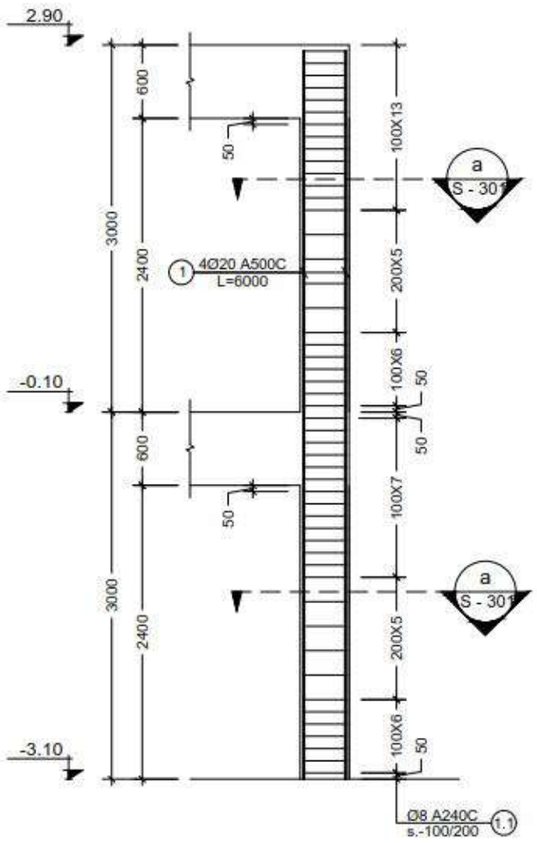
ნახაზის დასახელება
DRWG.
ფილის არმატურის სქემა

UBICON
DESIGN & BUILDING ENGINEERING
ქ.თბილისი, ალ.ყაზბეგის ქ. 178, 55
ტელ.: (+995 599) 323588, www.ubicon.ge

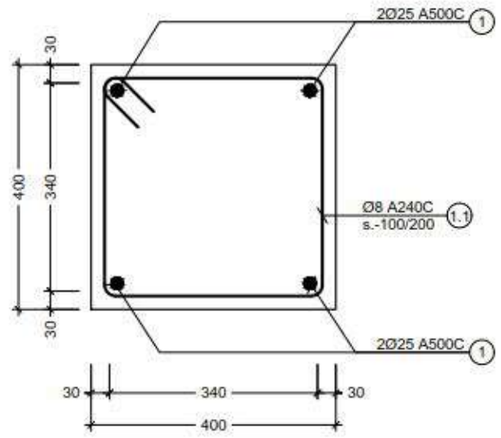
ISSUED BY:	APPROVED BY:
LP	MS
FILE	PROJECT No.
SLAB SECT.	99P15
DRAWING PAPER SIZE	SCALE
A3	
DRWG. No	REVISION	STATUS
S - 208	00	T.D.

17.12.2019

No	Date	Revision	Issued by



1 Column
Scale: 1:50



a ჯვრედი
Scale: 1:10

პოზ. №	ესკიზი	L მმ
1.1	440 / 440 / 340 / 340	1560

კონსტრ. დასახ.	ელემენტის დასახ.	პოზ. №	დიამეტრი ან კვეთი (მმ)	ერთეულის სიგრძე (მმ.)	რაოდენობა (ც.)	საერთო სიგრძე (მ.)	საერთო წონა (კგ.)
მონოლითური სვეტების არმირების სპეციფიკაცია	Column -1	1	Ø 25 A500C	6000	4 X 6	144	555
		1.1	Ø 8 A240C	1560	50 X 6	468	185
		მძიმე ბეტონი B25		V =	1 X 6 =	6	მ³

შენიშვნა:
NOTE:

No	Date	Revision	issued by

საორიენტაციო ხედი
KEY PLAN

მშენებლობის ADDRESS: ქ. თბილისი. აღმაშენებლის 178

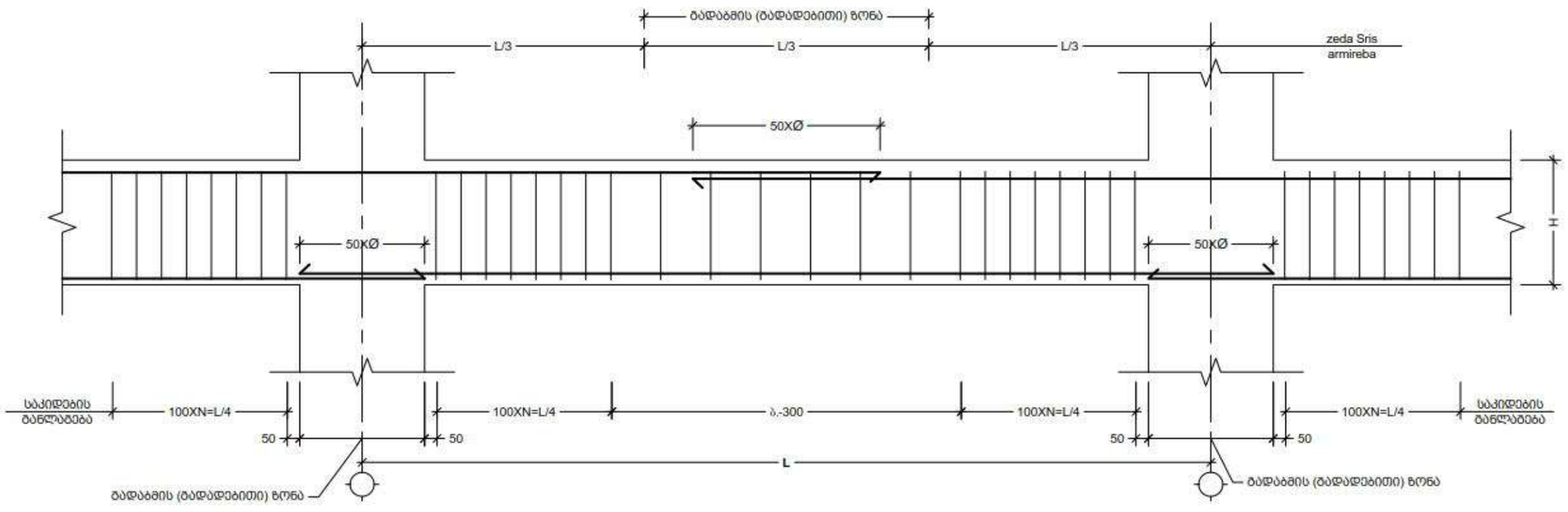
პროექტი PROJECT: სასტუმრო აღმაშენებლის გამზირზე (საქვაბე)

ნახაზის DRWG.: Column-1; კვეთი a; სვეტის სპეციფიკაცია

CUBICON DESIGN & BUILDING ENGINEERING
შპს "კუბიკონი", თბილისი, ბ.მაღლაკელიძის ბაღი, 55
ტელ: (+995 599) 323388 www.cubicon.ge

შემსრულა ISSUED BY:	შემოწმება APPROVED BY:
LP	MS
ფაილი FILE: COLUMN	პროექტის №: PROJECT No: 99P15
ფორმატი PAPER SIZE: A3	მასშტაბი SCALE: 1:10;1:50
ნახ.ნომერი DRWG. No: S - 301	კორექც. REVISION: 00	სტატუსი STATUS: T.D.

17.12.2018



რიგელების დაარმირების ტიპიური ფრაგმენტი
Scale: 1:20

შენიშვნა:
NOTE:

No	Date	Revision	Issued by

საორიენტაციო სქემა
KEY PLAN

მისამართი
ADDRESS
ქ. თბილისი.
ალმაშენებლის 178

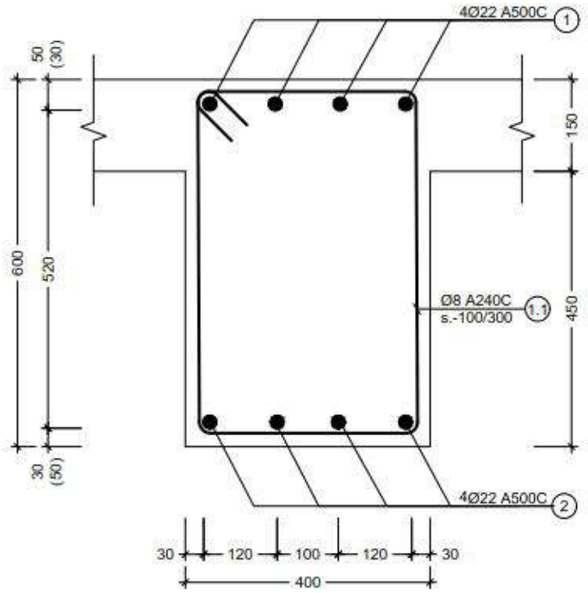
პროექტი
PROJECT
სასტუმრო ალმაშენებლის
გამზირზე (საქვაბე)

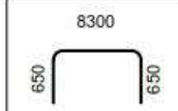
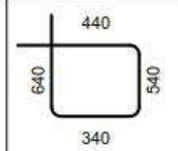
ნახაზი
DRWG.
რიგელების დაარმირების ტიპიური
ფრაგმენტი

CUBICON
DESIGN & BUILDING ENGINEERING
მას "ქუბიკონი", თბილისი, ი.მაჭავარიანის მაშ. 55
ტელ: (+995 599) 323368 www.cubicon.ge

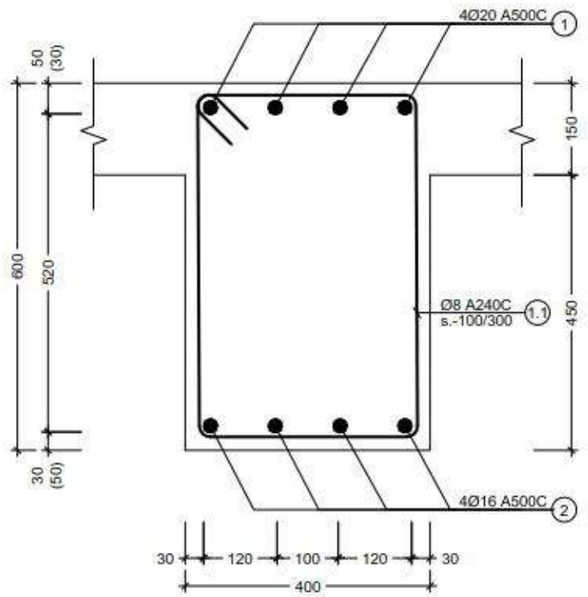
	გამცემი ISSUED BY:	შემოწმა APPROVED BY:
	LP	MS
ფაილი FILE	პროექტის №: PROJECT No	
BEAM	99P15	
ფორმატი PAPER SIZE	მასშტაბი SCALE	
A3	1:20	
ნახ.კოდი DRWG. No	კორექტი REVISION	სტატუსი STATUS
S - 401	00	T.D.

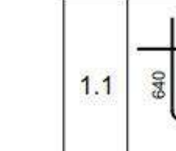
17.12.2018



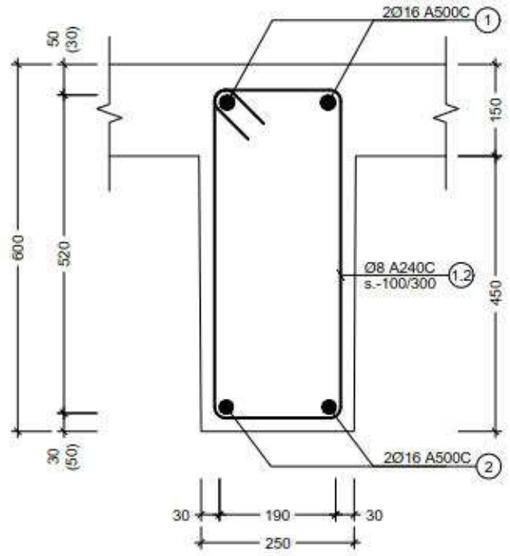
პოზ. №	ესკიზი	L მმ
1		9600
1.1		1960

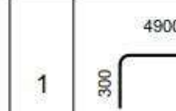
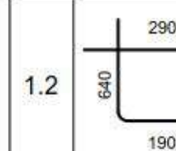
1 Beam
Scale: 1:10



პოზ. №	ესკიზი	L მმ
1		10400
1.1		1960

2 Beam
Scale: 1:10



პოზ. №	ესკიზი	L მმ
1		5500
1.2		1660

3 Beam
Scale: 1:10

შენიშვნა:
NOTE:

No	Date	Revision	Issued by

საკვანძო ფურცელი
KEY PLAN

მისამართი ADDRESS: ქ. თბილისი, აღმაშენებლის 178

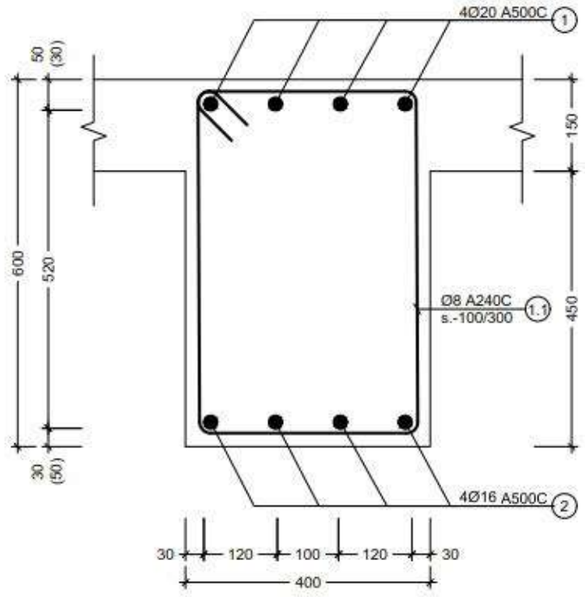
პროექტი PROJECT: სასტუმრო აღმაშენებლის გამზირზე (საქვაბე)

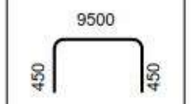
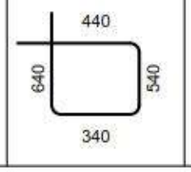
ნახაზი DRWG.: ჯვეთი Beam -1-ზე; Beam -2-ზე; Beam -3-ზე;

CUBICON DESIGN & BUILDING ENGINEERING
შპს "კუბიკონი", თბილისი, ი.მაჩაბელის ბაღი 55
ტელ: (+995 599) 323388 www.cubicon.ge

	გამოშვება ISSUED BY:	დამტკიცება APPROVED BY:
	LP	MS
	ფაილი FILE: BEAM SECT.	პროექტის № PROJECT No: 99P15
	ფორმატი PAPER SIZE: A3	მასშტაბი SCALE: 1:10
	ნახ.კოდი DRWG. No: S - 402	კორექტ. REVISION: 00	სტატუსი STATUS: T.D.

17.12.2018



პოზ. №	ესკიზი	L მმ
1		10400
1.1		1960

კონსტრ. დასახ.	ელემენტის დასახ.	პოზ. №	დიამეტრი ან კვეთი (მმ)		ერთეულის სიგრძე (მმ.)	რაოდენობა (ც.)	საერთო სიგრძე (მ.)	საერთო წონა (კგ.)
მონოლითური რიგელების არმატურების სპეციფიკაცია	Beam-1 (6 ც)	1	Ø 22	A500C	9600	4 X 6	230	687
		2	Ø 22	A500C	8300	4 X 6	199	594
		1.1	Ø 8	A240C	1960	50 X 6	588	232
		მძიმე ბეტონი		B25	V =	1.8 X 6	= 10.80	მ³
	Beam-2 (4 ც)	1	Ø 20	A500C	10400	4 X 4	166	410
		2	Ø 16	A500C	9500	4 X 4	152	240
		1.1	Ø 8	A240C	1960	50 X 4	392	155
		მძიმე ბეტონი		B25	V =	2.1 X 4	= 8.40	მ³
	Beam-3 (1 ც)	1	Ø 16	A500C	5500	4 X 1	22	35
		2	Ø 16	A500C	4900	4 X 1	20	31
		1.1	Ø 8	A240C	1660	50 X 1	83	33
		მძიმე ბეტონი		B25	V =	0.6 X 1	= 0.60	მ³
	Beam-4 (1 ც)	1	Ø 20	A500C	5600	4 X 1	22	55
		2	Ø 16	A500C	4800	4 X 1	19	30
		1.1	Ø 8	A240C	1960	50 X 1	98	39
		მძიმე ბეტონი		B25	V =	1 X 1	= 1.00	მ³

შენიშვნა:
NOTE:

No	Date	Revision	Issued by

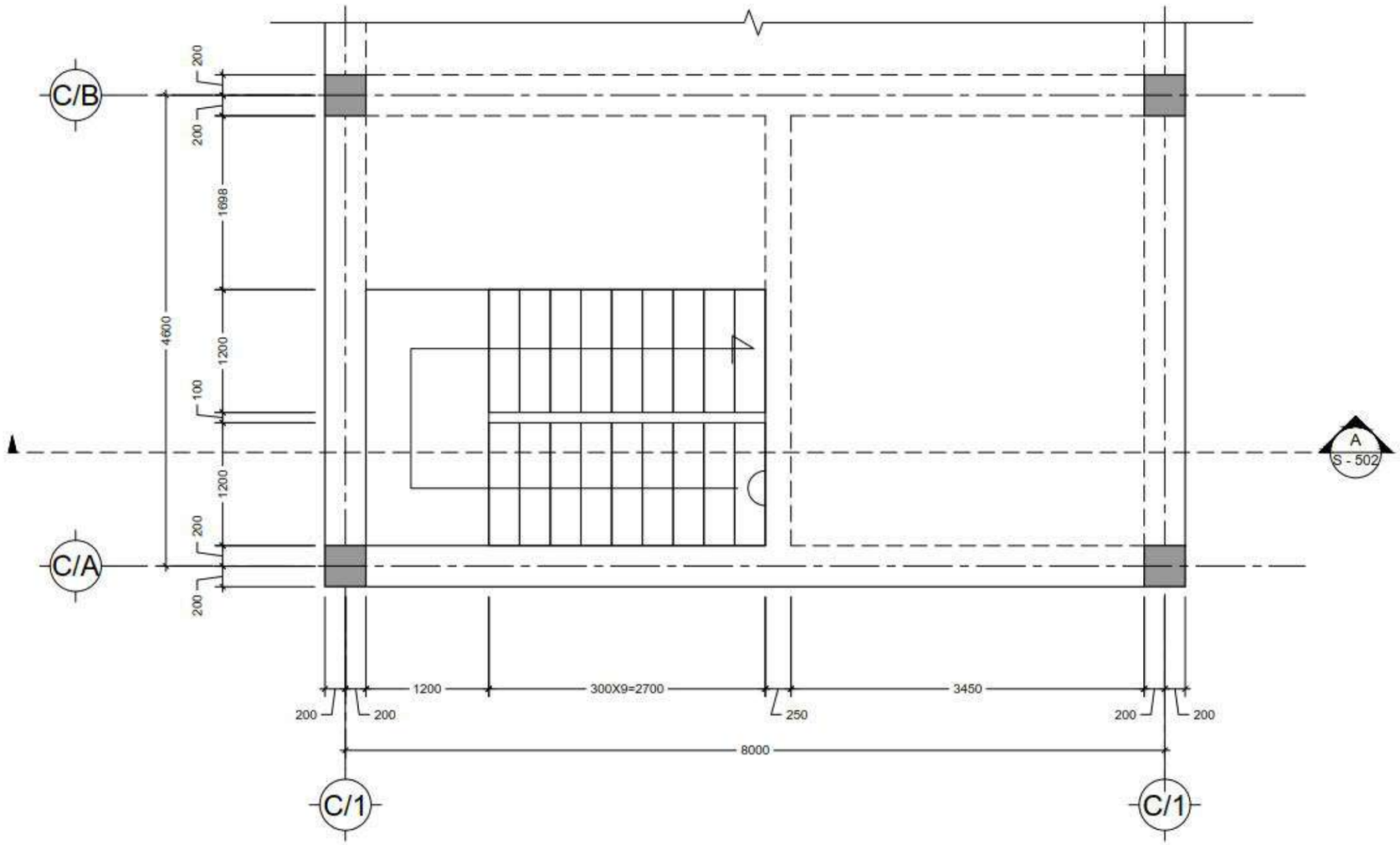
საორიენტაციო სქემა
KEY PLAN

მისამართი ADDRESS	ქ. თბილისი. ალმაშენებლის 178
პროექტი PROJECT	სასტუმრო ალმაშენებლის გამზირზე (საქვაბე)
ნახაზი DRWG.	რიგელების სპეციფიკაცია

CUBICON DESIGN & BUILDING ENGINEERING
შპს "კუბიკონი", თბილისი, ი.მაჭავარიანის ბაღი. 55
ტელ: (+995 599) 323388 www.cubicon.ge

	გამოშვებულია ISSUED BY:	დამოწმება APPROVED BY:
	LP	MS
ფაილი FILE BEAM SECT.		პროექტის №: PROJECT No 99P15
ფორმატი PAPER SIZE	A3	მასშტაბი SCALE
ნახ.კოდი DRWG. No	კორექტ. REVISION	სტატუსი STATUS
S - 403	00	T.D.

17.12.2018



შენიშვნა:
NOTE:

No	Date	Revision	Issued by

ნახაზის ადგილი
KEY PLAN

მისამართი
ADDRESS
ქ. თბილისი.
აღმაშენებლის 178

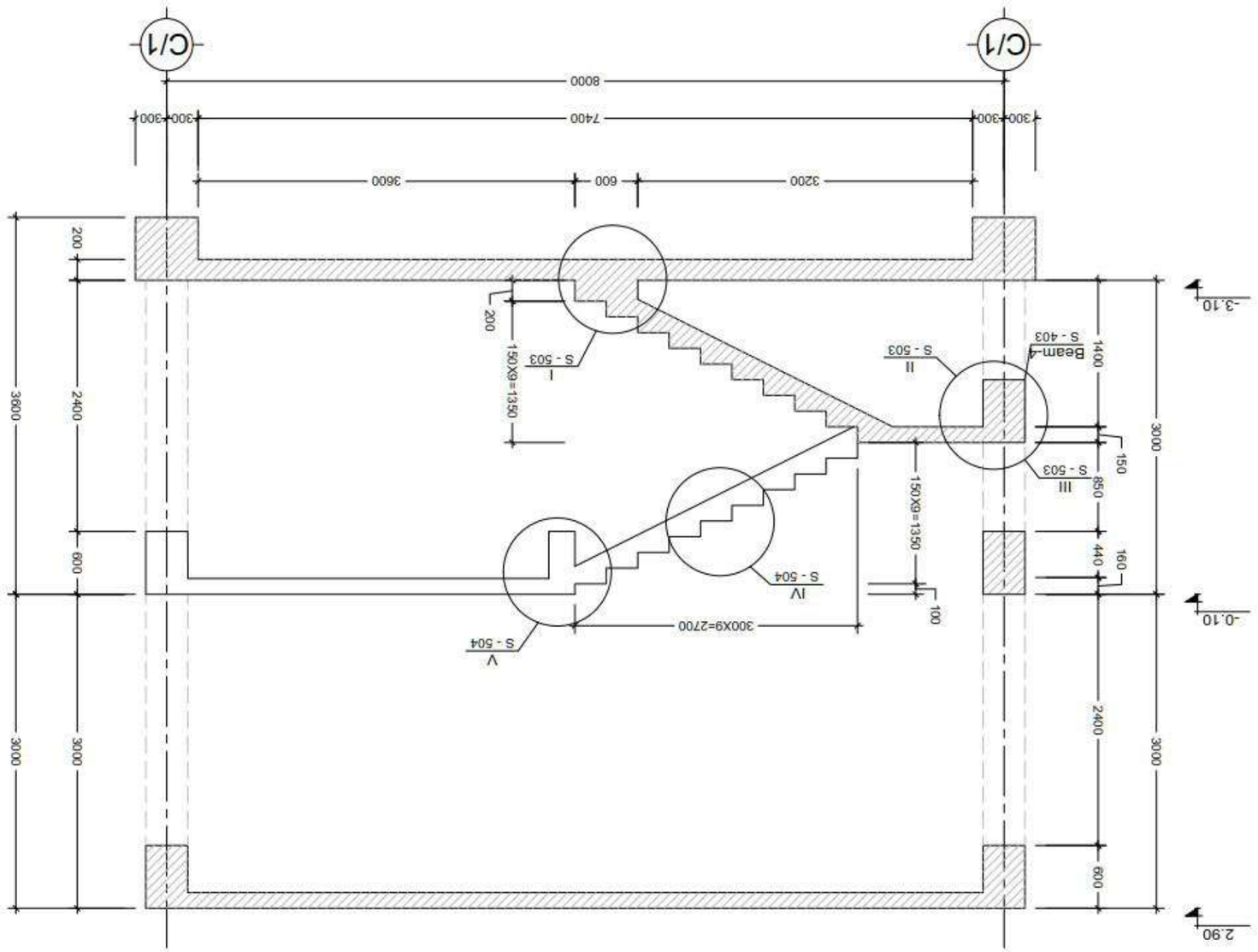
პროექტი
PROJECT
სასტუმრო აღმაშენებლის
გამზირზე (საქვაბე)

ნახაზის
DRWG.
კიბის საყალიბე გეგმა -3.10 და - 0.10
ნიშნულზე

CUBICON
DESIGN & BUILDING ENGINEERING
მცხ "კუბიკონი", თბილისი, ი.მაჩაბლის ქუჩა. 55
ტელ: (+995 599) 323388 www.cubicon.ge

	გამცემი ISSUED BY:	დამტკიცა APPROVED BY:
	LP	MS
	ფაილი FILE: STAR	პროექტის №: PROJECT No: 99P15
	ფორმატი PAPER SIZE: A3	მასშტაბი SCALE: 1:50
ნახ.კოდი DRWG. No: S - 501	კორექტ. REVISION: 00	სტატუსი STATUS: T.D.

17.12.2018



A ნაგებობა ნახაზი

ნახაზის No DRWG.	606060
პროექტი PROJECT	ბათუმში ავტომობილების ავტომატიზირებული პარკინგის (პარკინგი) მშენებლობა
მისამართი ADDRESS	ქ. ბათუმი, ა. წერეთლის ქუჩა 178

KEY PLAN

No	Date	Revision	Issued by

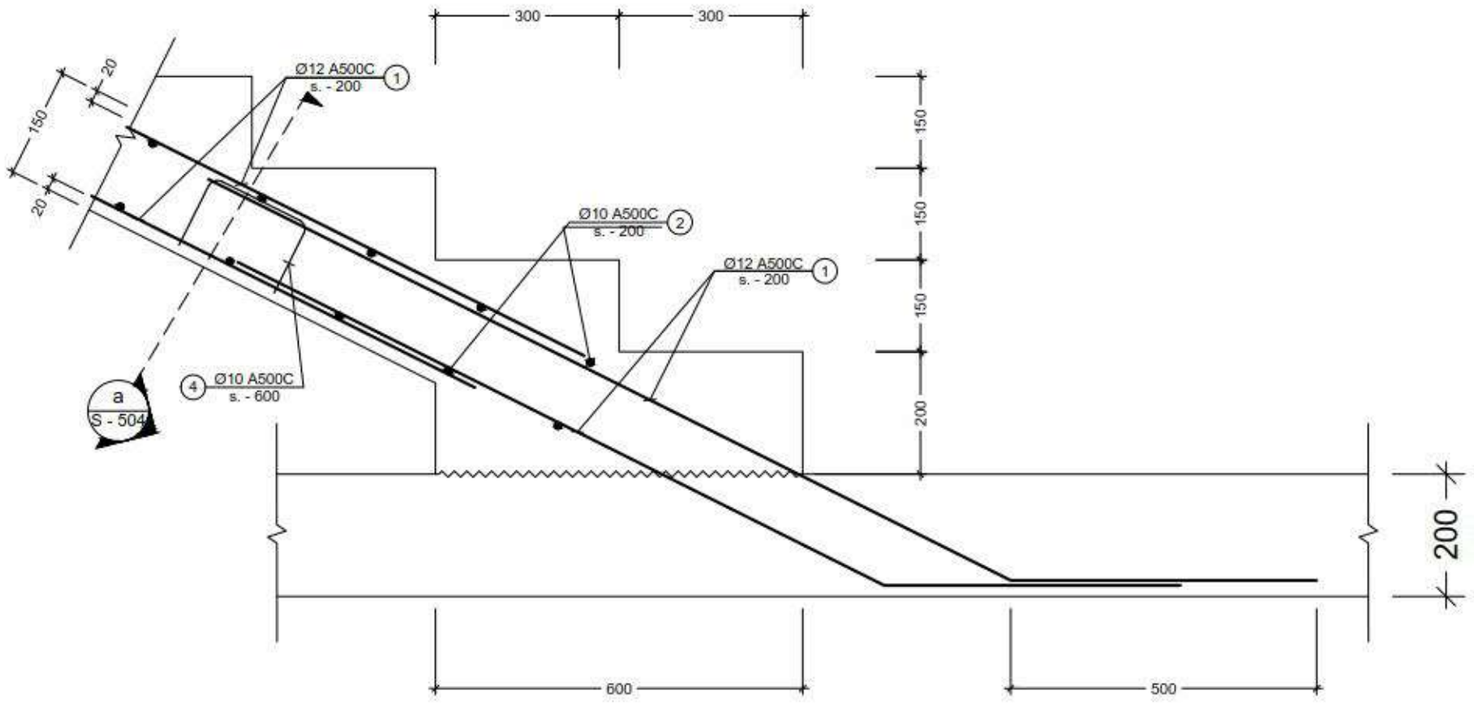
NOTE:

ნახაზის დასახელება DRWG. No	REMISION	T.D. STATUS
S - 502	00	
ზომა SCALE	ფორმატი PAPER SIZE	
1:50	A3	
პროექტის No PROJECT No.	ფაილი FILE	
99P15		
პროექტის მთავარი ინჟინერი	შეამოწმა	შეადგინა
MS	LP	
APPROVED BY:	ISSUED BY:	

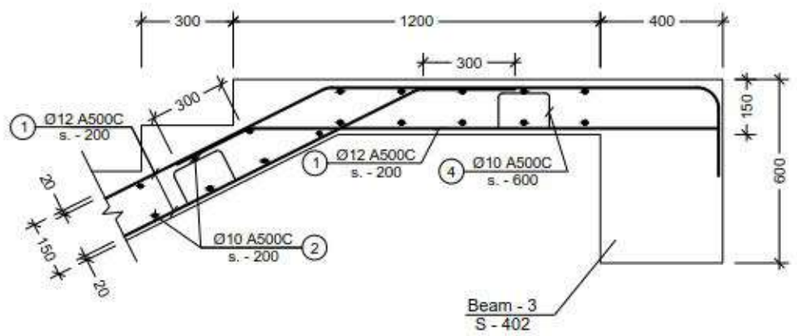
UBICON
DESIGN & BUILDING ENGINEERING
ტელ.: (+995 599) 323388, www.ubicon.ge
ბახ. 55, ქ.ბათუმი, 6000, ა.წერეთლის ქუჩა №178

A ნაგებობა
Scale: 1:50

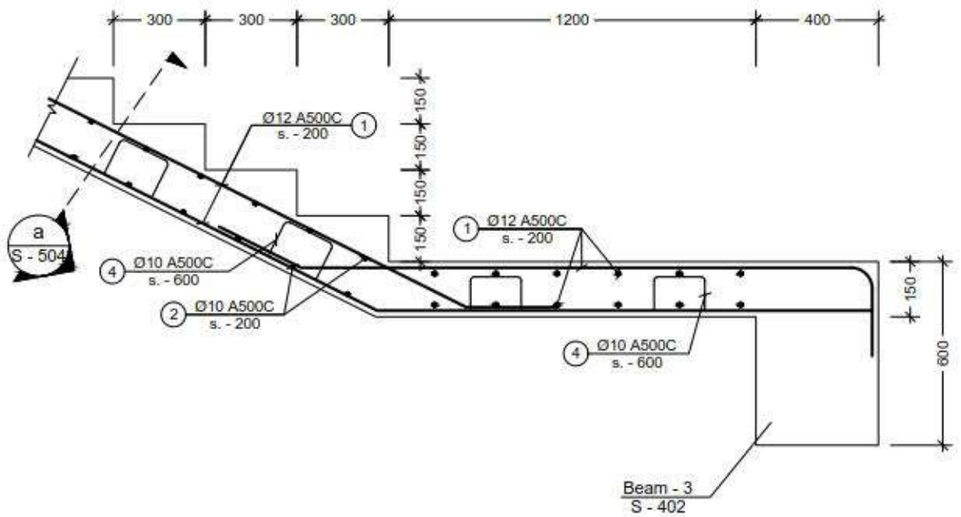
1:12.070



I ჭრილი
Scale: 1:10



II კვანძი
Scale: 1:20



III კვანძი
Scale: 1:20

შენიშვნა:
NOTE:

No	Date	Revision	Issued by

საორიენტაციო სქემა
KEY PLAN

მისამართი
ADDRESS
ქ. თბილისი.
ალმაშენებლის 178

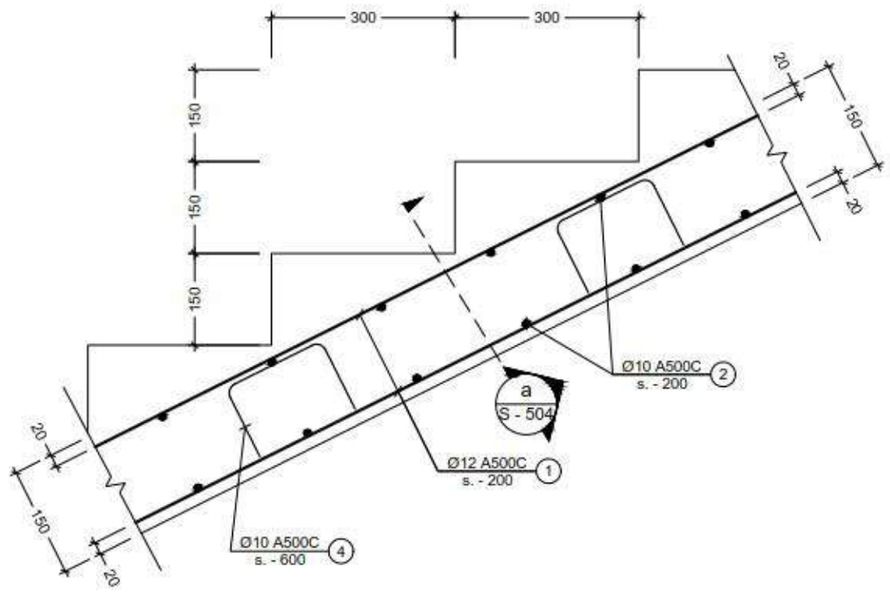
პროექტი
PROJECT
სასტუმრო ალმაშენებლის
გამზირზე (საქვაბე)

ნახაზი
DRWG.
კვანძი I; II; III

CUBICON
DESIGN & BUILDING ENGINEERING
მცხ "კუბიკონი", თბილისი, ი.მაჩაბლისის ბაღი. 55
ტელ: (+995 599) 323388 www.cubicon.ge

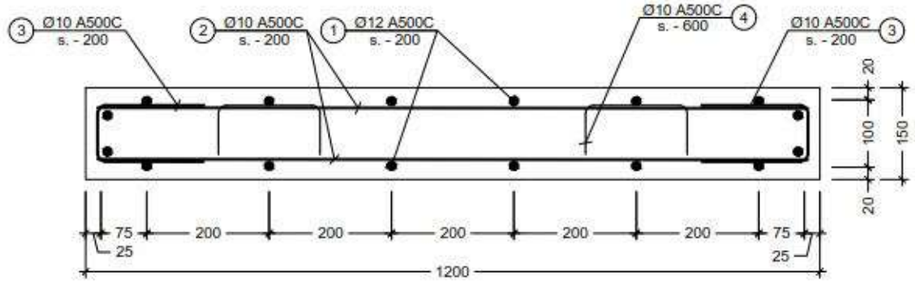
	შესრულა: ISSUED BY: LP	შეამოწმა APPROVED BY: MS
	ფაილი FILE STAR.DET.	პროექტის №: PROJECT No 99P15
	ფორმატი PAPER SIZE A3	მასშტაბი SCALE 1:10;1:20
ნახ.კოდი DRWG. No S - 503	კორექტ. REVISION 00	სტატუსი STATUS T.D.

17.12.2018

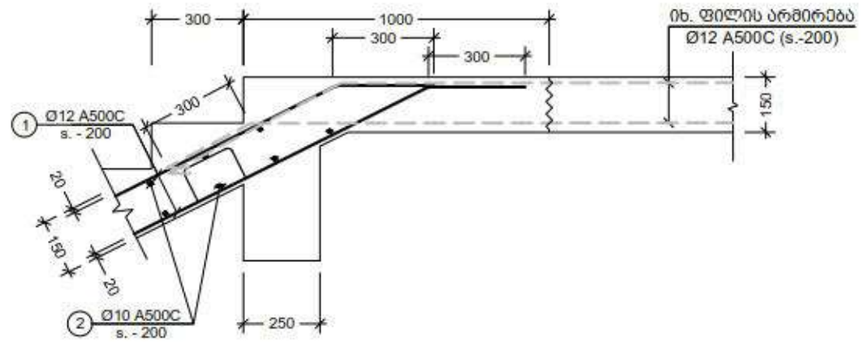


IV კვანძი
Scale: 1:10

კონსტრ. დასახ.	ელემენტის დასახ.	პოზ. №	დიამეტრი ან კვეთი (მმ)	ერთეულის სიგრძე (მმ.)	რაოდენობა (ც.)	საერთო სიგრძე (მ.)	საერთო წონა (კგ.)
მონ. კიბის არმირების სპეციფიკაცია	მონოლითური კიბე	1	Ø 12 A500C	დ.ბ.	——	170	151
		2	Ø 10 A500C	1160	110 X 1	128	79
		3	Ø 10 A500C	900	110 X 1	99	61
		4	Ø 10 A500C	1100	30 X 1	33	20
		მძიმე ბეტონი B25		V =	2 X 1 = 2 მ³		



a კვეთი
Scale: 1:10



V კვანძი
Scale: 1:20

შენიშვნა:
NOTE:

No	Date	Revision	Issued by

სიტუაციური სქემა
KEY PLAN

მისამართი
ADDRESS
ქ. თბილისი.
ალმაშენებლის 178

პროექტი
PROJECT
სასტუმრო ალმაშენებლის
გამზირზე (საქვაბე)

ნახაზი
DRWG.
კვანძი IV; V; კიბის სპეციფიკაცია

CUBICON
DESIGN & BUILDING ENGINEERING
მზია "კუბიკონი", თბილისი, ი.მაჩაბლისის ბაღი. 55
ტელ: (+995 599) 323388 www.cubicon.ge

	გამოშვება ISSUED BY:	შემოწმება APPROVED BY:
	LP	MS
	ფაილი FILE STAR DET.	პროექტის №: PROJECT No 99P15
	ფორმატი PAPER SIZE A3	მასშტაბი SCALE 1:10;1:20
ნახ.კოდი DRWG. No S - 504	კორექც. REVISION 00	სტატუსი STATUS T.D.

17.12.2018